125x100mm

877c

OneOdio
A70

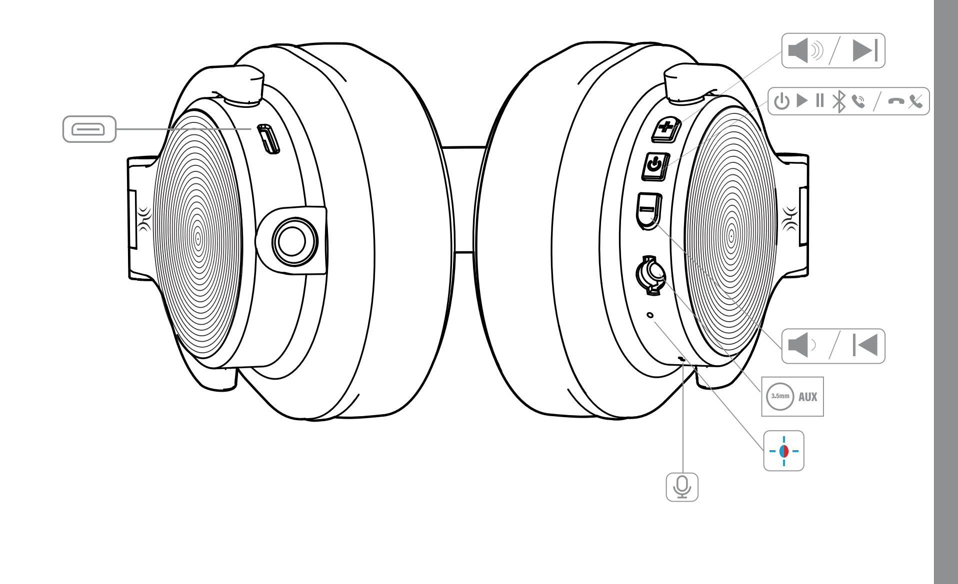

1

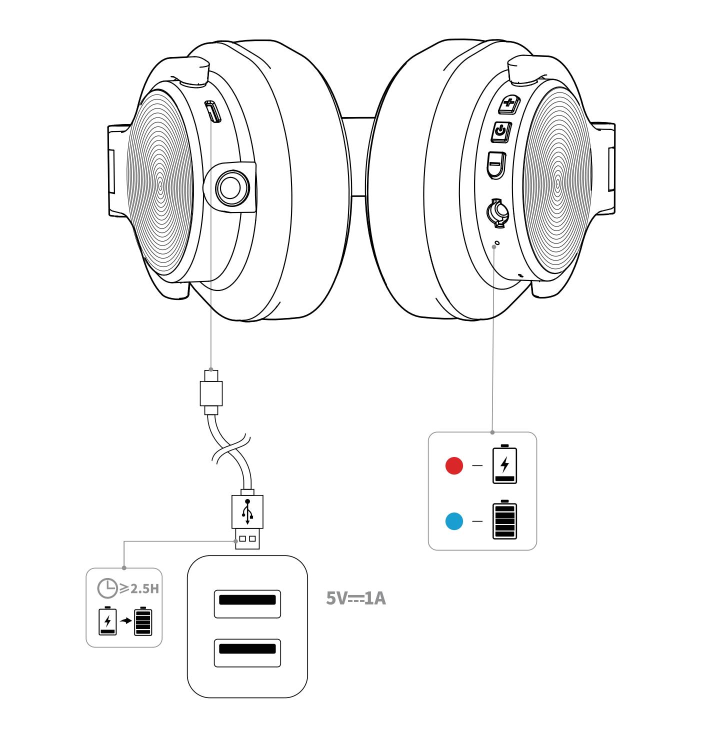

2

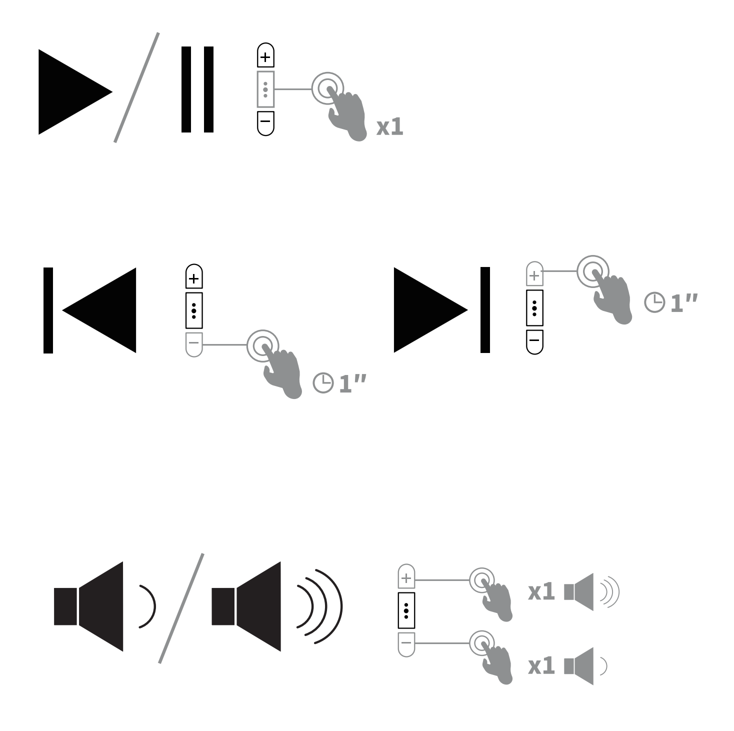

3

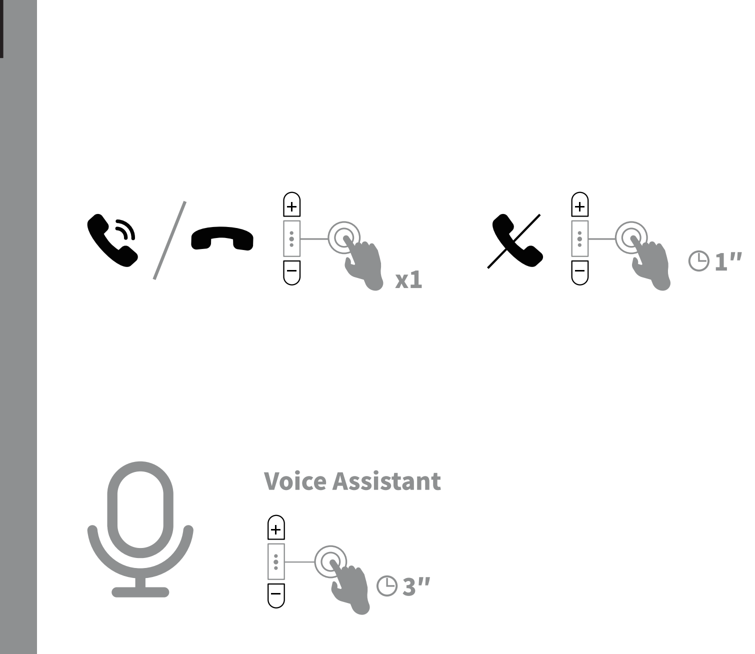

4

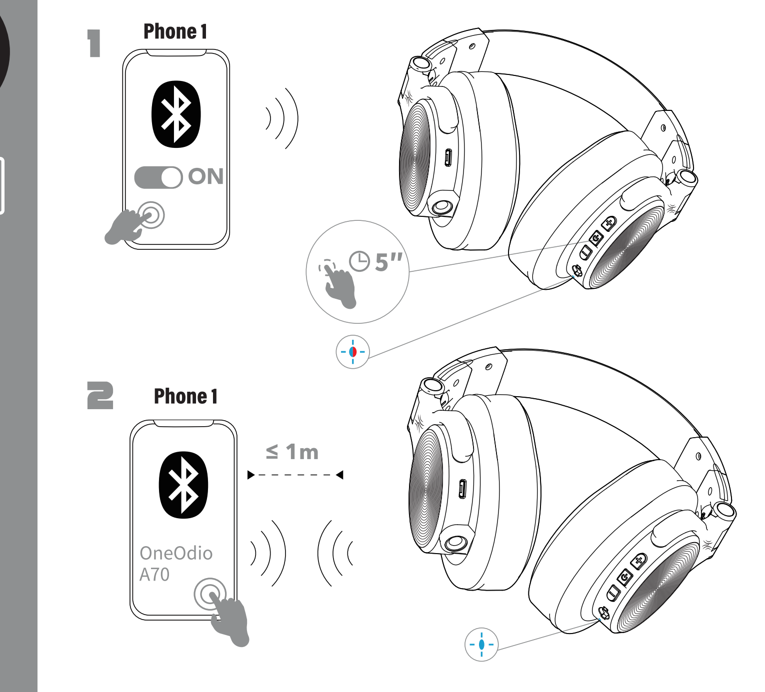

5

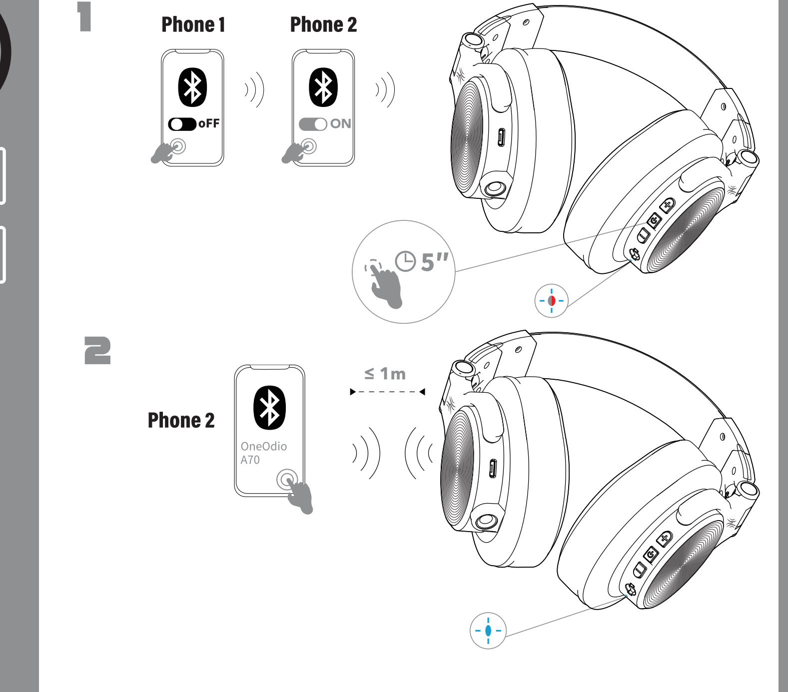

6

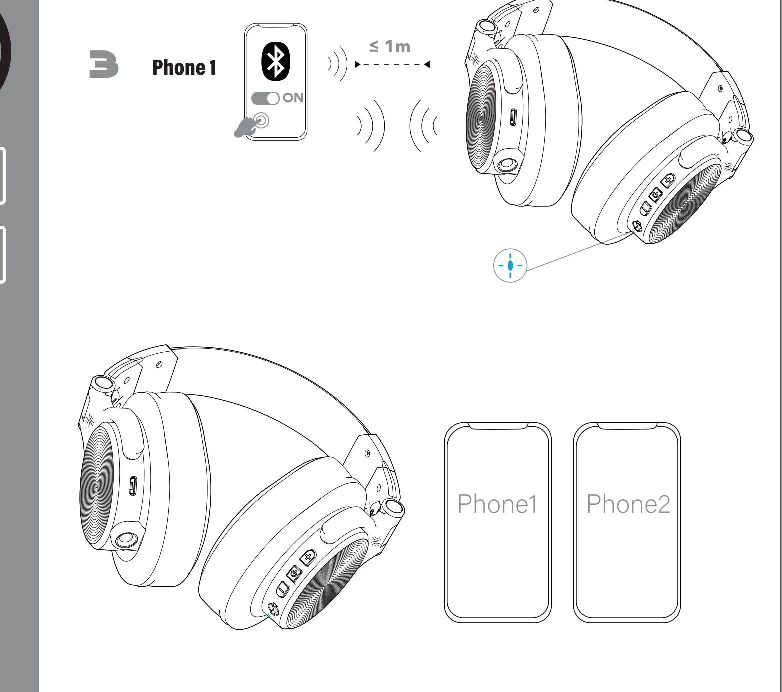

7

8

3.5mm to 6.35mm audio cable

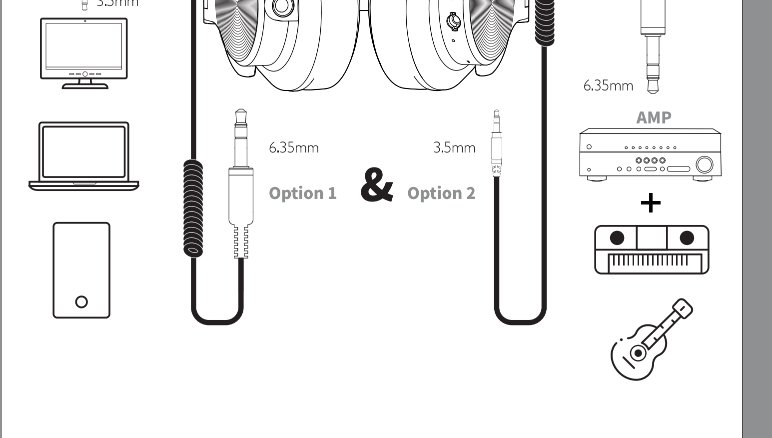

9

3.5mm to 3.5mm audio cable with microphone

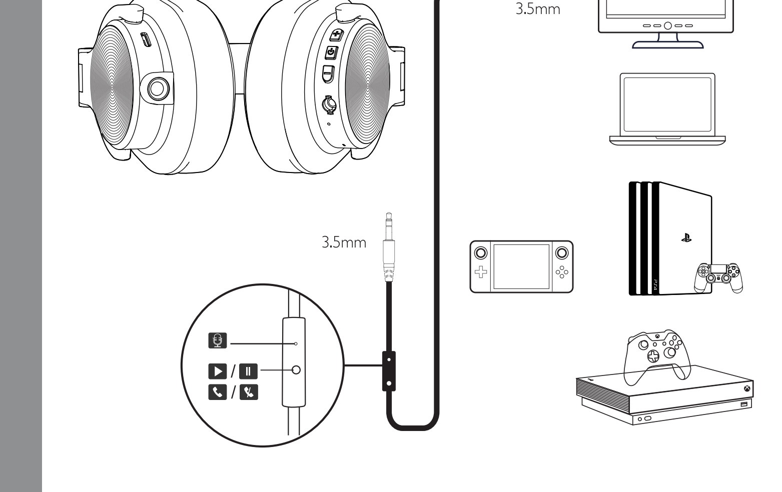

Specifications / Spezifikationen / 製品の仕様 / Spécification / Especificaciones

Model Name: Modell: 品名: Nom du modèle: Nombre del modelo:	A70	Diameter of Diver Unit: Membrandurchmesser: ドライバユニットの直径: Diamètre de l'unité de pilote: Unidad de Diámetro del Buzo:	φ40mm
Impedance: Impedanz: インピーダンス: Impédance: Impedancia:	32Ohms	Frequency Response: Frequenzgang: 再生周波数帯域: Fréquence de réponse: Respuesta en frecuencia:	20Hz-20kHz
Battery Capacity: バッテリー容量: Batteriekapazität: Capacité de la batterie: Capacidad de la batería:	650mAh		
Sensitivity: Empfindlichkeit: 感度: Sensibilité: Sensibilidad:	-42dB±3	Charging Time: Ladezeit: 充電時間: Temps de charge: Tiempo de carga:	≈2.5H
Bluetooth Version: Bluetooth-Version: Bluetoothバージョン: Version Bluetooth: Versión de Bluetooth:	Bluetooth V5.2	Standby Time: Standby-Zeit: 待機時間: Temps de veille: Tiempo de espera:	650H
Transmission Range: Effektive Übertragungsreichweite: 最大伝送範囲: Portée de transmission: Rango de transmisión:	10m	Playing Time: Abspielzeit: 再生時間: Autonomie du casque: Tiempo de reproducción:	72H

Accessories / Zubehör / パッケージ内容 / Accessories / Accesorios

OneOdio Fusion A70 headphones
USB charging cable
3.5mm Audio Cable with In-Line Mic
User guide
Dual-duty cable for 6.35mm and 3.5mm
Pouch

OneOdio Fusion A70 Kopfhörer
USB-Ladekabel
1.2M 3.5mm-Stecker-Kabel mit Mikrofon
Bedienungsanleitung
Doppelzweck-Kabel(6.35mm to 3.5mm)
Zugbeutel

OneOdio Fusion A70 ヘッドフォン
充電ケーブル
3.5 mm延長ケーブル
取扱説明書
ダブル機能ケーブル(6.35mm to 3.5mm)
収納バッグ

Casque OneOdio Fusion A70
Câble de recharge USB
Câble de jack 3.5mm avec microphone
Mode d'emploi
Câble à double usage(6.35mm to 3.5mm)
Pochette pour casque

Auriculares OneOdio Fusion A70
Cable de carga USB
Cable de audio de 3,5 mm con micrófono en línea
Guía del usuario
Cable de doble uso para 6,35 mm y 3,5 mm
Bolsa

Limited Warranty / Eingeschränkte Garantie
保 証 書 / Garantie limitée / Garantía limitada

Our friendly customer service team are ready and waiting to help. Here is how we can connect:

Unser freundliches Kundenservice-Team ist bereit, Ihnen zu bedienen. So können Sie uns kontaktieren:

私たちのカスタマーサービスチームはいつでもお手伝いします。連絡先は次のとおり:

Notre gentil service client est toujours à votre écoute. Vous pouvez nous contacter par une des manières suivantes :

Nuestro amable equipo de atención al cliente está listo y esperando para ayudarle:

Global: oneodio.com/pages/support
Japan: oneodio.jp/pages/warranty
India: oneodio.in/pages/support

Global: +852 6940 3848 (Mon to Fri 9:00 am-6:30 pm, UTC +8 HKT)
India: +91 8929369620 9:30 to 17:30 active time (IST, Monday to Saturday)

info@oneodio.com
support@oneodio.in

OneOdio

WARNINGS/CAUTIONS

WARNUNGEN/VORSICHTSMASSNAHMEN

警告/注意

www.oneodio.com

info@oneodio.com

EN

IMPORTANT SAFETY INSTRUCTIONS

Please read and keep all safety and use instructions.

WARNINGS/CAUTIONS

- Do NOT use the headphones at a high volume for any extended period.
  - To avoid hearing damage, use your head--phones at a comfortable, moderate volume level.
  - Turn the volume down on your device before placing the headphones in/on your ears, then turn the volume up gradually until you reach a comfortable listening level.

- Do NOT use your headphones while driving for phone calls or any other purpose.

- Do NOT use the headphones at any time the inability to hear surrounding sounds may present a danger to yourself or others, e.g., while riding a bicycle or walking in or near traffic, a construction site or railroad, etc.
  - Remove the headphones, to ensure you can hear surrounding sounds, including alarms and warning signals.
  - Be aware of how sounds that you rely on as reminders or warnings may vary in character when using the headphones.

- Do NOT use the headphones if they emit any loud unusual noise. If this happens, turn the headphones off and contact OneOdio customer service.

- Remove headphones immediately if you experience a warming sensation or loss of audio.

- Do NOT use mobile phone adapters to connect headphones to airplane seat jacks, as this could result in injury or property damage due to overheating.

- Do NOT use the headphones as aviation communication headsets except in case of emergency.

  - No incoming audio will be heard with a discharged or improperly installed battery. This could result in the potential of missed communications while piloting an aircraft.

  - Extremely loud ambient noise levels common to many propeller-driven aircraft may impair your ability to receive incoming audio communications, particularly during takeoff and climb out.

  - The headphones are not engineered for noise conditions, altitude, temperature or other environmental conditions common in non-commercial aircraft, resulting in possible interference to critical communications.

Contains small parts which may be a choking hazard. Not suitable for children under age 3.

This product contains magnetic material. Consult your physician on whether this might affect your implantable medical device.

- To reduce the risk of fire or electrical shock, do NOT expose this product to rain, liquids or moisture.

- Do NOT make unauthorized alterations to this product.

- Use this product only with an agency approved power supply which meets local regulatory requirements (e.g., UL, CSA, VDE, CCC).

- Do not expose products containing batteries to excessive heat (e.g. from storage in direct sunlight, fire or the like).

REGULATORY INFORMATION

NOTE: This equipment has been tested and found to comply with the limits for a Class B digital device, pursuant to Part 15 of the FCC Rules. These limits are designed to provide reasonable protection against harmful interference in a residential installation. This equipment generates, uses, and can radiate radio frequency energy and, if not installed and used in accordance with the instructions, may cause harmful interference to radio communications.
However, there is no guarantee that interference will not occur in a particular installation. If this equipment does cause harmful interference to radio or television reception, which can be determined by turning the equipment off and on, the user is encouraged to try to correct the interference by one or more of the following measures:

- Reorient or relocate the receiving antenna.
- Increase the separation between the equipment and receiver.
- Connect the equipment into an outlet on a circuit different from that to which the receiver is connected.
- Consult the dealer or an experienced radio/TV technician for help.

Changes or modifications not expressly approved by YI ZHAO (SHENZHEN) CO.,LIMITED. could void the user's authority to operate this equipment.

This device complies with part 15 of the FCC Rules and with Industry Canada license-exempt RSS standard(s). Operation is subject to the following two conditions: (1) This device may not cause harmful interference, and (2) this device must accept any interference received, including interference that may cause undesired operation.
This device complies with FCC and Industry Canada radiation exposure limits set forth for general population. It must not be co-located or operating in conjunction with any other antenna or transmitter.
Meets IMDA Requirements.

CAN ICES-3 (B)/NMB-3(B)

Management Regulation for Low-power Radio-frequency Devices

Article XII

According to “Management Regulation for Low-power Radio-frequency Devices” without permission granted by the NCC, any company, enterprise, or user is not allowed to change frequency, enhance transmitting power or alter original characteristic as well as performance to an approved low power radio-frequency devices.

Article XIV

The low power radio-frequency devices shall not influence aircraft security and interfere legal communications; If found, the user shall cease operating immediately until no interference is achieved. The said legal communications means radio communications operated in compliance with the Telecommunications Act.
The low power radio-frequency devices must be susceptible with the interference from legal communications or ISM radio wave radiated devices.
DON’T attempt to remove the rechargeable lithium-ion battery from this product. Contact your local Oneodio retailer or other qualified professional for removal.

YI ZHAO (SHENZHEN) CO.,LIMITED. hereby declares that this product is in compliance with the essential requirements and other relevant provisions of Directive 2014/53/EU and all other applicable EU directive requirements. The complete declaration of conformity can be found at: **www.oneodio.com**

For Europe:

Frequency band of operation
2400 to 2483.5 MHz:

Bluetooth: Maximum transmit power less than 20dBm EIRP.

Please dispose of used batteries properly, following local regulations. Do not incinerate.

REGULATORY INFORMATION

This symbol means the product must not be discarded as household waste, and should be delivered to an appropriate collection facility for recycling. Proper disposal and recycling helps protect natural resources, human health and the environment. For more information on disposal and recycling of this product, contact your local municipality, disposal service, or the shop where you bought this product.

Removal of the rechargeable lithium ion battery in this product should be conducted only by a qualified professional.
Please contact your local OneOdio retailer or see https://**www.oneodio.com** for further information.

BC

Names and Contents of Toxic or Hazardous Substances or Elements						
	Toxic or Hazardous Substances and Elements					
Part Name	Lead (Pb)	Mercury (Hg)	Cadmium (Cd)	Hexavalent (CR(V1))	Polybrominated Biphenyl (PBB)	Polybrominated diphenylether (PBDE)
PCBs	X	0	0	0	0	0
Metal Parts	X	0	0	0	0	0
Plastic Parts	0	0	0	0	0	0
Speaker	X	0	0	0	0	0
Cables	X	0	0	0	0	0
This table is prepared in accordance with the provisions of SJ/T 11364.						
O: Indicates that this toxic or hazardous substance contained in all of the homogeneous materials for this part is below the limit requirement of GB/T 26572. X: Indicates that this toxic or hazardous substance contained in at least one of the homogeneous materials used for this part is above the limit requirement of GB/T 26572.						

Charging temperature range: 0° C – 45° C

Discharging temperature range: -20° C – 60° C

EC REP

C&E Connection E-Commerce (DE) GmbH
Add.: Zum Linnegraben 20, 65933, Frankfurt am Main, Germany
Tel. +4906927246648
E-Mail: info@ce-connection.de

UK REP

APEX CE SPECIALISTS LIMITED
Add.: 89 Princess Street, Manchester, M1 4HT, UK
Tel. +441616371080
E-Mail: info@apex-ce.com

Manufacturer: YI ZHAO (SHENZHEN) CO., LIMITED
Add.: 6th Floor, T3 Creative Building, Shenzhen Colorful Huiwei Cuitural And Creative Expo City, No. 5010 Baoan Avenue, Caowei Community, Hangcheng Street, Baoan District, Shenzhen.

DE

WICHTIGE SICHERHEITSHINWEISE

Bitte lesen Sie alle Sicherheitshinweise und Gebrauchsanleitungen durch und bewahren Sie sie auf.

WARNUNGEN/VORSICHTSMASSNAHMEN

- Verwenden Sie die Kopfhörer nicht längere Zeit bei hoher Lautstärke.
  - Um Gehörschäden zu vermeiden, sollten Sie die Kopfhörer bei angenehmer, mittlerer Lautstärke verwenden.
  - Schalten Sie die Lautstärke an Ihrem Gerät leiser, bevor Sie die Kopfhörer aufsetzen, und erhöhen Sie die Lautstärke dann nach und nach, bis ein angenehmes Niveau erreicht ist.

- Verwenden Sie die Kopfhörer NICHT beim Autofahren für Telefonanrufe oder andere Zwecke.

- Verwenden Sie die Kopfhörer NICHT, wenn die Unmöglichkeit, Umgebungsgeräusche zu hören, eine Gefahr für Sie selbst oder andere darstellen könnte, z. B. beim Fahrradfahren oder Gehen in der Nähe von Verkehr, einer Baustelle oder Eisenbahnstrecke usw.
  - Nehmen Sie die Kopfhörer ab, um sicherzustellen, dass Sie Umgebungsgeräus che hören können, z.B. Alarme und Warnsignale.
  - Seien Sie sich bewusst, dass Geräusche, auf die Sie als Erinnerungen oder Warnungen vertrauen, sich bei Verwendung von Kopfhörern unterscheiden können.

- Verwenden Sie die Kopfhörer NICHT, wenn sie ein lautes ungewöhnliches Geräusch von sich geben. Schalten Sie in diesem Fall die Kopfhörer aus und wenden Sie sich an den OneOdio-Kundendienst.

- Entfernen Sie die Kopfhörer sofort, wenn Sie Wärme spüren oder nichts mehr hören.

- Verwenden Sie Handyadapter nicht zum Anschließen von Kopfhörern an Flugzeugsitzbuchsen, da dies zu Verletzungen oder zu Sachschäden aufgrund von Überhitzung führen kann.

- Verwenden Sie die Kopfhörer nicht als Headsets für die Flugkommunikation, außer in Notfällen.

  - Bei entladener oder falsch eingesetzter Batterie werden eingehende Audiosignale nicht gehört. Dies kann zu fehlenden Informationen beim Führen eines Flugzeugs führen.

  - Extrem laute Umgebungsgeräusche, die bei vielen Propellerflugzeugen auftreten, können verhindern, dass Sie eingehende Audiokom munikation hören, besonders bei Start- und Landevorgängen.

  - Die Kopfhörer wurden nicht für den Betrieb bei den in der nicht kommerziellen Luftfahrt üblichen Bedingungen (Geräusche, Höhe, Temperatur oder andere Umgebungsbedin gungen) entwickelt, sodass es bei kritischen Kommunikationsvorgängen zu Störungen kommen kann.

Enthält kleine Teile, die verschluckt werden können und eine Erstickungsgefahr darstellen. Nicht geeignet für Kinder unter drei Jahren.

Dieses Produkt enthält magnetische Materialien. Wenden Sie sich an Ihren Arzt, wenn Sie wissen möchten, ob dies den Betrieb Ihres implantierten medizinischen Geräts beeinflussen kann.

- Um Brände und Stromschläge zu vermeiden, darf dieses Gerät keinem Regen, Flüssigkeiten oder Feuchtigkeit ausgesetzt werden.

- Nehmen Sie KEINE nicht genehmigten Änderungen an diesem Produkt vor.

- Verwenden Sie dieses Produkt nur mit einem zugelassenen Netzteil, das die lokalen gesetzlichen Anforderungen erfüllt (z. B UL, CSA, VDE, CCC).

- Setzen Sie Produkte mit Batterien keiner großen Hitze aus (z. B. durch Aufbewahrung im direkten Sonnenlicht, Feuer oder ähnliches).

ZULASSUNGEN UND KONFORMITÄT

HINWEIS: Dieses Gerät wurde getestet und erfüllt die Grenzwerte für digitale Geräte der Klasse B gemäß Abschnitt 15 der FCC-Vorschriften. Diese Grenzwerte wurden festgelegt, um einen angemessenen Schutz gegen elektromagnetische Störungen bei einer Installation in Wohngebieten zu gewährleisten.

Dieses Gerät erzeugt und verwendet Hochfrequenzstrahlung und kann sie auch aussenden. Daher verursacht das Gerät bei nicht ordnungsgemäßer Installation und Benutzung möglicherweise Störungen des Funkverkehrs. Es wird jedoch keine Garantie dafür gegeben, dass bei einer bestimmten Installation keine Störstrahlungen auftreten. Sollte dieses Gerät den Radio- oder Fernsehempfang stören (Sie können dies überprüfen, indem Sie das Gerät aus- und wiedereinschalten), so ist der Benutzer dazu angehalten, die Störungen durch eine der folgenden Maßnahmen zu beheben:

- Richten Sie die Antenne neu aus.
- Vergrößern Sie den Abstand zwischen dem Gerät und einem Radio- oder Fernsehempfänger.
- Schließen Sie das Gerät an eine Steckdose in einem anderen Stromkreis als den Empfänger an.
- Wenden Sie sich an einen Händler oder einen erfahrenen Radio-/Fernsehtechniker.

Veränderungen am Gerät, die nicht durch YI ZHAO (SHENZHEN) CO.,LIMITED. autorisiert wurden, können zur Folge haben, dass die Betriebserlaubnis für das Gerät erlischt.

Dieses Gerät erfüllt die Bestimmungen in Teil 15 der FCC-Vorschriften und die lizenzfreien Standards von Industry Canada.

Der Betrieb unterliegt den beiden folgenden Bedingungen: (1) Dieses Gerät darf keine Störungen verursachen und(2) dieses Gerät muss jegliche Störungen dulden, einschließlich Störungen, die zu einem unerwünschten Betrieb führen.
Dieses Gerät erfüllt die Strahlungsexpositions-grenzwerte der FCC und von Industry Canada für die allgemeine Bevölkerung. Es darf nicht zusammen mit einer anderen Antenne oder einem Sender aufgestellt oder betrieben werden.

CAN ICES-3 (B)/NMB-3(B)

Verwaltungsverordnung für energiearme Funkfrequenzgeräte

Artikel XII

Laut der „Verwaltungsverordnung für energiearme Funkfrequenzgeräte" darf kein Unternehmen oder Benutzer ohne Erlaubnis durch die NCC Folgendes nicht: die Frequenz ändern, die Übertragungsleistung verbessern oder die ursprünglichen Eigenschaften sowie die Leistung für ein zugelassenes energiearmes Funkfrequenzgerät ändern.

Artikel XIV

Energiearme Funkfrequenzgeräte dürfen die Flugsicherheit nicht beeinträchtigen oder gesetzlich zulässige Kommunikation stören. Andernfalls muss der Benutzer den Betrieb sofort einstellen, bis keine Störung mehr auftritt. Besagte gesetzlich zulässige Kommunikation bedeutet Funkkommunikation, die in Übereinstimmung mit dem Telekommu-nikationsgesetz erfolgt.

Energiearme Funkfrequenzgeräte müssen für Störung durch gesetzlich zulässige Kommunikation oder Geräte mit ISM- Funkwellenstrahlung empfänglich sein.

Versuchen Sie NICHT, die aufladbare Lithium-Ionen-Batterie aus diesem Produkt zu nehmen. Wenden Sie sich zum Herausnehmen an Ihren OneOdio-Händler oder einen anderen qualifizierten Fachmann.

CE YI ZHAO (SHENZHEN) CO.,LIMITED. erklärt hiermit, dass dieses Produkt die wesentlichen Anforderun-gen und andere relevante Bestimmungen der Richtlinie 2014/53/EU und weitere geltende EU-Richtlinien erfüllt. Die vollständige Konformitätserklärung ist einsehbar unter **www.oneodio.com**

Für Europa:

Frequenzband des Betriebs 2.400 bis 2483,5 MHz:

Bluetooth: Maximale Sendeleistung weniger als 20 dBm EIRP.

Leere Batterien müssen getrennt entsorgt werden und gehören nicht in den Hausmüll. Nicht verbrennen.

ZULASSUNGEN UND KONFORMITÄT

Deses Symbol bedeutet, dass das Produkt nicht mit dem Hausmüll entsorgt werden darf, sondern bei einer geeigneten Sammelstelle für das Recycling abgegeben werden muss. Die ordnungsgemäße Entsorgung und das Recycling tragen dazu bei, die natürlichen Ressourcen, die Gesundheit und die Umwelt zu schützen. Weitere Informationen zur Entsorgung und zum Recycling dieses Produkts erhalten Sie von Ihrer zuständigen Kommune, Ihrem Entsorgungsdienst oder dem Geschäft, in dem Sie dieses Produkt gekauft haben.

Das Herausnehmen der aufladbaren Lithium-Ionen-Batterie aus diesem Produkt sollte nur durch einen Fachmann erfolgen. Bitte wenden Sie sich für weitere Informationen an Ihren örtlichen OneOdio-Händler oder sehen Sie unter **www.oneodio.com**

Namen und Inhalt der giftigen oder gefährlichen Stoffe oder Elemente						
	Gefährliche Stoffe oder Elemente					
Name des Teils	Blei (Pb)	Quecksilber (Hg)	Kadmium (Cd)	Sechswertiges Chrom(CR(VI))	Polybromiertes Biphenyl(PBB)	Polybromiertes Diphenylether (PBDE)
PCBs	X	0	0	0	0	0
Metallteile	X	0	0	0	0	0
Kunststoffteile	0	0	0	0	0	0
Lautsprecher	X	0	0	0	0	0
Kabel	X	0	0	0	0	0
Diese Tabelle wurde in Übereinstimmung mit den Bestimmungen von SJ/T 11364 erstellt.						
O: Gibt an, dass dieser giftige oder gefährliche Stoff, der in allen homogenen Materialien für dieses Teil enthalten ist, unter den Grenzwerten gemäß GB/T 26572 liegt. X: Gibt an, dass dieser giftige oder gefährliche Stoff, der in mindestens einem der homogenen Materialien enthalten ist, die für dieses Teil verwendet wurden, über den Grenzwerten gemäß GB/T 26572 liegt.						

Ladetemperaturbereich: 0° C – 45° C

Entladetemperaturbereich: -20° C – 60° C

EC REP

C&E Connection E-Commerce (DE) GmbH
Add.: Zum Linnegraben 20, 65933, Frankfurt am Main, Germany
Tel. +4906927246648
E-Mail: info@ce-connection.de

Hersteller: YI ZHAO (SHENZHEN) CO., LIMITED
Add.: 6th Floor, T3 Creative Building, Shenzhen Colorful Huiwei Cuitural And Creative Expo City, No. 5010 Baoan Avenue, Caowei Community, Hangcheng Street, Baoan District, Shenzhen.

JP

安全上の留意項目

安全上の留意項目および使用方法をよく読み、それに従ってください。

警告/注意

- 大きな音量で長時間続けて聴くと、聴力に悪い影響を与えることがあります。特に長時間に わたるヘッドホンのご使用の際は、大きな音量はお避けください。

  – ヘッドホンを使用する場合は、耳に負担をかけないように適度な音量に調節してください。
  – 再生機器の音量を下げてからヘッドホンを耳に装着し、適度な音量になるまで少しずつ音 量を上げてください。

- 車両を運転している時は、ヘッドホンを使用して電話をかけたり音楽を聴いたりしないでく ださい。

- 車道、建設現場、線路などの付近を歩いている時など、外部音が聞こえないことによって自 身や他の人に危険が生じる可能性がある場合は、ノイズキャンセリング機能付きヘッドホン を使用しないでください。
  – アラームや警告音などの周囲の音が聞こえるように、ヘッドホンを外すか、ノイズキャン。

- セリング機能をオフにして音量を下げてヘッドホンをお使いください。
  – ヘッドホンを使用している時は、確認や注意喚起のための音が普段と異なった感じで聞こ える場合がありますので、ご注意ください。

- ヘッドホンから異常な音が聞こえる場合は、ヘッドホンを使用しないでください。そのよう な場合は、ヘッドホンの電源をオフしてカスタマーサービスにご連絡ください。

- 熱を感じた場合、または音声が聞こえなくなった場合には、すぐにヘッドホンを外してください。

- ヘッドホンを飛行機の座席端子に接続する際は、携帯電話用のアダプターは使用しないでください。使用した場合、怪我や過熱による物的損害が発生する恐れがあります。

- 緊急の場合以外、このヘッドホンを航空通信用ヘッドホンとして使用しないでください。

  – バッテリーが消耗している、または正しく挿入されていない場合、音声は聞こえません。そのため、航空機の操縦中に通信を聞き逃す危険性があります。

  – プロペラ機では通常、環境騒音レベルが非常に大きく、特に離陸時や上昇中に音声通信の 受信性能が低下する恐れがあります。

  – このヘッドホンは、民間航空機以外の航空機が一般的に遭遇する騒音レベルや高度、温度、その他の環境状況に合わせて設計されていないため、重要な通信に妨害が起こる恐れがあります。

のどに詰まりやすい小さな部品が含まれています。3 歳未満のお子様には適していません。

この製品には磁性材料が含まれています。体内に埋め込まれている医療機器への影響については、医師にご相談ください。

- 火災や感電を避けるため、雨の当たる場所や湿度の高い場所で製品を使用しないでください。

- 許可なく製品を改造しないでください。

- この製品には、使用する国の法令(UL、CSA、VDE、CCCなど)に準拠した電源アダプターのみを お使いください。

- バッテリーが含まれる製品を直射日光や炎など、過度な熱にさらさないでください。

規制に関する情報

注: 本機は、FCC規則のパート15に定められたクラスBデジタル装置の規制要件に基づいて所定 の試験が実施され、これに準拠することが確認されています。この規制要件は、住宅に設置し た際の有害な干渉に対し、合理的な保護となるように策定されています。本機は無線周波数エ ネルギーを発生、利用、また放射することがありますので、指示通りに設置および使用されな い場合は、無線通信に有害な電波干渉を引き起こす可能性があります。しかし、特定の設置条 件で干渉が発生しないことを保証するものではありません。本機が、電源のオン・オフにより ラジオ・テレビ受信に有害な干渉を引き起こしていると確認された場合、次の1つ あるいはいくつかの方法で対処を試みることをお勧めします。

- 受信アンテナの向きや位置を変える。

- 本機と受信機の距離を離す。

- 受信機の接続されているコンセントとは別の回路のコンセントに本機を接続する。

- 販売店もしくは経験豊富なラジオ・テレビ技術者に相談する。

YI ZHAO (SHENZHEN) CO.,LIMITED. によって明確な許諾を受けていない本製品への変更や改造を行うと、この機器 を使用するユーザーの権利が無効になります。

このデバイスは、FCC 規則のパート 15 およびカナダ産業省のライセンス適用免除 RSS 規則に準拠 しています。動作は次の 2 つの条件に従う必要があります。(1) 本装置は有害な干渉を引き起こ しません。(2) 本装置は、不適切な動作を招く可能性がある干渉を含め、いかなる干渉も対応で きなければなりません。

このデバイスは、FCC およびカナダ産業省が一般用途向けに定めた電磁波放出制限に準拠して います。本機は、ラジエーターと身体の間を 20cm 以上離して設置して動作させる必要があります。このトランスミッターは、他のアンテナまたはトランスミッターと一緒に配置したり、動 作させたりしないでください。
この製品は IMDA の要件に適合しています

CAN ICES-3 (B)/NMB-3(B)

低電力無線デバイスの管理規制

第12条

「低電力無線デバイスの管理規制」により、会社、企業、またはユーザーは、NCC の許可なく、承認済みの低電力無線デバイスの周波数を変更したり、送信出力を強化したり、元の特性およ び性能を改変したりすることはできません。

第14条

低電力無線デバイスが、航空機の安全に影響を及ぼしたり、正規の通信を妨害したりすること はできません。発見された場合、ユーザーは干渉が発生しなくなるまで直ちに使用を中止しな ければなりません。上述の正規の通信とは、電気通信法に基づいて運用される無線通信を意味 します。

低電力無線デバイスは、正規の通信または ISM 帯電波を放射するデバイスからの干渉に対応で きなければなりません。

この製品からリチウムイオンバッテリーを取り外さないでYI ZHAO (SHENZHEN) CO.,LIMITED.
は、この製品がEU指令
2014/53/EUおよび該当するその他すべてのEU指令の 必須要件およびその他の該当条項に準拠していることを宣言します。完全な適合宣言書 については、**www.oneodio.com** を参照してください。

ヨーロッパ向け :

運用周波数帯 : 2400 ~ 2483.5 MHz:

Bluetooth: 最大送信出力 20 dBm EIRP 未満

使用済みの電池は、お住まいの地域の条例に従って正しく処分してください。焼却しな いでください。

この記号は、製品が家庭ごみとして廃棄されてはならず、リサイクル用に適切な収集施 設に送る必要があることを意味しています。適切な廃棄とリサイクルにより、自然資源、 人体の健康、環境が保護されることになります。本製品の廃棄およびリサイクルに関す る詳細は、お住まいの自治体、廃棄サービス、または本製品を購入された店舗にお問い合わせください。

この製品のリチウムイオンバッテリーの取り外しはサービス担当者にお任せください。詳細につきましては、弊社 Web サイトを参照してください。

有毒 / 有害物質または成分の名称および含有量						
	有毒 / 有害物質および成分					
パーツ名	鉛 (Pb)	水銀 (Hg)	カドミウム (Cd)	六価クロム (CR(VI))	ポリ臭化ビフェニル (PBB)	ポリ臭化ジフェニルエーテル(PBDE)
PCB	X	0	0	0	0	0
金属パーツ	X	0	0	0	0	0
プラスチックパーツ	0	0	0	0	0	0
スピーカー	X	0	0	0	0	0
ケーブル	X	0	0	0	0	0
この表は SJ/T 11364 の規定に従って作成されています。						
O: このパーツに使用されているすべての均質物質に含まれている当該有毒 / 有害物質が、GB/T 26572 の制限要件を下回っていることを示します。 X: このパーツに使用されている 1 種類以上の均質物質に含まれている当該有 毒 / 有害物質が、GB/T 26572 の制限要件を上回っていることを示します。						

充電時の温度範囲： 0° C – 45° C

バッテリー使用時の温度範囲: -20° C – 60° C

EC REP

C&E Connection E-Commerce (DE) GmbH
Add.: Zum Linnegraben 20, 65933, Frankfurt am Main, Germany
Tel. +4906927246648
E-Mail: info@ce-connection.de

FR

CONSIGNES DE SÉCURITÉ IMPORTANTES

Veuillez lire et conserver toutes les instructions de sécurité et d'utilisation.

AVERTISSEMENTS/PRÉCAUTIONS

- NE PAS utiliser le casque à un volume élevé pendant une période prolongée.
  –Pour éviter les dommages auditifs, utilisez votre casque à un niveau de volume confortable et modéré.
  –Baissez le volume de votre appareil avant de placer le casque dans/sur vos oreilles, puis augmentez progressivement le volume jusqu'à ce que vous atteigniez un niveau d'écoute confortable.
- NE PAS utiliser votre casque en conduisant pour des appels téléphoniques ou à toute autre fin.
- NE PAS utiliser le casque Blutooth activée à tout moment. L'incapacité d'entendre les sons environnants peut présenter un danger pour vous-même ou pour les autres, par exemple lorsque vous faites du vélo ou marchez dans ou à proximité de la circulation, d'un chantier de construction ou d'une voie ferrée, etc.
  –Retirez le casque ou l'utilisez avec la fonction antibruit désactivée et réglez le volume pour vous assurer d'entendre les sons environnants, y compris les alarmes et les signaux d'avertissement.
  –Soyez conscient de la façon dont les sons sur lesquels vous comptez comme rappels ou avertissements peuvent varier en nature lorsque vous l'utilisez .
- NE PAS utiliser le casque s'il émet un bruit fort inhabituel. Si cela se produit, éteignez le casque et contactez le service client OneOdio.

- Retirez immédiatement le casque si vous ressentez une sensation de chaleur ou une perte de son.
- NE PAS utiliser d'adaptateurs de téléphone portable pour connecter du casque aux prises de siège d'avion, car cela pourrait entraîner des blessures ou des dommages matériels dus à une surchauffe.

- NE PAS utiliser le casque comme celui de communication pour l'aviation, sauf en cas d'urgence.
  –Aucun son entrant ne sera entendu avec une batterie déchargée ou mal installée. Cela pourrait entraîner des communications manquées lors du pilotage d'un aéronef.
  –Des niveaux de bruit ambiant extrêmement forts communs à de nombreux avions à hélice peuvent nuire à votre capacité à recevoir les communications audio entrantes, en particulier pendant le décollage et la montée.
  –Le casque n'est pas conçu pour les conditions de bruit, d'altitude, de température ou d'autres conditions environnementales courantes dans aéronefs non commerciaux, entraînant une interférence possible avec les communications critiques.

Contient de petites pièces pouvant présenter un risque d'étouffement. Ne convient pas aux enfants de moins de 3 ans.

Ce produit contient un matériau magnétique. Consultez votre médecin pour savoir si cela pourrait affecter votre dispositif médical implantable.

- Pour réduire le risque d'incendie ou de choc électrique, n'exposez PAS ce produit à la pluie, aux liquides ou à l'humidité.

- NE PAS apporter de modifications non autorisées à ce produit.

- Utilisez ce produit uniquement avec une alimentation électrique approuvée par une agence qui répond aux exigences réglementaires locales (ex, UL, CSA, VDE, CCC).

- NE PAS exposer les produits contenant des piles à une chaleur excessive (ex, lors d'un stockage à la lumière directe du soleil, au feu ou autre).

INFORMATIONS RÉGLEMENTAIRES

NOTICE: Cet équipement a été testé et déclaré conforme aux limites d'un appareil numérique de classe B, conformément à la partie 15 des règles de la FCC.
Ces limites sont conçues pour fournir une protection raisonnable contre les interférences nuisibles dans une installation résidentielle. Cet équipement génère, utilise et peut émettre de l'énergie radiofréquence et, s'il n'est pas installé et utilisé conformément aux instructions, peut provoquer des interférences nuisibles aux communications radio.
Cependant, il n'y a aucune garantie que des interférences ne se produiront pas dans une installation particulière. Si cet équipement provoque des interférences nuisibles à la réception de la radio ou de la télévision, ce qui peut être déterminé en éteignant et en rallumant l'équipement, l'utilisateur est encouragé à essayer de corriger l'interférence par une ou plusieurs des mesures suivantes:

- Réorienter ou déplacer l'antenne de réception.

- Augmenter la séparation entre l’équipement et le récepteur.

- Branchez l'équipement dans une prise sur un circuit différent de celui auquel le récepteur est connecté.

- Consultez le revendeur ou un technicien radio/TV expérimenté pour obtenir de l'aide.

  Les changements ou modifications non expressément approuvés par YI ZHAO (SHENZHEN) CO., LIMITED pourraient annuler le droit de l'utilisateur à utiliser cet équipement.

  Cet appareil est conforme à la partie 15 des règles de la FCC et aux normes RSS exemptes de licence d'Industrie Canada. Son fonctionnement est soumis aux deux conditions suivantes : (1) Cet appareil ne doit pas causer d'interférences nuisibles, et (2) Cet appareil doit accepter toute interférence reçue, y compris
  des interférences pouvant provoquer un fonctionnement indésirable. Cet appareil est conforme à la FCC et à l'industrie
  Limites d'exposition aux rayonnements du Canada établies pour la population générale. Il ne doit pas être co-localisé ou fonctionner en conjonction avec une autre antenne ou émetteur.
  Répond aux exigences IMDA.

CAM ICES-3 (B)ZMMB-3(B)

Règlement de gestion des appareils à radiofréquence de faible puissance

Article XII
Selon le « Management Regulation for Low-Power Radio-Frequence Devices » sans l'autorisation accordée par la NCC, tout la compagnie, l'entreprise ou l'utilisateur n'est pas autorisé à modifier la fréquence, à améliorer la puissance de transmission ou à modifier les caractéristiques d'origine ainsi que les performances à une faible puissance approuvée
appareils à radiofréquence.

Article XIY
Les dispositifs à radiofréquence de faible puissance ne doivent pas influencer la sécurité des aéronefs et interférer avec les communications légales ; S'il est trouvé, l'utilisateur doit cesser immédiatement de fonctionner jusqu'à ce qu'aucune interférence ne soit obtenue. Lesdites communications légales désignent les communications radio exploitées conformément à la Loi sur les télécommunications.
Les appareils à radiofréquence de faible puissance doivent être sensibles aux interférences des communications légales ou des appareils rayonnés par ondes radio ISM.
NE PAS essayer de retirer la batterie lithium-ion rechargeable de ce produit. Contactez votre revendeur Oneodio local ou un autre professionnel qualifié pour le retrait.

YI ZHAO (SHENZHEN) CO., LIMITED. par la présente déclare que ce produit est conforme aux exigences essentielles et aux autres dispositions pertinentes de la directive 2014/53/UE et à toutes les autres exigences applicables de la directive européenne. La déclaration de conformité complète se trouve sur: **www.oneodio.com**

Pour Europe:
Bande de fréquence de fonctionnement 2400 à 2483.5 MHz:
Bluetooth: Puissance de transmission maximale inférieure à 20dBm EIRP.

Veuillez jeter les piles usagées correctement, conformément aux réglementations locales. Ne pas incinérer.

INFORMATIONS RÉGLEMENTAIRES

Ce symbole signifie que le produit ne doit pas être jeté avec les ordures ménagères et doit être remis à un centre de collecte approprié pour recyclage. Une élimination et un recyclage appropriés contribuent à protéger les ressources naturelles, la santé humaine et l'environnement. Pour plus d'informations sur l'élimination et le recyclage de ce produit, contactez votre municipalité locale, le service d'élimination ou le magasin où vous avez acheté ce produit.

Le retrait de la batterie lithium-ion rechargeable de ce produit ne doit être effectué que par un professionnel qualifié.
Veuillez contacter votre revendeur OneOdio local ou consultez https://**www.oneodio.com** pour plus d'informations.

BC

Mames et contenu des substances ou éléments toxiques ou dangereux						
	Substances et éléments toxiques ou dangereux					
Nom de la pièce	Plomb (Pb)	Mercure (Hg)	Cadmium (Cd)	Hexavalent (CR(VI))	Biphényle polybromé (PBB)	Polybromodiphényléther (PBDE)
PCBs	X	0	0	0	0	0
Pieces en metal	X	0	0	0	0	0
Pièces en plastique	0	0	0	0	0	0
haut-parleur	X	0	0	0	0	0
Câbles	X	0	0	0	0	0
Ce tableau est préparé conformément aux dispositions de SJ/T 11364.						
O: Indique que cette substance toxique ou dangereuse contenue dans tous les matériaux homogènes de cette pièce est inférieure à la limite requise par GB/T 26572. X: Indique que cette substance toxique ou dangereuse contenue dans au moins l'un des matériaux homogènes utilisés pour cette pièce est au-dessus de l'exigence limite de GB/T 26572.						

Plage de température de charge: 0° C – 45° C

Plage de température de décharge: -20° C – 60° C

EC REP

C&E Connection E-Commerce (DE) GmbH
Add.: Zum Linnegraben 20, 65933, Frankfurt am Main, Germany
Tel. +4906927246648
E-Mail: info@ce-connection.de

Fabricant: YI ZHAO (SHENZHEN) CO., LIMITED
Add.: 6th Floor, T3 Creative Building, Shenzhen Colorful Huiwei Cuitural And Creative Expo City, No. 5010 Baoan Avenue, Caowei Community, Hangcheng Street, Baoan District, Shenzhen.

ES

INSTRUCCIONES DE SEGURIDAD IMPORTANTES

Lea y guarde todas las instrucciones de uso y seguridad.

ADVERTENCIAS / PRECAUCIONES

- NO use los auriculares a un volumen alto durante cualquier período prolongado.
  - Para evitar daños auditivos, use su cabeza teléfonos a un cómodo, moderadonivel de volumen.
  - Baje el volumen de su dispositivo antes colocando los auriculares en sus oídos luego suba el volumen gradualmente hasta llegar un nivel de escucha cómodo.

- NO use sus auriculares mientras conduce para llamadas telefónicas o para cualquier otro propósito.

- NO use los auriculares en ningún momento, ya que la incapacidad para escuchar los sonidos circundantes puede representar un peligro para usted o para los demás, por ejemplo, al andar en bicicleta o caminar en o cerca del tráfico, un sitio de construcción o ferrocarril, etc.
  - Quítese los auriculares para asegurarse de que puede escuchar los sonidos del entorno, incluidas las alarmas y las señales de advertencia.
  - Tenga en cuenta cómo los sonidos en los que confía como recordatorios o advertencias pueden variar en carácter al usar los auriculares.

- NO use los auriculares si emiten un ruido fuerte inusual. Si esto sucede, apague los auriculares y comuníquese con el servicio al cliente de OneOdio.

- Quítese los auriculares inmediatamente si experimenta una sensación de calor o pérdida de audio.

- NO utilice adaptadores de teléfono móvil para conectar auriculares a las tomas de los asientos del avión, ya que esto podría provocar lesiones o daños a la propiedad debido al sobrecalentamiento.

- NO use los audífonos como audífonos para comunicaciones de aviación excepto en caso de emergencia.
  - No se escuchará ningún audio entrante con una batería descargada o instalada incorrectamente. Esto podría resultar en la posibilidad de comunicaciones perdidas al pilotar una aeronave.
  - Los niveles de ruido ambiental extremadamente altos, comunes a muchas aeronaves propulsadas por hélice, pueden afectar su capacidad para recibir comunicaciones de audio entrantes, especialmente durante el despegue y el ascenso.
  - Los auriculares no están diseñados para condiciones de ruido, altitud, temperatura u otras condiciones ambientales comunes en aeronaves no comerciales, lo que da como

Contiene piezas pequeñas que pueden representar un peligro de asfixia. No apto para niños menores de 3 años.

Este producto contiene material magnético. Consulte a su médico sobre si esto podría afectar su dispositivo médico implantable.

- Para reducir el riesgo de incendio o descarga eléctrica, NO exponga este producto a la lluvia, líquidos o humedad.

- NO realice alteraciones no autorizadas a este producto.

- Utilice este producto solo con una fuente de alimentación aprobada por una agencia que cumpla con los requisitos reglamentarios locales (por ejemplo, UL, CSA, VDE, CCC).

- No exponga productos que contengan baterías a un calor excesivo (por ejemplo, si se almacenan bajo la luz solar directa, fuego o similares).

INFORMACIÓN REGLAMENTARIA

NOTA: Este equipo ha sido probado y encontrado para cumplir con los límites de una clase B digital dispositivo, de conformidad con la Parte 15 de las Reglas de la FCC.
Estos límites están diseñados para proporcionar una protección razonable contra interferencias perjudiciales en una instalación residencial. Este equipo genera, usa y puede irradiar energía de radiofrecuencia y, si no se instala y usa de acuerdo con las instrucciones, puede causar interferencias dañinas en las comunicaciones por radio.

- Reorientar o reubicar la antena receptora.

- Aumente la separación entre el equipo y el receptor.

- Conecte el equipo a una toma de corriente en un circuito diferente al que está conectado el receptor.

- Consulte con el distribuidor o con un técnico de radio / TV experimentado para obtener ayuda.

Los cambios o modificaciones no aprobados expresamente por YI ZHAO (SHENZHEN) CO., LIMITED. podría anular la autoridad del usuario para operar este equipo.

Este dispositivo cumple con la parte 15 de las normas de la FCC y con los estándares RSS exentos de licencia de Industry Canada. El funcionamiento está sujeto a las dos condiciones siguientes: (1) Este dispositivo no puede causar interferencias perjudiciales y (2) este dispositivo debe aceptar cualquier interferencia recibida, incluidas las interferencias que puedan provocar un funcionamiento no deseado.
Este dispositivo cumple con los límites de exposición a la radiación de la FCC y de Industry Canada establecidos para la población en general. No debe ubicarse ni funcionar junto con ninguna otra antena o transmisor.
Cumple con los requisitos de IMDA.

CAN ICES-3(B)/NNB-3(B)

Regulación de Gestión para dispositivos de radiofrecuencia de baja potencia

Articulo XII

De acuerdo con el "Reglamento de gestión para dispositivos de radiofrecuencia de baja potencia" sin el permiso otorgado por la NCC, ninguna empresa, empresa o usuario puede cambiar la frecuencia, mejorar la potencia de transmisión o alterar las características originales, así como el rendimiento a un nivel bajo aprobado. dispositivos de radiofrecuencia de potencia.

Articulo XIV

Los dispositivos de radiofrecuencia de baja potencia no influirán en la seguridad de la aeronave ni interferirán en las comunicaciones legales; Si lo encuentra, el usuario debe dejar de operar inmediatamente hasta que no se logre ninguna interferencia. Dichas comunicaciones legales significa comunicaciones de radio operadas de conformidad con la Ley de Telecomunicaciones.
Los dispositivos de radiofrecuencia de baja potencia deben ser susceptibles a la interferencia de comunicaciones legales o dispositivos de ondas de radio ISM radiadas.
NO intente quitar la batería de iones de litio recargable de este producto. Comuníquese con su distribuidor local de Oneodio u otro profesional calificado para que lo retiren.

YI ZHAO (SHENZHEN) CO., LIMITADO. declara por la presente que este producto cumple con los requisitos esenciales y otras disposiciones relevantes de la Directiva 2014/53 / UE y todos los demás requisitos de la directiva de la UE aplicables. La declaración de conformidad completa se puede encontrar en: **www.oneodio.com**

Para Europa:
Banda de frecuencia de funcionamiento 2400 a 2483,5 MHz:
Bluetooth: Potencia máxima de transmisión inferior a 20 dBm EIRP.

Deseche correctamente las baterías usadas, siguiendo las normativas locales. No incinere.

INFORMACIÓN REGLAMENTARIA

Este símbolo significa que el producto no debe desecharse como basura doméstica y debe entregarse en una instalación de recolección adecuada para su reciclaje. La eliminación y el reciclaje adecuados ayudan a proteger los recursos naturales, la salud humana y el medio ambiente. Para obtener más información sobre la eliminación y el reciclaje de este producto, comuníquese con su municipio local, el servicio de eliminación o la tienda donde compró este producto.

La extracción de la batería de iones de litio recargable de este producto solo debe realizarla un profesional calificado.
Póngase en contacto con su distribuidor local de OneOdio o visite https://**www.oneodio.com** para obtener más información.

BC

Mames y contenido de sustancias o elementos tóxicos o peligrosos						
	Sustancias y Elementos Tóxicos o Peligrosos					
Nombre de la pieza	Plomo (Pb)	Mercurio (Hg)	Cadmio (Cd)	Hexavalente (CR(VI))	Bifenilo polibromado (PBB)	Difeniléter polibromado (PBDE)
PCBs	X	0	0	0	0	0
Partes de metal	X	0	0	0	0	0
Partes plásticas	0	0	0	0	0	0
Orador	X	0	0	0	0	0
Cables	X	0	0	0	0	0
Esta tabla está preparada de acuerdo con las disposiciones de SJ / T 11364.						
O: Indica que esta sustancia tóxica o peligrosa contenida en todos los materiales homogéneos para esta parte está por debajo del requisito límite de GB / T 26572. X: Indica que esta sustancia tóxica o peligrosa contenida en al menos uno de los materiales homogéneos utilizados para esta						

Rango de temperatura de carga: 0° C – 45° C

Rango de temperatura de descarga: -20° C – 60° C

EC REP

C&E Connection E-Commerce (DE) GmbH
Add.: Zum Linnegraben 20, 65933, Frankfurt am Main, Germany
Tel. +4906927246648
E-Mail: info@ce-connection.de

Fabricant: YI ZHAO (SHENZHEN) CO., LIMITED
Add.: 6th Floor, T3 Creative Building, Shenzhen Colorful Huiwei Cuitural And Creative Expo City, No. 5010 Baoan Avenue, Caowei Community, Hangcheng Street, Baoan District, Shenzhen.

UK Declaration of Conformity
Hereby, YI ZHAO (SHENZHEN) CO., LIMITED declares that the product type Y80B is in compliance with following Directives: Radio Equipment Regulations 2017, Electrical Equipment (Safety) Regulations 2016 and The Restriction of the Use of Certain Hazardous Substances in Electrical and Electronic Equipment Regulations 2012. The full text of the UK declaration of conformity is available at the following internet address:www.oneodio.com
info@oneodio.com

1. Use careful with the earphone maybe possible excessive sound pressure from earphones and headphones can cause hearing loss.

2. Caution: risk of explosion if battery is replaced by an incorrect type. Dispose of used batteries according to the instructions.

3. The device complies with RF specifications when the device used at 0mm form your body.

Manufacturer's Name: YI ZHAO (SHENZHEN) CO., LIMITED
Product: Wireless headphone
Model number: A70

FCC Warning

This device complies with part 15 of the FCC Rules. Operation is subject to the following two conditions:(1) This device may not cause harmful interference, and (2) this device must accept any interference received, including interference that may cause undesired operation.

Any Changes or modifications not expressly approved by the party responsible for compliance could void the user's authority to operate the equipment.

This equipment has been tested and found to comply with the limits for a Class B digital device, pursuant to part 15 of the FCC Rules. These limits are designed to provide reasonable protection against harmful interference in a residential installation. This equipment generates uses and can radiate radio frequency energy and, if not installed and used in accordance with the instructions, may cause harmful interference to radio communications. However, there is no guarantee that interference will not occur in a particular installation. If this equipment does cause harmful interference to radio or television reception, which can be determined by turning the equipment off and on, the user is encouraged to try to correct the interference by one or more of the following measures:

- Reorient or relocate the receiving antenna.
- Increase the separation between the equipment and receiver.
- Connect the equipment into an outlet on a circuit different from that to which the receiver is connected.
- Consult the dealer or an experienced radio/TV technician for help.

The device has been evaluated to meet general RF exposure requirement. The device can be used in portable exposure condition without restriction.