惠州启泰电子科技有限公司

Huizhou Qitai Electronic Technology Co., LTD

SPECIFICATIONS SHEET

规 格 图 面

CUSTOMER： 客户	中利冠达
DESCRIPTION： 品名描述	ZLGD-A1-0322
CUSTOMER P/N： 客户品名	
PART NUMBER： 制造商料号	
DATE OF APPLICATION： 提出日期	2024-10-16

ADDRESS： 3rd Floor, No. 181, Mingyue 2nd Road, Shiwan Town, Boluo County, Huizhou city

TELPHONE： 0753-3368681

E-MAIL： 839689578@qq.com

惠州启泰电子科技有限公司

Huizhou Qitai Electronic Technology Co., LTD

History For Revised Specification 规 格 修 订 记 录		CUSTOMER P/N： 客 户 品 名		中利冠达	
		PART NUMBER： 制 造 商 料 号		ZLGD-A1-0322	
Item 项次	DESCRIPTION (Content Or Reason For Changed) 变 更 内 容	Rev. 版本	Cust Rev. 客户版本	Date 日期	Revisor 修订者
1	Initial Release (初版发行)	A0		2024-10-16	陈骏

APPROVED BY 承 认	CHECKED BY 审 查	PREPARED BY 制 作	DATE 日 期	PAGE 页 码
昆子奇		陈骏	2024-5-4	1 of 3

惠州启泰电子科技有限公司

惠州启泰电子科技有限公司

Huizhou Qitai Electronic Technology Co., LTD

Specification 规 格 内 容	CUSTOMER P/N： 客 户 品 名	中利冠达
	PART NUMBER： 制 造 商 料 号	ZLGD-A1-0322

1. DIMENSIONS (外形尺寸)：(Unit: mm)

单位（Unit）：毫米（mm）.

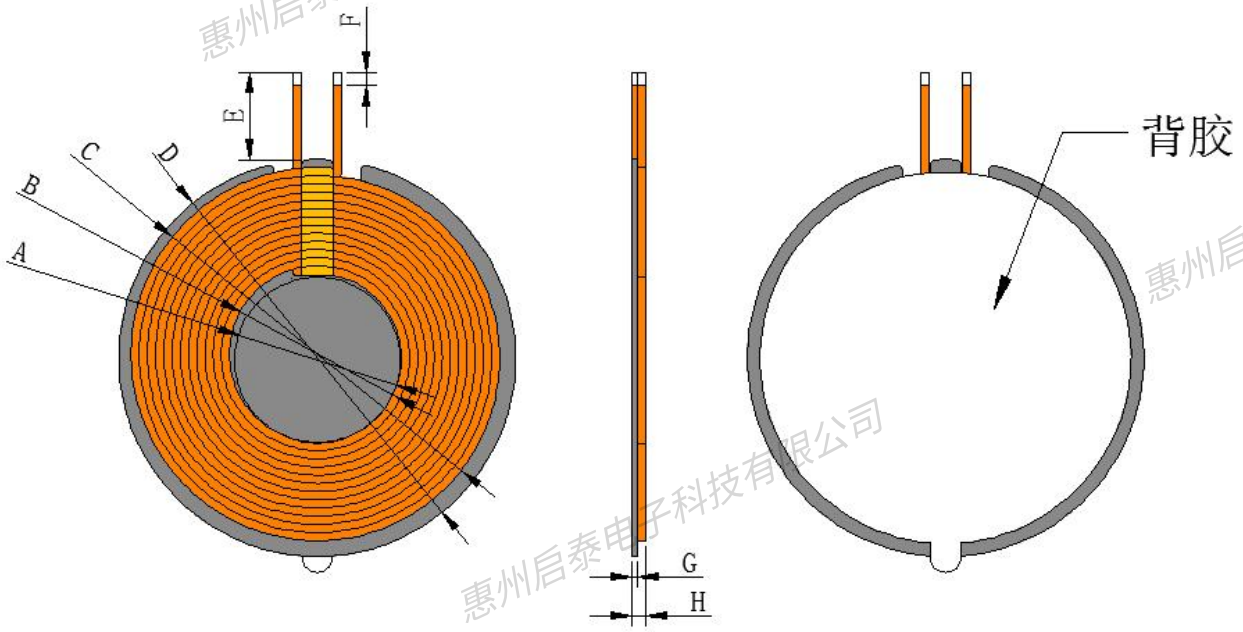

Operation Frequency	100-500KHz
Antenna Type	Loop coil antenna
Antenna gain:	0dBi
We statement that All measurements were performed radiated and therefore additional antenna gain documentation is not required.	

A	B	C	D	E	F	G	H
19.4±0.3	20.5±0.5	39.5±1	42.5±0.5	13±1	2±1	0.8±0.1	2.5max

1. 背胶为白色双面胶。
2. 线圈贴合位置居中。

APPROVED BY 承 认	CHECKED BY 审 查	PREPARED BY 制 作	DATE 日期	PAGE 页 码
昆子有		陈骏	2024-10-16	2 of 3

惠州启泰电子科技有限公司

惠州启泰电子科技有限公司

Huizhou Qitai Electronic Technology Co., LTD

Specification 规 格 内 容	CUSTOMER P/N： 客 户 品 名	中利冠达
	PART NUMBER： 制 造 商 料 号	ZLGD-A1-0322

2. WINDING DETAILS(绕线详细说明)
Coil1

圈数 **Turns**	线径 **Wire Dia**	绕线方式疏/密 **Wdg. Type** **Spred/Close**	绕线方向 **Wdg.Direction**	相交 是/否 **Intersect** **Yes/Not**
11TS	0.08*80P热风自粘线	密绕（Close）	逆绕	是（Yes）

3.工作温度范围0℃至70℃

4. 电气特性（ELECTRICAL CHARACTERISTICS）：

温度 TEMPERATURE:25±10℃,湿度RELATIVE HUMIDITY:65±10%

序号 **NO.**	项目 **ITEM**	端子 TERMINAL	标准 **SPECIFICATION**	测试条件 TEST FREQUENCY	测试仪器 TEST EQUIPMENTS
			Coil 1		
1.	IND	S-F	7.9uh±5%	100kHz/V	UC2906A
2.	Q	S-F	60Min	100kHz/V	UC2906A
3.	DCR	S-F	60mΩMax	100kHz/V	UC2906A

APPROVED BY 承 认	CHECKED BY 审 查	PREPARED BY 制 作	DATE 日期	PAGE 页 码
昆子奇		陈璇	2024-10-16	3 of 3

惠州启泰电子科技有限公司