惠州启泰电子科技有限公司

Huizhou Qitai Electronic Technology Co., LTD

SPECIFICATIONS SHEET

规 格 图 面

CUSTOMER： 客户	中利冠达
DESCRIPTION： 品名描述	三星手表线圈
CUSTOMER P/N： 客户品名	
PART NUMBER： 制造商料号	
DATE OF APPLICATION： 提出日期	2024-7-3

CLASSIFICATION OF SPEC. PRESENTATION. (Tick the relevant box "√") **规 格 图 面 提 出 区 分**

☐ New application 新规格

√ New part is added to accepted specification 新产品规格追加记录

☐ Revision of accepted specification 既存规格图面变更

ACCEPTANCE STAMP (客户受领印)

APPROVAL BY 承 认	CHECK BY 审 查	PREPARE BY 制 作
晁子奇		陈璇

ADDRESS： 3rd Floor, No. 181, Mingyue 2nd Road, Shiwan Town, Boluo County, Huizhou city

TELPHONE： 0752-6668681

E-MAIL： 839689578@qq.com

惠州启泰电子科技有限公司

Huizhou Qitai Electronic Technology Co., LTD

History For Revised Specification 规 格 修 订 记 录		CUSTOMER P/N： 客 户 品 名		中利冠达	
		PART NUMBER： 制 造 商 料 号			
Item 项次	DESCRIPTION (Content Or Reason For Changed) 变 更 内 容	Rev. 版本	Cust Rev. 客户版本	Date 日期	Revisor 修订者
1	Initial Release (初版发行)	A0		2024-7-3	陈骏

APPROVED BY 承 认	CHECKED BY 审 查	PREPARED BY 制 作	DATE 日 期	PAGE 页 码
晁子奇		陈骏	2024-7-3	1 of 3

惠州启泰电子科技有限公司

Huizhou Qitai Electronic Technology Co., LTD

Specification 规 格 内 容	CUSTOMER P/N： 客 户 品 名	中利冠达
	PART NUMBER： 制 造 商 料 号	

1. DIMENSIONS (外形尺寸)：(Unit: mm)

单位（Unit）：毫米（mm）

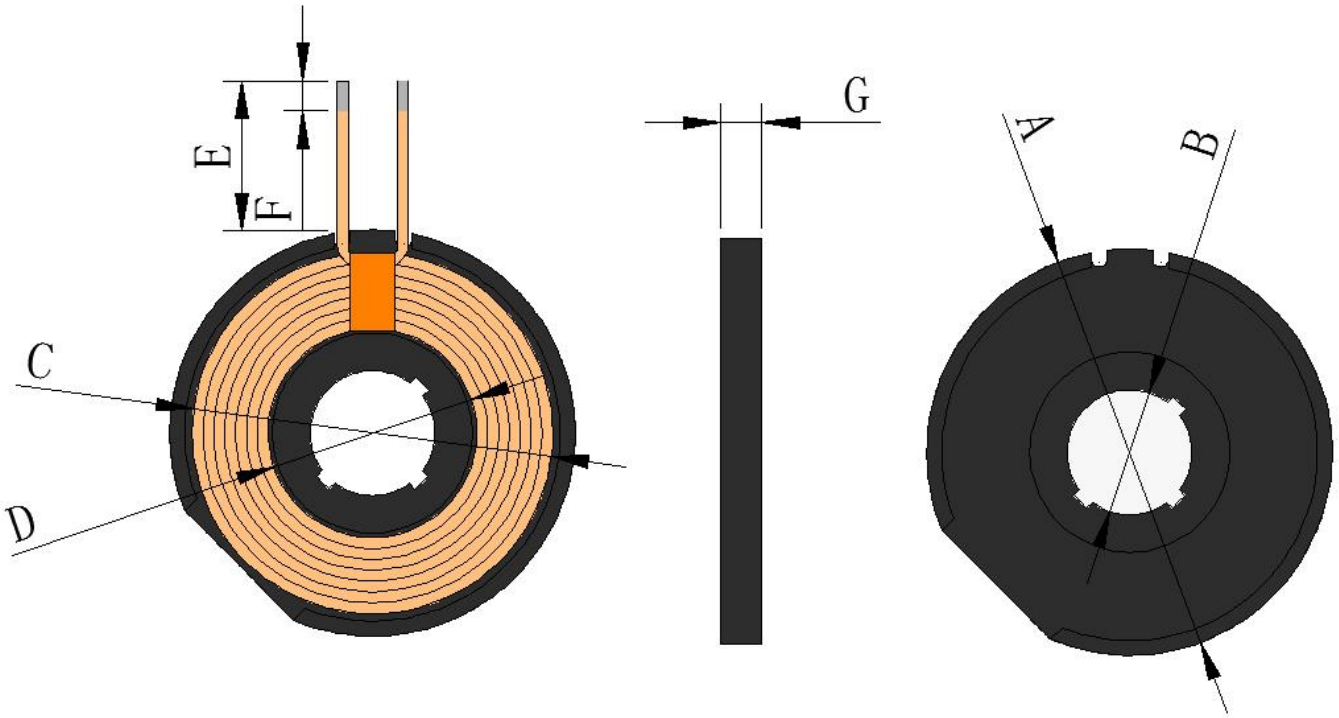

A	B	C	D	E	F	G	
27±1	8±0.5	22±1	13.5±0.5	12±1	2±1	2.8Max	

1. 隔磁片尺寸27+8+3.0mm Partition size 27+8+=3.0mm
2. 含背胶，不带磁铁。 Contains glue, no magnet

APPROVED BY 承 认	CHECKED BY 审 查	PREPARED BY 制 作	DATE 日期	PAGE 页 码
昆子奇		陈璇	2024-7-3	2 of 3

惠州启泰电子科技有限公司

Huizhou Qitai Electronic Technology Co., LTD

Specification 规 格 内 容	CUSTOMER P/N： 客 户 品 名	中利冠达
	PART NUMBER： 制 造 商 料 号	

2. WINDING DETAILS(绕线详细说明)
Coil1

圈数 **Turns**	线径 **Wire Dia**	绕线方式疏/密 **Wdg. Type** **Spred/Close**	绕线方向 **Wdg.Directio** **n**	层数/每层圈数 **Turns/Layer**
15TS	0.06*65p silk-covered wire	密绕（Close）	双向绕 Bidirectional winding	7TS+8TS

3. 电气特性（**ELECTRICAL CHARACTERISTICS**）：
温度 **TEMPERATURE:25±10℃,湿度RELATIVE HUMIDITY:65±10%**

序号 **NO.**	项目 **ITEM**	端子 TERMINAL	标准 **SPECIFICATION**	测试条件 TEST FREQUENCY	测试仪器 TEST EQUIPMENTS
			Coil 1		
1.	IND	S-F	10.5uH±5%	100kHz/V	UC2906A
2.	Q	S-F	50Min	100kHz/V	UC2906A
3.	DCR	S-F	120mΩMax	100kHz/V	UC2906A

天线增益 Antenna gain:

Operation frequency:	300kHz-350kHz
Antenna Type:	Loop coil Antenna
Antenna gain:	0dBi

APPROVED BY 承 认	CHECKED BY 审 查	PREPARED BY 制 作	DATE 日期	PAGE 页 码
昆子奇		陈璇	2024-7-3	3 of 3