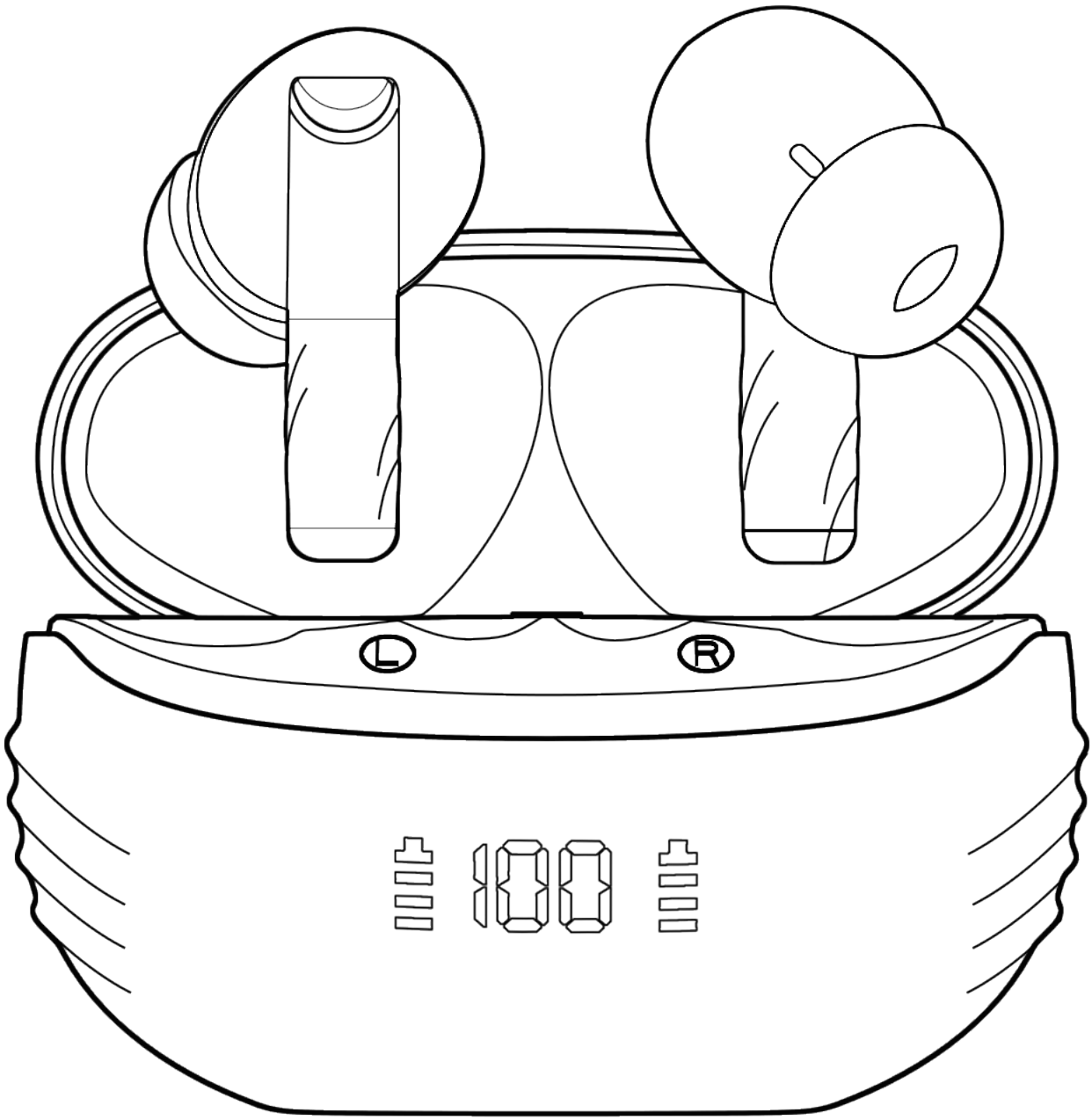

Q16
Wireless Earbuds

Hi-Fi | Sports | Running

English 01-08

Deutsch 09-16

Français 17-24

Italiano 25-32

Español 33-40

Table of Product Contents

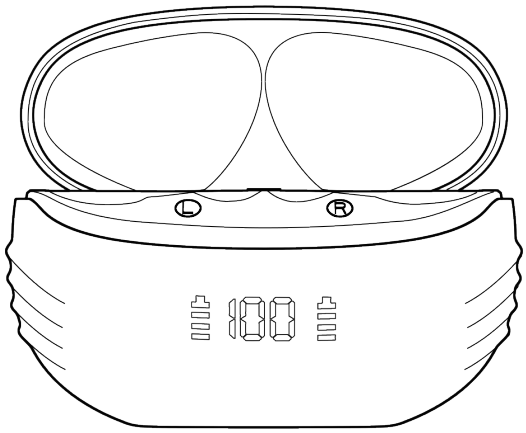

Charging Case*1

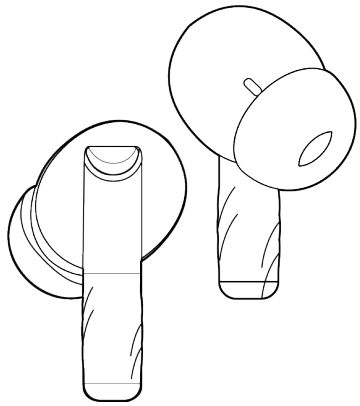

Wireless Earbud*2

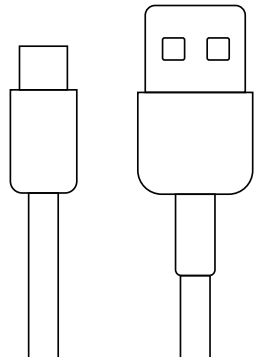

Type-C Charging Cable*1

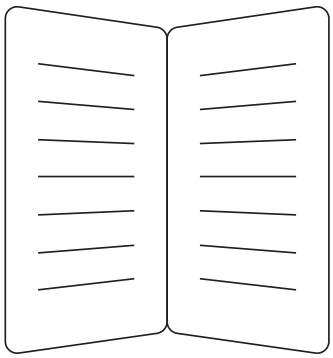

Instruction Book

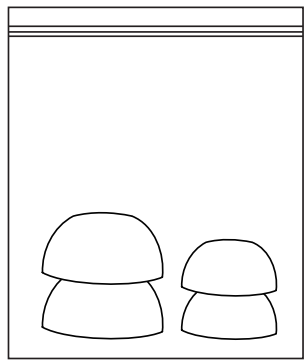

Earbud Tip*4

Product Specification

Bluetooth Version:	5.4
Support:	HFP/A2DP/HSP/AVRCP
Charging Port:	Type-C

Battery life: 6-8 hours of use per full charge of both earbuds
(actual battery life varies with song type and volume requirements)

Charging time: 1.5 hours for earbuds / 2 hours for charging case

Transmission range: 10 meters (without obstacles)

Introduction

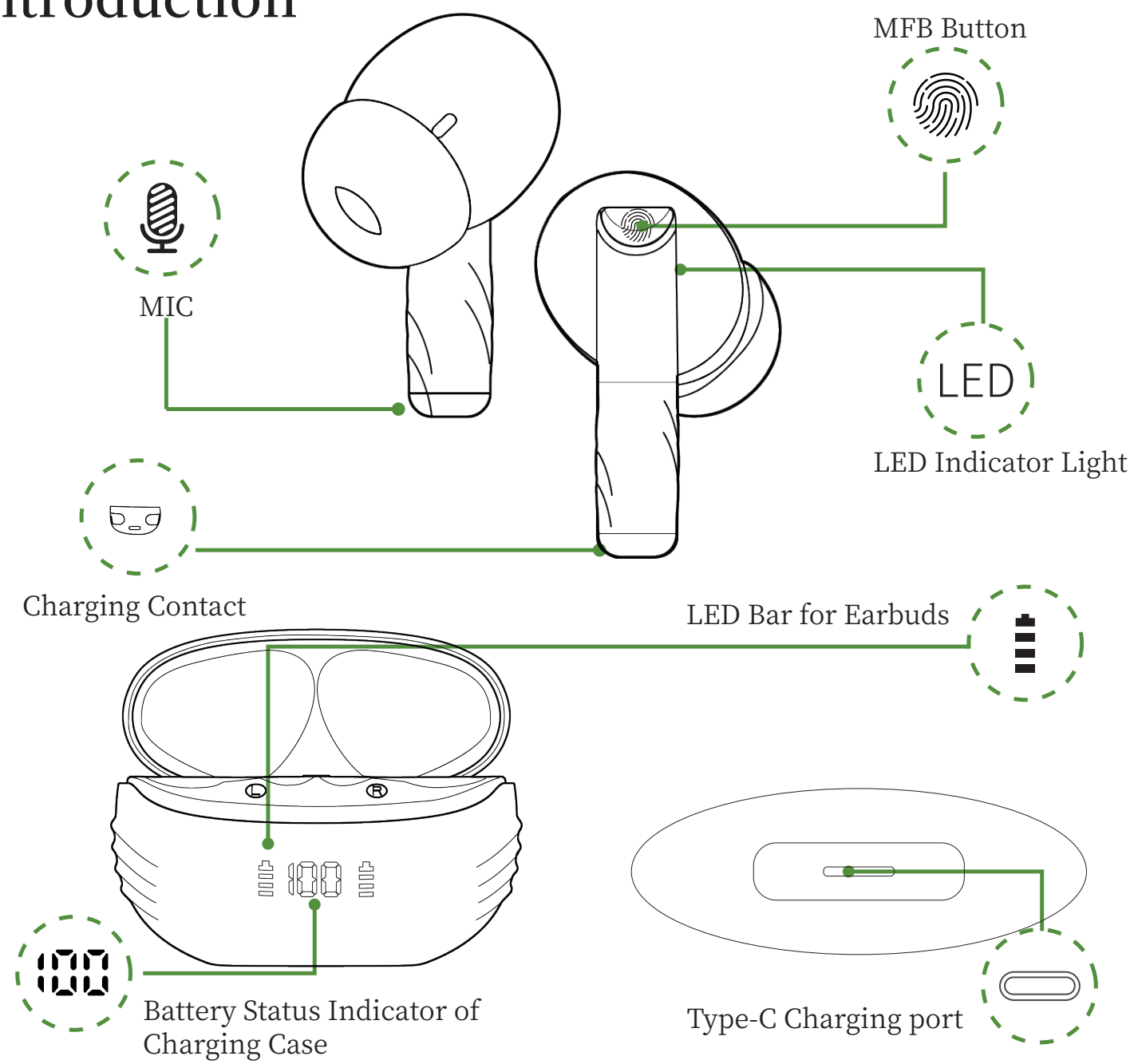

How do I pair two headphones with my phone?

- Please make sure both the earbuds and the charging case are fully charged before first use.
- Step 1

  Take both earbuds out of the charging case and both earbuds will power on and start pairing automatically.[If the earbuds are not connected to your device for more than 5 minutes, the earbuds will automatically turn off. Press the MFB button for about 3 seconds to manually turn on the earbuds when prompted "Power on".

  One earbud will flash a white light, while the other earbud will flash a white light every three seconds, indicating that the wireless earphones have completed pairing.
- Step 2

  Enable the Bluetooth pairing mode on your phone device, search and select "Q16" to connect. (You should hear a voice prompt "Connected" when wearing earbuds).
- If indicator light of earbud is off,it means the phone is connected
- Automatic connection

  By default, the earbuds will connect the last paired phone automatically when power on.

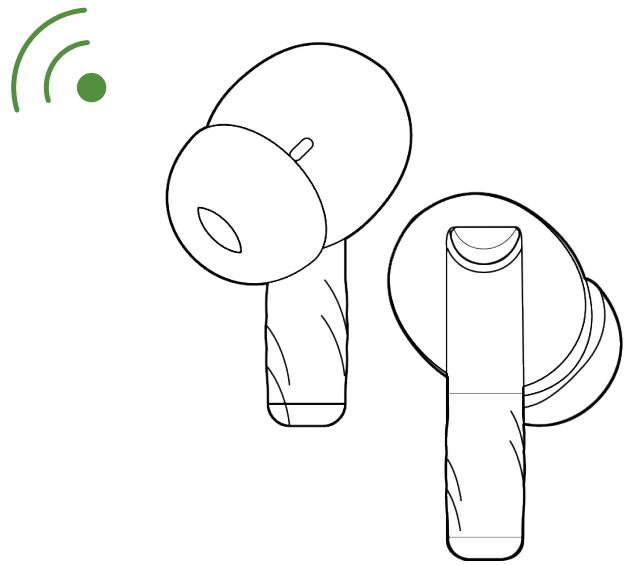

- Prompt

  1. If you have any problem pairing the two earbuds with your phone, put the earbuds back in the charging case and repeat the above steps.
  2. These earbuds can be used not only together, but also individually
     If you want to use single earbud, just take one earbud out of the case and connect it to your phone. or when using two earbuds, manually turn off one earbud or put one back in the charging case and you'll be able to use the other one earbud alone.

Functions

• Telephone Communication

Answer call:	tap once
Hang up:	press and hold the key for 2s
Refuse incoming call:	press and hold the key for 2s

• For Music

Play/pause	tap twice
Previous track	press and hold "L" for 2s
Next track	press and hold "R" for 2s
Activate Siri	quickly tap for three times
Turn down volume	single tap on left earbud
Turn up volume	single tap on right earbud

Charging

- Earbuds Charging

  The earbuds will only be charged when you place them in the charging slots correctly.(You can charge the charging case and the earbuds at the same time, or you can charge the charging case first and then the earbuds.

  The indicator light will show white when charging.

  The charging case will stop charging automatically and the indicator light on earbuds will go out when fully charged.

  When the earbuds are charging in the charging case, the digital display bar of the case will keep blink and turns off when the earphones are fully charged.

- Case Charging

  There is a Type-C usb charging cable in the package, please use it to charge the case directly. During charging, the digital display will flash and display the battery level in real time. When fully charged, the number shows 100.

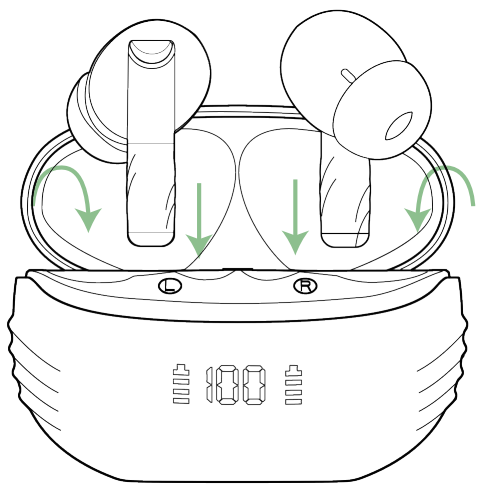

Earbuds Charging

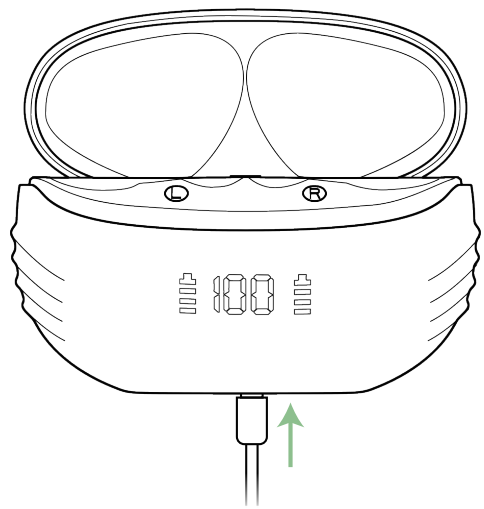

Case Charging

Charging Alerts

- After using it for a long period of time, due to the oxidation of the magnet connector, the earbuds might not be charged or even turned on.
- You can fix this problem by cleaning the magnet connectors on the earbuds and charging case with an alcohol wipe
- Put the earbuds in the charging case, the earbuds will turn off immediately and the charging case will start to charging automatically.
- The earbuds will connect the last paired phone automatically.

Storage and Maintenance

- If the earbuds have not been used for more than 3 months, we recommend that you charge it.
- Please use an charger approved by FCC (Federal Communications Commission).
- Do not dissemble the earbuds.
- Children aged 12 and under require adult supervision.
- Do not expose the earbuds to high or low temperatures, and do not use the earbuds during a thunderstorm.
- Avoid free fall or violent shock to the device. Keep the device away from sources of fire and do not place the device in water.

Frequently Asked Questions

Q : Why don't these earbuds pair with my phone?

A : Make sure the earbuds are fully charged and powered on.

Make sure your phone's Bluetooth is enabled

If there is no problem with the two points stated above, turn off the powered-on earbuds after 5 continuous and quick clicks.

Put them back into the charging case and close the lip, wait for 1 minute, then open the charging case and reconnect the earbuds to the phone.

Q : Why does the music cut in or out?

A : First, keep the earbuds no more than 10m away from your phone (no obstacles).

If the distance is less than 10m, follow these steps:

1. Put the earbuds back into the case and close the lid, manually click "forget the Q16" on your phone
2. After 10 seconds, open the charging case and reconnect these earbuds with your phone

Q : Why the earbuds still won't be charged or disconnect from the phone after I put them in the case and close the lid?

A : Make sure the charging case is not in a low battery state.
If the charging case is in a low battery state, the earbuds will neither be charged nor disconnected.
In this case, please use a type-c charging cable to fully charge the case.

Q : Are these earbuds sweat- and water-resistant?

A : These earbuds are sweatproof and IPX7 waterproof. For electronics, we do not recommend submerging the earbuds in water. The earphones are not resistant to hot water, and water vapor will enter the earphones and damage the components.

For more detailed product FAQs, please contact our customer service.

Activation & Warranty

Permanent replacement of damaged, defective item or missing components. Please activate via email below within 15 days. amazon.seller9966@gmail.com

DE

Verpackungsliste

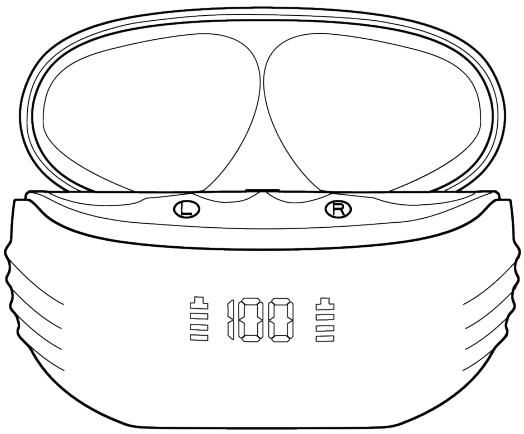

Ladebehälter*1

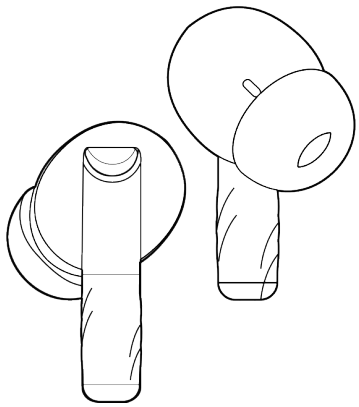

Kabellose Kopfhörer *2

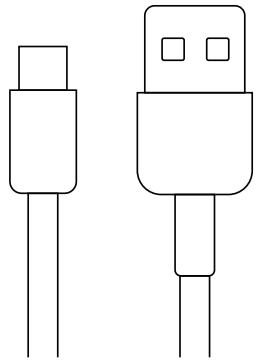

Typ-C-Ladekabel*1

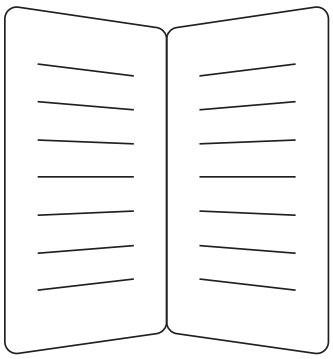

Benutzerhandbuch

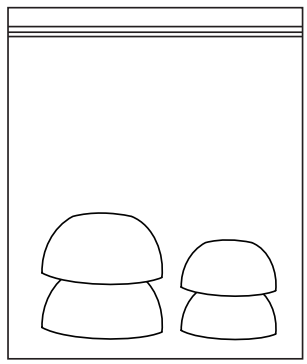

Ohrenkappen *4

Kopfhörer-Parameter

Bluetooth-Version:	5.4
Unterstützung:	HFP/A2DP/HSP/AVRCP
Ladeanschluss:	Typ-C

Lebensdauer der Batterie: Die doppelten Kopfhörer können bei voller Aufladung jeweils 6-8 Stunden lang verwendet werden
(die tatsächliche Nutzungsdauer hängt von der Art des Liedes und der Lautstärke ab)

Aufladezeit: 1.5 Stunden für Kopfhörer/ 2 Stunden für den Ladebehälter

Übertragungsreichweite: 10 m (barrierefrei)

Übersicht

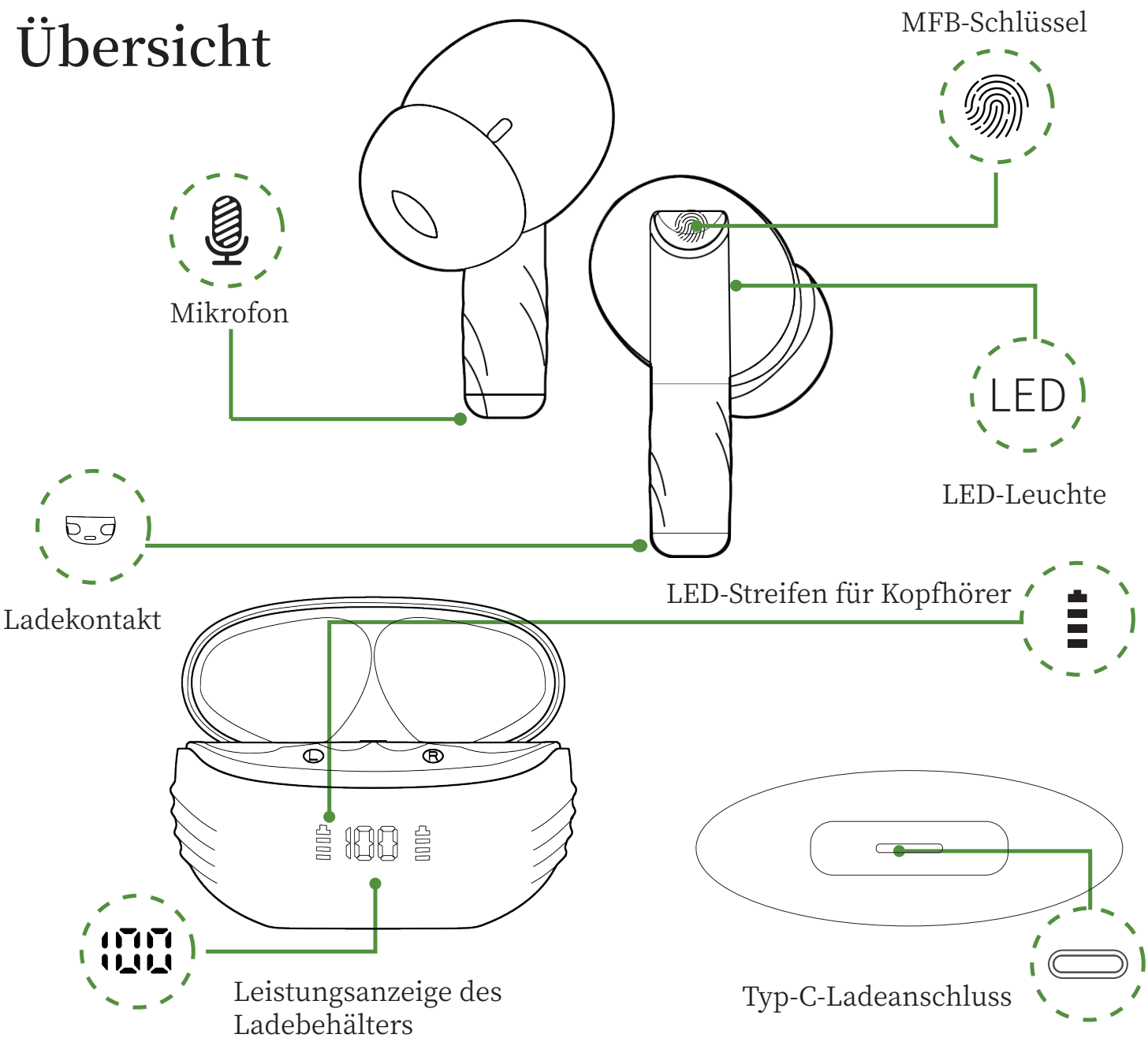

Wie kopple ich die Doppel-Kopfhörer mit meinem Mobiltelefon?

- Vergewissern Sie sich, dass die Kopfhörer und der Ladebehälter vor der ersten Verwendung vollständig aufgeladen sind.
- Schritt 1

  Beim Entnehmen der beiden Kopfhörer aus dem Ladebehälter werden sie automatisch eingeschaltet und miteinander gekoppelt. (Wenn die Kopfhörer nach mehr als 5 Minuten nicht mit Ihrem Gerät verbunden sind, schalten sie sich automatisch aus.)
  Drücken Sie die MFB-Taste etwa 3 Sekunden lang und schalten Sie die Kopfhörer manuell ein, sobald die Aufforderung „Einschalten“ erscheint.
  Ein Ohrhörer blinkt mit einem weißen Licht, während der andere Ohrhörer alle drei Sekunden mit einem weißen Licht blinkt. Dies zeigt an, dass die kabellosen Kopfhörer erfolgreich gekoppelt wurden.
- Schritt 2

  Schalten Sie die Bluetooth-Einstellung Ihres Mobiltelefons ein, suchen und wählen Sie "Q16", um eine Verbindung herzustellen. (Beim Tragen der Kopfhörer sollte die Sprachansage „Connected“ ertönen.)
- Wenn die Anzeigelampe der Kopfhörer nicht leuchtet, bedeutet dies, dass sie mit Ihrem Mobiltelefon verkoppelt sind

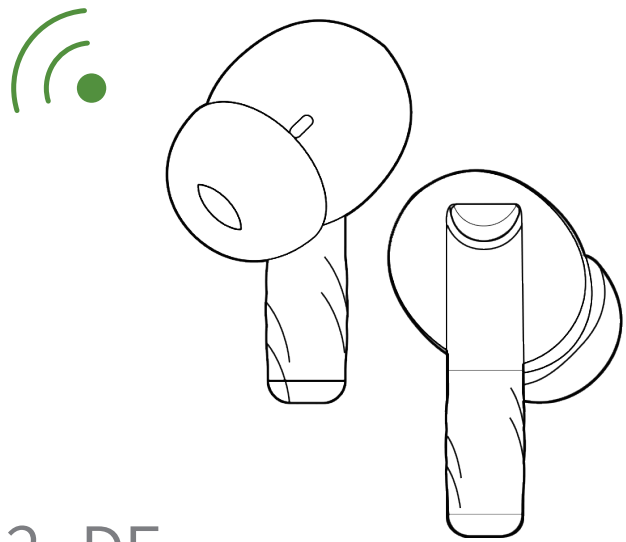

- Automatisches Wiederherstellen der Verbindung

  Standardmäßig verbinden sich die Kopfhörer beim Einschalten nach der ersten erfolgreichen Verbindung erneut mit dem letzten Gerät

- Tipps

  1. Falls Probleme bei der Kopplung der beiden Kopfhörer mit Ihrem Mobiltelefon auftreten, legen Sie die Kopfhörer bitte wieder in den Ladebehälter und wiederholen Sie die obengenannten Schritte.
  2. Diese Kopfhörer können nicht nur zusammen, sondern auch einzeln verwendet werden. Wenn Sie Sie im Einzelmodus verwenden möchten, nehmen Sie einfach einen Kopfhörer aus dem Ladebehälter und schließen ihn an Ihr Mobiltelefon an. Wenn Sie den Doppelmodus verwenden, schalten Sie einen Kopfhörer manuell aus oder legen Sie einen Kopfhörer zurück in den Ladebehälter, und Sie können den anderen Kopfhörer im Einzelmodus verwenden.

Funktion

• Gespräch

Das Mobiltelefon beantworten:	Klicken Sie einmal
Auflegen des Anrufs:	2 Sek langdrücken
Ablehnen des Anrufs:	2 Sek langdrücken

• Musik hören

Wiedergabe/Pause:	Doppelklicken
Vorheriger Titel:	„L“ für 2 Sek langdrücken
Nächster Titel:	„R“ für 2 Sek langdrücken
Siri aktivieren:	Klicken Sie dreimal schnell
Die Lautstärke verringern:	Klicken Sie einmal auf das linke Ohrun
Die Lautstärke erhöhen:	Klicken Sie einmal auf das rechte Ohr

Aufladen

- Kopfhörer aufladen

  Der Ladevorgang beginnt erst, wenn Sie die Kopfhörer ordnungsgemäß in den Ladebehälter einsetzen. (Sie können den Ladebehälter und die Kopfhörer gleichzeitig aufladen oder zuerst den Ladebehälter und dann die Kopfhörer aufladen.

  Die LED-Lampen der Kopfhörer leuchten Weiß, wenn sie geladen werden

  Nach dem Aufladen wird der Ladevorgang automatisch beendet und die LED-Leuchte der Kopfhörer erlischt)

  Wenn die Kopfhörer in den Ladebehälter geladen werden, blinkt der digitale Anzeigebalken des Ladebehälters ständig, und schaltet sich aus, wenn das Headset vollständig aufgeladen ist..

- Ladebehälter aufladen

  In der Verpackung befindet sich ein Typ-C-USB-Ladekabel. Bitte verwenden Sie es, um den Ladebehälter direkt aufzuladen. Während des Ladevorgangs blinkt die Digitalanzeige und zeigt die Batterieleistung in Echtzeit an. Wenn der Ladebehälter vollgeladen ist, wird die Zahl 100 angezeigt.

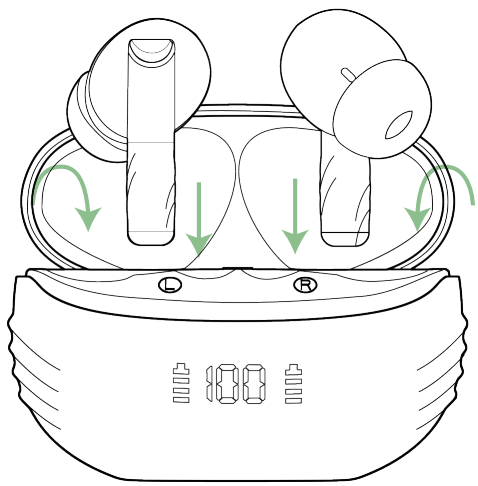

Kopfhörer aufladen

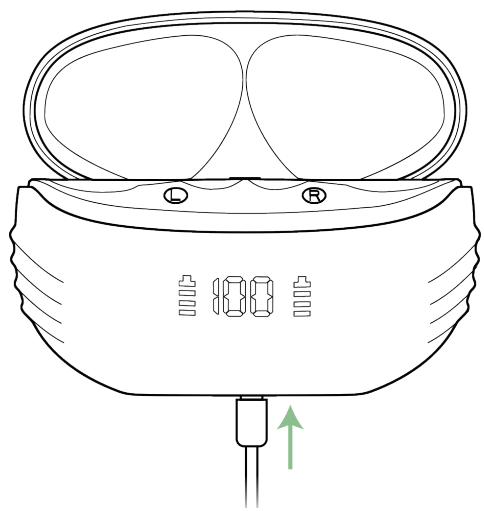

Ladebehälter aufladen

Aufladehinweis ⓘ

- Nach längerem Gebrauch können die Kopfhörer aufgrund der Oxidation des Magnetkontakts nicht länger aufgeladen werden, selbst wenn sie eingeschaltet sind.

  Sie können einen mit Alkohol getränkten Lappen verwenden, um den Magnetkontakt an den Kopfhörern und am Ladebehälter zu reinigen, um das Problem zu lösen
- Die Kopfhörer können sofort automatisch ausgeschaltet und zum Aufladen wieder in den Ladebehälter gelegt werden.

  Wenn sie aufgehoben werden, schalten sie sich auch automatisch ein und koppeln sich miteinander oder mit dem letzten Gerät.

Lagerung und Wartung

- Wenn Sie die Kopfhörer länger als 3 Monate nicht benutzt haben, empfehlen wir Ihnen, sie aufzuladen.
- Bitte verwenden Sie ein von der FCC zugelassenes Ladegerät.

  FCC :Federal Communications Commission
- Nehmen Sie die Kopfhörer nicht auseinander.
- Sie dürfen von Kindern von 12 Jahren und darunter nur unter der Aufsicht von Erwachsenen verwendet werden.
- Setzen Sie die Kopfhörer nicht hohen oder niedrigen Temperaturen aus, und verwenden Sie sie nicht bei Gewitter oder Sturm.
- Schützen Sie das Gerät vor Stürzen oder heftigen Stößen.
- Bitte halten Sie das Gerät von Feuerquellen fern und legen Sie es nicht ins Wasser.

Allgemeine Fragen

Q : Warum lassen sich die Kopfhörer nicht an mein Mobiltelefon koppeln?

A : Vergewissern Sie sich, dass die Kopfhörer vollständig aufgeladen sind und das Gerät eingeschaltet ist.

Vergewissern Sie sich, dass die Bluetooth-Funktion Ihres Mobiltelefons eingeschaltet ist. Falls keine Probleme mit den beiden vorgenannten Elementen auftreten, schalten Sie die Kopfhörer nach fünf kurzen Klicks im Einschaltzustand aus, legen Sie die Kopfhörer wieder in den Ladebehälter und schließen Sie den Ladebehälter, warten Sie eine Minute, öffnen Sie dann den Ladebehälter und koppeln Sie die.

Q : Warum schaltet sich die Musik ein oder aus?

A : Bitte achten Sie zunächst darauf, dass der Abstand zwischen den Kopfhörern und Ihrem Mobiltelefon 10m Fuß nicht überschreitet (ohne Hindernisse).

Wenn der Abstand 10m nicht überschreitet, gehen Sie bitte wie folgt vor:

1. Setzen Sie die Kopfhörer wieder in die Ladebehälter ein, schließen Sie die Abdeckung, sodass sich das Mobiltelefon vom „Q16“ entkoppelt
2. Öffnen Sie nach 10 Sekunden den Ladebehälter und koppeln Sie die Kopfhörer wieder an Ihr Mobiltelefon

Q : Warum können die Kopfhörer nicht aufgeladen und die Kopplung mit meinem Mobiltelefon unterbrochen werden, nachdem ich die Kopfhörer in den Ladebehälter gelegt und den Mobiltelefonbehälter geschlossen habe?

A : Vergewissern Sie sich, dass sich der Ladebehälter nicht im Energiesparmodus befindet. Wenn sich der Ladebehälter im Energiesparmodus befindet, können die Kopfhörer auch im Notfall nicht aufgeladen und entkoppelt werden. Verwenden Sie deshalb bitte das Typ-C-Kabel, um den Ladebehälter vollständig aufzuladen.

Q : Sind die Kopfhörer schweiß- und wasserfest?

A : Diese Ohrhörer sind schweißfest und IPX7 wasserdicht. Bei elektronischen Geräten empfehlen wir, die Ohrhörer nicht in Wasser zu tauchen. Die Ohrhörer sind nicht beständig gegen heißes Wasser, und Wasserdampf dringt in die Ohrhörer ein und beschädigt die Komponenten.

Für detailliertere Produkt-FAQs wenden Sie sich bitte an unseren Kundendienst.

Aktivierung und Garantie

Reemplazo permanente de artículos dañados, defectuosos o componentes faltantes. Active en 15 días a través del siguiente correo electrónico.
amazon.seller9966@gmail.com

FR

Contenu de l'emballage du produit

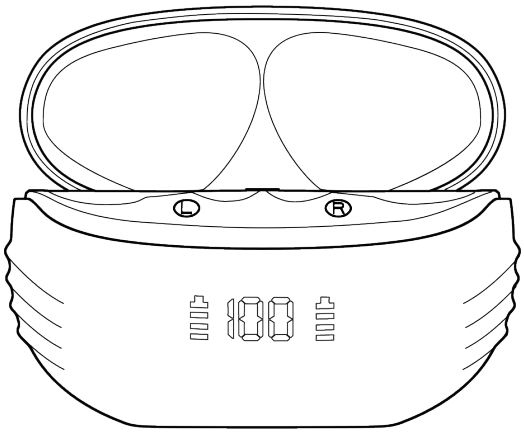

Compartiment de charge *1

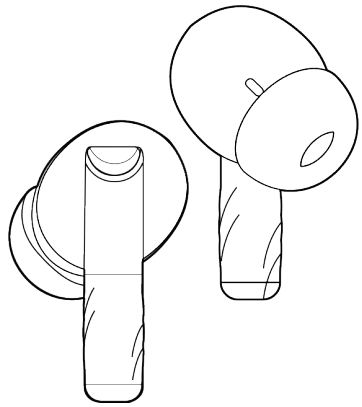

Ecouteurs sans fil *2

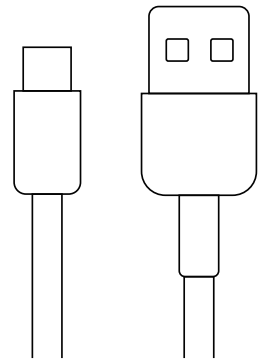

Câble de chargement Type-C *1

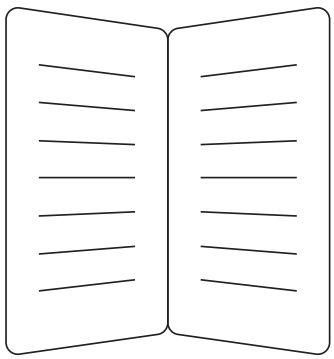

Manuel d'utilisations

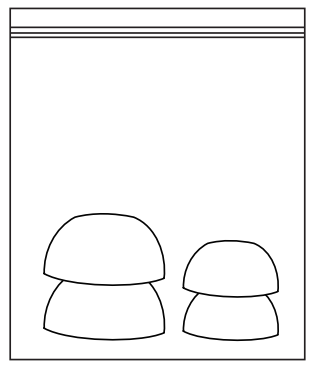

Bouchons d'oreille *4

Paramètres

Version Bluetooth	5.4
Support:	HFP/A2DP/HSP/AVRCP
Port de charge:	Type-C

Autonomie de la batterie:	6-8 heures en une seule charge complète pour les deux écouteurs (l'autonomie réelle varie selon le type de chanson et le volume)
Temps de charge:	1.5 heures pour les écouteurs / 2 heures pour le compartiment de charge
Portée de transmission:	10 m (sans obstruction)

Général

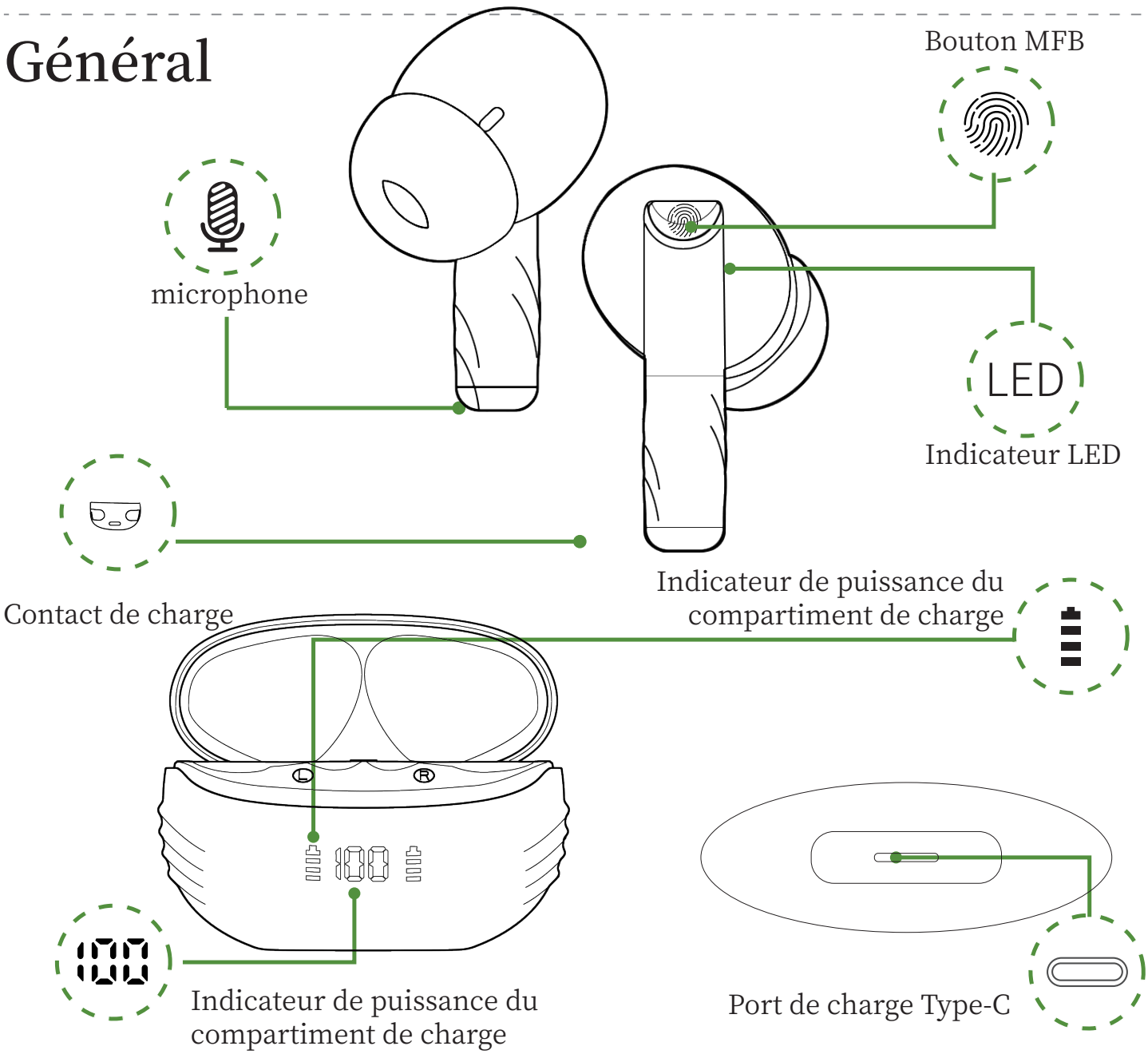

Comment coupler les deux écouteurs avec mon téléphone ?

- Assurez-vous que les écouteurs et le compartiment de charge sont entièrement chargés avant de les utiliser pour la première fois.

- Etape 1

  Retirez les deux écouteurs du compartiment de charge. Les deux écouteurs s'allument et s'appairent automatiquement. (Si les écouteurs ne sont pas connectés à votre appareil pendant plus de 5 minutes, ils s'éteignent automatiquement.)
  Appuyez sur le MFB pendant environ 3 secondes et les allumez manuellement lorsque le son "Power on" est entendu.
  Un des écouteurs clignote avec une lumière blanche, tandis que l'autre écouteur clignote avec une lumière blanche toutes les trois secondes, indiquant que les écouteurs sans fil ont terminé leur appairage.

- Etape 2

  Activez les paramètres Bluetooth de votre téléphone, recherchez et sélectionnez "Q16" pour vous connecter. (Il devrait y avoir un message vocal "Connected" lorsque vous portez les écouteurs.)

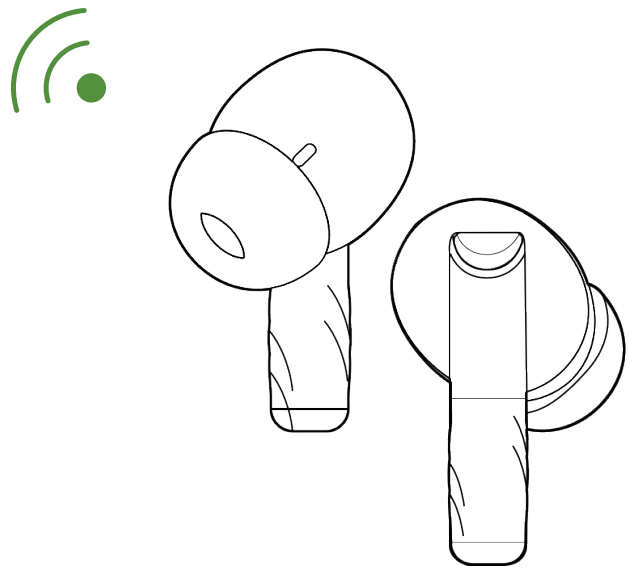

- Le voyant de l'écouteur n'est pas allumé pour indiquer que le téléphone est connecté.
- Reconnexion automatique

  Par défaut, le dernier appareil apparié se reconnectera aux écouteurs après la première connexion réussie.
- Conseils

  1. Si vous rencontrez des problèmes pour jumeler les deux écouteurs avec votre téléphone, veuillez remettre les écouteurs dans le compartiment de charge et répéter les étapes ci-dessus.
  2. Ces écouteurs peuvent être utilisés non seulement ensemble, mais aussi séparément. Si vous souhaitez utiliser le mode unique, il suffit de retirer un écouteur du compartiment et de le connecter à votre téléphone. Ou lorsque vous utilisez le mode double, éteignez manuellement un écouteur ou remettez-le dans le compartiment de charge

Functions

• Parler

Répondre à un appel:	un coup
Terminer un appel:	pression longue 2S
Rejeter un appel entrant:	pression longue 2S

• Pour la musique

Lecture/pause:	deux coups
Piste précédente:	pression longue "L" 2S
Piste suivante:	pression longue "R" 2S
Activer Siri:	Rapide - 3 coups
Baisser le volume:	un coup sur l'écouteur gauche
Augmenter le volume:	un coup sur l'écouteur droite

Chargement

- Chargement des écouteurs

  Les écouteurs ne commenceront à se charger que lorsque vous les aurez placés correctement dans le compartiment de charge. (Vous pouvez charger le compartiment de charge et les écouteurs en même temps, ou vous pouvez charger d'abord le compartiment de charge, puis les écouteurs.

  Les lumières LED des écouteurs s'allument en blanc lorsque la charge est terminée.

  (Lorsqu'il est complètement chargé, le compartiment de charge s'arrête automatiquement et les lumières LED des écouteurs s'éteignent).

  Lorsque les écouteurs sont en cours de chargement dans le compartiment de charge, la barre d'affichage numérique du compartiment de charge continue de clignoter et s'éteint lorsque le casque est complètement chargé.

- Chargement du compartiment de charge

  Un câble de chargement usb Type-C est inclus dans le paquet, veuillez l'utiliser pour charger le compartiment directement. Pendant la charge, l'écran numérique clignote et indique le niveau de la batterie en temps réel. Lorsque la charge est complète, l'affichage numérique indique 100.

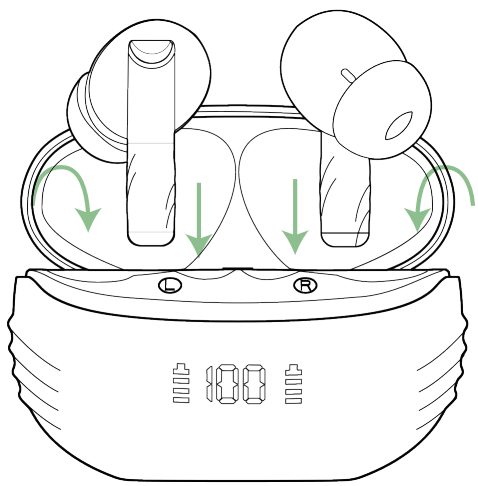

Chargement des écouteurs

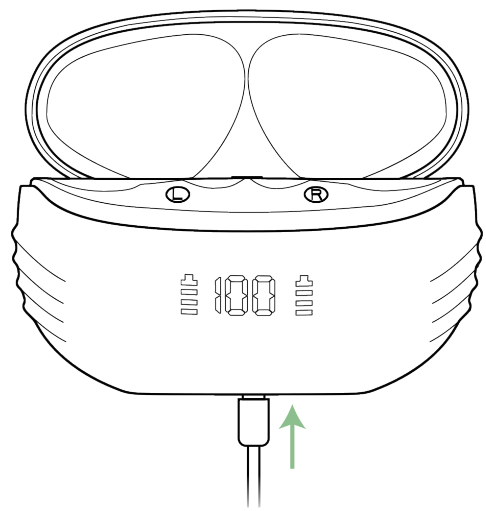

Chargement du compartiment de charge

Avertissements de charge ⓘ

- Après une période d'utilisation, les écouteurs ne se chargent pas ou ne s'allument même pas en raison de l'oxydation du connecteur magnétique.

  Vous pouvez résoudre ce problème en nettoyant les connecteurs magnétiques des écouteurs et du compartiment de charge avec une lingette alcoolisée.
- Les écouteurs s'éteignent immédiatement et automatiquement et sont remises dans le compartiment de charge pour commencer à se recharger.

  Prenez-les et ils s'allumeront et se coupleront automatiquement.

Stockage et entretien

- Si les écouteurs n'ont pas été utilisés pendant plus de 3 mois, nous vous recommandons de les recharger.
- Veuillez utiliser un chargeur approuvé par la FCC

  FCC (Federal Communications Commission).
- C'est interdit de démonter les écouteurs.
- Les enfants âgés de 12 ans et moins doivent les utiliser en étant surveillés par un adulte.
- N'exposez pas les écouteurs à des températures élevées ou basses et n'utilisez pas les écouteurs pendant les orages.
- Evitez de faire tomber l'appareil ou de lui faire subir un choc violent. Gardez l'appareil à l'abri du feu et ne le mettez pas dans l'eau.

Questions fréquemment posées

Q : Pourquoi ces écouteurs ne s'associent-ils pas à mon téléphone ?

A : Veuillez vous assurer que les écouteurs sont entièrement chargés et sous tension.

Assurez-vous que la fonction Bluetooth de votre téléphone est activée.

Si les 2 points ci-dessus ne posent aucun problème, éteignez les écouteurs après avoir donné 5 coups rapides avec la mise sous tension, remettez les écouteurs dans le compartiment de charge et fermez-le, attendez 1 minute, puis ouvrez le compartiment de charge et reconnectez les écouteurs à votre téléphone.

Q : Pourquoi la musique s'arrête-t-elle ou se coupe-t-elle ?

A : Tout d'abord, veuillez ne pas laisser plus de 10m (sans obstacles) entre ces écouteurs et votre téléphone.

Si la distance est inférieure à 10m, veuillez suivre les étapes suivantes.:

1. Remettez les écouteurs dans le compartiment et le fermez, et oubliez "Q16" sur les paramètres Bluetooth.
2. Après 10 secondes, ouvrez le compartiment et rebranchez ces écouteurs.

Q : Pourquoi les écouteurs ne peuvent-ils pas se charger ou se déconnecter du téléphone alors que je les ai mis dans le compartiment et que je l'ai fermé ?

A : Veuillez vous assurer que la puissance du compartiment n'est pas basse. Si non, les écouteurs ne se chargeront pas et ne pourront pas être déconnectés.

Veuillez donc utiliser un câble Type-C pour charger complètement le compartiment.

Q : Ces écouteurs sont-ils étanches à la sueur et à l'eau ?

A : Ces écouteurs sont résistants à la transpiration et étanches IPX7. Pour l'électronique, nous vous déconseillons d'immerger les écouteurs dans l'eau. Les écouteurs ne résistent pas à l'eau chaude et la vapeur d'eau pénètre dans les écouteurs et endommage les composants.

Pour une FAQ plus détaillée sur les produits, veuillez contacter notre service clientèle.

Activation & Garantie

Sostituzione permanente dell'articolo danneggiato e difettoso o componenti mancanti. Si prega di attivare la garanzia tramite e-mail di seguito entro 15 giorni.
amazon.seller9966@gmail.com

IT

Contenuto di confezione del prodotto

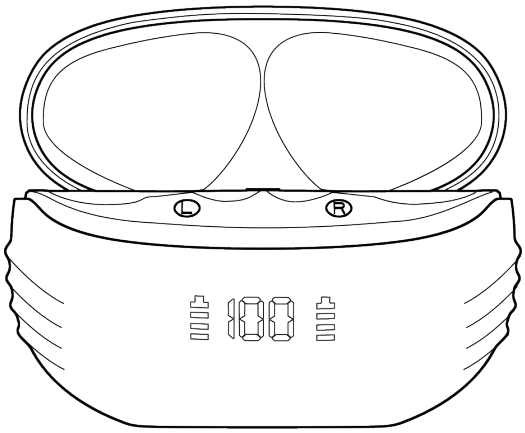

Custodia di ricarica *1

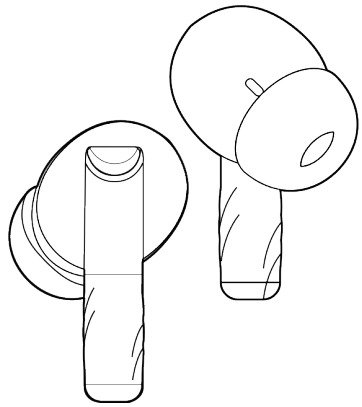

Auricolari wireless *2

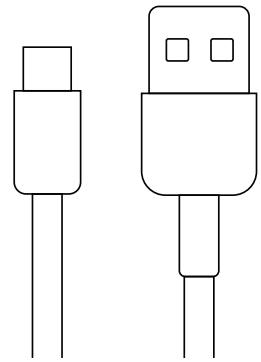

Cavo di ricarica di tipo *1

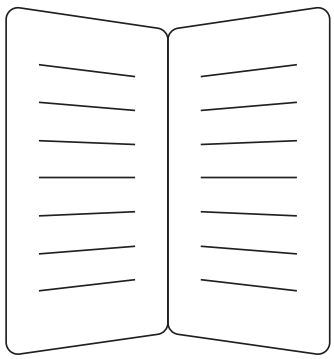

Manuale

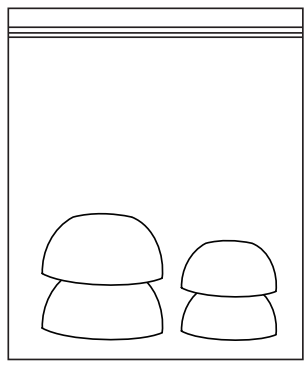

Tappo per le orecchie *4

Parametri del prodotto

Versione Bluetooth	5.4
Supporto:	HFP/A2DP/HSP/AVRCP
Porta di ricarica:	tipo C

Durata della batteria: 6-8 ore di utilizzo con una carica completa di entrambi gli auricolari
(la durata effettiva della batteria varia in base al tipo di musica e ai requisiti di volume)

Durata di ricarica: 1.5 ore per gli auricolari / 2 ore per la custodia di ricarica charge

Raggio di trasmissione: 10 m (senza ostacoli)

Introduzione

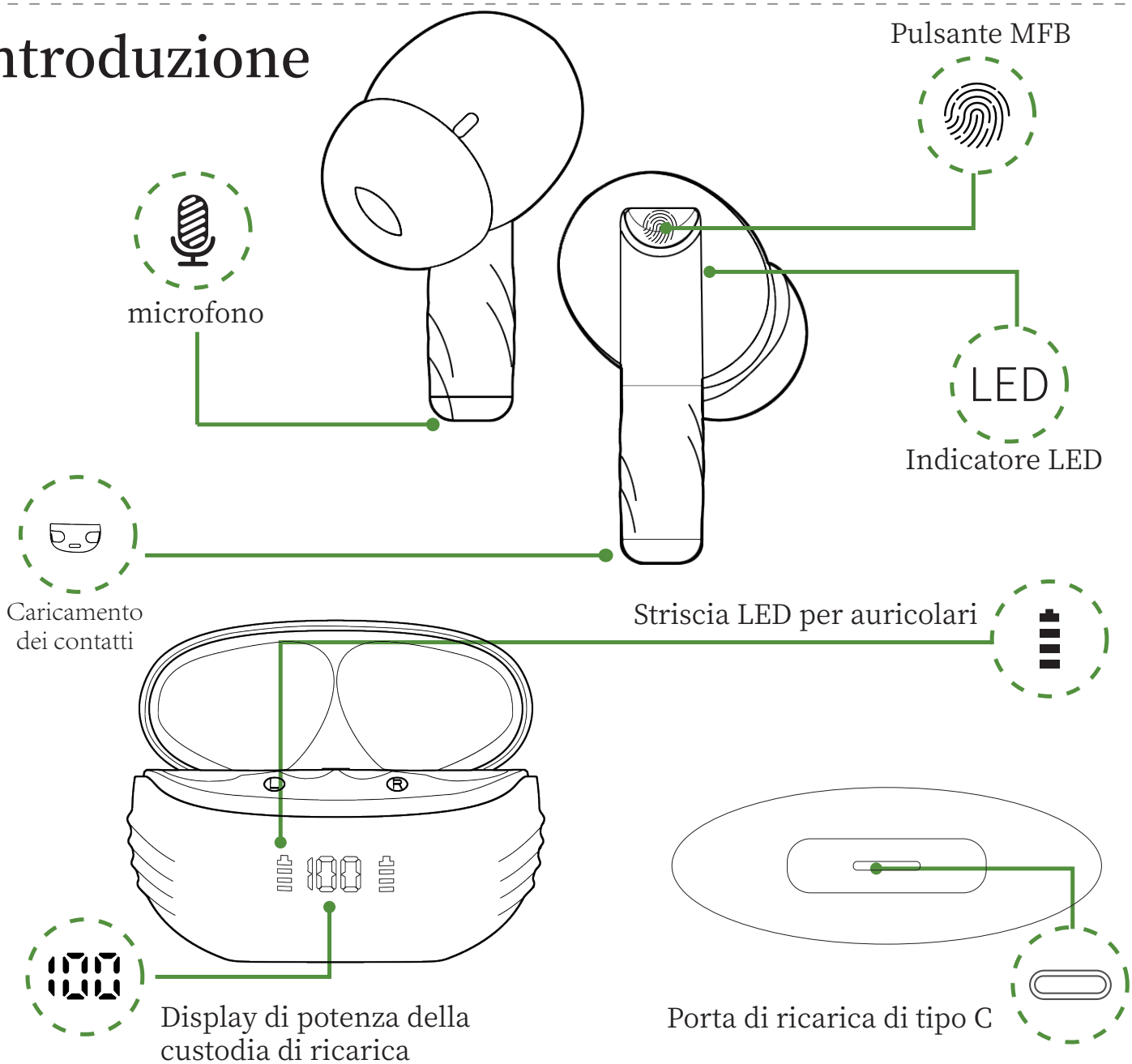

Come faccio ad accoppiare le due cuffie con il mio cellulare?

- Assicurati che sia gli auricolari che la custodia di ricarica siano completamente carichi prima del primo utilizzo.

- Passo 1

  estrai entrambi gli auricolari dalla custodia di ricarica ed entrambi gli auricolari si accenderanno e si accoppieranno automaticamente. (Se gli auricolari non sono connessi al dispositivo per più di 5 minuti, gli auricolari si spegneranno automaticamente.)
  Premi l'MFB per circa 3 secondi per accendere manualmente gli auricolari quando viene richiesto "Power on (Accesso)".
  Un auricolare lampeggia con una luce bianca, mentre l'altro auricolare lampeggia con una luce bianca ogni tre secondi, indicando che gli auricolari wireless hanno completato l'accoppiamento.

- Passo 2

  attiva le impostazioni Bluetooth del cellulare, cerca e seleziona "Q16" per connettersi. (Ci dovrebbe essere un messaggio vocale "Connected" quando sono indossati i tappi per le orecchie.)

- Se l'indicatore dell'auricolare è spento, significa che è connesso al cellulare

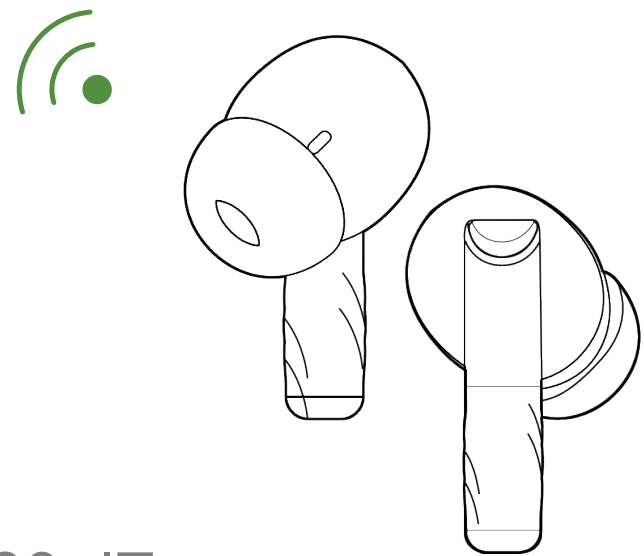

- Riconnessione automatica

  Per impostazione predefinita, l'ultimo dispositivo accoppiato ricollegherà gli auricolari dopo che la prima connessione è andata con successo

- Avvisi

  1. In caso di problemi nell'associazione dei due auricolari al cellulare, rimetti gli auricolari nella custodia di ricarica e ripeti i passi precedenti.
  2. Questi auricolari possono essere utilizzati non solo insieme, ma anche singolarmente. Se desideri utilizzare la modalità singola, estrai un auricolare dalla custodia e collegalo al cellulare. Oppure, quando utilizzi la modalità doppia, spegni manualmente un auricolare o rimetti uno nella custodia di ricarica e sarai in grado di collegare l'altro auricolare in modalità singola.

Funzione

• Chiamata

Rispondi alla chiamata:	clicca una volta
Termina la chiamata:	premi a lungo per 2 secondi
Rifiuti la chiamata:	premi a lungo per 2 secondi

• Riguarda la musica

Riproduci/Pausa:	clicca due volte
Traccia precedente:	Premi a lungo "L" per 2 secondi
Traccia successiva:	Premi a lungo "R" per 2 secondi
Attiva Siri:	clicca veloce per tre volte
Attiva la modalità di gioco:	clicca sull'orecchio sinistro
Alza il volume:	clicca sull'orecchio destro

Tariffa

- Ricarica degli auricolari

  Gli auricolari inizieranno a caricarsi solo quando vengono posizionati correttamente gli auricolari nello slot di ricarica. (Puoi caricare la custodia di ricarica e gli auricolari contemporaneamente, oppure puoi caricare prima la custodia di ricarica e poi gli auricolari.)

  Durante la ricarica, il LED dell'auricolare si illumina di bianco

  Quando è completamente carica, la custodia di ricarica interromperà automaticamente la ricarica e la LED dell'auricolare si spegnerà.)

  Quando gli auricolari in carica nella custodia di ricarica, la barra del display digitale della custodia di ricarica continua a lampeggiare e si spegne quando l'auricolare è completamente carico.

- Custodia in ricarica

  Nella confezione è presente un cavo di ricarica USB di tipo C, utilizzalo per caricare direttamente la custodia. Durante la ricarica, il display digitale lampeggerà e visualizzerà il livello della batteria in tempo reale. Quando è completamente carico, il numero mostra 100.

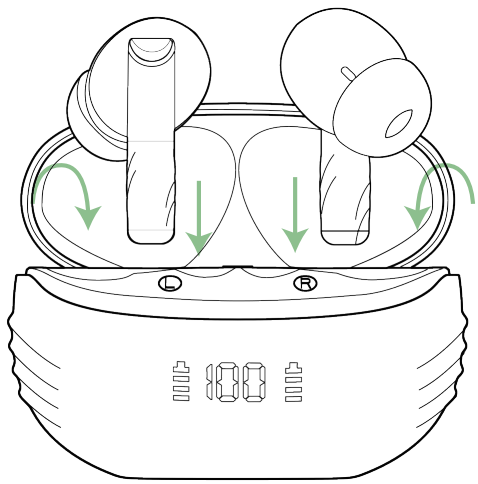

Ricarica degli auricolari

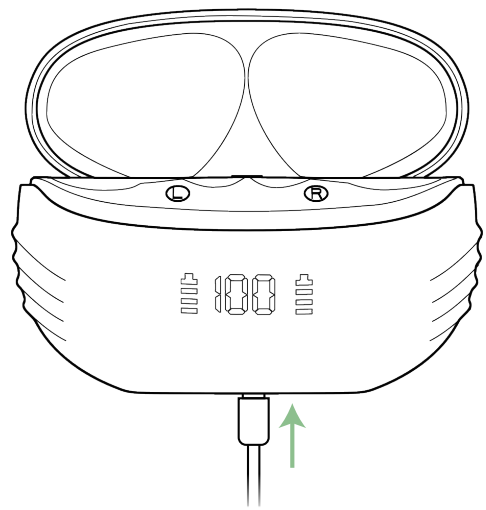

Custodia in ricarica

Avvisi di carica ⓘ

- Dopo l'utilizzo per un periodo di tempo, a causa dell'ossidazione del connettore magnetico, gli auricolari non possono essere caricati o addirittura accesi.

  Puoi risolvere il problema pulendo i connettori magnetici sugli auricolari e la custodia di ricarica con un panno imbevuto di alcol
- Gli auricolari possono essere automaticamente spenti immediatamente e riposti nella custodia di ricarica per avviare la ricarica. Sollevandoli si accendono e si accoppiano automaticamente.

Conservazione e manutenzione

- Se gli auricolari non è stato utilizzato per più di 3 mesi, si consiglia di caricarlo.
- Utilizza un caricabatterie approvato dalla FCC (Federal Communications Commission).
- Non smontare gli auricolari.
- I bambini fino a 12 anni richiedono la supervisione di un adulto.
- Non esporre gli auricolari a temperature alte o basse e non utilizzare gli auricolari durante un temporale. Evitare le cadute o gli urti violenti sul dispositivo.
- Tieni il dispositivo lontano dalle fonti di accensione e non immergere il dispositivo in acqua.

Questions fréquemment posées

Q : Perché gli auricolari non si accoppiano con il mio cellulare?

A : Assicurati che gli auricolari siano completamente carichi e accesi.

Assicurati che il bluetooth del tuo cellulare sia acceso

Se non ci sono problemi con i 2 punti precedenti, spegni gli auricolari dopo 5 clic rapidi quando acceso, rimetti gli auricolari nella custodia di ricarica e chiudi la custodia, attendi 1 minuto, in seguito apri la custodia di ricarica e ricollega gli auricolari al cellulare.

Q : Perché la musica si interrompe?

A : Innanzitutto, tieni questi auricolari a non più di 10m di distanza dal cellulare (senza ostacoli).

Se la distanza è inferiore a 10m, attieniti alla seguente procedura:

1. Rimetti gli auricolari nella custodia e chiudi la custodia, dimentica il "Q16" sul cellulare
2. Dopo 10 secondi, apri la custodia e ricollega gli auricolari al cellulare

Q : Ho messo gli auricolari nella custodia e ho chiuso la custodia, perché gli auricolari non si caricano ancora o si disconnettono dal cellulare?

A : Assicurati che la custodia di ricarica non sia in uno stato di batteria scarica. Se la custodia di ricarica è in uno stato di batteria scarica, gli auricolari non si caricheranno e non potranno essere scollegati, anche per ogni evenienza. Pertanto, utilizza un cavo di tipo c per caricare completamente la custodia.

Q : Questi auricolari sono resistenti al sudore e all'acqua?

A : Questi auricolari sono resistenti al sudore e impermeabili IPX7. Per l'elettronica, non consigliamo di immergere gli auricolari in acqua. Gli auricolari non sono resistenti all'acqua calda e il vapore acqueo entrerà negli auricolari e danneggerà i componenti.

Per domande più dettagliate sui prodotti, contatta il nostro servizio clienti.

Attiva la garanzia

Remplacement permanent de l'article endommagé ou défectueux ou des composants manquants. Veuillez l'activer dans les 15 jours via l'e-mail suivant :
amazon.seller9966@gmail.com

ES

Contenuto di confezione del prodotto

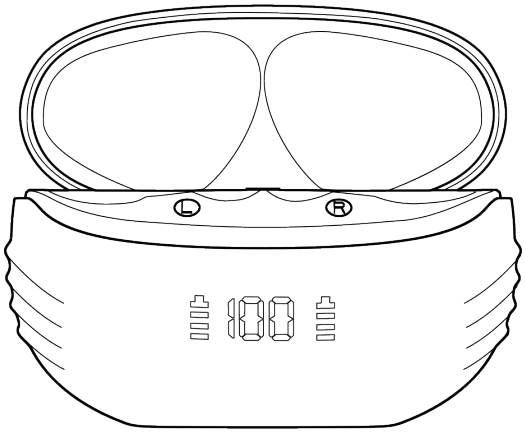

Estuche de carga *1

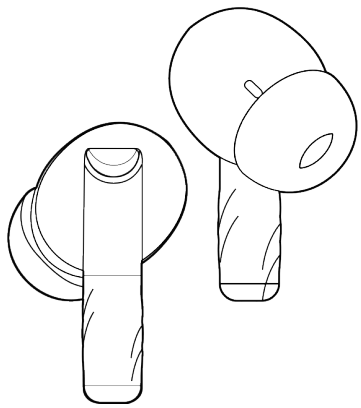

Auriculares inalámbricos *2

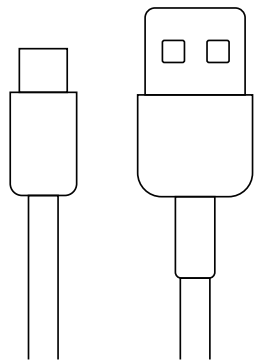

Cable de carga Tipo-C *1

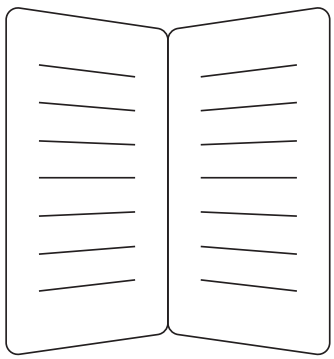

Manual de Usuario*1

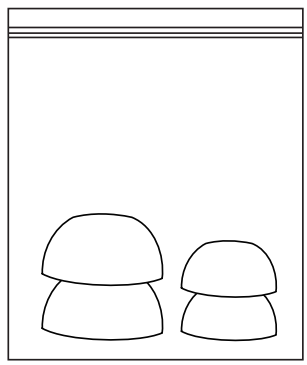

Orejeras *4

Parámetros de producto

Versión Bluetooth:	5.4
Compatible:	HFP/A2DP/HSP/AVRCP
Puerto de carga:	Tipo-C

Duración de batería: Los dos auriculares se pueden usar por 6-8 horas después de una carga plena
(la duración real varía del tipo de canción y el volumen)

Tiempo de carga: 1.5 horas para auriculares/2 horas para estuche de carga

Rango de transmisión: 10 metros (sin obstáculos)

Resumen

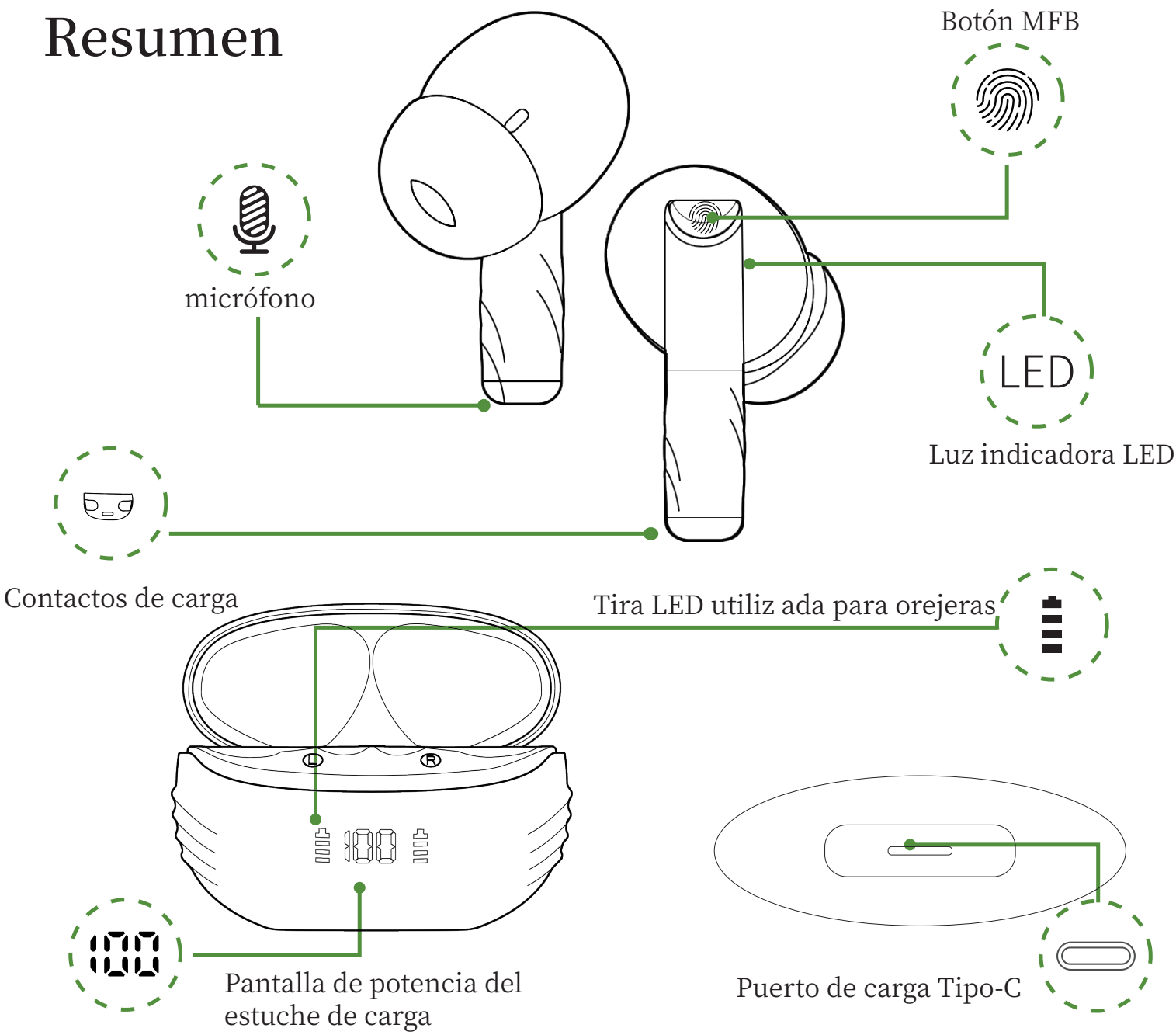

¿Cómo emparejar dos auriculares con mi teléfono?

- Asegúrese de que los auriculares y el estuche de carga estén plenamente cargados antes del primer uso.
- Paso 1

  Saque los dos auriculares del estuche de carga, se encenderán y emparejarán automáticamente. (Si los auriculares no se conectan a su dispositivo por más de 5 minutos, se apagarán automáticamente.)
  Presione el MFB durante unos 3 segundos, encienda los auriculares manualmente al escuchar "Power on".
  Uno de los auriculares parpadeará con una luz blanca, mientras que el otro auricular parpadeará con una luz blanca cada tres segundos, indicando que los auriculares inalámbricos han completado el emparejamiento.
- Paso 2

  Habilite Bluetooth del teléfono, busque y elija "Q16" para realizar la conexión. (Debe tener indicación de voz "Connected" al ponerse los auriculares.)
- La luz indicadora no iluminada del auricular significa que se ha conectado al teléfono

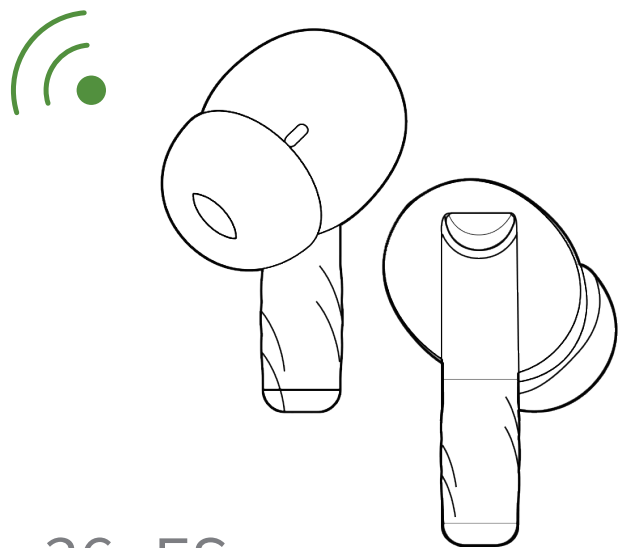

- Reconexión automática

  Por defecto, el dispositivo últimamente emparejado se reconectará a los auriculares después de la primera conexión exitosa

- Nota

  1. Si existe cualquier problema sobre el emparejamiento de los auriculares y el teléfono, ponga los auriculares en el estuche de carga y repita los pasos anteriores.
  2. No solo puede utilizar juntos estos auriculares, sino también puede usarlos por separado. Si desea utilizar un solo, simplemente saque uno del estuche y conéctelo a su teléfono. O cuando está utilizando el modo dual, apagar manualmente un auricular o poner uno en el estuche de carga activará el modo simple.

Función

• Llamada

Contestar llamada:	hacer un clic
Terminar llamada:	mantener pulsado por 2s
Rechazar llamada:	mantener pulsado por 2s

• Sobre música

Reproducción/Pausa:	doble clic
Traccia precedente:	mantener pulsado "L" por 2s
Traccia successiva:	mantener pulsado "R" por 2s
Attiva Siri:	hacer triple clic rápidamente
Abbassa il volume:	hacer clic en el auricular izquierdo
Alza il volume:	hacer clic en el auricular derecho

Carga

- Carga de auriculares

  Los auriculares pueden cargarse solo cuando se pongan correctamente en el estuche de carga. (puede cargar simultáneamente el estuche de carga y los auriculares, o cargue primero el estuche de carga, luego cargue los auriculares.)

  La luz LED del auricular se pone blanco durante la carga

  El estuche de carga dejará automáticamente la carga después de estar plenamente cargado, mientras la luz LED se apaga.)

  La pantalla del estuche de carga mantiene parpadeando cuando los auriculares se están cargados en el estuche de carga, Se apaga cuando el auricular está completamente cargado.

- Chargement du compartiment de charge

  El paquete contiene cable de carga USB Tipo-C, cárguelo directamente con este cable. Durante la carga, la pantalla parpadeará y mostrará la potencia de batería en tiempo real. Se muestra 100 después de estar plenamente cargado.

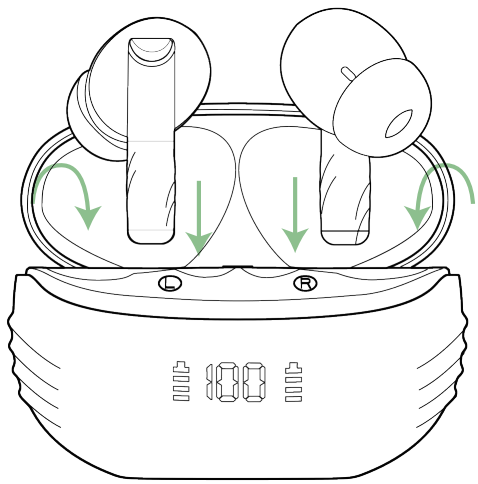

Carga de auriculares

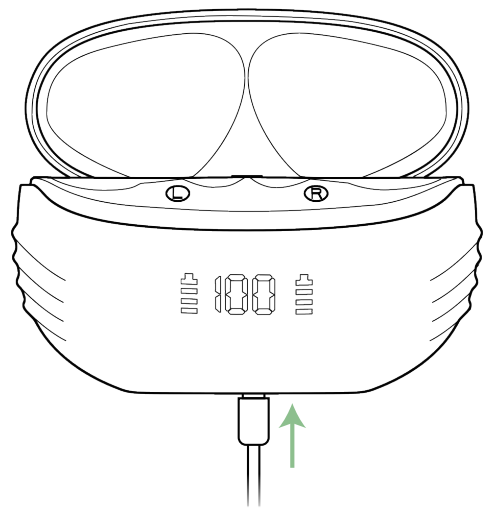

Chargement du compartiment de charge

Advertencia de carga ⓘ

- Después de usarse por un período de tiempo, los auriculares no se cargan ni se pueden encender debido a la oxidación de juntas magnéticas.

  Puede limpiar las orejeras y los imanes del estuche de carga con paño de alcohol, así se resolverá este problema.
- Los auriculares se pueden apagar de inmediato, y comienzan a cargarse al ponerlos en el estuche de carga. También se encenderán y emparejarán automáticamente al sacarlos.

Almacenamiento y mantenimiento

- Si no usa los auriculares durante más de 3 meses, le recomendamos cargarlos.
- Utilice el cargador aprobado por FCC (Comisión Federal de Comunicaciones).
- No desmonte las orejeras.
- Los niños menores de 12 años deben ser supervisados por adultos.
- No exponga los auriculares a altas o bajas temperaturas, no los utilice durante las tormentas. Evite la caída y la colisión fuerte del dispositivo.
- Manténgalos alejados de fuego, no los ponga en el agua.

Preguntas frecuentes

Q : ¿Por qué no se pueden emparejar con mi teléfono estos auriculares?

A : Asegúrese de que los auriculares estén bien cargados y encendidos.

Asegúrese de haber activado el Bluetooth de su teléfono.

Si ambos anteriores no lo resuelven, haga 5 clics rápidos en el estado de encendido, los auriculares se apagarán, ponga de nuevo los auriculares en el estuche de carga y ciérrelo. Espere 1 minuto, luego abra el estuche de carga y conecte de nuevo los auriculares con el teléfono.

Q : ¿Por qué se corta la música repetidamente?

A : Primero, no deje que la distancia entre sus auriculares y teléfono sea más de 10m (no hay obstáculos).

Si la distancia es inferior a los 10m, opere de acuerdo con los siguientes pasos:

1. Ponga los auriculares en el estuche de carga y ciérrelo, elimine el emparejamiento del teléfono "Q16"
2. Abra el estuche de carga 10 segundos después, luego conecte de nuevo estos auriculares con el teléfono

Q : ¿Por qué mis auriculares siguen no cargándose ni se pueden desconectar con el teléfono después de que los pongo en el estuche y lo cierre?

A : Asegúrese de que el estuche de carga tenga suficiente potencia, si el estuche de carga está baja batería, los auriculares no se pueden cargar ni desconectar en raros casos. Por lo tanto, utilice el cable de datos tipo-c para cargar el estuche de carga.

Q : ¿Son impermeables estos auriculares?

A : Estos auriculares son resistentes al sudor y al agua IPX7. Para la electrónica, no recomendamos sumergir los auriculares en agua. Los auriculares no son resistentes al agua caliente y el vapor de agua entrará en los auriculares y dañará los componentes.

Si necesita solución de problemas más detallado sobre el producto, entre en contacto con nuestro servicio al cliente.

Attiva la garanzia

Dauerhafter Ersatz beschädigter, defekter Artikel oder fehlende Komponenten. Bitte aktivieren Sie Ihre Kopfhörer innerhalb von 15 Tagen über die folgende E-Mail-Adresse.
amazon.seller9966@gmail.com

This device complies with part 15 of the FCC Rules. Operation is subject to the following two conditions: (1) this device may not cause harmful interference, and (2) this device must accept any interference received, including interference that may cause undesired operation.
Any changes or modifications not expressly approved by the party responsible for compliance could void the user's authority to operate the equipment.
NOTE: This equipment has been tested and found to comply with the limits for a Class B digital device, pursuant to Part 15 of the FCC Rules. These limits are designed to provide reasonable protection against harmful interference in a residential installation. This equipment generates, uses and can radiate radio frequency energy and, if not installed and used in accordance with the instructions, may cause harmful interference to radio communications. However, there is no guarantee that interference will not occur in a particular installation.
If this equipment does cause harmful interference to radio or television reception, which can be determined by turning the equipment off and on, the user is encouraged to try to correct the interference by one or more of the following measures:
-- Reorient or relocate the receiving antenna.
-- Increase the separation between the equipment and receiver.
-- Connect the equipment into an outlet on a circuit different from that to which the receiver is connected.
-- Consult the dealer or an experienced radio/TV technician for help.
The device has been evaluated to meet general RF exposure requirement. The device can be used in portable exposure condition without restriction