inateck | Hyper 310

Barcode Scanner N6095

Service Center

Europe

F&M Technology GmbH
Tel: +49 341 5199 8410 (Working day 8 AM - 4 PM CET)
Fax: +49 341 5199 8413
Address: Fraunhoferstraße 7, 04178 Leipzig, Deutschland

North America

Inateck Technology Inc.
Tel: +1 (909) 698 7018 (Working day 9 AM - 5 PM PST)
Address: 2078 Francis St., Unit 14-02, Ontario, CA 91761, USA

日本

Inateck 株式会社
電話番号：+81 06 7500 3304
〒 547-0014 大阪府大阪市平野区長吉川辺 3 丁目 10 番 11 号

For Product and Battery

EC REP

F&M Technology GmbH
Fraunhoferstraße 7, 04178 Leipzig, Deutschland
Tel: +49 341 5199 8410
Email: service@inateck.com
Postal code: 04178

UK REP

Inateck Technology (UK) Ltd.
95 High Street, Office B, Great Missenden, United Kingdom, HP16 0AL
Tel: +44 20 3239 9869

Manufacturer

Shenzhen Inateck Technology Co., Ltd.
Address: Suite 2507, Block 11 in Tian An Cloud Park, Bantian Street, Longgang District, Shenzhen, Guangdong, China
Email: product@licheng-tech.com
Postal code: 518129

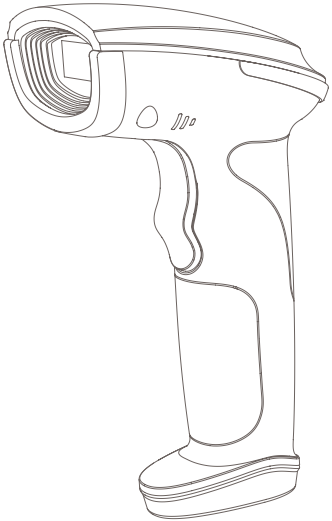

User Manual

English · Deutsch · Français · Italiano · Español

EN:

For faster setup and configuration, use the Inateck Office app or software.

For Mobile (iOS / Android):

• Search "Inateck Office" in the App Store or Google Play
• Or scan the QR code below

For Computer (Windows / macOS):

• Visit **download.inateck.com**
• Select your product model and operating system
• Follow the on-screen instructions

Support:

For further assistance, please contact inateck Customer Support.

DE:

Für eine schnellere Einrichtung und Konfiguration verwenden Sie bitte die Inateck Office App oder Software.

Für Mobilgeräte (iOS / Android):

Suchen Sie im App Store oder bei Google Play nach „Inateck Office"
Oder scannen Sie den untenstehenden QR-Code

Für Computer (Windows / macOS):

Besuchen Sie **download.inateck.com**
Wählen Sie Ihr Produktmodell und Ihr Betriebssystem aus
Folgen Sie den Anweisungen auf dem Bildschirm

Support:

Für weitere Unterstützung wenden Sie sich bitte an den Inateck-Kundendienst.

FR:

Pour une configuration et une installation plus rapides, utilisez l'application ou le logiciel Inateck Office.

Pour mobile (iOS / Android) :

Recherchez « Inateck Office » dans l'App Store ou sur Google Play
Ou scannez le code QR ci-dessous

Pour ordinateur (Windows / macOS) :

Rendez-vous sur **download.inateck.com**
Sélectionnez le modèle de votre produit et votre système d'exploitation
Suivez les instructions affichées à l'écran

Assistance :

Pour toute aide supplémentaire, veuillez contacter le service client Inateck.

IT:

Per una configurazione e un'impostazione più rapide, utilizzare l'app o il software Inateck Office.

Per dispositivi mobili (iOS / Android):

Cercare "Inateck Office" su App Store o Google Play
Oppure scansionare il codice QR qui sotto

Per computer (Windows / macOS):

Visitare **download.inateck.com**
Selezionare il modello del prodotto e il sistema operativo
Seguire le istruzioni visualizzate sullo schermo

Supporto:

Per ulteriore assistenza, contattare il Servizio Clienti Inateck.

ES:

Para una configuración y puesta en marcha más rápidas, utilice la aplicación o el software Inateck Office.

Para móvil (iOS / Android):

Busque "Inateck Office" en App Store o Google Play
O escanee el código QR que aparece a continuación

Para ordenador (Windows / macOS):

Visite **download.inateck.com**
Seleccione el modelo de su producto y su sistema operativo
Siga las instrucciones que aparecen en pantalla

Soporte:

Para obtener más ayuda, póngase en contacto con el servicio de atención al cliente de Inateck.

Google Play

App Store

EN EN

Content

1. Introduction to the Hyper 310 2
   1.1 Package List 2
   1.2 Product Overview 2
2. Quick Start with Hyper 310 3
   2.1 Power On/Off 3
   2.2 Display Information 3
   2.3 Device Connection 3
3. Using Hyper 310 4
   3.1 Basic Settings 4
   3.2 Language Settings 5
   3.3 Scan Mode Settings 5
   3.4 Inventory Mode 6
   3.5 Charging Instructions 6
   3.6 Restore Factory Settings 7
4. Other Information 7
   4.1 Product Specification 7

⚠ Safety Precautions

•Avoid dropping this product from a height. As it contains precision electronic components, a fall from a height exceeding 1.2 meters may cause irreparable damage.
•Do not expose the product to water or immerse it in liquid, in order to protect the internal precision electronic components from damage.
•This product contains a built-in lithium battery. Do not disassemble, impact, crush, or expose it to fire. If the battery shows significant swelling, discontinue use immediately.
•Avoid using or storing this product in high-temperature, humid, or extreme temperature environments to prolong battery life and maintain device performance.
•Ensure that the product is placed in a safe location out of the reach of children to prevent accidental injury or damage.
•Do not disassemble or modify this product yourself, as this may result in safety hazards or damage to the device.
•Before using this product, please carefully read and follow all operating instructions to ensure safe and proper use.

1. Introduction to the Hyper 310

1.1 Package List

•Hyper 310 (N6095) × 1
•USB-A Wireless Adapter ×1
•USB-A to C Adapter ×1
•USB-A to B Data Cable ×1
•User Manual ×1

1.2 Product Overview

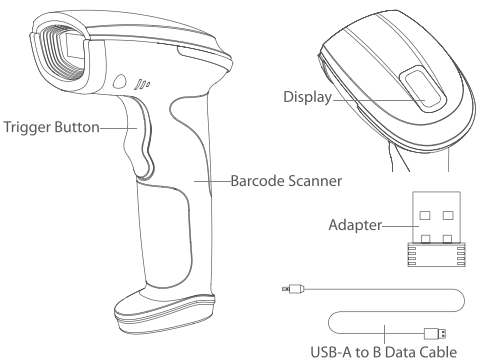

2. Quick Start with Hyper 310

2.1 Power On/Off

•**Power On:** Press and hold the trigger button for 3 seconds.

•**Power Off:** Press and hold the trigger button for 3 seconds.

Note:
If the device is inactive for **10 minutes**, it will automatically power off.
Press the trigger button to power it on again.

2.2 Display Information

After powering on, the screen will automatically light up and display the following information:

- **Battery Status:** Displays the current battery level or charging status.
- **Connection Status:** Displays the current wireless connection status.

Note: The connection status only reflects the wireless connection status.
In wired mode, after connecting the data cable, the device can connect and charge normally. However, the indicator may still flash, which is normal.

LED Indicator	Meaning
Flashing	Not connected
Solid On	Connected

Status Information: Displays the current device status.

LED Indicator	Meaning
Green LED flashes once	Data uploaded successfully
Blue LED flashes once	Scan successful / stored in memory (Inventory Mode)
Blue LED solid on	In setup mode

2.3 Device Connection

Wired Connection

With the device powered on, connect the scanner to a computer or other device using a USB data cable. Data can then be transmitted via a wired connection.

Wireless Connection

This device supports:

① Receiver Connection

- Use either the USB-A wireless adapter or a USB-A to USB-C adapter, depending on your device.
- Plug and play after powering on; no additional setup is required.

EN EN

Enter Setup

② Bluetooth Connection

- Remove the connected adapter first.
- The scanner will automatically enter pairing mode.
- Enable Bluetooth on your device and complete the pairing process.

Reconnection

If the scanner cannot connect to the adapter or a Bluetooth device, scan the setup barcode below to re-pair:

Enter Setup → One-to-One Pairing

One-to-One Pairing

Notes:
- Before connecting to a new device, please delete the existing Bluetooth pairing information, or scan the barcode above to pair again.
- To switch back to receiver mode, turn off Bluetooth on the current device, then reinsert the adapter to reconnect.

3. Using Hyper 310

3.1 Basic Settings

System Settings

Supported systems:
- Windows / Android (Default)
- macOS / iOS

Scan the setup barcode to switch the system mode.
Enter Setup → [Windows / Android] → Save and Exit

(*) Windows/Android

Mac OS/iOS

Save and Exit

Enter Setup

3.2 Language Settings

This barcode scanner supports multilingual keyboard input. The factory default keyboard language is **US English**.
When the scanner is connected to a host device via USB cable, adapter, or Bluetooth, the characters entered will follow the keyboard language rules of the host operating system.
To change the keyboard language of the scanner, please scan the corresponding language configuration barcode below.

Please select the appropriate setting according to the language of your device and scan the following barcodes in sequence:
Enter Setup → [US English] → Save and Exit

US English

UK English

3.3 Scan Mode Settings

The barcode scanner supports the following three scan modes:

•Trigger Mode (default)
•Consecutive Scanning Mode
•Auto-Sensing Mode

Switching Method:

Scan the following barcodes in sequence:
Enter Settings → [Trigger Mode] → Save and Exit

Trigger Mode (default)

Consecutive Scanning Mode

Auto-sensing Mode

Save and Exit

EN EN

3.4 Inventory Mode

You can enable Inventory Mode using the following methods:
• Use the Inateck Office App to configure the settings.
• Or scan the setup barcode: Switch to Inventory Mode

Switch to Inventory Mode

Inventory Mode supports the following operations:

Switch to Inventory Mode

Switch back to Normal Mode

Clear Memory (Inventory Mode only)

Upload Data (Inventory Mode only)

Upload Statistics (Inventory Mode only)

3.5 Charging Instructions

Low Battery Alerts
When the battery status on the display shows a low level, please charge the device in time.

You can use the included USB data cable to connect the device to a charger or a computer USB port for charging.

Note: The battery level indication is based on changes in battery voltage. During use, the displayed battery level may fluctuate slightly. Please refer to actual usage.

Enter Setup

3.6 Restore Factory Settings

If the device behaves abnormally, scan the setup barcode to restore factory settings.
Enter Setup → Restore Factory Settings

Restore Factory Settings

4. Other Information

4.1 Product Specification

Material	ABS, PC, TPU
Voltage	DC 5V
Battery Capacity	2600 mAh
Barcode Supported	Codabar, Code 11, Code 128, Code 39, Code 93, EAN-8, EAN-13, ISBN, ISSN, MSI, UPC-A, UPC-E, IATA 25, Industrial 25 / Standard 25, Interleaved 25, Matrix 25, China Postal Code
Resolution	3mil
Scan Method	Auto/Manual
Lowest Contrast	20%
Decoding Angle	Turning Angle 30°, Elevation Angle 75°, Deflection Angle 80°
Communication Frequency	2.402GHz~2.480GHz

EN

DE

Inhalt

1. Einführung in den Hyper 310 9
1.1 Packungsinhalt 9
1.2 Produktübersicht 9
2. Schnelleinrichtung Hyper 310 10
2.1 Ein-/Aus-Schalten 10
2.2 Display Information 10
2.3 Geräteverbindung 10
3. Verwendung des Hyper 310 11
3.1 Grundeinstellungen 11
3.2 Spracheinstellungen 12
3.3 Scannmodus-Einstellungen 12
3.4 Inventurmodus 13
3.5 Ladehinweise 13
3.6 Werkseinstellungen wiederherstellen 14
4. Weitere Informationen 14
4.1 Produktspezifikationen 14

⚠ Sicherheitshinweise

• Vermeiden Sie es, dieses Produkt aus großer Höhe fallen zu lassen. Da es präzise elektronische Komponenten enthält, kann ein Sturz aus einer Höhe von mehr als 1,2 Metern zu irreparablen Schäden führen.
• Setzen Sie das Produkt nicht Wasser aus und tauchen Sie es nicht in Flüssigkeiten ein, um die internen präzisen elektronischen Komponenten vor Schäden zu schützen.
• Dieses Produkt enthält einen eingebauten Lithium-Akku. Zerlegen, stoßen, quetschen oder setzen Sie den Akku nicht Feuer aus. Wenn der Akku eine starke Aufblähung aufweist, stellen Sie die Verwendung sofort ein.
• Vermeiden Sie die Verwendung oder Lagerung dieses Produkts in Umgebungen mit hohen Temperaturen, hoher Luftfeuchtigkeit oder extremen Temperaturen, um die Akkulaufzeit zu verlängern und die Geräteleistung zu erhalten.
• Stellen Sie sicher, dass das Produkt an einem sicheren Ort außerhalb der Reichweite von Kindern aufbewahrt wird, um versehentliche Verletzungen oder Schäden zu vermeiden.
• Zerlegen oder modifizieren Sie dieses Produkt nicht selbst, da dies zu Sicherheitsrisiken oder Schäden am Gerät führen kann.
• Lesen Sie vor der Verwendung dieses Produkts alle Bedienungsanweisungen sorgfältig durch und befolgen Sie diese, um eine sichere und ordnungsgemäße Verwendung zu gewährleisten.

1. Einführung in den Hyper 310

1.1 Packungsinhalt

•Hyper 310 (N6095) × 1
•USB-A Funkadapter ×1
•USB-A-zu-C Adapter ×1
•USB-A-zu-B Datenkabel ×1
•Benutzerhandbuch ×1

1.2 Produktübersicht

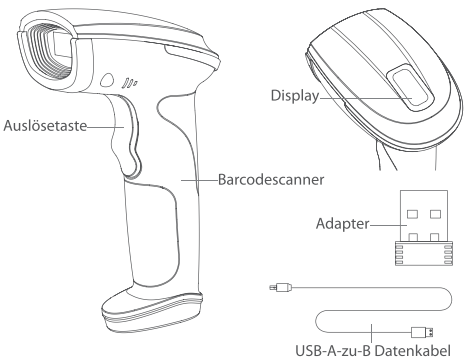

DE DE

2. Schnelleinrichtung Hyper 310

2.1 Ein-/Aus-Schalten

• **Einschalten:** Halten Sie die Auslösetaste 3 Sekunden lang gedrückt.

• **Ausschalten:** Halten Sie die Auslösetaste 3 Sekunden lang gedrückt.

Hinweis:
Wenn das Gerät **10 Minuten** Minuten lang inaktiv ist, schaltet es sich automatisch aus. Drücken Sie die Auslösetaste, um es wieder einzuschalten.

2.2 Display Information

Nach dem Einschalten leuchtet der Bildschirm automatisch auf und zeigt die folgenden Informationen an:
· **Batteriestatus:** Zeigt den aktuellen Batteriestand oder den Ladezustand an.

· **Verbindungsstatus:** Zeigt den aktuellen Status der drahtlosen Verbindung an.

Hinweis: Der Verbindungsstatus zeigt nur den Status der drahtlosen Verbindung an.Im kabelgebundenen Modus kann das Gerät nach dem Anschließen des Datenkabels normal verbunden werden und geladen werden. Die Anzeige kann jedoch weiterhin blinken, was normal ist.

LED-Anzeige	Bedeutung
Blinken	Nicht verbunden
Dauerlicht	Verbunden

Statusinformationen: Zeigt den aktuellen Gerätestatus an.

LED-Anzeige	Bedeutung
Grüne LED blinkt einmal	Daten erfolgreich hochgeladen
Blaue LED blinkt einmal	Scan erfolgreich / im Speicher gespeichert (Inventarmodus)
Blaue LED Dauerlicht	Im Einstellungsmodus

2.3 Geräteverbindung

Kabelgebundene Verbindung

Bei eingeschaltetem Gerät verbinden Sie den Scanner über ein USB-Datenkabel mit einem Computer oder einem anderen Gerät. Die Daten können dann über eine kabelgebundene Verbindung übertragen werden.

Drahtlose Verbindung

Dieses Gerät unterstützt:

① Empfängerverbindung

· Verwenden Sie je nach Gerät entweder den USB-A-Funkadapter oder einen USB-A-zu-USB-C-Adapter.
· Nach dem Einschalten einstecken und direkt verwenden; keine zusätzliche Einrichtung erforderlich.

Beginn der Einrichtung

② Bluetooth-Verbindung

· Entfernen Sie zuerst den angeschlossenen Adapter.
· Der Scanner wechselt automatisch in den Kopplungsmodus.
· Aktivieren Sie Bluetooth auf Ihrem Gerät und schließen Sie den Kopplungsvorgang ab.

Wiederverbindung

Wenn der Scanner keine Verbindung zum Adapter oder zu einem Bluetooth-Gerät herstellen kann, scannen Sie den folgenden Setup-Barcode, um die Kopplung erneut durchzuführen:

Beginn der Einrichtung → Eins-zu-Eins-Kopplung

Eins-zu-Eins-Kopplung

Hinweise: ·Bevor Sie eine Verbindung zu einem neuen Gerät herstellen, löschen Sie bitte die vorhandenen Bluetooth-Kopplungsinformationen oder scannen Sie den obigen Barcode, um erneut zu koppeln.
· Um zum Empfängermodus zurückzukehren, deaktivieren Sie Bluetooth auf dem aktuellen Gerät und stecken Sie den Adapter erneut ein, um die Verbindung wiederherzustellen.

3. Verwendung des Hyper 310

3.1 Grundeinstellungen

Systemeinstellungen

Unterstützte Systeme:
• Windows / Android (Standard)
• macOS / iOS

Scannen Sie den Setup-Barcode, um den Systemmodus zu wechseln.
Beginn der Einrichtung → [Windows / Android] → Speichern und Beenden

(*) Windows/Android

Mac OS/iOS

Speichern und Beenden

DE DE

Beginn der Einrichtung

3.2 Spracheinstellungen

Dieser Barcode-Scanner unterstützt die mehrsprachige Tastatureingabe. Die werkseitige Standardtastatursprache ist **US-Englisch**.

Wenn der Scanner über ein USB-Kabel, einen Adapter oder Bluetooth mit einem Hostgerät verbunden ist, folgen die eingegebenen Zeichen den Tastaturlayout-Regeln des Host-Betriebssystems.

Um die Tastatursprache des Scanners zu ändern, scannen Sie bitte den entsprechenden Sprachkonfigurations-Barcode unten.

Bitte wählen Sie die passende Einstellung entsprechend der Sprache Ihres Geräts und scannen Sie die folgenden Barcodes in der Reihenfolge:

Beginn der Einrichtung → [Deutsche] → Speichern und Beenden

Deutsche

3.3 Scannmodus-Einstellungen

Der Barcode-Scanner unterstützt die folgenden drei Scan-Modi:
• Trigger-Modus (Standard)
• Aufeinanderfolgendes Scannen
• Automatischer Erkennungsmodus

Wechselmethode:
Scannen Sie die folgenden Barcodes in der Reihenfolge:
Beginn der Einrichtung → [Trigger-Modus] → Speichern und Beenden

Trigger-Modus (Standard)

Aufeinanderfolgendes Scannen

Automatischer Erkennungsmodus

Speichern und Beenden

3.4 Inventurmodus

Sie können den Inventarmodus auf folgende Weise aktivieren:
· Verwenden Sie die Inateck Office App, um die Einstellungen zu konfigurieren.
· Oder scannen Sie den Setup-Barcode: Wechseln zum Inventarmodus

Wechsel zum Inventarmodus

Der Inventurmodus unterstützt folgende Vorgänge:

Wechsel zum Inventarmodus

Rückkehr zum Normalmodus

Cache löschen (nur im Inventarmodus)

Daten hochladen (nur im Inventarmodus)

Statistische Daten hochladen (nur im Inventarmodus)

3.5 Ladehinweise

Anzeige bei niedrigem Batteriestand

Wenn der Batteriestatus auf dem Display einen niedrigen Stand anzeigt, laden Sie das Gerät bitte rechtzeitig auf.

Sie können das mitgelieferte USB-Datenkabel verwenden, um das Gerät zum Laden an ein Ladegerät oder einen USB-Anschluss eines Computers anzuschließen.

Hinweis: Die Batteriestandsanzeige basiert auf Änderungen der Batteriespannung. Während der Verwendung kann die angezeigte Batteriekapazität leicht schwanken. Maßgeblich ist die tatsächliche Nutzung.

DE DE

Beginn der Einrichtung

3.6 Werkseinstellungen wiederherstellen

If the device behaves abnormally, scan the setup barcode to restore factory settings.
Beginn der Einrichtung → Werkseinstellungen wiederherstellen

Werkseinstellungen wiederherstellen

4. Weitere Informationen

4.1 Produktspezifikationen

Material	ABS, PC, TPU
Spannung	DC 5V
Akkukapazität	2600 mAh
Unterstützte Barcodetypen	Codabar, Code 11, Code 128, Code 39, Code 93, EAN-8, EAN-13, ISBN, ISSN, MSI, UPC-A, UPC-E, IATA 25, Industrial 25 / Standard 25, Interleaved 25, Matrix 25, China Postal Code
Auflösung	3mil
Scan-Methode	Automatisch/Manuell
Niedrigster Kontrast	20%
Dekodierwinkel	Turning Angle 30°, Elevation Angle 75°, Deflection Angle 80°
Kommunikationsfrequenz	2.402GHz~2.480GHz

Contenu

1. Introduction au Hyper 310 16

1.1 Contenu de l'emballage 16

1.2 Présentation du produit 16

2. Démarrage rapide Hyper 310 17

2.1 Mise sous/hors tension 17

2.2 Informations sur l'écran 17

2.3 Connexion de l'appareil 17

3. Utilisation du Hyper 310 18

3.1 Paramètres de base 18

3.2 Paramètres de langue 19

3.3 Paramètres du mode de scan 19

3.4 Mode Inventaire 20

3.5 Instructions de charge 20

3.6 Restaurer les paramètres d'usine 21

4. Autres informations 21

4.1 Spécifications du produit 21

FR FR

⚠ Précautions de sécurité

• Évitez de faire tomber ce produit d'une certaine hauteur. Étant donné qu'il contient des composants électroniques de précision, une chute d'une hauteur supérieure à 1,2 mètre peut entraîner des dommages irréparables.
• N'exposez pas le produit à l'eau et ne l'immergez pas dans un liquide afin de protéger les composants électroniques internes de précision contre les dommages.
• Ce produit contient une batterie lithium intégrée. Ne pas démonter, heurter, écraser ou exposer la batterie au feu. Si la batterie présente un gonflement important, cessez immédiatement l'utilisation.
• Évitez d'utiliser ou de stocker ce produit dans des environnements à haute température, humides ou à températures extrêmes afin de prolonger la durée de vie de la batterie et de maintenir les performances de l'appareil.
• Assurez-vous que le produit est placé dans un endroit sûr, hors de portée des enfants, afin d'éviter toute blessure ou tout dommage accidentel.
• Ne démontez pas et ne modifiez pas ce produit vous-même, car cela pourrait entraîner des risques pour la sécurité ou endommager l'appareil.
• Avant d'utiliser ce produit, veuillez lire attentivement et respecter toutes les instructions d'utilisation afin de garantir une utilisation sûre et correcte.

1. Introduction au Hyper 310

1.1 Contenu de l'emballage

•Hyper 310 (N6095) × 1
•Adaptateur sans fil USB-A ×1
•Adaptateur USB-A vers C ×1
•Câble de données USB-A vers B ×1
•Manuel d'utilisation ×1

1.2 Présentation du produit

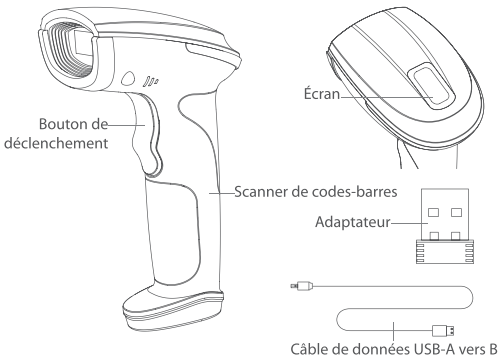

2. Démarrage rapide Hyper 310

2.1 Mise sous/hors tension

• **Mise sous tension :** Maintenez le bouton de déclenchement enfoncé pendant 3 secondes.

• **Mise hors tension :** Maintenez le bouton de déclenchement enfoncé pendant 3 secondes.

Remarque :
Si l'appareil reste inactif pendant **10 minutes**, il s'éteindra automatiquement. Appuyez sur le bouton de déclenchement pour le rallumer.

2.2 Informations sur l'écran

Après la mise sous tension, l'écran s'allume automatiquement et affiche les informations suivantes :
· **État de la batterie :** Affiche le niveau actuel de la batterie ou l'état de charge.
· **État de la connexion :** Affiche l'état actuel de la connexion sans fil.

Remarque: L'état de la connexion reflète uniquement l'état de la connexion sans fil.En mode filaire, après avoir connecté le câble de données, l'appareil peut se connecter et se charger normalement. Cependant, l'indicateur peut continuer à clignoter, ce qui est normal.

Indicateur LED	Signification
Clignotement	Non connecté
Allumé en continu	Connecté

Informations sur l'état : Affiche l'état actuel de l'appareil.

Indicateur LED	Signification
La LED verte clignote une fois	Données téléchargées avec succès
La LED bleue clignote une fois	Scan réussi / enregistré en mémoire (mode inventaire)
LED bleue allumée en continu	En mode réglage

2.3 Connexion de l'appareil

Connexion filaire

Lorsque l'appareil est allumé, connectez le scanner à un ordinateur ou à un autre appareil à l'aide d'un câble de données USB. Les données peuvent ensuite être transmises via une connexion filaire.

Connexion sans fil

Cet appareil prend en charge :

① Connexion via récepteur

· Utilisez soit l'adaptateur sans fil USB-A, soit un adaptateur USB-A vers USB-C, selon votre appareil.
· Branchez et utilisez après la mise sous tension ; aucune configuration supplémentaire n'est requise.

FR FR

Entrer les configurations

② Connexion Bluetooth

· Retirez d'abord l'adaptateur connecté.
· Le scanner entrera automatiquement en mode d'appairage.
· Activez le Bluetooth sur votre appareil et terminez le processus d'appairage.

Reconnexion

Si le scanner ne peut pas se connecter à l'adaptateur ou à un appareil Bluetooth, scannez le code-barres de configuration ci-dessous pour réappairer :

Entrer les configurations → Appairage un à un

Appairage un à un

Remarques:
· Avant de vous connecter à un nouvel appareil, veuillez supprimer les informations d'appairage Bluetooth existantes ou scanner le code-barres ci-dessus pour appairer à nouveau.
· Pour revenir au mode récepteur, désactivez le Bluetooth sur l'appareil actuel, puis réinsérez l'adaptateur pour vous reconnecter.

3. Utilisation du Hyper 310

3.1 Paramètres de base

Paramètres système

Systèmes pris en charge :
• Windows / Android (par défaut)
• macOS / iOS

Scannez le code-barres de configuration pour changer le mode système.
Entrer les configurations → [Windows / Android] → Quitter avec enregistrement

(*) Windows/Android

Mac OS/iOS

Quitter avec enregistrement

Entrer les configurations

3.2 Paramètres de langue

Ce lecteur de codes-barres prend en charge la saisie clavier multilingue. La langue du clavier par défaut est l'anglais **américain (US).**

Lorsque le scanner est connecté à un appareil hôte via un câble USB, un adaptateur ou Bluetooth, les caractères saisis suivent les règles de langue du clavier du système d'exploitation de l'appareil hôte.

Pour modifier la langue du clavier du scanner, veuillez scanner le code-barres de configuration correspondant ci-dessous.

Veuillez sélectionner le paramètre approprié selon la langue de votre appareil et scanner les codes-barres suivants dans l'ordre :

Entrer les configurations → [Français] → Quitter avec enregistrement

Français

3.3 Paramètres du mode de scan

Le lecteur de codes-barres prend en charge les trois modes de scan suivants :

- Mode déclencheur (par défaut)
- Mode de numérisation continue
- Mode de détection automatique

Méthode de changement :

Scannez les codes-barres suivants dans l'ordre :
Entrer les configurations → [Mode déclencheur] → Quitter avec enregistrement

Mode déclencheur (par défaut)

Mode de numérisation continue

Mode de détection automatique

Quitter avec enregistrement

FR FR

3.4 Mode Inventaire

Vous pouvez activer le mode inventaire de la manière suivante :
· Utilisez l'application Inateck Office pour configurer les paramètres.
· Ou scannez le code-barres de configuration : Passer au mode inventaire

Passer en mode inventaire

Le mode Inventaire prend en charge les opérations suivantes :

Passer en mode inventaire

Revenir au mode normal

Vider le cache (mode inventaire uniquement)

Téléverser les données (mode inventaire uniquement)

Téléverser les statistiques (mode inventaire uniquement)

3.5 Instructions de charge

Indication de batterie faible

Lorsque l'état de la batterie affiché à l'écran indique un niveau faible, veuillez recharger l'appareil à temps.

Vous pouvez utiliser le câble de données USB fourni pour connecter l'appareil à un chargeur ou à un port USB d'un ordinateur pour le recharger.

Remarque: L'indication du niveau de batterie est basée sur les variations de la tension de la batterie. Pendant l'utilisation, le niveau de batterie affiché peut légèrement fluctuer. Veuillez vous référer à l'utilisation réelle.

Entrer les configurations

3.6 Restaurer les paramètres d'usine

Si l'appareil fonctionne de manière anormale, scannez le code-barres de configuration pour rétablir les paramètres d'usine.
Entrer dans les paramètres → Restaurer les paramètres d'usine

Restaurer les paramètres d'usine

4. Autres informations

4.1 Spécifications du produit

Matériau	ABS, PC, TPU
Voltage	DC 5V
Capacité de la batterie	2600 mAh
Codes-Barres Applicables	Codabar, Code 11, Code 128, Code 39, Code 93, EAN-8, EAN-13, ISBN, ISSN, MSI, UPC-A, UPC-E, IATA 25, Industrial 25 / Standard 25, Interleaved 25, Matrix 25, China Postal Code
Résolution	3mil
Mode de Scan	Auto/Manual
Contraste d'Impression	20%
Angle de décodage	L'angle de rotation 30º, L'angle d'altitude 75º, L'angle de déviation 80º
Fréquence de Radio	2.402GHz~2.480GHz

FR

IT

Contenuti

1. Introduzione al Hyper 310 23
- 1.1 Contenuto della confezione 23
- 1.2 Panoramica del prodotto 23

2. Avvio rapido Hyper 310 24
- 2.1 Accensione / Spegnimento 24
- 2.2 Informazioni sullo schermo 24
- 2.3 Connessione del dispositivo 24

3. Utilizzo del Hyper 310 25
- 3.1 Impostazioni di base 25
- 3.2 Impostazioni lingua 26
- 3.3 Impostazioni modalità di scansione 26
- 3.4 Modalità Inventario 27
- 3.5 Istruzioni di ricarica 27
- 3.6 Ripristino impostazioni di fabbrica 28

4. Altre informazioni 28
- 4.1 Specifiche del prodotto 28

⚠ Precauzioni di sicurezza

• Evitare di far cadere questo prodotto da un'altezza elevata. Poiché contiene componenti elettronici di precisione, una caduta da un'altezza superiore a 1,2 metri può causare danni irreparabili.
• Non esporre il prodotto all'acqua né immergerlo in liquidi, al fine di proteggere i componenti elettronici interni di precisione da eventuali danni.
• Questo prodotto contiene una batteria al litio integrata. Non smontare, urtare, schiacciare o esporre la batteria al fuoco. Se la batteria presenta un rigonfiamento significativo, interrompere immediatamente l'uso.
• Evitare di utilizzare o conservare questo prodotto in ambienti ad alta temperatura, umidi o con temperature estreme, per prolungare la durata della batteria e mantenere le prestazioni del dispositivo.
• Assicurarsi che il prodotto sia collocato in un luogo sicuro e fuori dalla portata dei bambini per prevenire lesioni o danni accidentali.
• Non smontare o modificare questo prodotto autonomamente, poiché ciò potrebbe causare rischi per la sicurezza o danni al dispositivo.
• Prima di utilizzare questo prodotto, leggere attentamente e seguire tutte le istruzioni operative per garantire un uso sicuro e corretto.

1. Introduzione al Hyper 310

1.1 Contenuto della confezione

•Hyper 310 (N6095) × 1
•Adattatore wireless USB-A ×1
•Adattatore da USB-A a C ×1
•Cavo dati da USB-A a B ×1
•Manuale utente ×1

1.2 Panoramica del prodotto

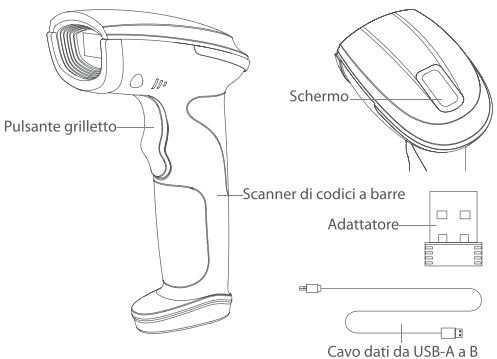

IT IT

2. Avvio rapido Hyper 310

2.1 Accensione / Spegnimento

• **Accendere:** Tenere premuto il pulsante grilletto per 3 secondi.

• **Spegnere:** Tenere premuto il pulsante grilletto per 3 secondi.

Nota:
Se il dispositivo rimane inattivo per **10 minuti**, si spegnerà automaticamente. Premere il pulsante grilletto per riaccenderlo.

2.2 Informazioni sullo schermo

Dopo l'accensione, lo schermo si illumina automaticamente e visualizza le seguenti informazioni:
· **Stato della batteria:** Mostra il livello attuale della batteria o lo stato di carica.

· **Stato della connessione:** Mostra lo stato attuale della connessione wireless.

Nota: Lo stato della connessione riflette solo lo stato della connessione wireless. In modalità cablata, dopo aver collegato il cavo dati, il dispositivo può connettersi e caricarsi normalmente. Tuttavia, l'indicatore può continuare a lampeggiare, il che è normale.

Indicatore LED	Significato
Lampeggiante	Non connesso
Acceso fisso	Connesso

Informazioni sullo stato: Mostra lo stato attuale del dispositivo.

Indicatore LED	Significato
LED verde lampeggia una volta	Dati caricati con successo
LED blu lampeggia una volta	Scansione riuscita / salvata in memoria (modalità inventario)
LED blu accesa fissa	In modalità impostazione

2.3 Connessione del dispositivo

Connessione cablata

Con il dispositivo acceso, collegare lo scanner a un computer o a un altro dispositivo utilizzando un cavo dati USB. I dati possono quindi essere trasmessi tramite una connessione cablata.

Connessione wireless

Questo dispositivo supporta:

① Connessione tramite ricevitore

· Utilizzare l'adattatore wireless USB-A oppure un adattatore da USB-A a USB-C, a seconda del dispositivo.
· Dopo l'accensione, collegare e utilizzare direttamente; non è richiesta alcuna configurazione aggiuntiva.

Impostazioni

② Connessione Bluetooth

· Rimuovere prima l'adattatore collegato.
· Lo scanner entrerà automaticamente in modalità di associazione.
· Attivare il Bluetooth sul dispositivo e completare il processo di associazione.

Riconnessione

Se lo scanner non riesce a connettersi all'adattatore o a un dispositivo Bluetooth, scansionare il codice a barre di configurazione sottostante per effettuare nuovamente l'associazione:
Impostazioni → Accoppiamento uno a uno

Accoppiamento uno a uno

Nota:
· Prima di connettersi a un nuovo dispositivo, eliminare le informazioni di associazione Bluetooth esistenti oppure scansionare il codice a barre sopra per associare nuovamente.
· Per tornare alla modalità ricevitore, disattivare il Bluetooth sul dispositivo corrente, quindi reinserire l'adattatore per riconnettersi.

3. Utilizzo del Hyper 310

3.1 Impostazioni di base

Impostazioni di sistema

Sistemi supportati:
• Windows / Android (predefinito)
• macOS / iOS

Scansionare il codice a barre di configurazione per cambiare la modalità di sistema.
Impostazioni → [Windows / Android] → Salva ed esci

(*) Windows/Android

Mac OS/iOS

Salva ed esci

IT IT

Impostazioni

3.2 Impostazioni lingua

Questo scanner di codici a barre supporta l'immissione da tastiera multilingue. La lingua predefinita della tastiera è Inglese USA.

Quando lo scanner è collegato a un dispositivo host tramite cavo USB, adattatore o Bluetooth, i caratteri inseriti seguono le regole della lingua della tastiera del sistema operativo del dispositivo host.

Per modificare la lingua della tastiera dello scanner, scansionare il codice a barre di configurazione corrispondente qui sotto.

Selezionare l'impostazione appropriata in base alla lingua del dispositivo e scansionare i seguenti codici a barre in sequenza:

Impostazioni → [Italiano] → Salva ed esci

Italiano

3.3 Impostazioni modalità di scansione

Lo scanner di codici a barre supporta le seguenti tre modalità di scansione:
• Modalità trigger (predefinita)
• Modalità di scansione continua
• Modalità di rilevamento automatico

Metodo di cambio:
Scansionare i seguenti codici a barre in sequenza:
Impostazioni → [Modalità trigger] → Salva ed esci

Modalità trigger (predefinita)

Modalità di scansione continua

Modalità di rilevamento automatico

Salva ed esci

3.4 Modalità Inventario

È possibile attivare la modalità inventario nei seguenti modi:
· Utilizzare l'app Inateck Office per configurare le impostazioni.
· Oppure scansionare il codice a barre di configurazione: Passare a Modalità Inventario

Passare a Modalità Inventario

La Modalità Inventario supporta le seguenti operazioni:

Passare a Modalità Inventario

Tornare a Modalità Normale

Cancella memoria (solo Modalità Inventario)

Carica dati (solo Modalità Inventario)

Statistiche di caricamento (solo Modalità Inventario)

3.5 Istruzioni di ricarica

Indicazione di batteria scarica

Quando lo stato della batteria sullo schermo indica un livello basso, ricaricare il dispositivo in tempo.
È possibile utilizzare il cavo dati USB in dotazione per collegare il dispositivo a un caricatore o a una porta USB del computer per la ricarica.

Nota: L'indicazione del livello della batteria si basa sulle variazioni della tensione della batteria. Durante l'uso, il livello della batteria visualizzato può variare leggermente. Fare riferimento all'uso effettivo.

Impostazioni

3.6 Ripristino impostazioni di fabbrica

Se il dispositivo presenta un funzionamento anomalo, scansionare il codice a barre di configurazione per ripristinare le impostazioni di fabbrica.
Impostazioni → Ripristina impostazioni di fabbrica

Ripristina impostazioni di fabbrica

4. Altre informazioni

4.1 Specifiche del prodotto

Materiale	ABS, PC, TPU
Voltaggio	DC 5V
Capacità della batteria	2600 mAh
Codici a barre supportati	Codabar, Code 11, Code 128, Code 39, Code 93, EAN-8, EAN-13, ISBN, ISSN, MSI, UPC-A, UPC-E, IATA 25, Industrial 25 / Standard 25, Interleaved 25, Matrix 25, China Postal Code
Risoluzione	3mil
Metodo di scan	Auto/Manuale
Contrasto più basso	20%
Angolo di decodifica	Angolo di rotazione 30°, angolo di elevazione 75°, angolo di deflessione 80°
Frequenza di comunicazione	2.402GHz~2.480GHz

Contenido

1. Introducción al Hyper 310 30

1.1 Contenido del paquete 30

1.2 Descripción del producto 30

2. Inicio rápido Hyper 310 31

2.1 Encendido / Apagado 31

2.2 Información de la pantalla 31

2.3 Conexión del dispositivo 31

3. Uso del Hyper 310 32

3.1 Configuración básica 32

3.2 Configuración de idioma 33

3.3 Configuración del modo de escaneo 33

3.4 Modo Inventario 34

3.5 Instrucciones de carga 34

3.6 Restaurar configuración de fábrica 35

4. Otra información 35

4.1 Especificaciones del producto 35

ES ES

⚠ Precauciones de seguridad

• Evite dejar caer este producto desde una altura elevada. Dado que contiene componentes electrónicos de precisión, una caída desde una altura superior a 1,2 metros puede causar daños irreparables.
• No exponga el producto al agua ni lo sumerja en líquidos, con el fin de proteger los componentes electrónicos internos de precisión contra daños.
• Este producto contiene una batería de litio integrada. No desmonte, golpee, aplaste ni exponga la batería al fuego. Si la batería presenta una hinchazón significativa, deje de usar el producto inmediatamente.
• Evite utilizar o almacenar este producto en entornos de alta temperatura, húmedos o con temperaturas extremas para prolongar la vida útil de la batería y mantener el rendimiento del dispositivo.
• Asegúrese de que el producto se coloque en un lugar seguro y fuera del alcance de los niños para evitar lesiones o daños accidentales.
• No desmonte ni modifique este producto por su cuenta, ya que esto puede provocar riesgos de seguridad o daños en el dispositivo.
• Antes de utilizar este producto, lea atentamente y siga todas las instrucciones de funcionamiento para garantizar un uso seguro y correcto.

1. Introducción al Hyper 310

1.1 Contenido del paquete

•Hyper 310 (N6095) × 1
•Adaptador inalámbrico USB-A ×1
•Adaptador de USB-A a C ×1
•Cable de datos USB-A a B ×1
•Manual de usuario ×1

1.2 Descripción del producto

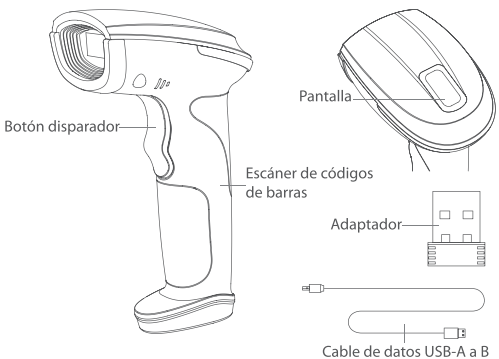

2. Inicio rápido Hyper 310

2.1 Encendido / Apagado

• **Encender:** Mantenga presionado el botón disparador durante 3 segundos.

• **Apagar:** Mantenga presionado el botón disparador durante 3 segundos.

Nota:
Si el dispositivo permanece inactivo durante **10 minutos**, se apagará automáticamente. Presione el botón disparador para volver a encenderlo.

2.2 Información de la pantalla

Después de encender el dispositivo, la pantalla se iluminará automáticamente y mostrará la siguiente información:
· **Estado de la batería:** Muestra el nivel actual de la batería o el estado de carga.

· **Estado de la conexión:** Muestra el estado actual de la conexión inalámbrica.

Nota: El estado de la conexión solo refleja el estado de la conexión inalámbrica. En modo con cable, después de conectar el cable de datos, el dispositivo puede conectarse y cargarse normalmente. Sin embargo, el indicador puede seguir parpadeando, lo cual es normal.

Indicador LED	Significado
Parpadeando	No conectado
Encendido fijo	Conectado

Información de estado: Muestra el estado actual del dispositivo.

Indicador LED	Significado
El LED verde parpadea una vez	Datos cargados correctamente
El LED azul parpadea una vez	Escaneo correcto / guardado en memoria (modo inventario)
LED azul encendido fijo	En modo de configuración

2.3 Conexión del dispositivo

Conexión por cable

Con el dispositivo encendido, conecte el escáner a un ordenador u otro dispositivo mediante un cable de datos USB. Los datos pueden transmitirse posteriormente a través de una conexión por cable.

Conexión inalámbrica

Este dispositivo admite:

① Conexión mediante receptor

· Utilice el adaptador inalámbrico USB-A o un adaptador de USB-A a USB-C, según su dispositivo.
· Conecte y use después de encender; no se requiere configuración adicional.

ES ES

Entrar a la configuración

② Conexión Bluetooth

· Retire primero el adaptador conectado.
· El escáner entrará automáticamente en modo de emparejamiento.
· Active el Bluetooth en su dispositivo y complete el proceso de emparejamiento.

Reconexión

Si el escáner no puede conectarse al adaptador o a un dispositivo Bluetooth, escanee el código de configuración a continuación para volver a emparejar:
Entrar a la configuración → Emparejamiento uno a uno

Emparejamiento uno a uno

Nota:
· Antes de conectarse a un nuevo dispositivo, elimine la información de emparejamiento Bluetooth existente o escanee el código anterior para emparejar de nuevo.
· Para volver al modo receptor, desactive el Bluetooth en el dispositivo actual y vuelva a insertar el adaptador para reconectar.

3. Uso del Hyper 310

3.1 Configuración básica

Configuración del sistema

Sistemas compatibles:
• Windows / Android (predeterminado)
• macOS / iOS

Escanee el código de configuración para cambiar el modo del sistema.
Entrar a la configuración → [Windows / Android] → Guardar y salir

(*) Windows/Android

Mac OS/iOS

Guardar y salir

Entrar a la configuración

3.2 Configuración de idioma

Este escáner de códigos de barras admite la entrada de teclado multilingüe. El idioma de teclado predeterminado de fábrica es inglés estadounidense (US).

Cuando el escáner está conectado a un dispositivo host mediante un cable USB, un adaptador o Bluetooth, los caracteres introducidos siguen las reglas del idioma del teclado del sistema operativo del dispositivo host.

Para cambiar el idioma del teclado del escáner, escanee el código de configuración correspondiente a continuación.

Seleccione la configuración apropiada según el idioma de su dispositivo y escanee los siguientes códigos de barras en secuencia:

Entrar a la configuración → [Español] → Guardar y salir

Español

3.3 Configuración del modo de escaneo

El escáner de códigos de barras admite los siguientes tres modos de escaneo:

- Modo disparador (predeterminado)
- Modo de escaneo continuo
- Modo de detección automática

Método de cambio:

Escanee los siguientes códigos de barras en secuencia:
Entrar a la configuración → [Modo disparador] → Guardar y salir

Modo disparador (predeterminado)

Modo de escaneo continuo

Modo de detección automática

Guardar y salir

ES ES

3.4 Modo Inventario

Puede activar el modo inventario mediante los siguientes métodos:
· Utilice la aplicación Inateck Office para configurar los ajustes.
· O escanee el código de configuración: Cambiar a Modo Inventario

Cambiar a Modo Inventario

El Modo Inventario admite las siguientes operaciones:

Cambiar a Modo Inventario

Volver a Modo Normal

Borrar memoria (solo Modo Inventario)

Subir datos (solo Modo Inventario)

Estadísticas de carga (solo Modo Inventario)

3.5 Instrucciones de carga

Indicación de batería baja

Cuando el estado de la batería en la pantalla muestra un nivel bajo, cargue el dispositivo a tiempo.

Puede utilizar el cable de datos USB incluido para conectar el dispositivo a un cargador o a un puerto USB de un ordenador para cargarlo.

Nota: La indicación del nivel de batería se basa en los cambios en el voltaje de la batería. Durante el uso, el nivel de batería mostrado puede fluctuar ligeramente. Consulte el uso real.

Entrar a la configuración

3.6 Restaurar configuración de fábrica

Si el dispositivo presenta un funcionamiento anómalo, escanee el código de configuración para restablecer los valores de fábrica.
Entrar a la configuración → Restaurar configuración de fábrica

Restaurar configuración de fábrica

4. Otra información

4.1 Especificaciones del producto

Material	ABS, PC, TPU
Voltaje	DC 5V
Capacidad de la Batería	2600 mAh
Códigos de barras soportados	Codabar, Code 11, Code 128, Code 39, Code 93, EAN-8, EAN-13, ISBN, ISSN, MSI, UPC-A, UPC-E, IATA 25, Industrial 25 / Standard 25, Interleaved 25, Matrix 25, China Postal Code
Resolución	3mil
Método de escanéo	Auto/Manual
Menor contraste	20%
Ángulo de Decodificación	Ángulo de Giro 30°, Ángulo de Elevación 75°, Ángulo de Deflexión 80°
Frecuencia de Comunicación	2.402GHz~2.480GHz

ES ES

FCC Note

This device complies with part 15 of the FCC Rules. Operation is subject to the following two conditions: (1) This device may not cause harmful interference, and (2) this device must accept any interference received, including interference that may cause undesired operation.

Note: This equipment has been tested and found to comply with the limits for a Class B digital device, pursuant to part 15 of the FCC Rules. These limits are designed to provide reasonable protection against harmful interference in a residential installation. This equipment generates, uses and can radiate radio frequency energy and, if not installed and used in accordance with the Users, may cause harmful interference to radio communications. However, there is no guarantee that interference will not occur in a particular installation. If this equipment does cause harmful interference to radio or television reception, which can be determined by turning the equipment off and on, the user is encouraged to try to correct the interference by one or more of the following measures:

—Reorient or relocate the receiving antenna.

—Increase the separation between the equipment and receiver.

—Connect the equipment into an outlet on a circuit different from that to which the receiver is connected. —Consult the dealer or an experienced radio/TV technician for help.

Note: The Grantee is not responsible for any changes or modifications not expressly approved by the party responsible for compliance. such modifications could void the user's authority to operate the equipment.

The device has been evaluated to meet general RF exposure requirement.

This equipment complies with FCC's RF radiation exposure limits set forth for an uncontrolled environment. This device and its antenna(s) must not be co-located or conjunction with any other antenna or transmitter.

EU Declaration of Conformity

Inateck Co., Ltd. hereby declares that this device complies with the Directive2014/53/EU.

A copy of the Declaration of Conformity can be accessed from https://www.inateck.de/pages/inateck-euro-compliance.

⚠ Battery Safety Warning:

This product contains a built-in rechargeable lithium battery. Please observe the following safety precautions: do not dismantle, hit, crush, or expose the battery to fire. If the battery experiences severe swelling, discontinue use immediately. Avoid placing the battery in high-temperature environments, and do not use it if it has been immersed in water. During transportation, do not mix the battery with metallic objects.

⚠ Batteriesicherheitshinweis:

Dieses Produkt enthält einen eingebauten wiederaufladbaren Lithium-Akku. Bitte beachten Sie die folgenden Sicherheitsvorkehrungen: Zerlegen Sie den Akku nicht, schlagen Sie ihn nicht, zerquetschen Sie ihn nicht und setzen Sie ihn nicht Feuer aus. Bei starkem Aufblähen des Akkus verwenden Sie ihn bitte sofort nicht mehr. Vermeiden Sie es, den Akku in heißen Umgebungen zu platzieren, und verwenden Sie ihn nicht, wenn er in Wasser getaucht wurde. Mischen Sie den Akku während des Transports nicht mit metallischen Gegenständen.

⚠ バッテリー安全警告：

この製品には、内蔵の充電式リチウムバッテリーが含まれています。以下の安全上の注意事項にご注意ください：バッテリーを分解したり、打ったり、押し潰したり、火にさらしたりしないでください。バッテリーが重度の膨張を経験した場合は、直ちに使用を中止してください。バッテリーを高温環境に置かないでください。水に浸した場合は使用しないでください。輸送中は、バッテリーを金属の物と混ぜないでください。

⚠ Avertissement de sécurité de la batterie:

Ce produit contient une batterie lithium-ion rechargeable intégrée. Veuillez observer les précautions de sécurité suivantes : ne pas démonter, frapper, écraser ou exposer la batterie au feu. En cas de gonflement important de la batterie, cessez immédiatement toute utilisation. Évitez de placer la batterie dans des environnements à haute température et ne l'utilisez pas si elle a été immergée dans l'eau. Pendant le transport, ne mélangez pas la batterie avec des objets métalliques.

⚠ Avviso di sicurezza della batteria:

Questo prodotto contiene una batteria al litio ricaricabile incorporata. Si prega di osservare le seguenti precauzioni di sicurezza: non smontare, colpire, schiacciare o esporre la batteria al fuoco. Se la batteria presenta un grave rigonfiamento, interromperne immediatamente l'uso. Evitare di posizionare la batteria in ambienti ad alta temperatura e non utilizzarla se è stata immersa nell'acqua. Durante il trasporto, non mescolare la batteria con oggetti metallici.

⚠ Advertencia de seguridad de la batería:

Este producto contiene una batería de litio recargable incorporada. Por favor, observe las siguientes precauciones de seguridad: no desmonte, golpee, aplaste o exponga la batería al fuego. Si la batería experimenta hinchazón severa, interrumpa su uso inmediatamente. Evite colocar la batería en ambientes de alta temperatura y no la utilice si ha estado sumergida en agua. Durante el transporte, no mezcle la batería con objetos metálicos.

此页不印刷
胶装
尺寸：85*150mm