baseus

QUICK START GUIDE

Quick Start Guide
A02039

For FAQs and more information, please visit

https://www.baseus.com/pages/support-center

温馨提示：请印刷供应商严格按照倍思的图纸印刷生产。如贵司有生产上的原因需要调整倍思图纸的字体、图形、颜色、刀模尺寸等，请必须通知倍思相关负责的包装设计师，并在征得包装设计师同意的情况下修改文档并发回存档。

文档信息：

baseus	倍思包装设计稿件信息
产品名称：OS-倍思Baseus Bowie MH1头戴式降噪蓝牙耳机	
产品型号：	料号： 11000000000
方案编码： /	编码&版本： PB6758Z-P0A0
平面设计师：曾清文	结构设计师：苏梓妍
物料描述：快速指南\封面封底120g无荧光白牛皮+内页80g无荧光白牛皮\双面单色印刷\骑马钉\60*95mm\20页40P\ROHS	
印刷线数：200线	

版本历史		
版本	变更日期	变更描述
P0A0	2025-7-03	初始版本

切线
折线
刀线图例

K

本页不印刷

1. WARRANTY

Contact Us

care@baseus.com
https://www.baseus.com
+1 800 220 8056（US）

EN

Customer Service
1. 24-Month Warranty
2. Lifetime Tech Support

CZ

Zákaznický servis
1. Záruka 24 měsíců
2. Doživotní technická

DE

Kundendienst
1. 24-monatige Garantie
2. Lebenslange technische Unterstützung

ES

Servicio al Cliente
1. Garantía de 24 meses
2. Soporte Técnico de por Vida

FR

Service à la clientèle
1. Garantie de 24 mois
2. Assistance technique à vie

HU

Ügyfélszolgálat
1. 24 hónapos garancia
2. Élethosszig tartó technikai támogatás

ID

Layanan Pelanggan
1. Garansi 24 Bulan
2. Dukungan Teknis Seumur Hidup

IT

Assistenza clienti
1. Garanzia di 24 mesi
2. Supporto tecnico a vita

JP

カスタマーサービス
1. 24カ月品質保証
2. 生涯技術サポート

KR

고객 서비스
1. 24개월 보증
2. 평생 기술 지원

NL

Klantenservice
1. 24 maanden garantie
2. Levenslange technische ondersteuning

PL

Obsługa klienta
1. 24-miesięczna gwarancja
2. Dożywotnie wsparcie techniczne

PT

Atendimento ao consumidor
1. Garantia de 24 meses
2. Suporte técnico vitalício

RO

Serviciul clienți
1. Garanție de 24 de luni
2. Asistență tehnică pe viață

RU

Служба поддержки
1. Гарантия 24 месяца
2. Пожизненная техническая поддержка

SE

Kundtjänst
1. 24 månaders garanti
2. Livstids teknisk support

TR

Müşteri Hizmetleri
1. 24 Ay Garanti
2. Ömür Boyu Teknik Destek

UA

Обслуговування клієнтів
1. 24-місячна гарантія
2. Довічна технічна підтримка

VI

Dịch vụ khách hàng
1. Bảo hành 24 tháng
2. Hỗ trợ kỹ thuật trọn đời

繁中

客戶服務
1. 24個月保固
2. 終身技術支援

AR

خدمة العملاء
1. ضمان لمدة 24 شهرًا
2. دعم فني مدى الحياة

2. POWERING ON/OFF

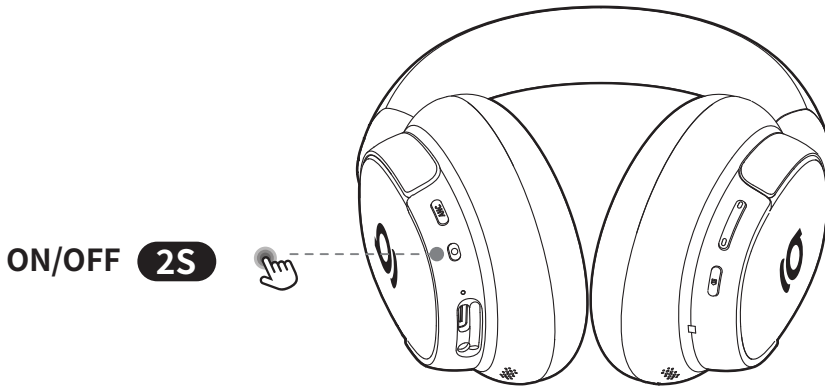

EN Press and hold the power button for 2 seconds to turn the headphones on or off.
When turned on, the headphones enter pairing mode automatically (blue light flashes quickly).

CZ Pro zapnutí nebo vypnutí sluchátek stiskněte a podržte tlačítko napájení po dobu 2 sekund.
Po zapnutí se automaticky aktivuje režim párování sluchátek (modrá kontrolka rychle bliká).

DE Halten Sie die Ein-/Aus-Taste 2 Sekunden lang gedrückt, um die Kopfhörer ein- oder auszuschalten.
Nach dem Einschalten wechseln die Kopfhörer automatisch in den Kopplungsmodus (das blaue Licht blinkt schnell).

ES Mantenga pulsado el botón de alimentación durante 2 segundos para encender o apagar los auriculares.
Cuando se encienden, los auriculares entran automáticamente al modo de emparejamiento (la luz azul parpadea rápidamente).

FR Appuyez sur le bouton d'alimentation et maintenez-le enfoncé pendant 2 secondes pour activer ou désactiver le casque.
Lorsqu'il est allumé, le casque passe automatiquement en mode Appairage (la lumière bleue clignote rapidement).

HU A fejhallgató be- és kikapcsolásához tartsa lenyomva a bekapcsológombot 2 másodpercig.
Bekapcsoláskor a fejhallgató automatikusan párosítási üzemmódba lép (a kék fény gyorsan villog).

ID Press and hold the power button for 2 seconds to turn the headphones on or off.
When turned on, the headphones enter pairing mode automatically (blue light flashes quickly).

IT Premere e tenere premuto il pulsante di accensione per 2 secondi per accendere o spegnere le cuffie.
Dopo l' accensione le cuffie accedono automaticamente alla modalità di associazione (la luce blu lampeggia rapidamente).

JP 電源ボタンを2秒間押し続けると、ヘッドホンをオンまたはオフにできます。
オンにすると、ヘッドホンは自動的にペアリングモードになります（青いランプがすばやく点滅します）。

KR 전원 버튼을 2초 동안 길게 눌러 헤드폰을 켜거나 끕니다.
헤드폰이 켜지면 자동으로 페어링 모드로 들어갑니다(파란색 표시등이 빠르게 깜박임).

NL Houd de aan/uit-knop 2 seconden ingedrukt om de koptelefoon in of uit te schakelen.
Wanneer de koptelefoon is ingeschakeld, wordt de koppelingsmodus automatisch geopend (het blauwe lampje knippert snel).

PL Naciśnij przycisk zasilania i przytrzymaj go przez 2 sekundy, aby włączyć lub wyłączyć słuchawki.
Po włączeniu słuchawki automatycznie przejdą do trybu parowania (niebieska kontrolka miga szybko).

PT Mantenha pressionado o botão Liga/Desloga por 2 segundos para ligar ou desligar os fones de ouvido.
Ao ligar, os fones de ouvido entram no modo de emparelhamento automaticamente (a luz azul pisca rapidamente).

RO Apăsați lung butonul de pornire/oprire timp de 2 secunde pentru a porni sau opri căștile.
Când sunt pornite, căștile intră automat în modul de asociere (lumina albastră clipește rapid).

RU Удерживайте кнопку питания 2 секунды, чтобы включить или выключить наушники.
При включении наушники автоматически войдут в режим сопряжения (индикатор будет быстро мигать синим цветом).

SE Tryck och håll in strömbrytaren i 2 sekunder för att slå på eller stänga av hörlurarna.
När de är påslagna går hörlurarna automatiskt in i parkopplingsläge (blått ljus blinkar snabbt).

TR Kulaklığı açıp kapatmak için güç düğmesine 2 saniye basılı tutun.
Kulaklık, açıldığında otomatik olarak eşleştirme moduna girer (mavi ışık hızlıca yanıp söner).

UA Натисніть і утримуйте кнопку живлення протягом 2 секунд, щоб увімкнути або вимкнути навушники.
Після ввімкнення навушники автоматично переходять у режим сполучення (синє світло швидко блимає).

VI Nhấn và giữ nút nguồn trong 2 giây để bật hoặc tắt tai nghe.
Khi được bật, tai nghe sẽ tự động chuyển sang chế độ ghép nối (đèn màu xanh dương nhấp nháy nhanh).

繁中 按住電源按鈕 2 秒即可開啟或關閉耳機。
開啟後，耳機自動進入配對模式（藍燈快速閃爍）。

AR اضغط مطولاً على زر الطاقة لمدة ثانيتين لتشغيل سماعات الرأس أو إيقاف تشغيلها.
عند تشغيلها، تدخل سماعات الرأس في وضع الاقتران تلقائيًا (يومض الضوء الأزرق بسرعة).

3. WEARING

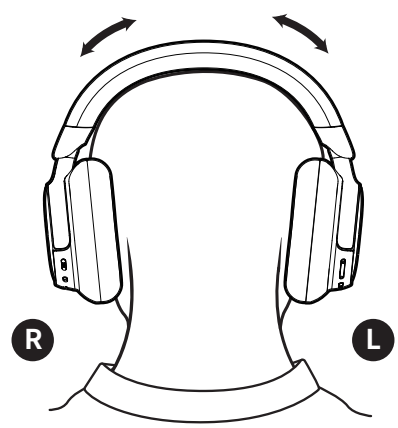

EN Adjust the headband and earcups for a comfortable and secure fit.

CZ Upravte hlavový most a náušníky tak, aby pohodlně a pevně seděly.

DE Stellen Sie das Kopfband und die Ohrmuscheln so ein, dass sie bequem und sicher sitzen.

ES Ajuste la diadema y las almohadillas de los oídos para un uso cómodo y seguro.

FR Ajustez le bandeau et les oreillettes pour un port confortable et sûr.

HU Állítsa be a fejpántot és a fülkagylót a kényelmes és biztonságos illeszkedés érdekében.

ID Sesuaikan bandana dan tangkup telinga hingga terasa nyaman dan aman.

IT Regolare l’ archetto e i padiglioni per garantire comfort e stabilità quando si indossano le cuffie.

JP 心地よくしっかりフィットするようにヘッドバンドとイヤーカップを調整してください。

KR 헤드밴드와 이어컵을 편안하고 안전하게 착용할 수 있도록 조정합니다.

NL Pas de hoofdband en de oordoppen aan voor een comfortabele en stevige pasvorm.

PL Ustaw pałąk nagłowny i musze tak, aby uzyskać wygodne i dokładne dopasowanie.

PT Ajuste a faixa da cabeça e os auriculares para um ajuste confortável e seguro.

RO Ajustați banda de cap și căștile pentru o fixare confortabilă și sigură.

RU Отрегулируйте оголовье и чашки наушников для комфортной и удобной посадки.

SE Justera pannbandet och öronkåporna för en bekväm och säker passform.

TR Kafa bandını ve kulaklığı yerine rahat ve sıkıca oturacak şekilde ayarlayın.

UA Відрегулюйте наголов'я та амбушури для зручної та надійної посадки.

VI Điều chỉnh đệm đầu và chụp tai sao cho thoải mái và chắc chắn.

繁中 調整頭帶和耳罩以求舒適且貼牢。

AR اضبط طوق الرأس وغطائي الأذنين لارتداء مريح وآمن.

4. PAIRING

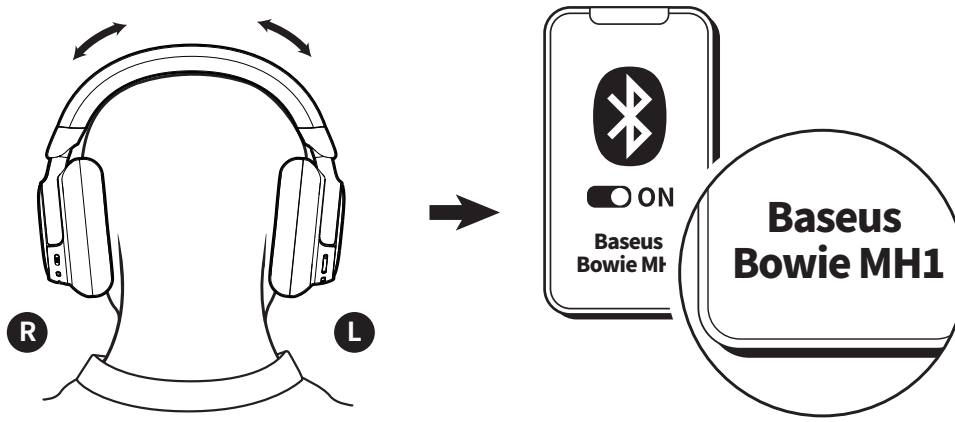

EN Enable Bluetooth on your phone and select "Baseus Bowie MH1" from the device list.
*The headphones will remember the last connected devices and reconnect automatically when powered on.

CZ Na telefonu povolte Bluetooth a ze seznamu zařízení vyberte možnost „Baseus Bowie MH1“.
*Sluchátka si zapamatují poslední připojená zařízení a po zapnutí se automaticky znovu připojí.

DE Aktivieren Sie Bluetooth auf Ihrem Handy und wählen Sie „Baseus Bowie MH1“ in der Geräteliste.
*Die Kopfhörer merken sich die zuletzt angeschlossenen Geräte und stellen beim Einschalten automatisch wieder die alte Verbindung her.

ES Active el Bluetooth del teléfono y seleccione "Baseus Bowie MH1" en la lista de dispositivos.
*Los auriculares recordarán los últimos dispositivos conectados y se reconectarán automáticamente al encenderlos.

FR Activez le Bluetooth sur votre téléphone et sélectionnez « Baseus Bowie MH1 » dans la liste des appareils.
*Le casque se souviendra des derniers appareils connectés et s'y reconnectera automatiquement lorsqu'il sera mis sous tension.

HU Kapcsolja be a Bluetooth funkciót a telefonján, és válassza ki a „Baseus Bowie MH1”-et az eszközlistából.
*A fejhallgató megjegyzi az utoljára csatlakoztatott eszközöket, és bekapcsoláskor automatikusan újracsatlakozik.

ID Aktifkan Bluetooth pada ponsel lalu pilih "Baseus Bowie MH1" dari daftar perangkat.
*Headphone akan mengingat perangkat yang terakhir tersambung dan akan menyambung kembali secara otomatis saat dihidupkan.

IT Attivare il Bluetooth sul telefono e selezionare "Baseus Bowie MH1" dall'elenco dei dispositivi.
*Le cuffie ricorderanno gli ultimi dispositivi collegati e si ricollegheranno automaticamente all'accensione.

JP 携帯電話のBluetoothを有効にして、デバイスのリストから「Baseus Bowie MH1」を選択します。
*ヘッドホンは前回接続されていたデバイスを記憶しており、電源を入れると自動的に再接続します。

KR 휴대폰에서 블루투스를 켜고 장치 목록에서 “Baseus Bowie MH1”을 선택합니다.
*헤드폰은 마지막으로 연결된 기기를 기억하고 전원을 켜면 자동으로 다시 연결됩니다.

NL Schakel Bluetooth op uw telefoon in en selecteer 'Baseus Bowie MH1' in de lijst met apparaten.
*De koptelefoon onthoudt het als laatste verbonden apparaat en maakt er automatisch opnieuw verbinding mee wanneer de koptelefoon wordt ingeschakeld.

PL Włącz interfejs Bluetooth na telefonie i wybierz pozycję „Baseus Bowie MH1” z listy urządzeń.
*Słuchawki zapamiętają ostatnie połączone urządzenie i automatycznie połączą się ponownie po włączeniu zasilania.

PT Ative o Bluetooth no seu telefone e selecione "Baseus Bowie MH1" na lista de dispositivos.
*Os fones de ouvido lembram dos últimos dispositivos conectados e se reconectam automaticamente quando ligados.

RO Activați Bluetooth pe telefonul dvs. și selectați „Baseus Bowie MH1” din lista de dispozitive.
*Căștile vor memora ultimele dispozitive conectate și se vor reconecta automat când le porniți.

RU Включите Bluetooth на телефоне и выберите «Baseus Bowie MH1» из списка устройств.
*Наушники запомнят последние подключенные устройства и будут подключаться к ним автоматически при включении.

SE Aktivera Bluetooth på telefonen och välj ”Baseus Bowie MH1” på enhetslistan.
*Hörlurarna kommer ihåg de senast anslutna enheterna och ansluter automatiskt igen när de slås på.

TR Telefonunuzdan Bluetooth işlevini etkinleştirin ve cihaz listesinden "Baseus Bowie MH1" ürününü seçin.
*Kulaklık, son bağlandığı cihazları hatırlar ve açıldığında otomatik olarak yeniden bu cihazlara bağlanır.

UA Увімкніть Bluetooth на телефоні та виберіть «Baseus Bowie MH1» зі списку пристроїв.
*Навушники запам’ятають останні підключені пристрої та автоматично підключаються знову після ввімкнення.

VI Bật Bluetooth trên điện thoại của bạn và chọn "Baseus Bowie MH1" từ danh sách thiết bị.
*Tai nghe sẽ ghi nhớ các thiết bị được kết nối gần nhất và tự động kết nối lại khi bật nguồn.

繁中 手機上啟用藍牙，並從裝置清單選取「Baseus Bowie MH1」。
*耳機將記住最後連接的裝置，並在開啟電源時自動重新連接。

AR مكِّن Bluetooth على هاتفك وحدد "Baseus Bowie MH1" من قائمة الأجهزة.
*ستتذكر سماعات الرأس آخر الأجهزة المتصلة وتعيد الاتصال تلقائيًا عند تشغيلها.

5. MULTIPOINT PAIRING

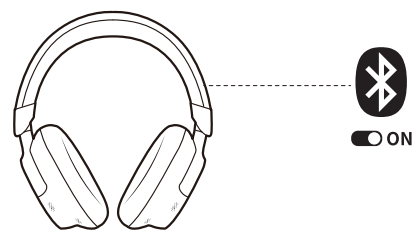

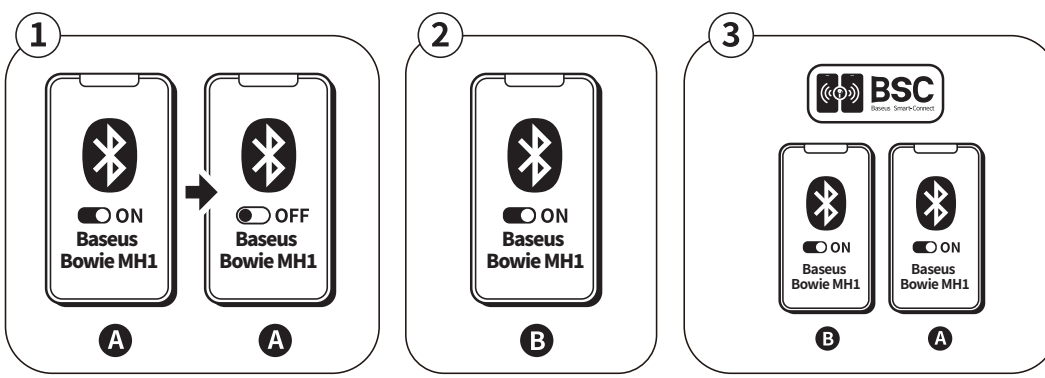

EN ① Connect the headphones to device A. Then, turn off Bluetooth.
② Connect the headphones to device B.
③ Turn on Bluetooth on device A; the headphones will automatically reconnect. Your multipoint connection is now ready.

CZ ① Připojte sluchátka k zařízení A. Poté vypněte Bluetooth.
② Připojte sluchátka k zařízení B.
③ Zapněte Bluetooth na zařízení A; sluchátka se automaticky znovu připojí. Vaše připojení více zařízení je nyní připraveno.

DE

① Verbinden Sie die Kopfhörer mit Gerät A. Schalten Sie dann Bluetooth aus.
② Verbinden Sie die Kopfhörer mit Gerät B.
③ Schalten Sie Bluetooth an Gerät A ein; die Kopfhörer werden automatisch wieder verbunden. Ihre Mehrpunktverbindung ist jetzt bereit.

ES

① Conecte los auriculares al dispositivo A. Luego, desactive el Bluetooth.
② Conecte los auriculares al dispositivo B.
③ Active el Bluetooth del dispositivo A y los auriculares se reconectarán automáticamente. La conexión multipunto está lista.

FR

① Connectez le casque à l'appareil A. Désactivez ensuite le Bluetooth.
② Connectez le casque à l'appareil B.
③ Activez le Bluetooth sur l'appareil A, le casque se reconnectera automatiquement. Votre connexion multipoint est maintenant prête.

HU

① Csatlakoztassa a fejhallgatót az A készülékhez, majd kapcsolja ki a Bluetooth-t.
② Csatlakoztassa a fejhallgatót a B készülékhez.
③ Kapcsolja be a Bluetooth-t az A készüléken; a fejhallgató automatikusan újra csatlakozik. A többpontos kapcsolat most már készen áll.

ID

① Hubungkan headphone ke perangkat A. Selanjutnya, matikan Bluetooth.
② Hubungkan headphone ke perangkat B.
③ Aktifkan Bluetooth pada perangkat A; headphone akan menyambung kembali secara otomatis. Koneksi multipoin sekarang sudah siap.

IT

① Collegare le cuffie al dispositivo A. Quindi, disattivare il Bluetooth.
② Collegare le cuffie al dispositivo B.
③ Attivare il Bluetooth sul dispositivo A; cuffie si riconnetteranno automaticamente. Ora la connessione multi-punto è pronta.

JP

① ヘッドホンをデバイスAに接続した後、Bluetoothをオフにします。
② ヘッドホンをデバイスBに接続します。
③ デバイスAでBluetoothをオンにすると、ヘッドホンは自動的に再接続します。これでマルチポイント接続の準備が完了しました。

KR

① 헤드폰을 장치 A에 연결합니다. 그런 다음, 블루투스를 끕니다.
② 헤드폰을 장치 B에 연결합니다.
③ 장치 A에서 블루투스를 켭니다. 헤드폰이 자동으로 다시 연결됩니다. 이제 다중 포인트 연결이 준비되었습니다.

NL

① Verbind de koptelefoon met apparaat A. Schakel vervolgens Bluetooth uit.
② Verbind de koptelefoon met apparaat B.
③ Schakel Bluetooth op apparaat A in. De koptelefoon maakt automatisch opnieuw verbinding. Uw multipuntverbinding is nu gereed.

PL

① Połącz słuchawki z urządzeniem A. Następnie wyłącz interfejs Bluetooth.
② Połącz słuchawki z urządzeniem B.
③ Włącz interfejs Bluetooth na urządzeniu A; słuchawki automatycznie połączą się ponownie. Połączenie wielopunktowe jest teraz gotowe.

PT

① Conecte os fones de ouvido ao dispositivo A. Em seguida, desligue o Bluetooth.
② Conecte os fones de ouvido ao dispositivo B.
③ Ligue o Bluetooth no dispositivo A. Os fones de ouvido se reconectarão automaticamente. Sua conexão multiponto agora está pronta.

RO

① Conectați căștile la dispozitivul A. Apoi, dezactivați Bluetooth.
② Conectați căștile la dispozitivul B.
③ Activați Bluetooth pe dispozitivul A; căștile se vor reconecta în mod automat. Conexiunea multipunct este acum pregătită.

RU

① Подключите наушники к устройству A. Затем отключите Bluetooth.
② Подключите наушники к устройству B.
③ Включите Bluetooth на устройстве A; наушники подключатся повторно автоматически. Теперь наушники подключены к нескольким устройствам.

SE

① Anslut hörlurarna till enhet A. Stäng sedan av Bluetooth.
② Anslut hörlurarna till enhet B.
③ Slå på Bluetooth på enhet A. Hörlurarna ansluts automatiskt igen. Din flerpunktsanslutning är nu klar.

TR

① Kulaklıkları A cihazına bağlayın. Ardından Bluetooth işlevini kapatın.
② Kulaklıkları B cihazına bağlayın.
③ A cihazının Bluetooth işlevini açın; kulaklıklar, otomatik olarak yeniden bağlanacaktır. Çok noktalı bağlantınız artık hazır durumdadır.

UA

① Підключіть навушники до пристрою A. Потім вимкніть Bluetooth.
② Підключіть навушники до пристрою B.
③ Увімкніть Bluetooth на пристрої A; навушники автоматично під'єднаються знову. З'єднання з двома пристроями виконано.

VI

① Kết nối tai nghe với thiết bị A. Sau đó, tắt Bluetooth.
② Kết nối tai nghe với thiết bị B.
③ Bật Bluetooth trên thiết bị A; tai nghe sẽ tự động kết nối lại. Kết nối đa điểm của bạn hiện đã sẵn sàng.

繁中

① 將耳機連接至裝置 A。接著，關閉藍牙。
② 將耳機連接到裝置 B。
③ 開啟裝置 A 上的藍牙；耳機將自動重新連線。您的多點連線現已就緒。

AR

① وصل سماعات الرأس بالجهاز A. ثم أوقف تشغيل Bluetooth.
② وصل سماعات الرأس بالجهاز B.
③ قم بتشغيل Bluetooth على الجهاز A؛ ستتم إعادة توصيل سماعات الرأس تلقائيًا. أصبح الاتصال متعدد النقاط جاهزًا الآن.

6. MUSIC & CALL CONTROLS

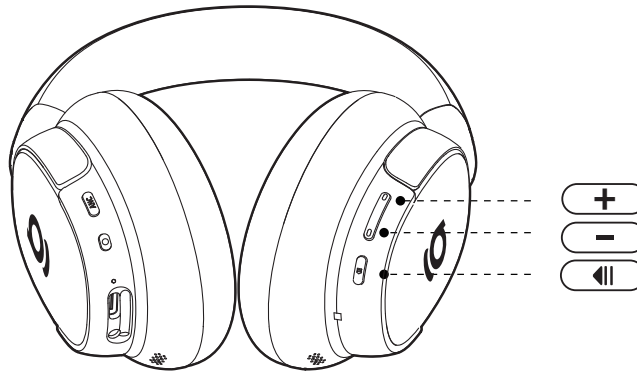

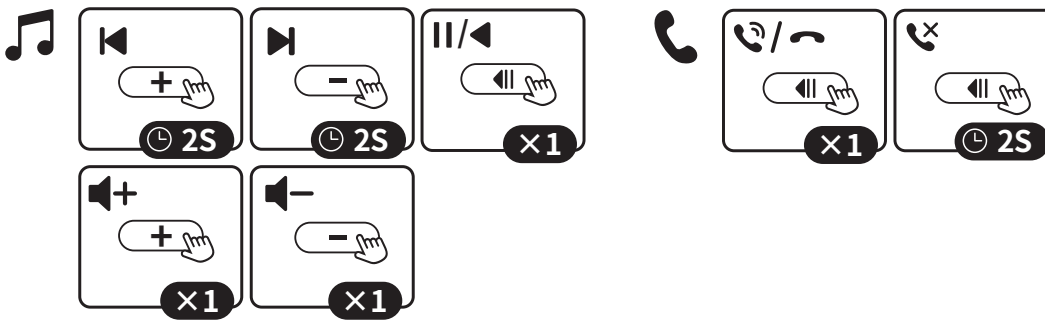

EN ×1: Single press
2s: Press and hold for 2 seconds

DE ×1: Einmal drücken
2 s: Drücken und 2 Sekunden lang gedrückt halten

FR × 1 : Pression unique
2s : Appuyez et maintenez enfoncé pendant 2 seconde

ID ×1: Tekan sekali
2dtk: Tekan dan tahan selama 2 detik

JP ×1：1回押す
2s：2秒間長押しする

NL ×1: Eén keer indrukken
2s: 2 seconden ingedrukt houden

PT ×1: Pressione uma vez
2s: Pressione e segure por 2 segundo

CZ ×1: Jedno stisknutí
2 s: Stiskněte a podržte po dobu 2 sekund

ES ×1: Presionar una vez
2 s: Mantener presionado durante 2 segundos

HU ×1: Egyszeri megnyomás
2s: Tartsa nyomva 2 másodpercig

IT ×1: Una pressione
2s: Premere e tenere premuto per 2 secondi

KR ×1: 한 번 누릅니다.
2초: 2초 동안 길게 누릅니다.

PL ×1: Pojedyncze naciśnięcie
2 s: Naciśnij i przytrzymaj przez 2 s

RO ×1: o singură apăsare
2s: apăsați lung timp de 2 secunde

RU ×1: одно нажатие
2 с: нажмите и удерживайте 2 секунды

SE ×1: Enkelt tryck
2s: Tryck och håll ned i 2 sekunder

TR ×1: Tek basma
2s: 2 saniye basılı tutma

UA ×1: одне натискання
2 с: натисніть і утримуйте 2 секунди

VI ×1: Nhấn một lần
2 giây: Nhấn và giữ trong 2 giây

繁中 ×1：按一下
2s：按住 2 秒

AR ×1: ضغطة واحدة
موصل 2s: اضغط مع الاستمرار لمدة 2 ثانية

7. SOUND MODE CONTROLS

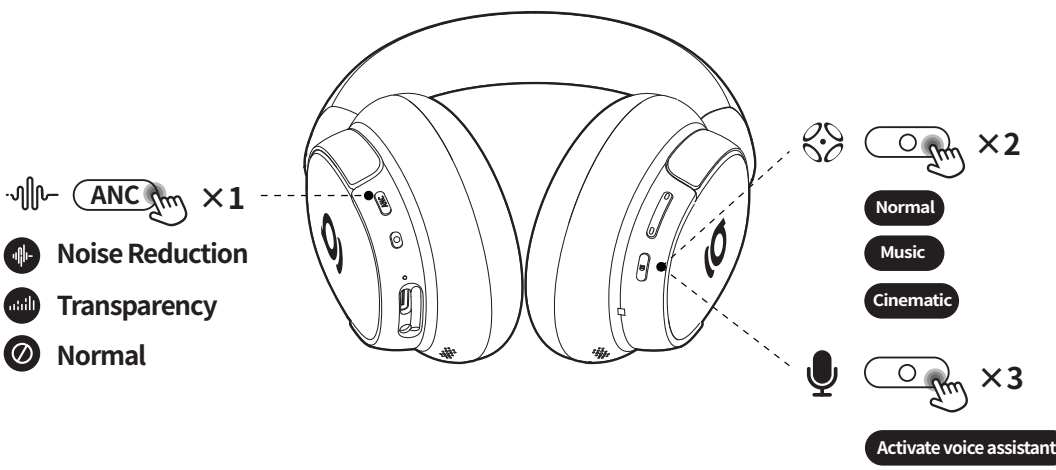

EN

ANC button (×1)
Toggle ANC mode: Off (default) / On / Transparency
MFB button (×2)
Toggle spatial sound: Off (default) / On
MFB button (×3)
Activate voice assistant

CZ

Tlačítko ANC (×1)
Přepíná režim ANC: Vypnutý (výchozí) / Zapnutý / Transparentní
Tlačítko MFB (×2)
Přepíná prostorový zvuk: Vypnutý (výchozí) / Zapnutý
Tlačítko MFB (×3)
Aktivuje hlasového asistenta

DE

ANC-Knopf (×1)
ANC-Modus einschalten: Aus (Standard) / Ein / Transparenz
MFB-Knopf (×2)
Raumklang ein- und ausschalten: Aus (Standard) / Ein
MFB-Knopf (×3)
Aktivieren des Sprachassistenten

ES

Botón ANC (x1)
Alternar el modo ANC: Apagado (por defecto)/Encendido/Transparencia
Botón MFB (x2)
Alternar el sonido espacial: Apagado (por defecto)/Encendido
Botón MFB (x3)
Activar el asistente por voz

FR

Bouton ANC (× 1)
Changement du mode ANC : Désactivé (par défaut) / Activé / Transparent
Bouton MFB (× 2)
Basculer vers le son spatial : Désactivé (par défaut) / Activé
Bouton MFB (× 3)
Activer l'assistant vocal

HU

ANC gomb (×1)
ANC mód bekapcsolása: Ki (alapértelmezett) / Be / Átlátható
MFB gomb (×2)
Térbeli hangzás átkapcsolása: Ki (alapértelmezett) / Be
MFB gomb (×3)
Hangsegéd aktiválása

ID

Tombol ANC (×1)
Pilih mode ANC: Mati (default) / Hidup / Transparansi
Tombol MFB (×2)
Beralih akustik ruang: Mati (default) / Hidup
Tombol MFB (×3)
Mengaktifkan asisten suara

IT

Pulsante ANC (× 1)
Attivare/Disattivare la modalità ANC: Off (predefinito) / On / Trasparenza
Pulsante MFB (× 2)
Attivare/disattivare l’ audio spaziale: Off (predefinito) / On
Pulsante MFB (× 3)
Attivare l'assistente vocale

JP

ANCボタン (×1)
ANCモードを切り替えます：オフ（デフォルト）/ オン / トランスペアレント
MFBボタン (×2)
空間音響を切り替えます：オフ（デフォルト）/ オン
MFBボタン (×3)
音声アシスタントが有効になります

KR

ANC 버튼(×1)
ANC 모드 전환: 끄기(기본값)/켜기/투명
MFB 버튼(×2)
공간 음향 전환: 끄기(기본값)/켜기
MFB 버튼(×3)
음성 비서 켜기

NL

ANC-knop (×1)
Schakelen tussen ANC-modus: Uit (standaard) / Aan / transparantie
MFB-knop (×2)
Wisselen tussen ruimtelijk geluid: Uit (standaard) / Aan
MFB-knop (×3)
Spraakassistent activeren

PL

Przycisk ANC (× 1)
Przełączanie trybu ANC: Wył. (domyślnie) / Wł. / Przejrzystość
Przycisk MFB (× 2)
Przełączanie dźwięku przestrzennego: Wył. (domyślnie) / Wł.
Przycisk MFB (× 3)
Aktywacja asystenta głosowego

PT

Botão de ANC (x1)
Alternar o modo ANC: Desligado (padrão) / Ligado / Transparência
Botão de MFB (x2)
Alternar som espacial: Desligado (padrão) / Ligado
Botão de MFB (x3)
Ativar assistente de voz

RO

Butonul ANC (×1)
Comutați între modurile ANC: Oprit (implicit) / Pornit / Transparență
Butonul MFB (×2)
Comutați între modurile de sunet spațial: Oprit (implicit) / Pornit
Butonul MFB (×3)
Activați asistentul vocal

RU

Кнопка управления ANC (x1)
Режим ANC: Выкл. (по умолчанию) / Вкл. / Прозрачность
Кнопка MFB (x2)
Переключение пространственного аудио: Выкл. (по умолчанию) / Вкл.
Кнопка MFB (x3)
Активация голосового помощника

SE

ANC-knapp (×1)
Växla ANC-läge: Av (standard) / På / Transparens
MFB-knapp (×2)
Växla rumsligt ljud: Av (standard) / På
MFB-knapp (×3)
Aktivera röstassistent

TR

ANC düğmesi (×1)
ANC modunu açıp kapatma: Kapalı (varsayılan) / Açık / Şeffaflık
MFB düğmesi (×2)
Şu ortam sesi modları arasında geçiş yapılmasını sağlar: Kapalı (varsayılan) / Açık
MFB düğmesi (×3)
Sesli asistanı etkinleştirir

UA

Кнопка ANC (×1)
Перемикання режиму ANC: вимкнено (за замовчуванням) / увімкнено / прозорість
Кнопка MFB (×2)
Увімкнення та вимкнення просторового звучання: вимкнено (за замовчуванням) / увімкнено
Кнопка MFB (×3)
Активація голосового помічника

VI

Кнопка ANC (×1)
Перемикання режиму ANC: вимкнено (за замовчуванням) / увімкнено / прозорість
Кнопка MFB (×2)
Увімкнення та вимкнення просторового звучання: вимкнено (за замовчуванням) / увімкнено
Кнопка MFB (×3)
Активація голосового помічника

繁中

ANC 按鈕 (×1)
切換 ANC 模式：關閉 (預設) / 開啟 / 通透
MFB 按鈕 (×2)
切換空間聲音：關閉 (預設) / 開啟
MFB 按鈕 (×3)
啟動語音助理

AR

زر ANC (×1)
تبديل وضع ANC: إيقاف التشغيل (افتراضي) / تشغيل / الشفافية
زر MFB (×2)
تبديل الصوت المكاني: إيقاف التشغيل (افتراضي) / تشغيل
زر MFB (×3)
تنشيط المساعد الصوتي

8. APP CONTROL

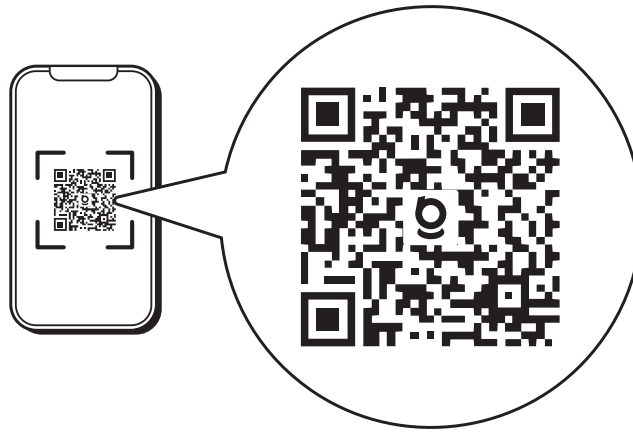

EN Scan the QR code to download the Baseus App. Follow the in-app instructions to link your headphones and access custom settings.
*Ensure the headphones are near your device and the App is up to date.

CZ Pokud si chcete aplikaci Baseus stáhnout, naskenujte QR kód. Podle pokynů v aplikaci propojte sluchátka a získejte přístup k vlastním nastavením.
*Ujistěte se, že jsou sluchátka v blízkosti zařízení a že je aplikace aktualizovaná.

DE Scannen Sie den QR-Code, um die Baseus App herunterzuladen. Folgen Sie den Anweisungen in der App, um Ihre Kopfhörer zu verbinden und auf benutzerdefinierte Einstellungen zuzugreifen.
*Stellen Sie sicher, dass sich die Kopfhörer in der Nähe Ihres Geräts befinden und die App auf dem neuesten Stand ist.

ES Escanee el código QR para descargar la aplicación Baseus. Siga las instrucciones de la aplicación para vincular sus auriculares y acceder a la configuración personalizada.
*Asegúrese de que los auriculares estén cerca del dispositivo y que la aplicación esté actualizada.

FR Scannez le code QR pour télécharger Baseus App. Suivez les instructions de l'application pour connecter votre casque et accéder aux paramètres personnalisés.
*Assurez-vous que votre casque est à proximité de votre appareil et que l'application est à jour.

HU Olvassa be a QR-kódot a Baseus alkalmazás letöltéséhez. Kövesse az alkalmazáson belüli utasításokat a fejhallgató összekapcsolásához és az egyéni beállítások eléréséhez.
*Győződjön meg róla, hogy a fejhallgató a készülék közelében van, és az alkalmazás naprakész.

ID Pindai kode QR untuk mengunduh Aplikasi Baseus. Ikuti petunjuk dalam aplikasi untuk menautkan headphone dan mengakses pengaturan kustom.
*Pastikan headphone berada dekat dengan perangkat dan Anda menggunakan Aplikasi versi terbaru.

IT Scansionare il codice QR per scaricare l' App Baseus. Seguire le istruzioni dell'App per collegare le cuffie e accedere alle impostazioni personalizzate.
*Accertarsi che le cuffie siano vicine al dispositivo e che l'App sia aggiornata.

JP QRコードをスキャンしてBaseusアプリをダウンロードしてください。アプリ内の指示に従い、ヘッドホンをリンクしてカスタム設定にアクセスします。
*ヘッドホンがデバイスの近くにあり、アプリが最新の状態であることを確認してください。

KR QR 코드를 스캔하여 Baseus 앱을 다운로드하십시오. 앱이 안내하는 대로 헤드폰을 연결하고 사용자 지정 설정에 액세스하십시오.
*헤드폰이 장치에 가까이 있고 앱이 최신 버전인지 확인하십시오.

NL Scan de QR-code om de Baseus-app te downloaden. Volg de instructies in de app om uw koptelefoon te koppelen en toegang tot aangepaste instellingen te krijgen.
*Zorg dat de koptelefoon zich in de buurt van uw apparaat bevindt en dat de App up-to-date is.

PL Aby pobrać aplikację Baseus, zeskanuj kod QR. Postępuj zgodnie z instrukcjami w aplikacji, aby połączyć słuchawki i uzyskać dostęp do ustawień niestandardowych.
*Upewnij się, że słuchawki znajdują się blisko urządzenia, a aplikacja jest aktualna.

PT Escaneie o código QR para baixar o aplicativo Baseus. Siga as instruções no aplicativo para vincular seus fones de ouvido e acessar configurações personalizadas.
*Verifique se os fones de ouvido estão próximos do seu dispositivo e o aplicativo está atualizado.

RO Scanați codul QR pentru a descărca aplicația Baseus. Urmați instrucțiunile din aplicație pentru a asocia căștile și a accesa setări personalizate.
*Asigurați-vă că aveți căștile aproape de dispozitiv și că aplicația este actualizată.

RU Отсканируйте QR-код, чтобы загрузить приложение Baseus. Следуйте инструкциям в приложении, чтобы привязать наушники и получить доступ к пользовательским настройкам.
*Убедитесь, что наушники располагаются рядом с устройством, а приложение обновлено до актуальной версии.

SE Skanna QR-koden för att ladda ner Baseus-appen. Följ instruktionerna i appen för att koppla ihop hörlurarna och få tillgång till anpassade inställningar.
*Se till att hörlurarna är nära din enhet och att appen är uppdaterad.

TR Baseus uygulamasını indirmek için QR kodu tarayın. Kulaklıklarınızı bağlamak ve özel ayarlara erişmek için uygulama içi talimatları izleyin.
*Kulaklıkların cihazınıza yakın olduğundan ve uygulamanın güncel olduğundan emin olun.

UA Проскануйте QR-код, щоб завантажити програму. Дотримуйтесь інструкцій у програмі, щоб прив'язати навушники та отримати доступ до користувацьких налаштувань.
*Переконайтеся, що навушники перебувають поруч із вашим пристроєм і програма оновлена.

VI Quét mã QR để tải xuống Ứng dụng Baseus. Làm theo chỉ dẫn trong ứng dụng để liên kết tai nghe và truy cập cài đặt tùy chỉnh.
*Đảm bảo tai nghe ở gần thiết bị và Ứng dụng được cập nhật.

繁中 掃描 QR 碼即可下載 Baseus 應用程式。遵循應用程式內的指示即可連結您的耳機並存取自訂設定。
*確保耳機靠近您的裝置並且應用程式是最新版。

AR امسح رمز الاستجابة السريعة ضوئيًا لتحميل تطبيق Baseus. اتبع التعليمات داخل التطبيق لربط سماعات الرأس والوصول إلى الإعدادات المخصصة.
*تأكد من أن سماعات الرأس قريبة من جهازك وأن التطبيق محدّث.

9. WIRED MODE

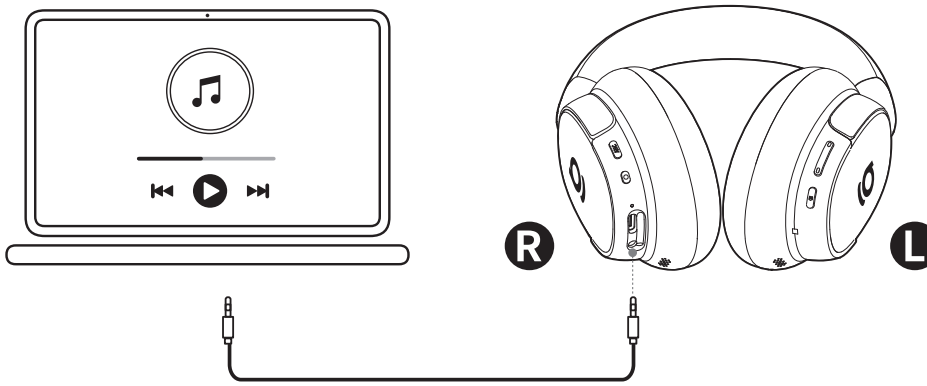

EN Use the included AUX cable to connect the headphones to your playback device.
*Noise cancelling and on-headphone volume controls remain available in wired mode.

CZ Pomocí přiloženého kabelu AUX připojte sluchátka ke svému přehrávacímu zařízení.
*V kabelovém režimu zůstávají dostupné režim potlačení hluku a ovládání hlasitosti.

DE Pomocí přiloženého kabelu AUX připojte sluchátka ke svému přehrávacímu zařízení.
*V kabelovém režimu zůstávají dostupné režim potlačení hluku a ovládání hlasitosti.

ES Utilice el cable AUX incluido para conectar los auriculares a su dispositivo de reproducción.
*La cancelación del ruido y los controles del volumen en los auriculares siguen disponibles en el modo con cable.

FR Utilisez le câble AUX fourni pour connecter le casque à votre appareil de lecture.
*La réduction du bruit et les commandes de volume intégrées restent disponibles en mode filaire.

HU A mellékelt AUX-kábellel csatlakoztassa a fejhallgatót a lejátszó eszközéhez.
*A zajszűrés és a fejhallgató hangerőszabályzója vezetékes üzemmódban is elérhető marad.

ID Gunakan kabel AUX yang disertakan untuk menghubungkan headphone ke perangkat pemutar.
*Peredam derau dan kontrol volume pada headphone tetap tersedia dalam mode berkabel.

IT Servirsi del cavo AUX fornito in dotazione per collegare le cuffie al proprio dispositivo di riproduzione.
*La cancellazione del rumore e i controlli del volume in cuffia rimangono disponibili in modalità cablata.

JP 同梱のAUXケーブルを使用してヘッドホンを再生デバイスに接続します。
*ノイズキャンセリングとヘッドホン着用時の音量調整は有線モードで引き続き利用できます。

KR 함께 제공된 AUX 케이블을 사용하여 헤드폰을 재생 장치에 연결합니다.
*유선 모드에서도 소음 제거 기능과 헤드폰 볼륨 조절 기능을 사용할 수 있습니다.

NL Gebruik de meegeleverde AUX-kabel om de koptelefoon op uw afspeelapparaat aan te sluiten.
*In de bedrade modus zijn geluidsonderdrukking en de volumebedieningselementen op de koptelefoon beschikbaar.

PL Użyj zawartego w zestawie kabla AUX, aby podłączyć słuchawki do urządzenia odtwarzającego.
*Eliminacja hałasu i elementy sterujące głośnością pozostają dostępne w trybie przewodowym.

PT Use o cabo AUX incluído para conectar os fones de ouvido ao seu dispositivo de reprodução.
*O cancelamento de ruído e os controles de volume nos fones de ouvido permanecem disponíveis no modo com fio.

RO Utilizați un cablu AUX pentru a conecta căștile la dispozitivul de redare.
*Anularea zgomotului și controalele de volum de pe căști rămân disponibile în modul cu fir.

RU Используйте AUX-кабель, чтобы подключить наушники к устройству воспроизведения.
*Шумоподавление и управление громкостью на наушниках доступны и в проводном режиме.

SE Använd den inkluderade AUX-kabel för att ansluta hörlurarna till uppspelningsenheten.
*Brusreducering och volymkontroller på hörlurarna förblir tillgängliga i trådbundet läge.

TR Kulaklığı oynatma cihazınıza bağlamak için ürünle birlikte verilen AUX kabloyu kullanın.
*Kablolu modda gürültü önleme özelliğini ve kulaklık üzerindeki ses seviyesi kontrollerini kullanmaya devam edebilirsiniz.

UA Підключіть навушники до свого пристрою відтворення за
Підключіть навушники до свого пристрою відтворення за допомогою кабелю AUX, що входить у комплект,.
*Функції шумозаглушення та регулювання гучності на навушниках залишаються доступними в провідному режимі.

VI Sử dụng cáp AUX mm đi kèm để kết nối tai nghe với thiết bị phát của bạn.
*Tính năng chống ồn và điều khiển âm lượng trên tai nghe vẫn có ở chế độ có dây.

繁中 使用隨附的 AUX 連接線將耳機連接到播放裝置。
* 在有線模式下, 噪音消除和耳機上音量控制仍然可用。

AR استخدم كابل AUX المرفق لتوصيل سماعات الرأس بجهاز التشغيل.
* تظل عناصر التحكم في إلغاء الضجيج ومستوى الصوت في سماعة الرأس متوفرة في الوضع السلكي.

10. CHARGING YOUR HEADPHONES

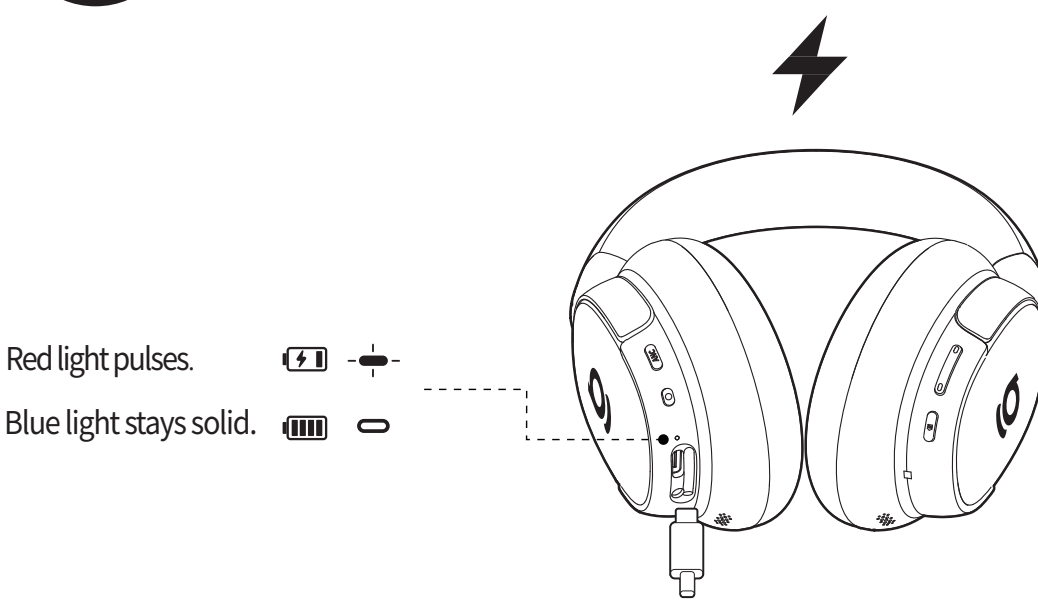

EN **Charging:** Red light pulses.
Fully charged: Blue light stays solid.

CZ **Nabíjení:** Červená kontrolka pomalu bliká.
Plně nabito: Modrá kontrolka svítí.

DE **Aufladen:** Das rote Licht flackert.
Voll aufgeladen: Blaues Licht leuchtet konstant.

ES **Cargando:** luz roja pulsante.
Carga completada: luz azul fija.

FR

Chargement : Lumière respiratoire rouge.
Charge complète : La lumière bleue reste fixe.

HU

Töltés: A vörös fény pulzál.
Teljesen feltöltve: A kék fény folyamatosan világít.

ID

Mengisi daya: Lampu merah bernapas.
Daya terisi penuh: Lampu biru berpendar selama 10 detik.

IT

Ricarica: la spia rossa lampeggia.
Completamente carica: La spia blu rimane fissa.

JP

充電中：赤いランプがすばやく点滅します。
充電完了：青いランプは点灯したままになります。

KR

충전 중: 빨간불이 깜빡입니다.
충전 완료: 파란색 표시등이 계속 켜짐.

NL

Bezig met opladen: Rood ademend lampje.
Volledig opgeladen: Het blauwe lampje blijft branden.

PL

Ładowanie: Kontrolka miga powoli na czerwono.
Całkowicie naładowane: Niebieska kontrolka świeci.

PT

Carregando: A luz vermelha oscila.
Completamente carregado: A luz azul permanece acesa.

RO

Încărcare: lumina roşie pulsează.
Încărcat complet: lumina albastră rămâne aprinsă.

RU

Идет зарядка: индикатор медленно мигает красным цветом.
Зарядка завершена: индикатор горит синим.

SE

Laddning: Rött ljus andas.
Fullt laddad: Blått ljus tänt.

TR

Şarj oluyor: Kırmızı ışık, nefes alma modunda yanıp söner.
Tamamen şarj oldu: Mavi ışık sabit yanar.

UA

Заряджання: червоне світло дихає.
Заряджено повністю: синій індикатор горить безперервно.

VI

Đang sạc: Đèn màu đỏ nhấp nháy chậm.
Sạc đầy: Đèn màu xanh dương liên tục.

繁中

充電中：紅燈律動式閃爍。
充滿電：藍燈持續亮起。

AR

الشحن: يومض الضوء الأحمر ببطء.
تم الشحن بالكامل: يظل الضوء الأزرق ثابتًا.

11. FACTORY RESET

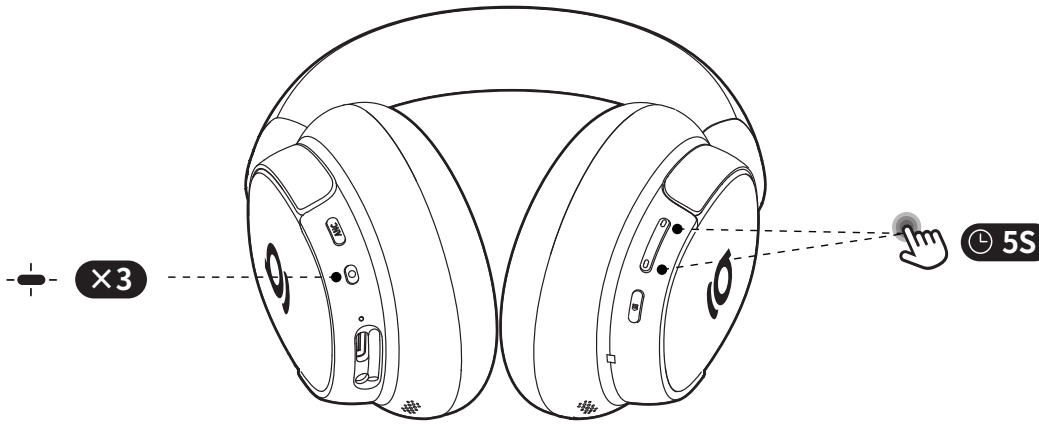

EN When the headphones are powered on, press and hold "+" and "-" buttons for approximately 5 seconds; the red light will flash three times. This will reset headphones and restore custom settings in the App.

CZ Když jsou sluchátka zapnutá, stiskněte a podržte tlačítka „+“ a „-“ po dobu přibližně 5 sekund; červená kontrolka třikrát zabliká. Tím se sluchátka resetují a obnoví se vlastní nastavení v aplikaci.

DE Halten Sie bei eingeschaltetem Kopfhörer die Tasten „+“ und „-“ etwa 5 Sekunden lang gedrückt. Das rote Licht blinkt dreimal. Dadurch werden die Kopfhörer zurückgesetzt und die benutzerdefinierten Einstellungen in der App wiederhergestellt.

ES Al encender los auriculares, mantenga pulsados los botones "+" y "-" durante unos 5 segundos. La luz roja parpadeará tres veces. Al hacerlo, se restablecerán los auriculares y se restaurará la configuración personalizada en la aplicación.

FR Lorsque le casque est allumé, appuyez sur les boutons « + » et « - » et maintenez-les enfoncés pendant environ 5 secondes. Le voyant rouge clignotera trois fois. Cette opération réinitialise le casque et rétablit les paramètres personnalisés dans l'application.

HU Amikor a fejhallgató be van kapcsolva, nyomja meg és tartsa lenyomva a „+” és „-” gombokat körülbelül 5 másodpercig; a piros fény háromszor villogni fog. Ez visszaállítja a fejhallgatót és visszaállítja az egyéni beállításokat az alkalmazásban.

ID Setelah headphone dinyalakan, tekan dan tahan tombol "+" dan "-" selama sekitar 5 detik; lampu merah akan berkedip tiga kali. Ini akan mereset headphone dan mengembalikan pengaturan kustom pada Aplikasi.

IT Quando le cuffie sono accese, premere e tenere premuti i pulsanti “+” e “-” per circa 5 secondi; la spia rossa lampeggia tre volte. In questo modo si resettano le cuffie e si ripristinano le impostazioni personalizzate nell’ App.

JP ヘッドホンの電源を入れて、「+」と「-」ボタンを約5秒間押し続けると、赤いランプが3回点滅します。これによりヘッドホンがリセットされ、アプリでカスタム設定が復元されます。

KR 헤드폰 전원이 켜져 있을 때, “+”와 “-” 버튼을 약 5초 동안 누르고 있으면 빨간불이 세 번 깜박입니다. 이렇게 하면 헤드폰이 초기화되고 앱의 사용자 설정도 복원됩니다.

NL Wanneer de koptelefoon is ingeschakeld, houdt u de knoppen '+' en '-' ongeveer 5 seconden ingedrukt. Het rode lampje knippert drie keer. De koptelefoon wordt dan gereset en de aangepaste instellingen worden in de App hersteld.

PL Gdy słuchawki są włączone, naciśnij przyciski „+” oraz „-” i przytrzymaj je przez około 5 sekund; czerwona kontrolka mignie trzy razy. Spowoduje to zresetowanie słuchawek i przywrócenie ustawień niestandardowych w aplikacji.

PT Quando os fones de ouvido estiverem ligados, pressione e segure os botões "+" e "-" por aproximadamente 5 segundos; a luz vermelha piscará três vezes. Isso redefinirá os fones de ouvido e restaurará as configurações personalizadas no aplicativo.

RO După pornirea căștilor, apăsați lung butoanele „+” și „-” timp de aproximativ 5 secunde; lumina roșie va clipi de trei ori. Acest lucru va reseta căștile și va restabili setările personalizate în aplicație.

RU Нажмите и удерживайте кнопки «+» и «-» в течение около 5 секунд при включенных наушниках; индикатор мигнет красным цветом три раза. Это поможет сбросить настройки наушников и восстановить пользовательские настройки в приложении.

SE När hörlurarna är påslagna, tryck och håll ned "+" och "-" knapparna i cirka 5 sekunder; den röda lampan blinkar tre gånger. Detta kommer att återställa hörlurarna och anpassade inställningar i appen.

TR Kulaklık açıkken "+" ve "-" düğmelerine yaklaşık 5 saniye basılı tuttuğunuzda kırmızı ışık üç kez yanıp söner. Bu işlemle kulaklıklar sıfırlanır ve uygulamadaki özel ayarlar eski hâline döner.

UA Коли навушники ввімкнені, натисніть і утримуйте кнопки «+» і «–» приблизно 5 секунд; червоне світло блимне три рази. Це призведе до перезавантаження навушників і відновлення користувацьких налаштувань у програмі.

VI Khi bật tai nghe, hãy nhấn và giữ nút "+" và "-" trong khoảng 5 giây; đèn đỏ sẽ nhấp nháy ba lần. Thao tác này sẽ đặt lại tai nghe và khôi phục cài đặt tùy chỉnh trong Ứng dụng.

繁中 當耳機電源開啟時，按住「+」和「-」按鈕約 5 秒；紅燈將閃爍三次。這將重設耳機並還原應用程式中的自訂設定。

AR عند تشغيل سماعات الرأس، اضغط مع الاستمرار على زري "+" و"-" لمدة 5 ثوانٍ تقريبًا؛ سيومض الضوء الأحمر ثلاث مرات. سيؤدي ذلك إلى إعادة ضبط سماعات الرأس واستعادة الإعدادات المخصصة في التطبيق.

12. SUPPORT

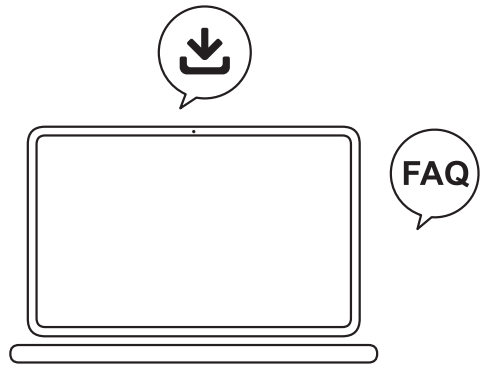

EN For FAQs, detailed manuals, and more information, please visit:
https://www.baseus.com/pages/support-center

CZ Nejčastější dotazy, podrobné příručky a další informace najdete na adrese:
https://www.baseus.com/pages/support-center

DE Für FAQs, detaillierte Handbücher und weitere Info besuchen Sie bitte:
https://www.baseus.com/pages/support-center

ES Para consultar preguntas frecuentes, manuales detallados y más información, visite:
https://www.baseus.com/pages/support-center

FR Pour les FAQ, manuels détaillés et plus d'informations, veuillez visiter :
https://www.baseus.com/pages/support-center

HU GYIK, részletes kézikönyvek és további információkért látogasson el a következő weboldalra:
https://www.baseus.com/pages/support-center

ID Untuk Pertanyaan Umum, manual mendetail, dan informasi selengkapnya, silakan kunjungi:
https://www.baseus.com/pages/support-center

IT Per le DOMANDE FREQUENTI, manuali dettagliati e maggiori informazioni, visita:
https://www.baseus.com/pages/support-center

JP よくある質問、詳細説明、その他の情報については、以下をご覧ください。
https://www.baseus.com/pages/support-center

KR FAQ, 자세한 설명서 및 추가 정보는 https://www.baseus.com/pages/support-center에서 확인하세요.

NL Voor veelgestelde vragen, gedetailleerde handleidingen en meer informatie, bezoek:
https://www.baseus.com/pages/support-center:

PL Aby uzyskać odpowiedzi na najczęściej zadawane pytania, szczegółowe instrukcje obsługi i więcej informacji, proszę odwiedzić stronę:
https://www.baseus.com/pages/support-center

PT Para FAQs, manuais detalhados e mais informações, por favor, visite:
https://www.baseus.com/pages/support-center

RO Pentru întrebări frecvente, manuale detaliate și alte informații, vizitați:
https://www.baseus.com/pages/support-center

RU Для получения ответов на часто задаваемые вопросы, подробных руководств и дополнительной информации, посетите веб-сайт:
https://www.baseus.com/pages/support-center

SE För vanliga frågor, detaljerade manualer och mer information, besök:
https://www.baseus.com/pages/support-center

TR SSS, ayrıntılı kılavuzlar ve daha fazla bilgi için lütfen şu adresi ziyaret edin:
https://www.baseus.com/pages/support-center

UA Часті запитання, докладні керівництва та додаткову інформацію можна знайти на сайті:
https://www.baseus.com/pages/support-center

VI Để biết thêm Câu hỏi thường gặp, hướng dẫn chi tiết và thông tin bổ sung, vui lòng truy cập:
https://www.baseus.com/pages/support-center

繁中 常見問題、詳細使用說明和更多資訊請造訪：
https://www.baseus.com/pages/support-center

AR للأسئلة الشائعة والأدلة التفصيلية والمزيد من المعلومات، يرجى زيارة:
https://www.baseus.com/pages/support-center

13. SPECIFICATIONS

CONTENTS:

Headphones × 1

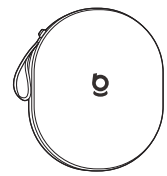

Carrying Case× 1

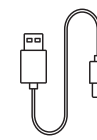

Charging Cable × 1

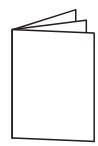

Quick Start Guide × 1

Safety Instructions × 1

EN

Name: Baseus Wireless Noise Cancelling Headphones
Model: A02039
Input: 5 V⎓1.1 A
Full Charge Time: ≈ 1.5 hours
Frequency Response Range: 20 Hz – 40 kHz
Charging Port: USB-C
Bluetooth Maximum Output Power: -0.45 dBm for Eu
Frequency Band: 2402 MHz - 2480 MHz

*The above data is provided by the Baseus Lab; actual use will vary depending on the specific circumstances.

CZ

Název: Bezdrátová sluchátka s potlačením hluku Baseus
Model: A02039
Vstup: 5 V⎓1,1 A
Doba do plného nabití: ≈ 1,5 hodiny
Rozsah frekvenční odezvy: 20 Hz – 40 kHz
Nabíjecí port: USB-C
Maximální výkon Bluetooth: -0.45 dBm for Eu
Frekvenční pásmo: 2402 MHz–2480 MHz

*Výše uvedené údaje poskytuje společnost Baseus Lab, skutečné použití se bude lišit podle konkrétních okolností.

DE

Name: Baseus kabelloser Kopfhörer mit Geräuschunterdrückung
Modell: A02039
Eingang: 5 V⎓1,1 A
Vollständige Ladezeit: ≈ 1,5 Stunden
Frequenzgang-Bereich: 20 Hz–40 kHz
Ladeanschluss: USB-C
Bluetooth - maximale Ausgangsleistung:-0.45 dBm for Eu
Frequenzband: 2402 MHz–2480 MHz

*Die oben angegebenen Daten wurden vom Baseus Labor zur Verfügung gestellt. Die tatsächliche Leistung kann je nach den spezifischen Umständen variieren.

ES

Nombre: Auriculares inalámbricos con cancelación del ruido Baseus
Modelo: A02039
Entrada: 5 V⎓1,1 A
Tiempo de carga total: ≈ 1,5 horas
Intervalo de respuesta en frecuencia: 20 Hz – 40 kHz
Puerto de carga: USB-C
Potencia máxima de salida de Bluetooth: -0.45 dBm for Eu
Banda de frecuencia: 2402 MHz - 2480 MHz

* Los datos han sido proporcionados por el laboratorio de Baseus. El uso real puede variar en función las circunstancias en un momento dado.

FR

Nom : Casque Baseus à réduction de bruit sans fil
Modèle : A02039
Alimentation : 5 V⎓1,1 A
Temps de charge totale : ≈ 1,5 heure
Plage de réponse en fréquence : 20 Hz – 40 kHz
Port de charge : USB-C
Puissance de sortie maximale Bluetooth : -0.45 dBm for Eu
Bande de fréquence : 2 402 MHz - 2 480 MHz

*Les données ci-dessus sont fournies par le laboratoire Baseus. L’ utilisation réelle variera en fonction des circonstances spécifiques.

HU

Név: Baseus vezeték nélküli zajszűrő fejhallgató
Modell: A02039
Bemenet: 5 V⎓1,1 A
Teljes töltési idő: ≈ 1,5 óra
Frekvenciaválasz-tartomány: 20 Hz - 40 kHz
Töltőport: USB-C
Bluetooth maximális kimeneti teljesítmény: -0.45 dBm for Eu
Frekvenciasáv: 2402 MHz - 2480 MHz

*A fenti adatokat a Baseus Lab szolgáltatta; a tényleges használat a konkrét körülményektől függően változik.

ID

Nama: Headphone Peredam Derau Nirkabel Baseus
Model: A02039
Input: 5 V⎓1,1 A
Waktu Hingga Daya Terisi Penuh: ≈1,5 jam
Rentang Respons Frekuensi: 20 Hz – 40 kHz
Port Pengisian Daya: USB-C
Daya Output Maksimum Bluetooth: -0.45 dBm for Eu
Pita Frekuensi: 2402MHz - 2480MHz

*Data di atas disediakan oleh Baseus Lab; penggunaan di lapangan akan berbeda tergantung kondisi spesifik.

IT

Nome: Baseus Cuffie wireless con cancellazione del rumore
Modello: A02039
Ingresso: 5 V⎓1,1 A
Tempo di ricarica completa: ≈ 1,5 ore
Gamma di risposta di frequenza: 20 Hz – 40 kHz
Porta di ricarica: USB-C
Potenza di uscita massima del Bluetooth: -0.45 dBm for Eu
Banda di frequenza: 2402MHz - 2480MHz

*I summenzionati dati sono forniti dal Laboratorio Baseus; l' uso effettivo varia a seconda delle circostanze specifiche.

JP

名称：Baseusワイヤレスノイズキャンセリングヘッドホン
モデル：A02039
入力：5 V⊠1.1 A
フル充電時間：≈ 1.5時間
周波数応答範囲：20 Hz～40 kHz
充電ポート：USB-C
Bluetooth最大出力電力：XXX dBm for Eu
周波数帯域：2402MHz～2480MHz

* 上記はBaseus Labの提供したデータです。実際の使用は特定の状況によって異なります。

KR

제품명: Baseus 무선 노이즈 캔슬링 헤드폰
모델: A02039
입력: 5V⎓1.1A
완전 충전 시간: ≈ 1.5시간
주파수 응답 범위: 20Hz~40kHz
충전 포트: USB-C
블루투스 최대 출력 전력: -0.45 dBm for Eu
주파수 대역: 2402MHz~2480MHz

*위의 데이터는 Baseus 연구소에서 제공한 것으로, 실제로 사용할 때는 사용자의 상황에 따라 달라질 수 있습니다.

NL

Naam: Baseus Draadloze, geluidsonderdrukkende koptelefoon
Model: A02039
Invoer: 5 V ⎓ 1,1 A
Volledige oplaadtijd: ≈ 1,5 uur
Frequentiereactiebereik: 20 Hz – 40 kHz

Oplaadpoort: USB-C
Maximaal uitgangsvermogen van Bluetooth: -0.45dBm for Eu
Frequentieband: 2402 MHz - 2480 MHz

* De bovenstaande gegevens worden door het Baseus-lab verstrekt. Het werkelijke gebruik varieert, afhankelijk van de specifieke omstandigheden.

PL

Nazwa: Słuchawki bezprzewodowe Baseus z funkcją eliminacji hałasu
Model: A02039
Napięcie wejściowe: 5 V⎓1,1 A
Czas do pełnego naładowania: ≈ 1,5 godziny
Zakres pasma przenoszenia: 20 Hz – 40 kHz
Złącze ładowania: USB-C
Maksymalna moc wyjściowa Bluetooth: -0.45 dBm for Eu
Zakres pasma: 2402 MHz – 2480 MHz

*Powyższe dane zostały dostarczone przez Laboratorium Baseus; rzeczywisty profil użytkowania będzie się różnić w zależności od konkretnych warunków.

PT

Nome: Fones de ouvido com cancelamento de ruído sem fio Baseus
Modelo: A02039
Entrada: 5 V⎓1,1 A
Tempo de carregamento total: ≈ 1,5 hora
Faixa de resposta de frequência: 20 Hz a 40 kHz
Porta de carregamento: USB-C
Potência máxima de saída Bluetooth:-0.45 dBm for Eu
Faixa de frequência: 2402 MHz a 2480 MHz

* Os dados acima são fornecidos pelo Laboratório Baseus; o uso real pode variar dependendo das circunstâncias específicas.

RO

Denumire: Căști fără fir cu anularea zgomotului Baseus
Model: A02039
Intrare: 5 V⎓1,1 A
Durata pentru încărcare completă: ≈ 1,5 ore
Interval de răspuns în frecvență: 20 Hz – 40 kHz
Port de încărcare: USB-C
Putere de ieșire maximă Bluetooth: -0.45 dBm for Eu
Bandă de frecvență: 2402 MHz - 2480 MHz

*Datele de mai sus sunt furnizate de Baseus Lab; utilizarea efectivă va varia în funcție de condițiile specifice.

RU

Название: беспроводные наушники Baseus с шумоподавлением
Модель: A02039
Вход: 5 В⎓1,1 А
Время полной зарядки: ≈ 1,5 часа
Диапазон воспроизводимых частот: 20 Гц – 40 кГц
Разъем для зарядки: USB-C
Максимальная выходная мощность Bluetooth: -0.45 дБм for Eu
Диапазон частот: 2402 МГц – 2480 МГц

*Приведенные выше данные были получены в лаборатории Baseus; в условиях реальной эксплуатации показатели могут отличаться в зависимости от конкретных условий.

SE

Namn: Baseus trådlösa brusreducerande hörlurar
Modell: A02039
Inspänning: 5 V⎓1,1 A
Tid till full laddning: ≈ 1,5 timmar
Frekvensområde: 20 Hz–40 kHz
Laddningsport: USB-C
Maximal Bluetooth-uteffekt: -0.45 dBm for Eu
Frekvensband: 2 402 MHz–2 480 MHz

* Ovanstående data tillhandahålls av Baseus Lab. Den faktiska användningen varierar beroende på de specifika omständigheterna.

TR

Adı: Baseus Kablosuz Gürültü Önleyici Kulaklık
Model: A02039
Giriş: 5 V⎓1,1 A
Tam Şarj Süresi: ≈ 1,5 saat
Frekans Yanıt Aralığı: 20 Hz – 40 kHz
Şarj Yuvası: USB-C
Bluetooth Maksimum Çıkış Gücü: -0.45 dBm for Eu
Frekans Aralığı: 2402 MHz - 2480 MHz

*Yukarıdaki veriler Baseus Laboratuvarı tarafından belirtilmiştir; gerçek kullanım, özel koşullara bağlı olarak farklılık gösterebilir.

UA

Назва: бездротові навушники Baseus із функцією шумозаглушення
Модель: A02039
Вхід: 5 В⎓1,1 А
Час повного заряджання: ≈ 1,5 години
Діапазон частотної характеристики: 20 Гц – 40 кГц
Зарядне гніздо: USB-C
Максимальна вихідна потужність Bluetooth: -0.45 дБм for Eu
Діапазон частот: 2402–2480 МГц

*Вказані вище дані надано лабораторією Baseus; фактичні параметри використання можуть відрізнятися залежно від обставин.

VI

Tên: Tai nghe chụp tai chống ồn không dây Baseus
Model: A02039
Thông số đầu vào: 5 V⎓1,1 A
Thời gian sạc đầy: ≈ 1,5 giờ
Dải đáp ứng tần số: 20 Hz – 40 kHz
Cổng sạc: USB-C
Công suất đầu ra tối đa Bluetooth :-0.45 dBm for Eu
Băng tần: 2402 MHz - 2480 MHz

*Dữ liệu trên được Phòng thí nghiệm Baseus cung cấp; việc sử dụng thực tế sẽ khác nhau tùy theo hoàn cảnh cụ thể.

繁中

名稱:倍思無線噪音消除頭戴式耳機
型號:A02039
輸入: 5 V⎓1.1 A
充滿電時間:≈ 1.5 小時
頻率響應範圍:20 Hz – 40 kHz
充電埠:USB-C
藍牙最大輸出功率:-0.45 dBm for Eu
頻帶:2402 MHz - 2480 MHz

* 以上資料源自倍思實驗室測試, 與實際使用環境變化可能有所差異。

AR

الاسم: سماعات أذن لاسلكية Baseus بتقنية عزل الضجيج
الطراز: A02039
الإدخال: 5 فولت⎓1.1 أمبير
وقت الشحن الكامل: ≈ 1.5 ساعة
نطاق استجابة التردد: 20 هرتز – 40 كيلوهرتز
منفذ الشحن: USB-C
الحد الأقصى لطاقة خرج Bluetooth: -0.45 ديسيبل مللي واط
نطاق التردد: 2402 ميجاهرتز - 2480 ميجاهرتز

EN The power delivered by the charger must be between minimum 2.5 Watts required by the radio equipment, and maximum 5 Watts in order to achieve the maximum charging speed.

DE Die vom Ladegerät bereitgestellte Leistung muss zwischen dem Minimum, 2.5 Watt, die das Radio erfordert, und dem Maximum, 5 Watt, liegen, um die maximale Ladegeschwindigkeit zu erreichen.

ES La potencia suministrada por el cargador debe ser, como mínimo, de los 2.5 vatios requeridos por el equipo de radio y, como máximo, de 5 vatios para alcanzar la velocidad de carga máxima.

FR La puissance délivrée par le chargeur doit être comprise entre un minimum de 2.5 watts, requis par l'équipement radio, et un maximum de 5 watts afin d'atteindre la vitesse de charge maximale.

ID Daya yang dihasilkan oleh pengisi daya wajib antara minimum 2.5 Watt yang dibutuhkan oleh peralatan radio, dan maksimum 5 Watt untuk memperoleh kecepatan pengisian daya maksimum.

IT La potenza erogata dal caricabatterie deve essere compresa tra i 2.5 Watt minimi richiesti dalla strumentazione radio e i 5 Watt massimi per ottenere la velocità di ricarica massima.

JP 最大充電速度にするには、充電器からの供給電力は無線機器に必要な最低2.5ワットから最高5ワットの間でなくてはなりません。

KR 충전기에서 공급되는 전력은 무선 장비에 필요한 최소 2.5 와트에서 최대 5 와트 사이여야 최대 충전 속도를 얻을 수 있습니다.

NL Het vermogen dat door de oplader wordt geleverd, moet liggen tussen een minimum van 2.5 Watt als benodigd door de radioapparatuur en een maximum van 5 Watt om de maximale oplaadsnelheid te bereiken.

PL Moc dostarczana przez ładowarkę musi wynosić od minimalnie 2.5 watów (wymaganej przez urządzenia radiowe) do maksymalnie 5 watów (umożliwiającej osiągnięcie maksymalnej szybkości ładowania).

PT A potência fornecida pelo carregador deve estar entre o mínimo de 2.5 Watts exigido pelo equipamento de rádio e o máximo de 5 Watts para atingir a velocidade máxima de carregamento.

RU Для достижения максимальной скорости зарядки, а также согласно требованиям к радиооборудованию, мощность зарядного устройства должна составлять от 2.5 Вт до 5 Вт.

TR Şarj cihazının sağladığı güç, maksimum şarj hızını elde etmek için radyo ekipmanının gerektirdiği minimum 2.5 Watt ile maksimum 5 Watt arasında olmalıdır.

UA Для досягнення максимальної швидкості заряджання потужність зарядного пристрою повинна бути не менше 2.5 Вт (мінімальна потужність, необхідна для радіообладнання) і не більше 5 Вт.

VI Công suất do bộ sạc cung cấp phải nằm trong khoảng từ mức tối thiểu bắt buộc dành cho thiết bị vô tuyến là 2.5 Watt đến mức tối đa để đạt được tốc độ sạc tối đa là 5 Watt.

繁中 充電器提供的功率必須介於無線電設備所需的最小 2.5 瓦與最大 5 瓦之間，以便達到最大充電速度。

CZ Aby bylo dosaženo maximální rychlosti nabíjení, výkon dodávaný nabíječkou musí být v rozmezí minimálně 2,5 W požadovaného rádiovým zařízením a maximálně 5 W.

HU A töltő által leadott teljesítménynek a rádióberendezés által megkövetelt minimum 2,5 watt és maximum 5 watt között kell lennie a maximális töltési sebesség eléréséhez.

ID Untuk memperoleh kecepatan pengisian daya maksimum, pengisi daya untuk peralatan radio wajib menghasilkan daya minimum 2,5 Watt dan maksimum 5 Watt.

RO Puterea furnizată de încărcător trebuie să fie între 2,5 W necesari echipamentului radio și 5 W pentru a atinge viteza maximă de încărcare.

SE Effekten som laddaren levererar måste ligga mellan minst 2,5 Watt som radioutrustningen kräver och högst 5 Watt för att uppnå högsta laddningshastighet.

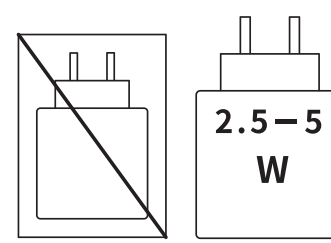

High or low extreme temperatures that a battery can be subjected to during use, storage or transportation:
· During use: maximum 40°C(104°F)
· Storage: -20°C- 45°C(-4°F- 113°F)
· Transportation: 5°C-35°C(41°F-95°F)

FCC ID:2A482-A02039

The Bluetooth® word mark and logos are registered trademarks owned by the Bluetooth SIG, Inc. and any use of such marks by Shenzhen Baseus Technology Co., Ltd. is under license.Other trademarks and trade names are those of their respective owners.

FCC Warning Statement

Changes or modifications not expressly approved by the party responsible for compliance could void the user ' s authority to operate the equipment. This equipment has been tested and found to comply with the limits for a Class B digital device, pursuant to Part 15 of the FCC Rules. These limits are designed to provide reasonable protection against harmful interference in a residential installation. This equipment generates uses and can radiate radio frequency energy and, if not installed and used in accordance with the instructions, may cause harmful interference to radio communications. However, there is no guarantee that interference will not occur in a particular installation. If this equipment does cause harmful interference to radio or television reception, which can be determined by turning the equipment off and on, the user is encouraged to try to correct the interference by one or more of the following measures:

- Reorient or relocate the receiving antenna.
- Increase the separation between the equipment and receiver.
- Connect the equipment into an outlet on a circuit different from that to which the receiver is connected.
- Consult the dealer or an experienced radio/TV technician for help.

FCC Radiation Exposure Statement The device has been evaluated to meet general RF exposure requirement. The device can be used in portable exposure condition without restriction.

This device complies with Part 15 of the FCC Rules. Operation is subject to the following two conditions:
(1)This device may not cause harmful interference, and
(2)This device must accept any interference received, including interference that may cause undesired operation.

MCMC
HIDF24000094

Warning
Please follow the above safety instructions otherwise it will cause fire, electric shock, damage or other injuries.

Replacement of a battery with an incorrect type can defeat its safeguard (e.g., for certain lithium battery types).
Disposing of a battery in a fire or a hot oven or physically crushing or cutting it can lead to explosions.
Leaving a battery in an environment with extremely high temperatures can cause explosions or the leakage of flammable liquid or gas.
Using a battery in an environment with extremely low air pressure may result in explosions or flammable liquid or gas leakage.
There is a risk of fire or explosion if the battery is replaced with an incorrect type.
Avoid using the battery in extremely high or low temperatures and low air pressure at high altitudes during use, storage, or transportation.

Facebook
@Baseus.fans

Instagram
@baseus_global

X (Twitter)
@Baseus_Global

YouTube
@Baseusofficial

TikTok
@baseus.us

Complies with IMDA Standards DA109458

PAP
Raccolta carta

Gancio	Manuale
PP 5	PAP 22
Raccolta plastica	Raccolta carta

Adesivo di chiusura	Manuale
PET 1	PAP 22
Raccolta plastica	Raccolta carta

PB6758Z-P0A0 / 1100000000

Manufacturer: Shenzhen Baseus Technology Co., Ltd.
Add: 2nd Floor, Building B, Baseus Intelligence Park, No.2008, Xuegang Rd, Gangtou Community, Bantian Street, Longgang District, Shenzhen
Website: www.baseus.com(Global)

If you need help, please contact us.

(Global) +1 800 220 8056 | (Global) care@baseus.com