承　认　书

SPECIFICATION FOR APPROVAL

客　户　名　称 CUSTOMER`S NAME：

客　户　料　号 CUSTOMER`S P/N：

产　品　规　格 PRODUCT SPEC：Y.A11.052

制　作　日　期 ISSUE DATE：2021年12月2日

拟制 PREPARED BY	审核 CHECKED BY	批准 APPROVED BY	客户承认 CUSTOMER APPROVE
李蓓	程杰	李博文	

东莞市博红科技有限公司工程部专用章

东莞市博红科技有限公司

DONGGUAN BOHONG TECHNOLOGY CO., LTD

ADD：东莞市大朗镇富民中路533号

TEL：0769-82866410

FAX：0769-82866409

本承认书请在首批下单生产此机种前回签，否则视为贵方默认此承认书内所有内容

东莞市博红科技有限公司

DONGGUAN BOHONG TECHNOLOGY CO., LTD

SPECIFICATION FOR APPROVAL

CUSTOMER		CUSTOMER`S P/N	**0**
ISSUE DATE	**2021年12月2日**	PRODUCT SPEC	Y.A11.052

SPECIFICATION CONTROL DRAWING

REVISIONS

REV	DESCRIPTION	DATE	ISSUE BY	**APPROVAL BY**
A	INITIAL	2021年10月28日	李蓓	李博文
A1	1.取消高温胶带； 2.出线长度由20±1.5mm更改为23.5±1mm； 3.磁片背面增加背胶；	2021年11月17日	李蓓	李博文
A2	1.出线长度由23.5±1mm更改为10±1mm；	2021年12月2日	李蓓	李博文

东莞市博红科技有限公司 工程部专用章

东莞市博红科技有限公司

DONGGUAN BOHONG TECHNOLOGY CO., LTD

SPECIFICATION FOR APPROVAL

CUSTOMER	0	CUSTOMER`S P/N	**0**
ISSUE DATE	**2021年12月2日**	PRODUCT SPEC	Y.A11.052

1.MATERIAL:

NO	ITEM	TYPE	SUPPLIERS	UL FILE NO
1	磁片	MnZn-Ferrite D43*19*T2	QS	/
2	线材	xxUEW-FLZ@0.08*80P	JM	/
3	锡	Sn99.3:Cu0.7	BTL	/
4	电子黄胶	BE885-9007	BR	/
5	双面胶	42*0.1-#513	HG	/

东莞市博红科技有限公司
工程部专用章
东莞市博红科技有限公司

东莞市博红科技有限公司

DONGGUAN BOHONG TECHNOLOGY CO., LTD

SPECIFICATION FOR APPROVAL

CUSTOMER	0	CUSTOMER`S P/N	**0**
ISSUE DATE	**2021年12月2日**	PRODUCT SPEC	Y.A11.052

2.DIMENSION：

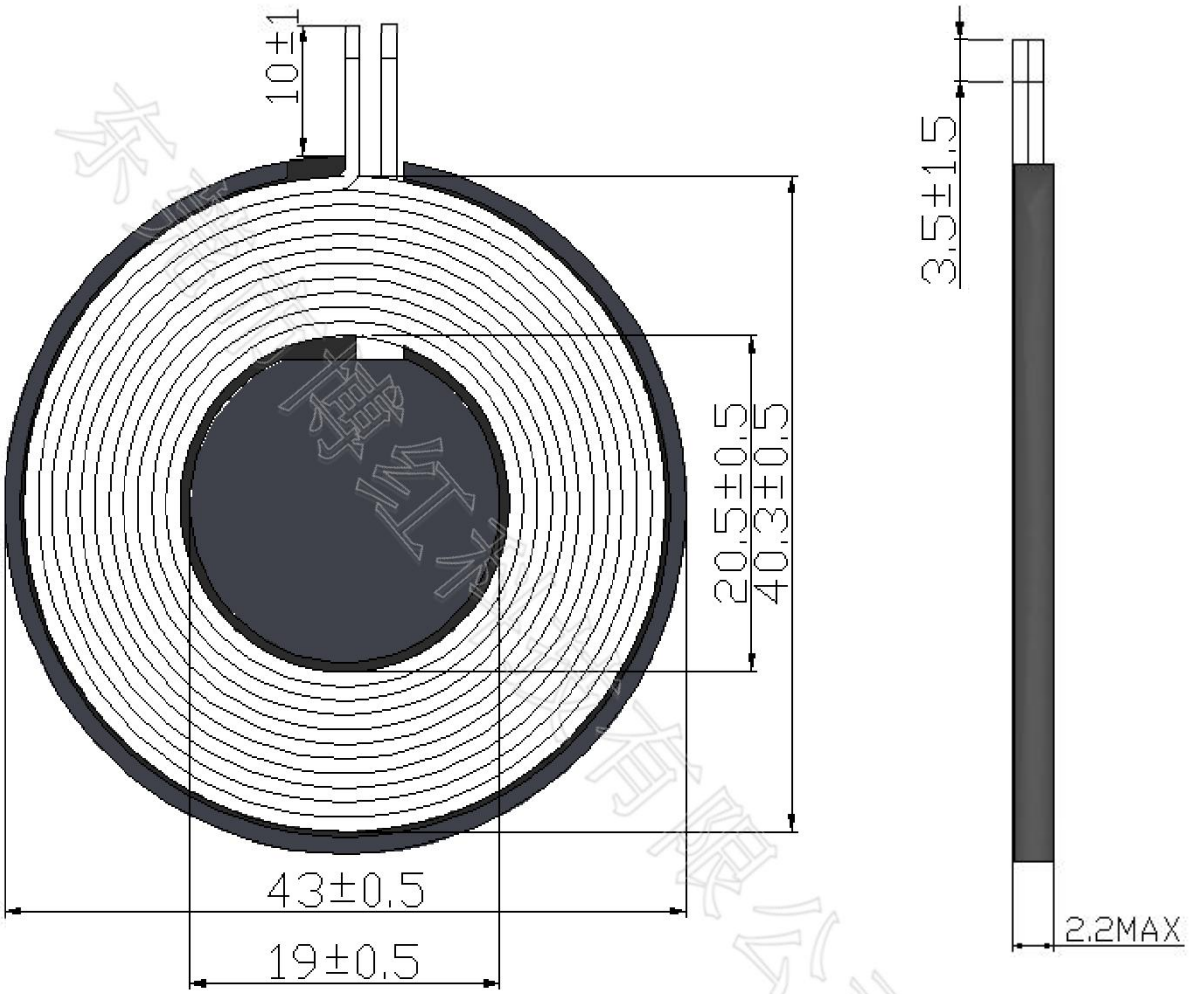

注：

1. 线圈贴紧磁片，不可翘起；
2. 线圈表面整洁，无脏污；
3. 背贴皇冠#513双面胶，带拉手；

ISSUE BY	李蓓	CHECK BY	程志	APPROVAL BY	李博文

东莞市博红科技有限公司

DONGGUAN BOHONG TECHNOLOGY CO., LTD

SPECIFICATION FOR APPROVAL

CUSTOMER	0	CUSTOMER`S P/N	**0**
ISSUE DATE	**2021年12月2日**	PRODUCT SPEC	Y.A11.052

4.CIRCUIT DIAGRAM

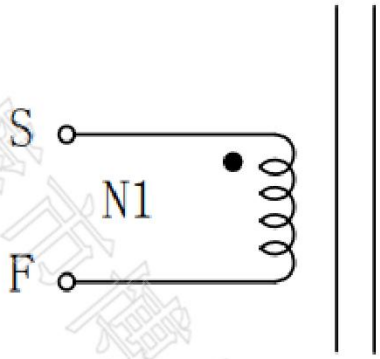

"●": POLARITY/极性

5.WINDING

NO	WINDING	WIRE	TURNS	TAPE	WINDING CONDITION
N1	S-F	Ø0.08*80P	11	/	CCW

6.CHARACTERISTIC

ITEM	MEASURED POINT	TECHNICAL DATA	TESTING CONDITION & INSTRUMENT
LS	S-F	6.5uH±5%	LCR1062 100KHz/1V AT 25℃±2℃
Q	S-F	50 Min	LCR1062 100KHz/1V AT 25℃±2℃
DCR	S-F	55mΩ Max	LCR1062 1KHz/0.3V AT 25℃±2℃

东莞市博红科技有限公司 工程部专用章

东莞市博红科技有限公司

DONGGUAN BOHONG TECHNOLOGY CO., LTD

SPECIFICATION FOR APPROVAL

CUSTOMER	0	CUSTOMER`S P/N	**0**
ISSUE DATE	**2021年12月2日**	PRODUCT SPEC	Y.A11.052

备 忘 录

序号	内 容	处理方法	签 名	日 期
1				
2				
3				
4				
5				
6				
7				
8				
9				
10				

东莞市博红科技有限公司 工程部专用章