SPECIFICATION

产品型号: DESC	ZLGD0-14*38-20-FR	版本 Rev:A	Customer:	ZLGD
			Description:	线圈+磁片
			Date:	20220415

一、尺寸DIMENSION:(mm)

A	44.0±1.0
B	14.0±1.0
C	38.0±1.5
D	20.0±2.0
E	3.5±1.5
F	
G	
H	
I	
J	
K	
L	

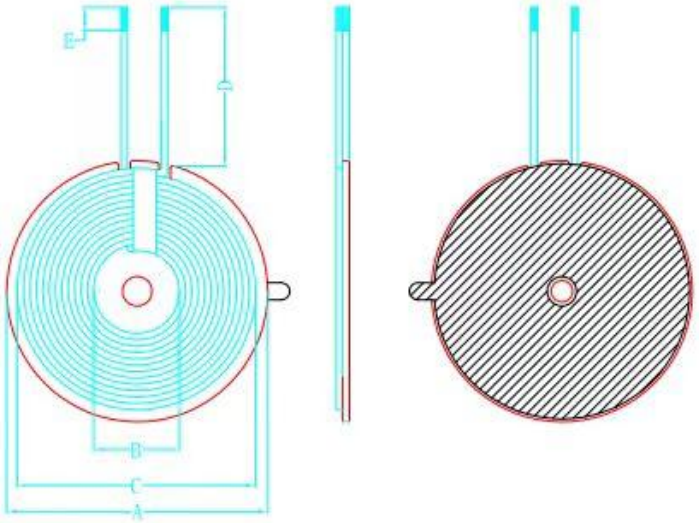

注:

1. 线圈反贴硬磁，磁片有孔带双槽且磁片厚度在0.8-0.89之间，线圈位置居中
2. 磁片背面贴带耳朵白色双面背胶
3. 线圈出线位置缠5mm高温胶带
4. 线圈不可松线

二、原理图（schematic diagram:）

三、绕线参数(WindingSpecification:)

序号 NO.	端子 TERMINAL		线径 WIRE	圈数 Turns	绕线方向 Winding Direction
1			0.08X105P丝包线	12TS	逆时针

四、电气特性 ELECTRICAL CHARACTERISTICS:

温度 TEMPERATURE:25±10° C,湿度 RELATIVE HUMIDITY:65±20%

序号 NO.	项目 ITEM	端子 TERMINAL	标准 SPECIFICATION	测试条件 TEST FREQUENCY	测试仪器 TEST EQUIPMENTS

1. DIMENSIONS (外形尺寸) : (Unit: mm)

单位（Unit）：毫米（mm）

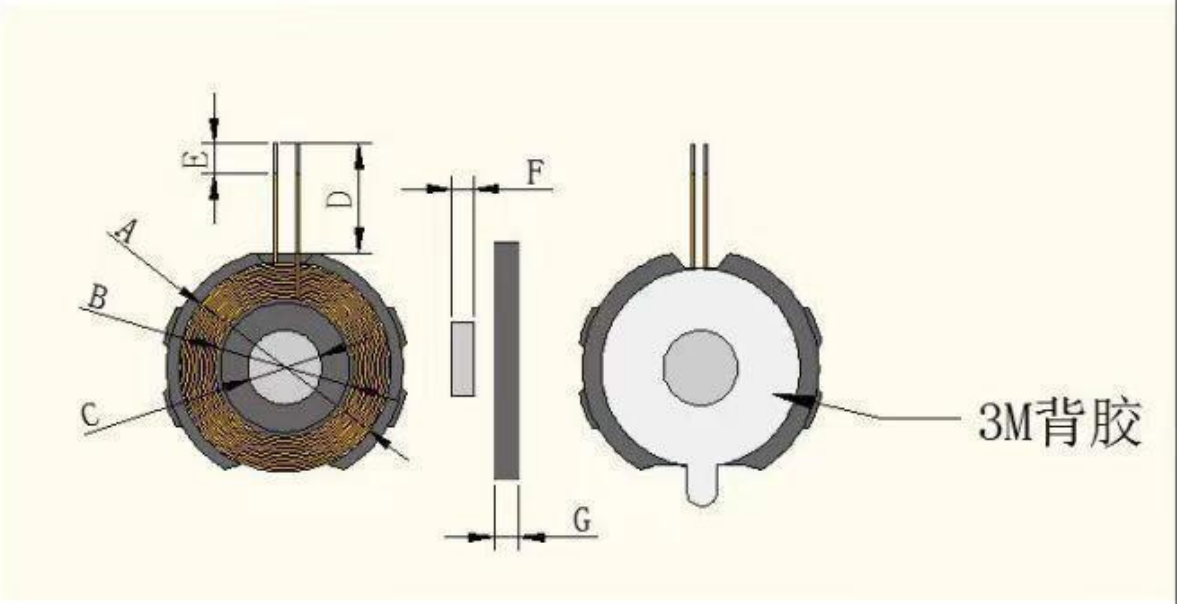

A	B	C	D	E	F	G	
21Max	14±0.5	7.5±0.5	11±1	1.5±0.5	2.2Max	2.8±Max	

1. 背胶为3M背胶。
2. 线圈1.05H。
3. 磁铁尺寸：2.2*7.5。（磁场 2900-3200GS）
4. 软磁出线处开线槽。

APPROVED BY 承 认	CHECKED BY 审 查	PREPARED BY 制 作	DATE 日期	PAGE 页 码
			2022-06-06	