承　　認　　書

SPECIFICATION FOR APPROVAL

客　　戶：
CUSTOMER: 海芯

客 戶 料 號：
CUST P/N:

音泽 料 號：
BESOFTP/N:

產 品 型 號：
DESC: **14.9-0.08*24-11T-6.8UH-L13MM+ magnet +BJ hard magnetic watch coil with slot**

日　　期：
DATE: 2024/07/09

版　　本：
Version: **A.0**

擬制 PREPARED BY	審核 CHECKED BY	批准 APPROVED BY	客戶承認 CUSTOMER APPROVE
何立成	马莉	但可清	

东莞市音泽电子有限公司

工廠地址：东莞市茶山镇兴韩路

（创富中心城）2栋901号

TEL：　18617251159

版本變更履歷

Version Change History

版本 Rev.	變　更　前 Before Change	變　更　後 After Change	更 改 日 期 Change Date	批　　准 Approved By
A.0	新发行	----	2024/07/09	但可清

SPECIFICATION

產 品 型號: DESC	14.9-0.08*24-11T-6.8UH-L13MM+ magnet +BJ hard magnetic watch coil with slot	版本 Rev: A.0	客戶 CUST:	海芯
			客户料号 CUST P/N:	

一、尺寸 DIMENSION:(mm)

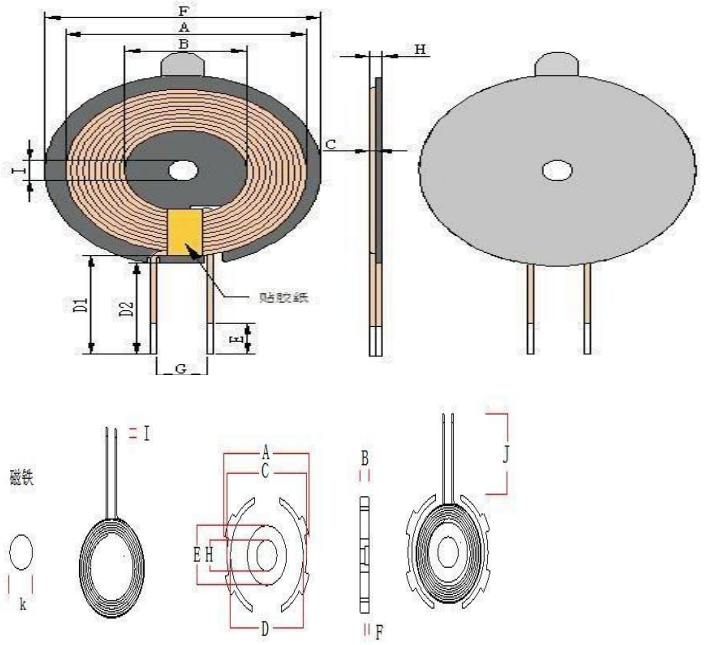

A	25±0.5
B	2.7±0.5
C	23.7±0.25
D	20.5±1
E	14.5±0.3
H	8±0.3
I	2±1
J	13±2
K	7.5*2.0

注：
1.线圈贴磁片，磁片尺寸25mm,厚度为2.7mm带缺口
2.磁片背面贴带手撕位圆形直径17mm(ref）普通双面胶。

Note:
1. Coil attached magnetic disc, magnetic disc size 25mm, thickness 2.7mm with notch
2. The back of the magnetic disc is affixed with hand-torn circular diameter 17mm (ref) ordinary double-sided tape

二、原理图SCHEMATIC DIAGRAM:

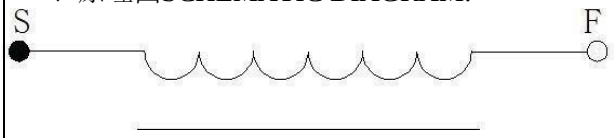

序号 NO.	端子 TERMINAL		线径 WIRE	圈数 Turns	绕线方向 Winding Direction
1	S	F	Hot air wire 0.08*24P	11TS	CCW

三、绕线参数 Winding Specification:

四、电气特性 ELECTRICAL CHARACTERISTICS:

温度 TEMPERATURE:25 ±10℃, 湿度 RELATIVE HUMIDITY:65 ±20%

序号 NO.	项目 ITEM	端子 TERMINAL	标准 SPECIFICATION	测试条件 TEST FREQUENCY	测试仪器 TEST EQUIPMENTS
1	IND.	S-F	3.7uH ±20% Individual coil	100KHz/1V	LCZ METER 1062B
2	IND.	S-F	6.8uH ±10% Magnetized sheet	100KHz/1V	LCZ METER 1062B
3	Q 值	S-Q	≤4	100KHz/1V	LCZ METER 1062B
4	DCR	S-R	≤105mΩ		

SPECIFICATION

序号 number	材 料 名 称 Material name	品 名 描 述 Description	制 造 商 Manufacturer
1	Hot air wire 0.08*24 strands	Hot air wire 0.08*24 strands	
2	Lead-free tin strip	Lead-free tin strip	
3	magnetic sheet	Φ24.5*12.7mm Manganese zinc hard disk with slot	
4	glue	460 glue	
5	magnet	7.5*2mm	
6	Non-porous double-sided tape	Round diameter 17mm(ref) adhesive backing	

產 品 型 號: DESC	Slotted hard magnetic Watch coil -CLB	版本 Rev: A.0	客戶 CUST:	辉码
			音泽料号 Fine P/N:	
			客户料号 CUST P/N:	

擬制/日期 PREPARED BY/DATE	審核/日期 CHECKED BY/DATE
何立成 2024/07/09	

天线增益 Antenna gain:

Operation frequency:	300kHz-350kHz
Antenna Type:	Loop coil Antenna
Antenna gain:	0dBi