XTREM BOTS®

STEM | +8

Bluetooth®

⚠ WARNING:
CHOKING HAZARD - Small Parts.
Not for Children under 3 years.

MAZZY

BUILD | CODE | PLAY

INSTRUCTION MANUAL
MANUAL DE INSTRUCCIONES
MANUAL DE INSTRUÇÕES
BETRIEBSANLEITUNG
GEBRUIKSAANWIJZING
MANUEL D'INSTRUCTIONS
MANUALE DI ISTRUZIONI

EN **INDEX | WARNINGS AND CAUTIONS** pp 3 | **CONTENT** pp 10 | **ASSEMBLY TIPS** pp 12 | **NEEDED TOOLS** pp 12 | **ASSEMBLY STEPS** pp 13 | **CHANGE TO VEHICLE ⇆ ROBOT** pp 19 | **VEHICLE** pp 20 | **ROBOT** pp 21 | **HOW TO PLAY** pp 23 | **BASIC MODE** pp 24 | **ADVANCED MODE** pp 26 | **PLAY WITH MAZE PIECES & EXAMPLES** pp 27

ES **ÍNDICE | ADVERTENCIAS Y PRECAUCIONES** pág. 4 | **CONTENIDO** pág. 10 | **CONSEJOS DE MONTAJE** pág. 12 | **HERRAMIENTAS NECESARIAS** pág. 12 | **PASOS DE MONTAJE** pág. 13 | **INTERCAMBIO VEHÍCULO ⇆ ROBOT** pág. 19 | **VEHÍCULO** pp 20 | **ROBOT** pág. 21 | **CÓMO JUGAR** pág. 23 | **MODO BÁSICO** pág. 24 | **MODO AVANZADO** pág. 26 | **JUGAR CON EL LABERINTO Y EJEMPLOS** pág. 27

PT **ÍNDICE | ADVERTÊNCIAS E PRECAUÇÕES** pág. 5 | **CONTEÚDO** pág. 10 | **CONSELHOS DURANTE A MONTAGEM** pág. 12 | **FERRAMENTAS NECESSÁRIAS** pág. 12 | **ETAPAS DE MONTAGEM** pág. 13 | **INTERCÂMBIO VEÍCULO ⇆ ROBOT** pág. 19 | **VEÍCULO** pág. 20 | **ROBÔ** pág. 21 | **COMO JOGAR** pág. 23 | **MODO BASICO** pág. 24 | **MODO AVANÇADO** pág. 26 | **JOGAR COM O LABIRINTO E EXEMPLOS** pág. 27

DE **INDEX | WARNUNGEN UND HINWEISE** Seite 6 | **INHALT** Seite 10 | **MONTAGEHINWEISE** Seite 12 | **BENÖTIGTES WERKZEUG** Seite 12 | **MONTAGESCHRITTE** Seite 13 | **WECHSEL ROBOTER ⇆ FAHRZEUG** Seite 19 | **ROBOTER** Seite 20 | **FAHRZEUG** Seite 21 | **WIE GESPIELT WIRD** Seite 23 | **EINFACHER MODUS** Seite 24 | **ERWEITERTER MODUS** Seite 26 | **MIT DEM LABYRINTH SPIELEN** Seite 27 | **BEISPIELE FÜR LABYRINTHE** Seite 27

NL **INHOUDSOPGAVE | WAARSCHUWINGEN EN VOORZORGSMAATREGELEN** blz. 7 | **INHOUD** blz. 10 | **MONTAGETIPS** blz. 12 | **GEREEDSCHAP** blz. 12 | **MONTAGESTAPPEN** blz. 13 | **WISSELEN TUSSEN ROBOT EN VOERTUIG** blz. 19 | **ROBOT** blz. 20 | **VOERTUIG** blz. 21 | **SPELINSTRUCTIES** blz. 23 | **BASISMODUS** blz. 24 | **GEAVANCEERDE MODUS** blz. 26 | **SPELEN MET EEN LABYRINT** blz. 27 | **VOORBEELDEN VAN EEN LABYRINT** blz. 27

FR **INDICE | PRÉCAUTIONS ET RECOMMANDATIONS** p. 8 | **CONTENU** p. 10 | **CONSEILS D'ASSEMBLAGE** p. 12 | **OUTILS NÉCESSAIRES** p. 12 | **ÉTAPES D'ASSEMBLAGE** p. 13 | **ÉCHANGE ROBOT ⇆ VÉHICULE** p. 19 | **ROBOT** p. 20 | **VOERTUIG** p. 21 | **COMMENT JOUER** p. 23 | **MODE DE BASE** p. 24 | **MODE AVANCÉ** p. 26 | **JOUER AVEC LE LABYRINTHE** p. 27 | **EXEMPLES DE LABYRINTHE** p. 27

IT **INDICE | PRECAUZIONI E AVVERTENZE** pag. 9 | **CONTENUTO** pag. 10 | **CONSIGLIO DI MONTAGGIO** pag. 12 | **STRUMENTI NECESSARI** pag. 12 | **PASSAGGI PER IL MONTAGGIO** pag. 13 | **CAMBIO ROBOT ⇆ VEICOLO** pag. 19 | **ROBOT** pag. 20 | **VEICOLO** pag. 21 | **COME GIOCARE** pag. 23 | **MODALITÀ DI BASE** pag. 24 | **MODALITÀ AVANZATA** pag. 26 | **GIOCARE CON IL LABIRINTO** pag. 27 | **ESEMPI DI LABIRINTO** pag. 27

VÍDEO TUTORIAL
VIDEOTUTORIAL
VIDEO TUTORIAL
VIDEOANLEITUNG
TUTORIEL VIDÉO
VIDEO-TUTORIAL

EN — WARNINGS AND CAUTIONS

Care and Maintenance:
» Change batteries if power decreases.
» Always remove batteries from the toy when it is not being used for a long period of time.
» Check regularly that the plug and other parts are not damaged. In case of deterioration, do not use the product until it has been repaired.
» The toy may malfunction under electrostatic discharge interference. If the toy does not respond, reset it.
» Wipe the toy gently with a clean cloth.
» Keep the toy away from direct heat.
» Do not submerge the toy into water that can damage the electronic assemblies.

Cautions:
» Do not pick up the vehicle when performing.
» Keep hands, hair and clothing away from tires and when the switch is on (ON).
» Avoid hitting people, animals and household furniture.
» ATTENTION! When the robot's batteries are discharged, the BLUETOOTH connection will stop working and could not be programmed using the APP.

Special notes:
» Before first use, read the user's information together with your child.
» This toy intended to be used in domestic area (house and garden) only.
» This product shall be assembled by an adult.
» Assembly should be performed under adult supervision (changing batteries/ spare parts, trimming etc.)

WARNING! Not suitable for children under 3 years of age. Contains small parts that could be swallowed or inhaled by a child and that can cause choking.

Changes or modifications to this product that are not expressly approved by the manufacturer may cancel the user's right to use it.

BLUETOOTH® technology, brand and logo are owned by and registered to Bluetooth SIG, Inc.

Batteries requirements:
Power supply: ⎓
Characteristics: DC 6 V
Quality and type: 4 × 1,5 V AA/LR6 (not included)

Battery warnings:
» Non-rechargeable batteries are not to be recharged.
» Rechargeable batteries are to be removed before being charged.
» Rechargeable batteries are only to be charged under adult supervision.
» Different types of batteries or new and used batteries are not to be mixed.
» Only batteries of the same or equivalent type as recommended are to be used.
» Batteries are to be inserted with correct polarity.
» Exhausted batteries are to be removed from the toy.
» The supply terminals are not to be short-circuited.
» Do not mix old and new batteries.
» Do not mix alkaline, standard (carbon-zinc) or rechargeable (nickel-cadmium) batteries.

COLOURS AND SPECIFICATIONS MAY VARY FROM PHOTOS AND ILLUSTRATIONS.

Bluerocket™ declares that the toy complies with essential requirements and any other applicable or enforceable provisions of Directive 2014/53/EU. You can view the Declaration of Conformity, Doc Mazzy XT380851, on the following link: http://www.worldbrands.es/es/declaraciones-de-conformidad

BLUE ROCKET™: Room 307, Heng Ngai Jewelry Centre, 4, Hok Yuen Street East, Hunghom, Kowloon, HONG KONG.

The crossed-out dustbin symbol indicates that batteries, rechargeable batteries, button cells, battery packs, etc. must not be put in the household waste. Batteries are harmful to health and the environment. Please help to protect the environment from health risks. If the toy is out of use, please use common household tool to break the product for built-in rechargeable battery operated toy or unscrew the battery door for replaceable battery operated toy, then take the battery out from the toy. Dispose of battery in accordance with your local battery recycling or disposal laws.

WEEE: When this appliance is out of use, please remove all batteries and dispose of them separately. Bring electrical appliances to the local collecting points for waste electrical and electronic equipment. Other components can be disposed of in domestic refuse.

ES — ADVERTENCIAS Y PRECAUCIONES

Limpieza y mantenimiento:
» Cambie las pilas si la potencia disminuye.
» Debe retirar siempre las pilas del producto cuando no lo vaya a usar por un periodo de tiempo prolongado.
» Verifique regularmente que el enchufe y demás partes no están dañados. En caso de deterioro, no use el producto hasta que haya sido reparado.
» En un entorno con descarga electrostática, el juguete puede funcionar mal y requerir que se vuelva a encender.
» Limpie cuidadosamente el producto con un paño limpio.
» Mantenga el producto alejado de fuentes directas de calor.
» No sumerja el producto en agua porque se pueden dañar los componentes eléctricos.

Precauciones:
» No coja el vehículo en movimiento.
» Mantenga las manos, el pelo y la ropa alejados de los neumáticos y cuando el interruptor esté encendido (ON).
» Evite golpear a personas, animales y a los muebles de la casa.
» ¡ATENCION! Cuando las baterías del robot están descargadas, la conexión BLUETOOTH dejará de funcionar y no se podrá programar mediante la APP.

Nota especial:
» Use el producto solo en interiores.
» Este producto debe ser montado por un adulto.
» Utilícese bajo la vigilancia de un adulto.
» Lee las instrucciones con atención antes de usar el producto por primera vez.

¡ADVERTENCIA!: No recomendado para niños menores de 3 años. Contiene piezas pequeñas que pueden ser ingeridas o inhaladas y producir asfixia.

Los cambios o modificaciones en este producto que no estén expresamente aprobados por el fabricante pueden anular la autorización al usuario para poder utilizarlo.

Los colores y especificaciones pueden variar respecto a las fotos e ilustraciones.

BLUE ROCKET™: Room 307, Heng Ngai Jewelry Centre, 4, Hok Yuen Street East, Hunghom, Kowloon, HONG KONG.

Advertencias sobre las pilas:
» El cambio de pilas debe ser realizado por un adulto.
» No deben recargar las pilas no recargables.
» Deben retirarse las pilas recargables del juguete antes de iniciar su carga.
» Se recomienda usar únicamente pilas del mismo tipo o equivalentes.
» Se deben insertar las pilas respetando la polaridad correcta.
» Retire las pilas usadas de dentro del producto.
» Los terminales de suministro no deben ser cortocircuitados.
» No mezclar pilas nuevas con pilas usadas.
» No mezclar pilas alcalinas con pilas estándar (carbón-zinc) o recargables (Ni-Mh).
» Una vez retiradas las pilas asegúrese que el compartimento está correctamente cerrado.

La tecnología BLUETOOTH®, la marca y el logo son propiedad registrada por Bluetooth SIG Inc.

BlueRocket™ declara que el juguete cumple con los requisitos esenciales y cualesquiera otras disposiciones aplicables o exigibles de la Directiva 2014/53/EU. Consulte la Declaración de Conformidad, Doc Mazzy XT380851, en el siguiente enlace: http://www.worldbrands.es/es/declaraciones-de-conformidad

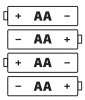

Requisitos de las pilas:
Fuente de alimentación: ⎓
Características: DC 6 V
Cantidad y tipo: 4 × 1,5 V AA/LR6 (no incluidas)

El símbolo del cubo de basura tachado indica que las pilas, pilas recargables, pilas de botón, paquetes de pilas, etc. no deben desecharse junto con la basura doméstica. Las pilas son perjudiciales para la salud y el medio ambiente. Proteja el medio ambiente contra riesgos para la salud. Al final de la vida útil del juguete, use una herramienta casera para desmontar el producto y sacar la pila integrada, o abra el compartimiento de las pilas para retirarlas. Deseche las pilas de acuerdo a la regulación local sobre su desecho selectivo o reciclaje.

Directiva sobre Residuos de Aparatos Eléctricos y Electrónicos (RAEE). Cuando este aparato se encuentre fuera de uso, extraiga las baterías y guárdelas de forma separada. Lleve los componentes eléctricos a los puntos de recolección local de residuos de equipos eléctricos y electrónicos. Los demás componentes pueden eliminarse junto con los desechos domésticos.

PT — ADVERTÊNCIAS E PRECAUÇÕES

Limpeza e manutenção:
» Troque as pilhas se a potencia diminuir.
» Deve retirar sempre as pilhas do produto quando não for utilizado por um período prolongado.
» Verifique regularmente que a ligação e restantes partes não estão danificados. Em caso de deterioração, não utilize o produto até que tenha sido reparado.
» Na situação de uma descarga eletrostática, o brinquedo pode funcionar mal e necessitar ser reiniciado.
» Limpe cuidadosamente o produto com um pano limpo.
» Mantenha o produto afastado de fontes diretas de calor.
» Não submergir o produto em água, pois pode danificar os componentes eletrónicos.

Precauções:
» Não apanhe o veículo em movimento.
» Mantenha as mãos, o cabelo e a roupa afastados dos pneus quando o interruptor esteja ligado (ON).
» Evite chocar contra pessoas, animais e móveis de casa.
» ATENÇÃO! Quando as pilhas do robô estiverem descarregadas, a conexão BLUETOOTH deixará de funcionar e não poderá programar através da APP.

Nota especial:
» Utilizar sob supervisão de um adulto.
» Ler as instruções com atenção antes de usar o produto pela primeira vez.
» Utilizar o produto em espaços interiores.
» Este produto deve ser montado por um adulto.

ATENÇÃO! Não recomendado para crianças com menos de 3 anos. Contém peças pequenas que podem ser ingeridas e levar a asfixia.

As alterações ou modificações a este produto que não estejam expressamente aprovadas pelo fabricante podem anular a autorização de utilização.

A tecnologia BLUETOOTH®, a marca e o logo são propriedade registada por Bluetooth SIG Inc.

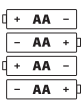

Requisitos das pilhas:
Fonte de alimentação: ⎓
Características: DC 6 V
Quantidade e tipo: 4 × 1,5 V AA/ LR6 (não incluidas)

Advertencias sobre as pilhas:
» A troca de pilhas deve ser realizada por um adulto.
» Não deve recarregar pilhas não recarregáveis.
» Deve retirar as pilhas recarregáveis do brinquedo antes de iniciar a sua carga.
» Não deve misturar tipos diferentes de pilhas, nem pilhas novas com usadas.
» Recomenda-se utilização de pilhas do mesmo tipo ou equivalentes.
» Deve inserir as pilhas respeitando a polarização correta.
» Retire as pilhas usadas do interior do produto.
» Os terminais de alimentação não devem estar em curto-circuito.
» Não misturar pilhas novas com pilhas usadas.
» Não misturar pilhas alcalinas com pilhas standard (zinco-carbono) ou recarregáveis (por exemplo Ni-Cd, Ni-Mh).
» Uma vez retiradas as pilhas, assegure-se que o compartimento está corretamente fechado.

AS CORES E ESPECIFICAÇÕES PODEM VARIAR CONSOANTE AS FOTOS E ILUSTRAÇÕES.

BlueRocket™ declara que o brinquedo cumpre com os requisitos essenciais e quaisquer outras disposições aplicáveis ou exigíveis pela Diretiva 2014/53/EU. Você pode consultar a Declaração de Conformidade, Doc Mazzy XT380851, no seguinte link: http://www.worldbrands.es/es/declaraciones-de-conformidad

BLUE ROCKET™: Room 307, Heng Ngai Jewelry Centre, 4, Hok Yuen Street East, Hunghom, Kowloon, HONG KONG.

O simbolo riscado do cesto papéis índice que as baterias, as baterias recarregáveis, as pilhas de botão, os conjuntos de baterias, etc. não devem ser tirados no lixo doméstico. As pilhas são prejudiciais para a saúde a para o meio ambiente. Proteja o meio ambiente contra riscos para a saúde. No final da vida útil do brinquedo, utilize uma ferramenta caseira para desmontar o produto e retirar a pilha integrada, ou abra o compartimento das pilhas para as retirar. Descarte as pilhas de acordo com as regulamentações locais sobre reciclagem seletiva.

Diretiva sobre Resíduos de Aparelhos Elétricos e Eletrónicos (RAEE)
Quando este aparelho se encontrar fora de uso, extraia as pilhas e guarde separadamente. Leve os componentes eletrónicos a um ponto local de recolha de residuos e equipamentos elétricos e eletrónicos. Os restantes componentes podem ser eliminados juntamente com o lixo doméstico.

DE — WARNUNGEN UND HINWEISE

Pflege und Wartung

» Wechseln Sie die Batterien aus, wenn es nicht mit voller Kraft funktioniert.
» Nimm die Batterien bitte aus dem Spielzeug, wenn du längere Zeit nicht damit spielst
» Stecker, Gehäuse und andere Teile regelmäßig auf Schäden hin untersuchen. Sind Schäden aufgetreten, darf das Spielzeug nicht mehr mit dem Ladegerät benutzt werden, bis die Schäden repariert sind.
» In einer Umgebung mit elektrostatischer Entladung könnte das Spielzeug schlecht funktionieren und es müsste erneut eingeschaltet werden.
» Reinige das Spielzeug bei Bedarf mit einem feuchten Tuch.
» Schütze das Spielzeug vor starker Wärmeeinwirkung und Sonneneinstrahlung.
» Tauche das Spielzeug niemals unter Wasser, da dadurch die Elektronik beschädigt werden kann.

Vorsicht:

» Versuchen Sie nicht, das Fahrzeug anzufassen, wenn es in Bewegung ist.
» Halten Sie Ihre Hände, Ihr Haar und Ihre Kleidung fern von den Rädern des Fahrzeugs und wenn es angeschaltet ist. (ON)
» Vermeiden Sie es, Personen, Tiere oder Möbel in der Wohnung anzufahren.
» ACHTUNG! Wenn die Batterien des Roboters entladen sind, funktioniert die BLUETOOTH-Verbindung nicht mehr und der Roboter kann nicht mehr über die APP programmiert wer-den.

Spezielle Bemerkungen

» Das Produkt nur in Innenräumen verwenden.
» Dieses Produkt muss von einem Erwachsenen zusammengebaut werden.
» Betrieb nur in Innenräumen unter Aufsicht Erwachsener.
» Bitte lesen Sie vor der ersten Benutzung zusammen mit Ihren Kindern sorgfältig die Anleitung durch.

WARNUNG! Für Kinder unter drei Jahren nicht empfohlen, da das Spielzeug kleine Teile enthält, die von Kleinkindern verschluckt werden könnten, und daher Erstickungsgefahr besteht.

Änderungen und Modifikationen an diesem Produkt, die nicht ausdrücklich vom Hersteller genehmigt wurden, können die Nutzungsgenehmigung zur Verwendung nichtig machen.

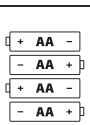

Batterieanforderung:
Stromversorgung: ⎓
Leistung: DC 6 V
Batterien: 4 × 1,5 V “AA”/LR6 (nicht mitgeliefert)

Hinweise zu Batterien

» Die Batterien dürfen nur von Erwachsenen gewechselt werden..
» Versuchen Sie nicht Batterien aufzuladen, die nicht aufladbar sind.
» Die wiederaufladbaren Akkus müssen vor dem Laden aus dem Spielzeug entnommen werden.
» Benutzen Sie immer die gleichen oder entsprechende Batterien wie die empfohlenen.
» Es dürfen nur die empfohlenen Batterien oder die eines gleichwertigen Typs verwendet werden.
» Lege die Batterien mit der richtigen Polarität („+“ und „-“) ein.
» Nimm die Batterien bitte aus der Fernsteuerung, wenn du sie längere Zeit nicht verwendest.
» Schließe die Anschlussklemmen nicht kurz.
» Wenn die verbrauchten Batterien entfernt worden sind, vergewissern Sie sich, dass das Batteriefach geschlossen ist.

FARBLICHE UND TECHNISCHE ÄNDERUNGEN BLEIBEN VORBEHALTEN.

Die BLUETOOTH® -Technologie, die Marke und das Logo sind eingetragene Warenzeichen im Besitz der Bluetooth SIG Inc.

BlueRocketTM erklärt hiermit, dass das Spielzeug mit den grundlegenden Anforderungen und allen weiteren anwendbaren oder durchsetzbaren Bestimmungen der Richtlinie 2014/53/EU konform ist.Sie können die Konformitätserklärung, Doc Mazzy XT380851, unter dem folgenden Link einsehen: http://www.worldbrands.es/es/declaraciones-de-conformidad

BLUE ROCKET™: Room 307, Heng Ngai Jewelry Centre, 4, Hok Yuen Street East, Hunghom, Kowloon, HONG KONG.

Das Symbol der durchgestrichenen Mülltonne weist daraufhin, dass Batterien, Akkus, Knopfzellen, Akkupacks usw. nicht in den Hausmüll geworfen werden dürfen. Batterien sind für die Gesundheit und die Umwelt schädlich. Bitte helfen Sie, die Umwelt vor Gesundheitsrisiken zu schützen. Wenn das Spielzeug nicht mehr benutzt wird, brechen Sie es bitte mit einem gewöhnlichen Werkzeug aus dem Haushalt auf, wenn das Spielzeug über einen eingebauten Akku verfügt, oder schrauben Sie die Batteriefachabdeckung auf, um die Batterie aus dem Spielzeug zu nehmen. Entsorgen Sie die Batterie gemäß der an Ihrem Wohnort geltenden Gesetze zum Recycling oder zur Entsorgung von Batterien.

WEEE-Richtlinie über Elektround Elektronik-Altgeräte.

Elektroschrottgesetz Nach Gebrauchsende eine Bitte: Entferne alle Batterien und entsorge sie separat. Gib die alten elektrisch betriebene Geräte bei den Sammelstellen der Gemeinden für Elektroschrott ab. Die übrigen Teile gehören in den Hausmüll. Danke für deine Mithilfe!

NL — VOORZORGEN EN WAARSCHUWINGEN

Zorg en onderhoud:
» Verwijder de batterijen wanneer het speelgoed langere tijd niet gebruikt wordt (geldt alleen voor de zender).
» Veeg het speelgoed met een schone vochtige doek voorzichtig af.
» Houd het speelgoed weg van directe hitte.
» In een omgeving met elektrostatische ontlading kan het speelgoed defect raken en moet het opnieuw worden ingeschakeld.
» Beschadig de elektronische onderdelen niet door het speelgoed in water te dompelen.
» Vervang de batterijen als het vermogen afneemt.
» Controleer het speelgoed regelmatig op schade aan de stekker, de omhuizing en andere onderdelen. Gebruik het speelgoed in geval van schade niet met de zender/ laadapparaat totdat de schade opgeheven is.

Waarschuwingen:
» Pak het speelgoed niet vast als deze beweegt.
» Houd handen, haar en kleding uit de buurt van de wielen en houd ze uit de buurt wanneer het lampje brandt (ON).
» Voorkom dat de robot tegen mensen, dieren en meubels in het huis aanbotst.
» WAARSCHUWING! Als de batterijen van de robot niet zijn opgeladen, werkt de Bluetooth-verbinding niet meer en kun je niet meer programmeren via de APP.

Speciale opmerkingen:
» Lees voor het eerste gebruik de gebruikersinformatie samen met uw kind.
» Dit speelgoed is alleen bedoeld voor huishoudelijk gebruik (huis en tuin).
» Dit product moet worden gemonteerd door een volwassene.
» De montage moet worden uitgevoerd onder toezicht van een volwassene (vervangen van batterijen / reserveonderdelen, trimmen enz.)

WAARSCHUWING!: niet aanbevolen voor kinderen jonger dan 3 jaar. Bevat kleine onderde-len die kunnen worden ingeslikt of geïnhaleerd, wat kan leiden tot verstikking.

Batterij waarschuwingen:
» Niet-oplaadbare batterijen mogen niet opnieuw geladen worden.
» Neem oplaadbare batterijen voor het laden uit het speelgoed.
» Laat oplaadbare batterijen slechts door een volwassene opladen.
» Gebruik geen verschillende soorten batterijen of oude en nieuwe batterijen door elkaar.
» Gebruik slechts batterijen van het aanbevolen of een soortgelijk type.
» Leg de batterijen met de polen in de juiste richting in het vak.
» Neem lege batterijen uit het speelgoed.
» De voedingspoolklemmen mogen niet kortgesloten worden.
» Oude en nieuwe batterijen niet samen gebruiken.
» Gebruik geen alkaline, standaard (zink-koolstof) of herlaadbare (nikkel-cadmium) batterijen samen.

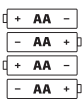

Batterij Vereisten:
Stroomtoevoer: ⎓
Rating: DC 6 V
Batterijen: 4 × 1,5 V “AA”/LR6 (niet bijgeleverd)

DE KLEUREN EN SPECIFICATIES KUNNEN AFWIJKEN VAN DE FOTO'S EN AFBEELDINGEN.

Veranderingen of wijzigingen aan dit product die niet uitdrukkelijk door de fabrikant zijn goedgekeurd, kunnen ertoe leiden dat de gebruiker het product niet meer kan gebruiken.

De BLUETOOTH®-technologie, het merk en het logo zijn geregistreerde handelsmerken van Bluetooth SIG Inc.

Hierbij verklaart BlueRocket™ dat het speelgoed voldoet aan de essentiële vereisten en alle overige toepasselijke of te handhaven bepalingen van de richtlijn 2014/53/EU. U kunt de overeenstemmingsverklaring raadplegen (Doc Mazzy XT380851) via de volgende link: www.worldbrands.es/es/declaraciones-de-conformidad

BLUE ROCKET™: Room 307, Heng Ngai Jewelry Centre, 4, Hok Yuen Street East, Hunghom, Kowloon, HONG KONG.

Het symbool van de doorstreepte vuilnisbak geeft aan dat batterijen, oplaadbare batterijen, knoopcelbatterijen, batterijpacks, enz. niet met het huishoudelijk afval weggegooid mogen worden. Batterijen zijn schadelijk voor de gezondheid en het milieu. Bescherm het milieu tegen gezondheidsrisico's. Na afdanking van het speelgoed, breek het speelgoed met een gewoon huishoudelijk gereedschap om de batterij uit een artikel met een ingebouwde oplaadbare batterij uit te halen of schroef het batterijdeksel los om de batterij(en) uit een artikel met vervangbare batterijen te halen. Gooi de batterijen vervolgens weg volgens de geldende voorschriften van uw gemeente.

Afgedankte elektrische en elektronische apparatuur (AEEA).

Als dit apparaat in onbruik is geraakt, verwijder dan alle batterijen en gooi ze afzonderlijk weg. Breng elektrische apparaten naar de lokale verzamelpunten voor elektrische en elektronische apparatuur. Andere componenten kunnen worden weggegooid bij het huishoudafval.

FR — PRÉCAUTIONS ET RECOMMANDATIONS

Soin et Entretien :
» Remplacez les piles si la puissance diminue.
» Retirez toujours les piles du jouet lorsqu'il reste longtemps hors service (émetteur uniquement).
» Vérifiez régulièrement la fiche et d'autres parties ne sont pas endommagés. En cas de dommage, ne pas utiliser le produit jusqu'à ce qu'il ait été réparé.
» Dans le cadre de l'environnement avec une décharge électrostatique, le jouet peut mal fonctionner et exigent que l'utilisateur faites une réinitialisation du jouet.
» Essuyez le jouet délicatement avec un chiffon propre humide.
» Gardez le jouet à l'écart de toute source directe de chaleur.
» Ne pas immerger le jouet dans l'eau au risque d'endommager les composants électroniques.

Mise en garde:
» Ne ramassez pas le véhicule en mouvement.
» Garder les mains, les cheveux et les vêtements amples loin des pneus lorsque le jouet est en marche.
» Éviter de frapper des personnes, des animaux ou des choses.
» ATTENTION! Lorsque les batteries du robot sont déchargées, la connexion BLUETOOTH cesse de fonctionner et il n'est pas possible de le programmer à l'aide de l'application.

Note spéciale :
» Utiliser le produit uniquement à l'intérieur.
» Ce produit doit être assemblé par un adulte.
» Pour une utilisation sous la surveillance d'un adulte.
» Lisez attentivement les instructions avant d'utiliser le produit pour la première fois.

ATTENTION! Ce produit est déconseillé pour les enfants de moins de 3 ans. Contient des petites pièces qui peuvent être avalées ou inhalées par l'enfant et provoquer ainsi l'asphyxie.

SOUS RÉSERVE DE MODIFICATIONS TECHNIQUES OU DE COULEUR.

La technologie BLUETOOTH®, la marque et le logo sont des marques déposées de Bluetooth SIG Inc.

Besoins énergétiques :
Source d'alimentation : ⎓
Puissance : DC 6 V
Piles: 4 x 1,5 V "AA"/LR6 (non inclus)

Les changements ou modifications apportés à ce produit qui ne sont pas expressément approuvés par le fabricant peuvent annuler l'autorisation donnée à l'utilisateur.

Avertissements concernant les piles :
» L'installation des piles doit être faite par un adulte.
» Les piles non-rechargeables ne doivent pas être rechargées.
» Retirez les piles rechargeables du jouet avant de les recharger
» Utilisez uniquement des piles du même type que celui recommandé ou d'un type équivalent.
» Insérez les piles en respectant la polarité.
» Retirez du jouet les piles usées.
» Ne pas mettre en court-circuit les bornes d'alimentation.
» Ne pas mélanger des piles neuves avec des piles usées.
» Ne pas mélanger des piles alcalines avec des piles standard (carbone-zinc) ou rechargeables (comme Ni-Cd, Ni-MH) .
» Une fois les piles retirées, assurez-vous que le compartiment est correctement fermé.

BlueRocket™ déclare par la présente que le jouet est conforme aux exigences essentielles et à toute autre disposition applicable ou exécutoire de la directive 2014/53/UE. Vous pouvez consulter la Déclaration de conformité, Doc Mazzy XT380851, sur le lien suivant : www.worldbrands.es/es/declaraciones-de-conformidad

BLUE ROCKET™: Room 307, Heng Ngai Jewelry Centre, 4, Hok Yuen Street East, Hunghom, Kowloon, HONG KONG.

Le symbole de la poubelle barrée indique que les piles, les piles rechargeables, les piles cellulaires, les batteries, etc. ne doivent pas être jetées avec les ordures ménagères. Les piles sont nocives pour la santé et l'environnement. Veuillez aider à protéger l'environnement contre les risques pour la santé. Si le jouet est hors d'usage, veuillez utiliser un ustensile domestique pour casser le jouet s'il inclut une pile rechargeable intégrée ou dévissez le couvercle du compartiment des piles remplaçables pour retirer les piles du jouet. Jetez les piles conformément aux règles locales pour le recyclage ou l'élimination des piles.

Déchets électriques et électroniques (WEEE).

Lorsque cet appareil est en fin de vie, veuillez retirer toutes les piles et les jeter séparément. Rapportez les appareils électriques à un centre de collecte des appareils électroniques et électroménagers. Les autres composants peuvent être jetés avec les ordures ménagères.

IT — PRECAUZIONI E AVVERTENZE

Cura e manutenzione:
» Cambiare le batterie se la potenza si riduce.
» Rimuovere sempre le batterie dal prodotto se si prevede di non utilizzarlo per un lungo periodo.
» Verificare regolarmente che la spina e le altre parti non siano danneggiate. In caso di danneggiamento, non utilizzare il prodotto fino a che non venga riparato.
» In un ambiente con scariche elettrostatiche, il giocattolo potrebbe non funzionare correttamente e richiedere il riavvio.
» Pulire delicatamente il prodotto con un panno pulito.
» Tenere il prodotto al riparo dalle fonti dirette di calore.
» Non immergere il prodotto in acqua perché i componenti elettronici potrebbero danneggiarsi.

Precauzioni:
» Non prendere in mano il veicolo quando è in movimento.
» Tenere le mani, i capelli e i vestiti lontano dalle ruote e quando l'interruttore è acceso (ON).
» Evitare di colpire persone, animali e mobili della casa.
» ATTENZIONE! Quando le batterie del robot sono scariche, la connessione BLUETOOTH smetterà di funzionare e non si potrà programmare tramite la APP.

Note speciali:
» Usare il prodotto solo in spazi interni.
» Questo prodotto deve essere montato da un adulto.
» Utilizzare sotto la supervisione di un adulto.
» Leggere attentamente le istruzioni prima di utilizzare il prodotto per la prima volta.

AVVERTENZA!: Sconsigliato a bambini al di sotto dei 3 anni. Contiene piccole parti che possono essere ingerite o inalate e causare soffocamento.

COLORI E MODELLI POSSONO VARIARE RISPETTO A QUANTO ILLUSTRATO NELLA CONFEZIONE.

Le modifiche realizzate su questo prodotto, che non siano espressamente approvate dal produttore, possono annullare l'autorizzazione dell'utente per poterlo utilizzare.

Requisiti delle batterie:
Alimentazione: ⎓
Lineamenti: DC 6 V
Quantità e tipo: 4 × 1,5 V "AA"/LR6 (non incluse)

Avvertenze riguardanti le batterie:
» La sostituzione delle batterie deve essere realizzata da un adulto.
» Le batterie non ricaricabili non devono essere ricaricate.
» Prima di ricaricare le batterie, è necessario rimuoverle.
» Utilizzare solo batterie del tipo consigliato oppure di tipo equivalente.
» Durante l'inserimento delle batterie, fare attenzione alla polarità.
» Le batterie scariche devono essere rimosse dal trasmettitore.
» Non mettere mai in corto circuito i terminali di alimentazione.
» Non mischiare batterie vecchie e nuove.
» Non mischiare batterie alcaline, standard (zinco carbone) o ricaricabili (nichel cadmio).
Dopo aver rimosso le batterie assicurarsi che lo scompartimento sia chiuso correttamente.

La tecnologia BLUETOOTH®, il marchio e il logo sono marchi registrati di proprietà di Bluetooth SIG Inc.

BlueRocket™ dichiara che il giocattolo è conforme ai requisiti essenziali e a qualsiasi altra disposizione applicabile o esecutiva della direttiva 2014/53/UE. È possibile consultare la Dichiarazione di Conformità, Doc Mazzy XT380851, al seguente link: http://www.worldbrands.es/es/declaraciones-de-conformidad

BLUE ROCKET™: Room 307, Heng Ngai Jewelry Centre, 4, Hok Yuen Street East, Hunghom, Kowloon, HONG KONG.

Il simbolo del bidone barrato indica che le batterie, le batterie ricaricabili, le batterie a bottone, i gruppi batterie, ecc. non devono essere smaltiti insieme ai rifiuti domestici. Le batterie sono dannose per l'ambiente e per la salute. Aiutateci a proteggere l'ambiente dai rischi per la salute. Se un giocattolo è fuori uso, nel caso si tratti di un giocattolo azionato da batteria ricaricabile incorporata, usare gli attrezzi di casa per romperlo oppure, se si tratta di un giocattolo azionato da batteria sostituibile, svitare lo sportello del vano batteria ed estrarre la batteria dal giocattolo. Smaltire la batteria conformemente alle norme locali per lo smaltimento ed il riciclo delle batterie.

Direttiva sullo Smaltimento di Apparecchiature Elettriche ed Elettroniche (RAEE)
Quando il giocattolo non viene più utilizzato rimuovere le batterie e gettarle separatamente. I componenti elettrici ed elettronici devono essere consegnati presso gli appositi centri adibiti al riciclaggio ed allo smaltimento dei rifiuti. Gli altri componenti possono essere smaltiti come rifiuto domestico.

CONTENIDO | CONTEÚDO | CONTENT | INHALT | INHOUD | CONTENU | CONTENUTO

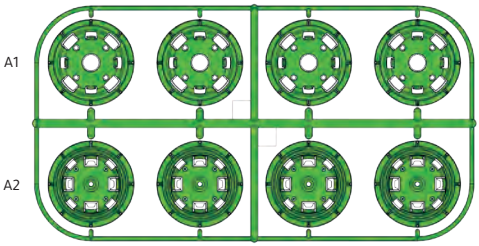

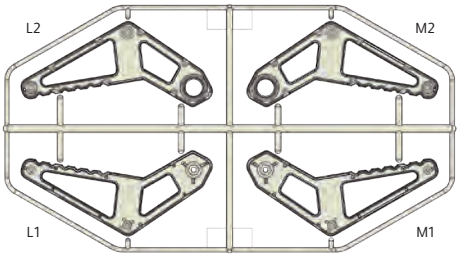

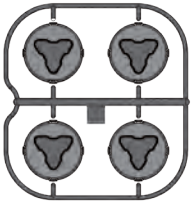

A3

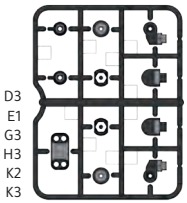

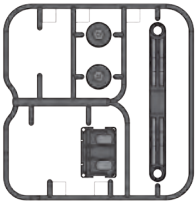

Destornillador
Chave de fenda
Screwdriver
Kreuzschraubendreher
Schroevendraaier
Tournevis
Cacciavite

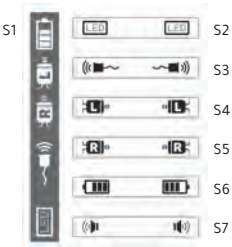

Game items x 15
Artículos para juego x 15
Itens de jogo x 15
Spielwaren x 15
Spelartikelen x 15
Articles de jeu x 15
Articoli di gioco x 15

I3

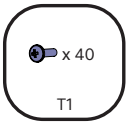

T1

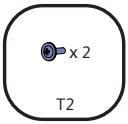

T2

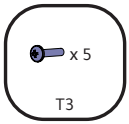

T3

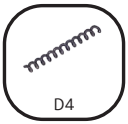

D4

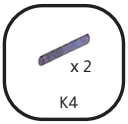

K4

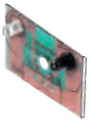

I5

F5

B1 x 2

B2 x 2

L3

M3

F4

F3

D2

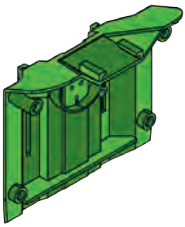

F1

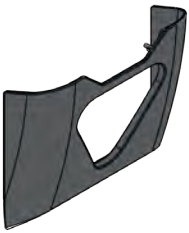

F2

F6

E3

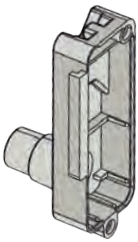

H1

H2

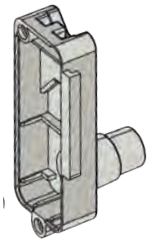

G1

G2

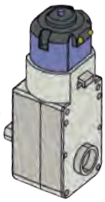

H4

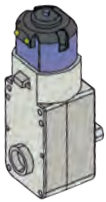

G4

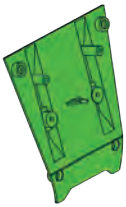

E2

E4

E5

D1

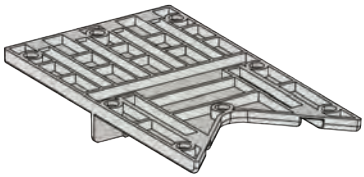

C2

J3

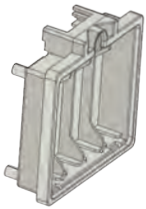

J2

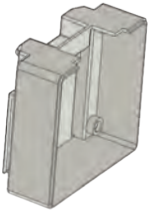

J1

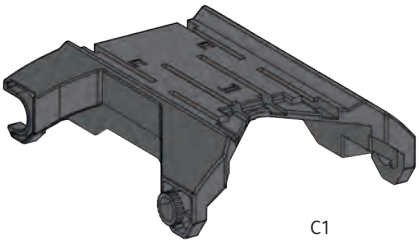

C1

CONSEJOS DE MONTAJE | CONSELHOS DURANTE A MONTAGEM | ASSEMBLY TIPS | MONTAGEHINWEISE | MONTAGETIPS | CONSEILS D'ASSEMBLAGE | CONSIGLIO DI MONTAGGIO

EN

- Cut off plastic parts only when they are to be used, not in advance.
- Cut the burrs off before assembling the pieces.
- Always use T1 screws unless others are specified.

ES

- Recortar las piezas de plástico solamente cuando se vayan a usar, no con antelación.
- Cortar las rebabas antes de ensamblar las piezas.
- Siempre utiliza tornillos T1, a no ser que se indiquen otros tornillos específicos.

PT

- Recortar as peças de plástico somente quando as for utilizar, não com antecedência.
- Cortar os rebordos antes de montar as peças.
- Utilizar sempre os parafusos T1, a não ser que sejam indicados parafusos específicos.

DE

- Schneiden Sie die Kunststoffteile erst zu, wenn sie verwendet werden sollen, nicht auf Vorrat.
- Entfernen Sie die Grate vor dem Verwenden der Teile.
- Verwenden Sie immer T1-Schrauben, wenn nicht anders angegeben.

NL

- Knip de plastic onderdelen alleen bij als deze worden gebruikt, niet van tevoren.
- Snijd de frezen af voordat de onderdelen in elkaar worden gezet.
- Gebruik altijd T1-schroeven, tenzij andere specifieke schroeven worden aangegeven.

FR

- Découper les pièces en plastique uniquement lors de leur utilisation et non à l'avance.
- Découper les surplus avant assemblage des pièces.
- Utilisez toujours des vis T1, sauf si d'autres vis spécifiques sont recommandées.

IT

- Ritagliare le parti di plastica solo quando devono essere utilizzate, non prima.
- Tagliare i bordi prima di montare le parti.
- Utilizzare sempre viti T1, a meno che non vengano indicate altre viti specifiche.

HERRAMIENTAS NECESARIAS | FERRAMENTAS NECESSÁRIAS | NEEDED TOOLS | BENÖTIGTES WERKZEUG | BENODIGD GEREEDSCHAP | OUTILS NÉCESSAIRES | STRUMENTI NECESSARI

Cutting pliers or scissors (not included)
Alicates de corte o tijeras (no incluidas)
Alicate de corte de tiras (não incluído)
Seitenschneider oder Schere (nicht enthalten)
Kniptang of schaar (niet inbegrepen)
Pinces coupantes ou ciseaux (non compris)
Tronchese o forbici (non incluse)

Destornillador Philips (incluido)
Chave de fendas Philips (incluido)
Philips screwdriver (included)
Kreuzschraubendreher (inkludiert)
Philips schroevendraaier (inbegrepen)
Tournevis Philips (inclus)
Cacciavite Philips (incluso)

A

A1 × 4
A2 × 4

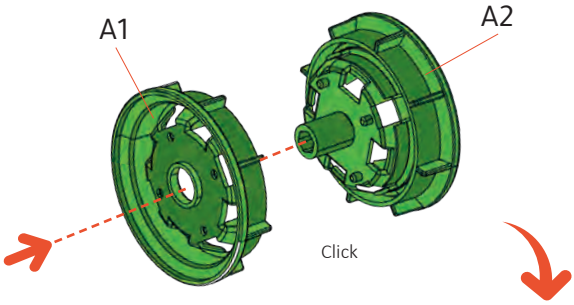

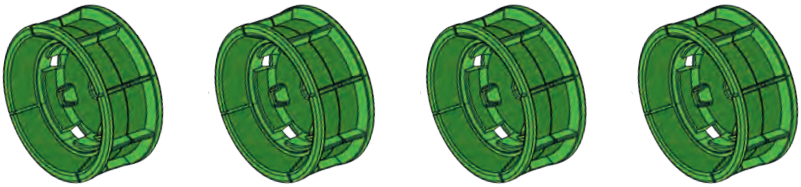

C

C1
C2
T1 × 8

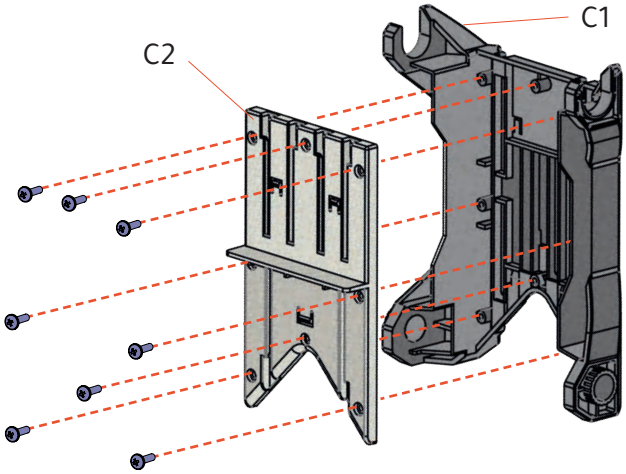

D

D1
D2
D3 × 2
D4
T1 × 2

1

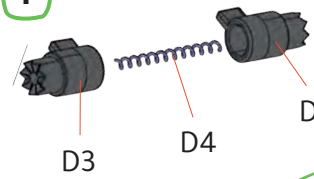

2

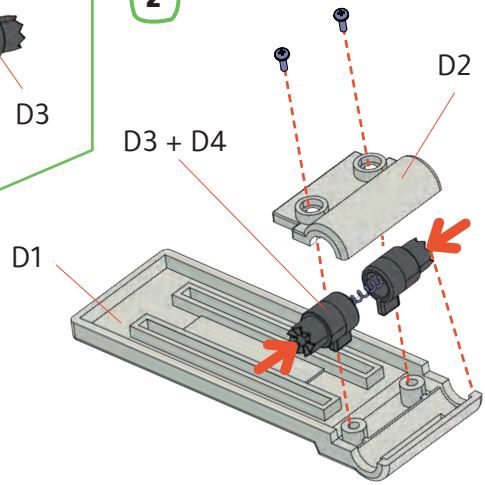

E

E1 × 2
E2
E3
E4
E5
T1 × 8

1

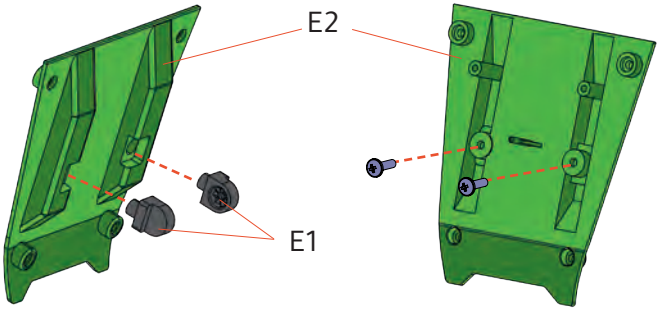

2

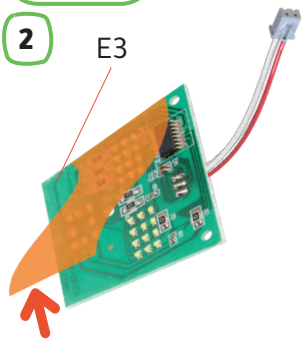

3

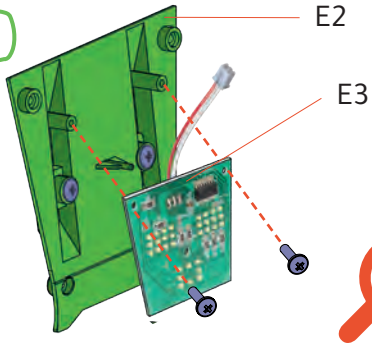

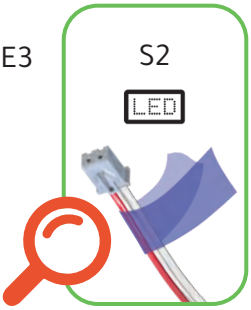

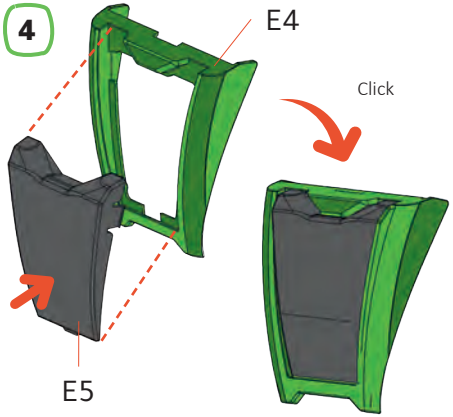

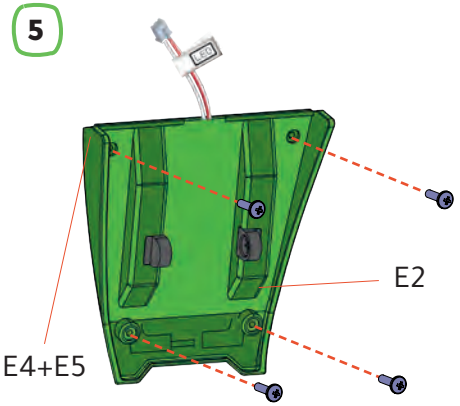

F

F1
F2
F3
F4
F5 × 2
F6
T1 × 6

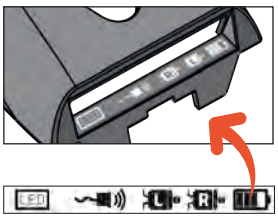

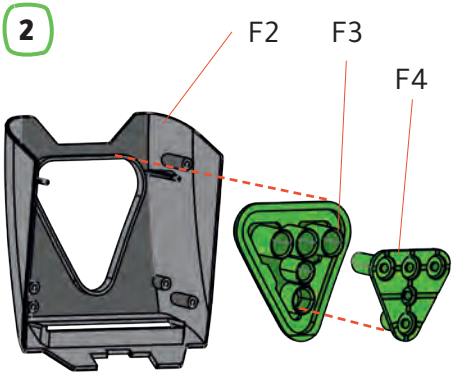

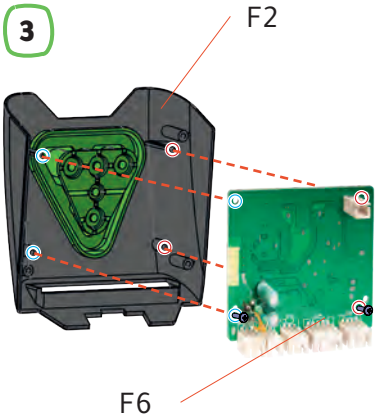

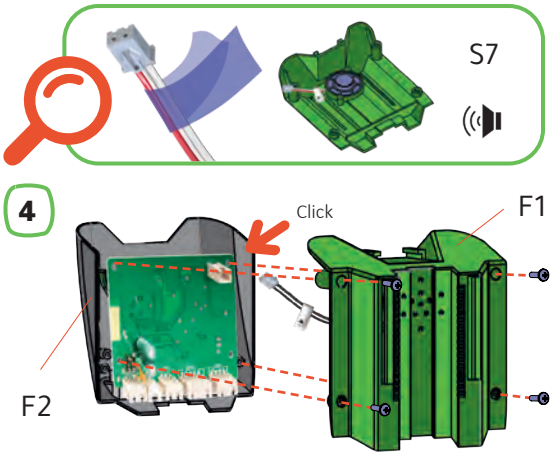

G

G1
G2
G3
G4
T1 × 2

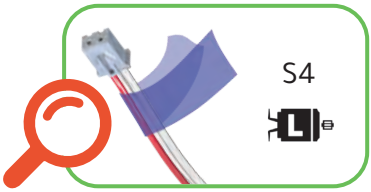

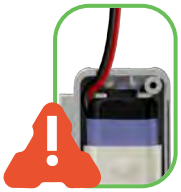

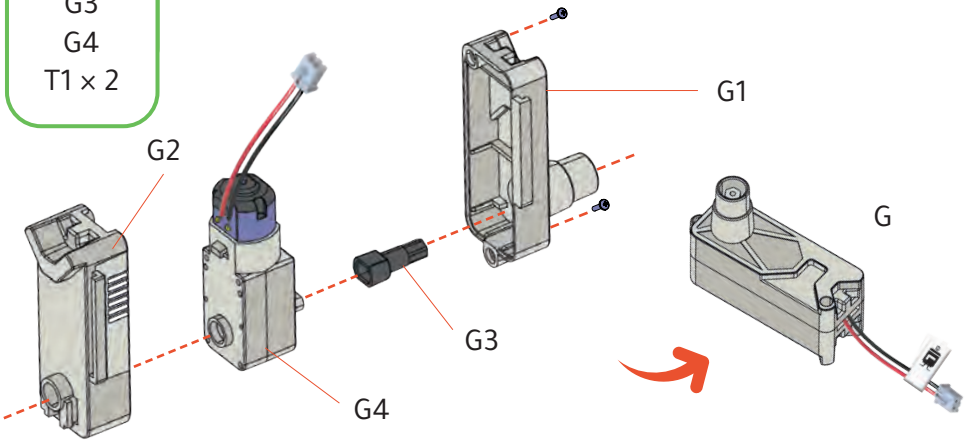

H

H1
H2
H3
H4
T1 × 2

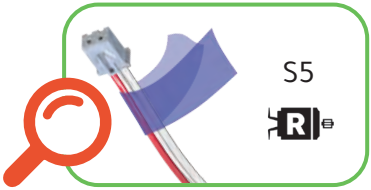

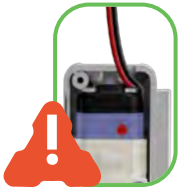

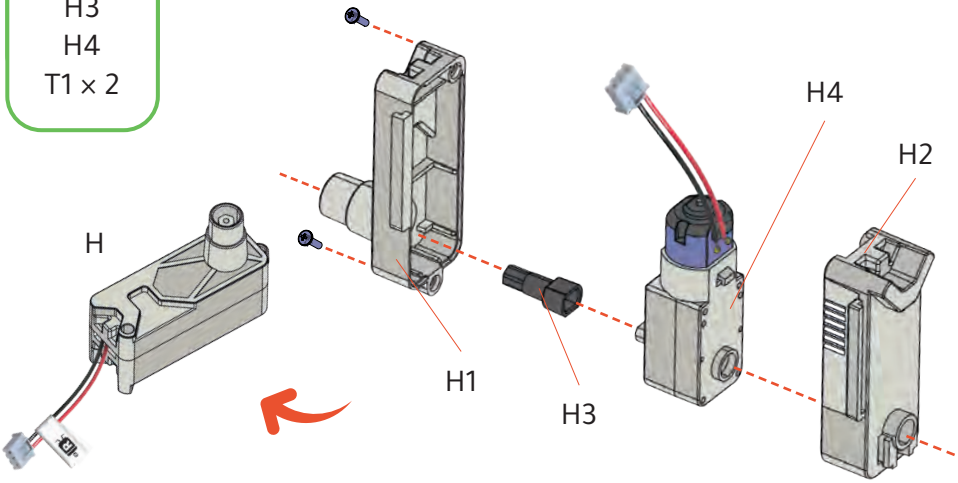

MAZZY

I

I1
I3
I5

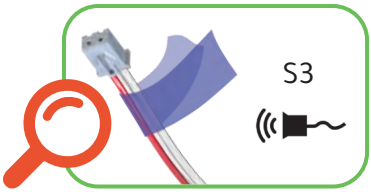

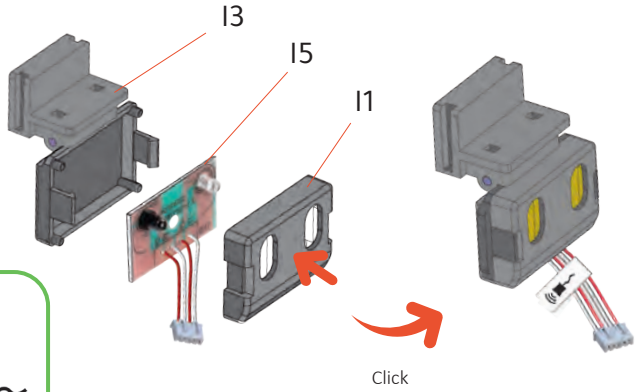

J

J1
J2
J3
T1 × 4

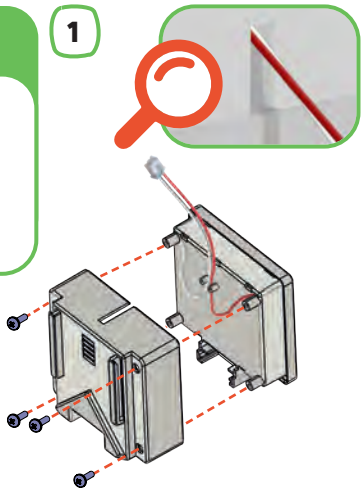

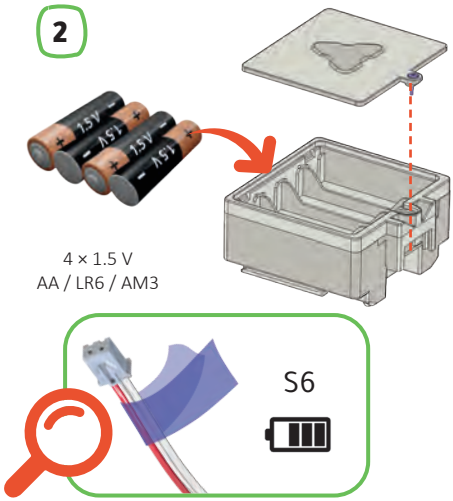

K

K1
K2 × 2
K3 × 2
K4 × 2
T2 × 2

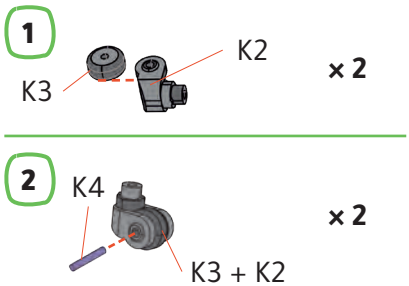

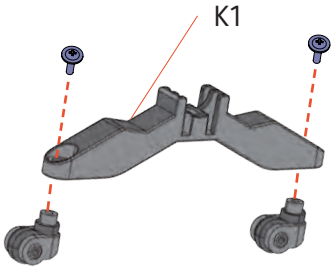

L

L1
L2
L3
T1 × 2

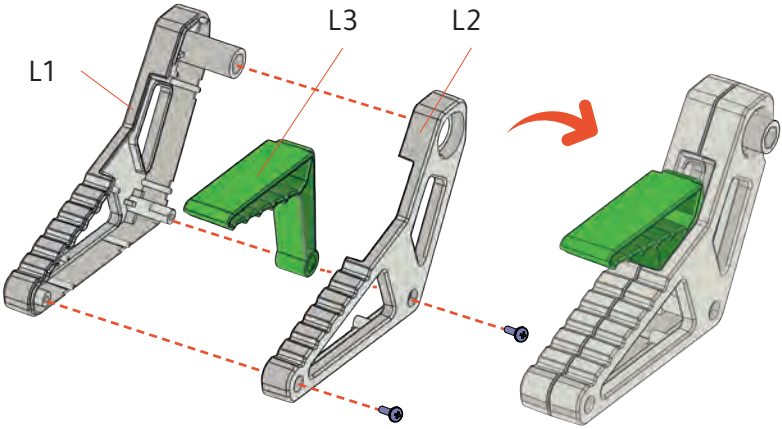

M

M1
M2
M3
T1 × 2

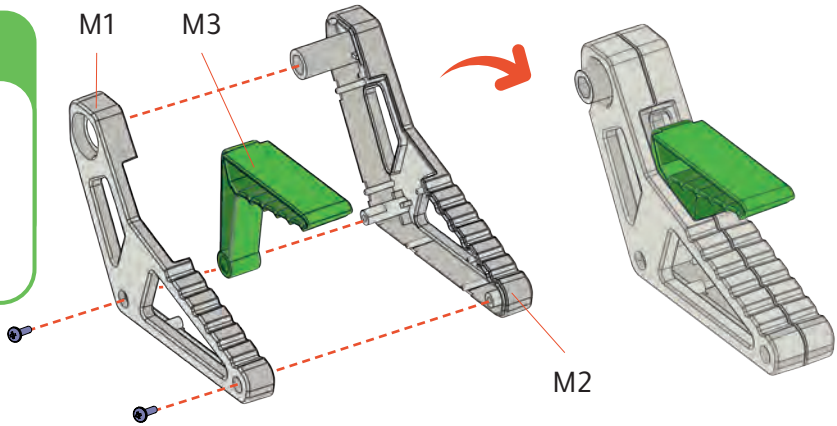

1

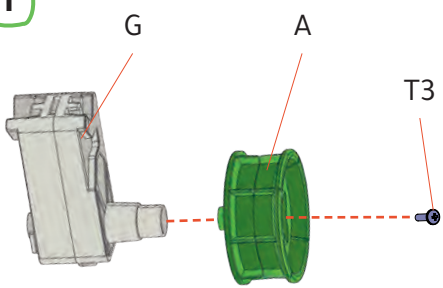

2

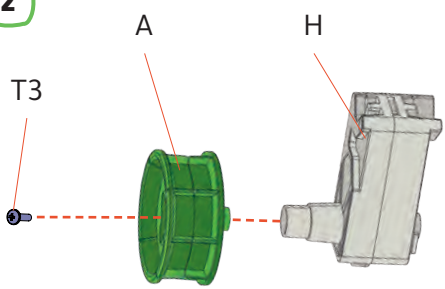

3

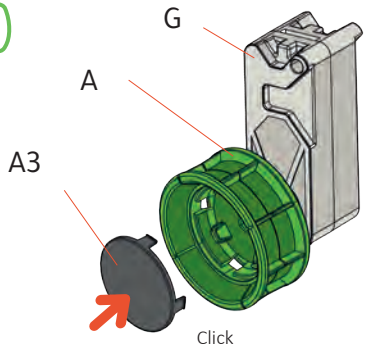

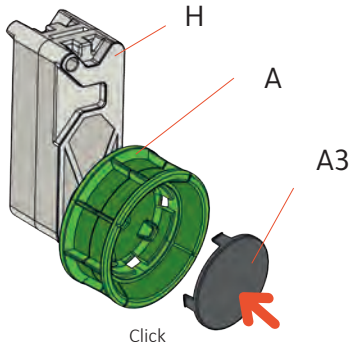

4

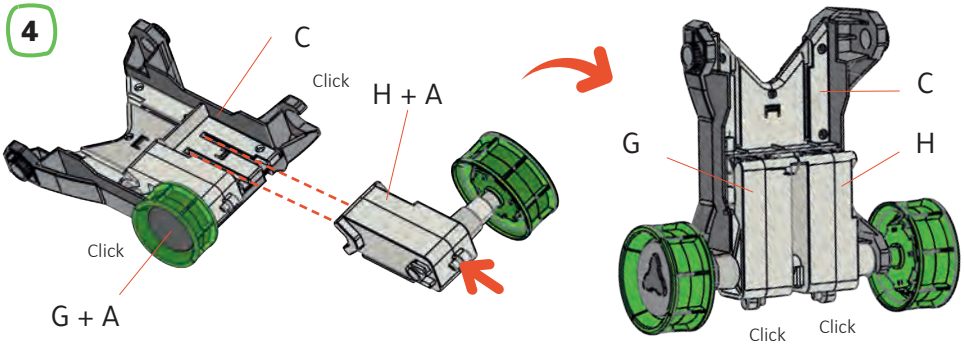

VEHICLE ⇆ ROBOT | VEHÍCULO ⇆ ROBOT | VEÍCULO ⇆ ROBOT | ROBOTER ⇆ FAHRZEUG | ROBOT ⇆ VOERTUIG | VÉHICULE ⇆ ROBOT | VEICOLO ⇆ ROBOT

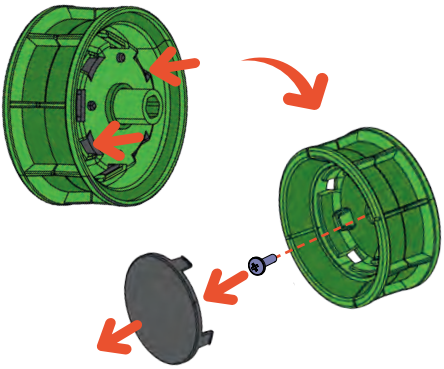

ROBOT ⇆ VEHICLE | ROBOT ⇆ VEHÍCULO | ROBOT ⇆ VEÍCULO | FAHRZEUG ⇆ ROBOTER | VOERTUIG ⇆ ROBOT | VÉHICULE ⇆ ROBOT | VEICOLO ⇆ ROBOT

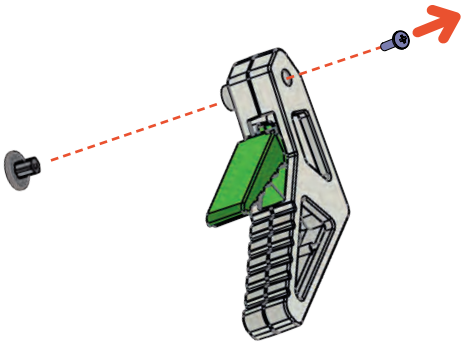

1

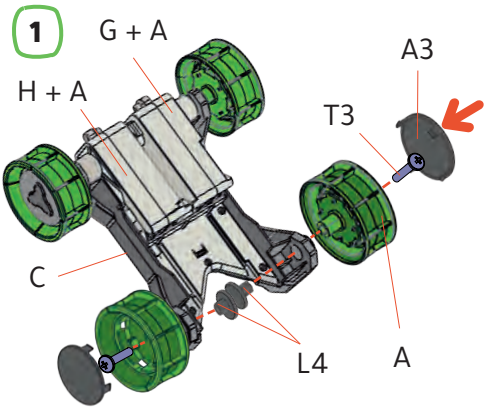

2

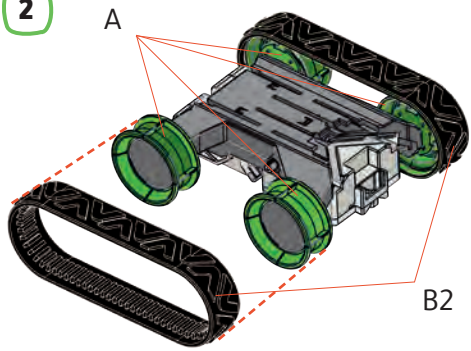

3

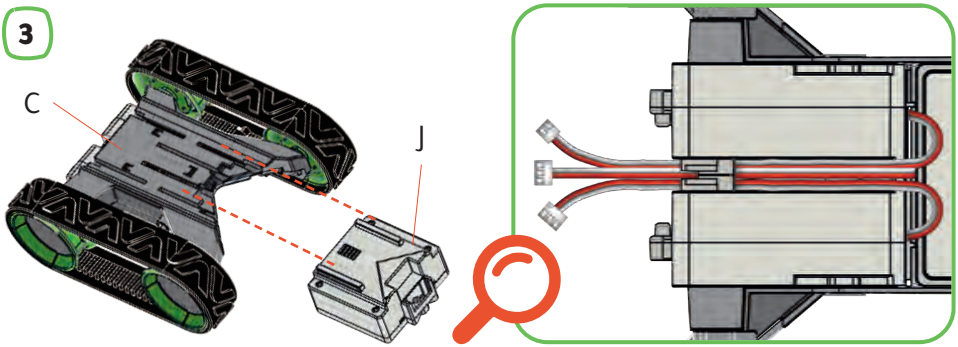

4

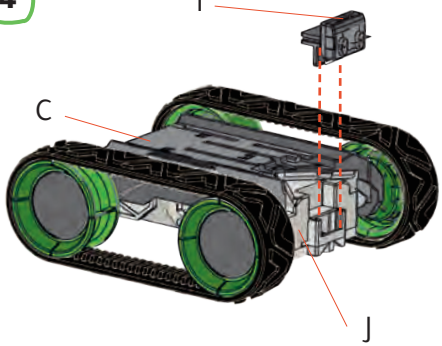

5

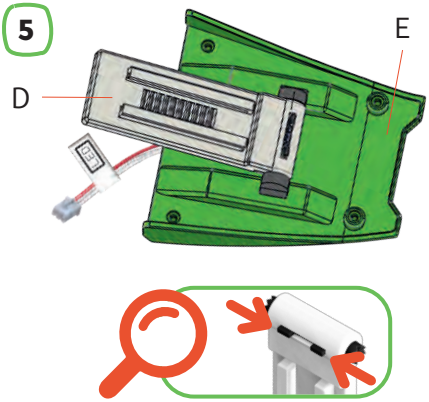

6

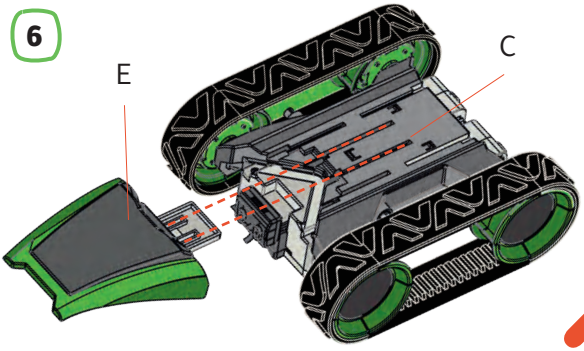

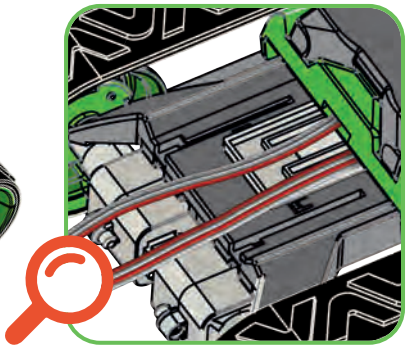

7

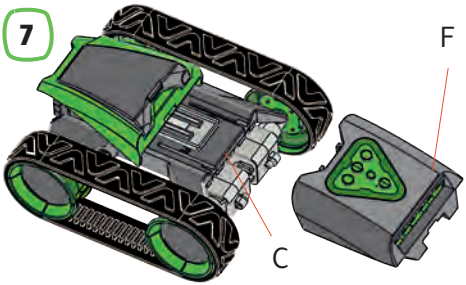

8

ROBOT | ROBOT | ROBÔ | ROBOTER | ROBOT | ROBOT | ROBOT

1

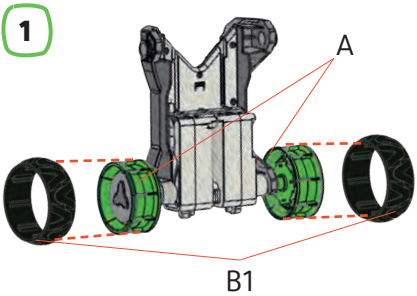

2

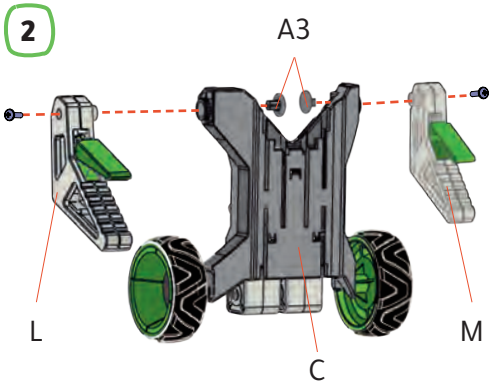

3

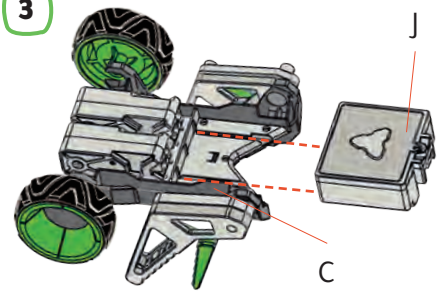

4

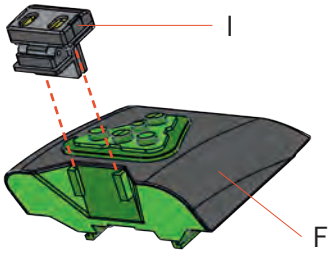

5

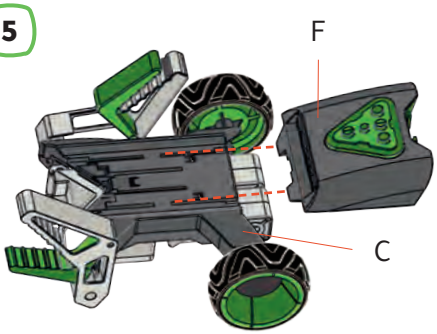

6

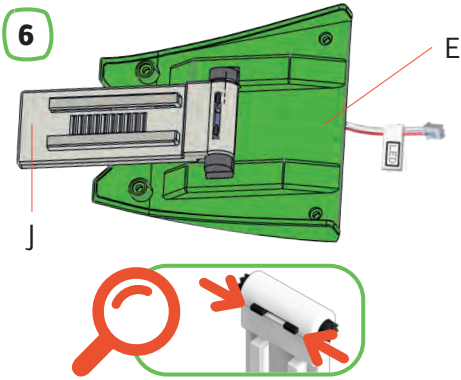

7

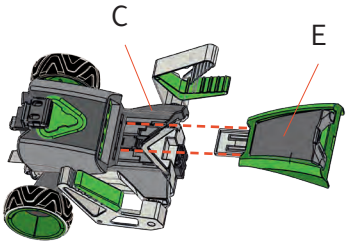

8

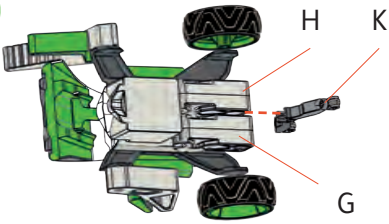

9

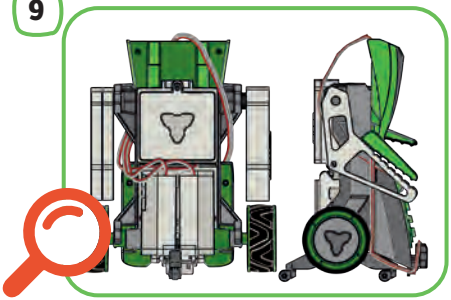

HOW TO PLAY | CÓMO JUGAR | COMO JOGAR | WIE GESPIELT WIRD | SPELINSTRUCTIES | COMMENT JOUER | COME GIOCARE

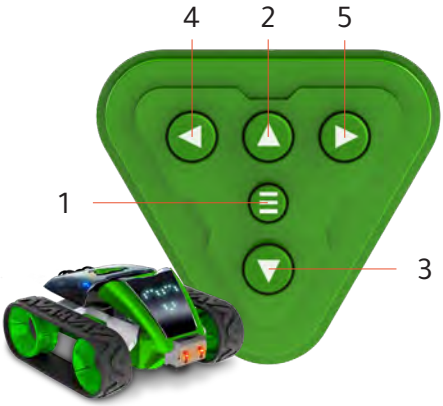

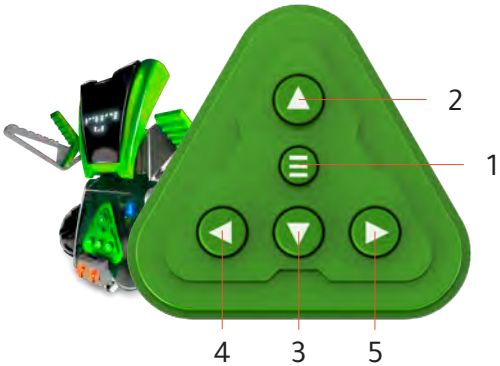

1	ON/OFF button. Control button (direct control or program control). Botón de encendido y apagado. Botón de control (control directo o control de programación). Botão Ligado e Desligado. Botão de controlo (controlo direto ou controlo de programação). Ein/Aus-Taste. Umschalttaste (Direktsteuerung oder Programmierung) Aan/uit-knop. Controleknop (directe besturing of besturing via programmering). Bouton marche/arrêt. Bouton de commande (commande directe ou commande par programme). Pulsante di accensione e di spegnimento. Pulsante di controllo (controllo diretto o controllo di programmazione).			
2	Forward Avance	Frente Vorwärts	Vooruit Avant	In avanti
3	Backward Hacia atrás	Atrás Rückwärts	Achteruit Arrière	Indietro
4	Turn left Giro izquierda	Esquerda Linksdrehung	Draai links Virage à gauche	Giro a sinistra
5	Turn right Giro derecha	Direita Rechtsdrehung	Draai rechts Virage à droite	Giro a destra

BASIC MODE | MODO BÁSICO | MODO BASICO | EINFACHER MODUS | BASISMODUS | MODE DE BASE | MODALITÀ DI BASE

EN

Turn on the robot with the central button. The robot will perform a dance with sounds as a greeting. To turn off the robot, keep the central button pressed down for a few seconds. The robot will make a sound, change its facial expression and shut down. There are two sort of control:

DIRECT CONTROL

By directly pressing the buttons on the central unit, the robot will perform the movements.
Always starts by default in direct control. Press the central button once to enter direct control, if you are in programming control. The robot beeps when it enters direct control mode.

PROGRAMMING CONTROL

1. Press the central button once to enter programming control. The robot double beeps when it enters programming control.
2. Program every movement you want to create. You can program up to 50 moves. If you reach the limit, the robot emits a triple beep.
3. To execute the commands, press the central button again.

ES

Enciende el robot con el botón central. El robot hará un baile con sonidos como saludo. Para apagar el robot, mantén presionado el botón central unos segundos. El robot hará un sonido, cambiará la expresión facial y se apagará. Hay dos formas de controlar el robot:

CONTROL DIRECTO

Presionando directamente los botones de la unidad central, el robot realizará los movimientos.
Siempre inicia por defecto en control directo. Presiona una vez el botón central para entrar en el modo control directo si estás en el modo programación. El robot hace un pitido cuando entra en el modo control directo.

CONTROL DE PROGRAMACIÓN

1. Presiona una vez el botón central para entrar en el modo programación. El robot hace un doble pitido cuando entra en el modo programación.
2. Programa todos los movimientos que quieras crear. Puedes programar hasta 50 movimientos. Si llegas al límite el robot emitirá un triple pitido.
3. Para que ejecute las órdenes, vuelve a presionar el botón central.

PT

Liga o robô com o botão central. O robô irá fazer uma dança com sons como forma de cumprimento. Para desligar o robô, mantém pressionado o botão central uns segundos. O robô emitirá um som, alterará a expressão facial e desligar-se-á. Há duas formas de controlar o robô:

CONTROLO DIRETO

Pressionando diretamente os botões da unidade central, o robô realizará os movimentos indicados.
Irá iniciar sempre em modo de controlo direto. Pressiona uma vez o botão central para entrar no modo de controlo direto se estiverem no modo programação. O robô apita quando entra em modo de controlo direto.

CONTROLO DE PROGRAMAÇÃO

1. Pressiona uma vez o botão central para entrar em modo programação. O robô irá apitar duas vezes quando entra em modo programação.
2. Programa todos os movimentos que quiseres criar. Podes programar até 50 movimentos. Se chegas ao limite, o robô apitará três vezes.
3. Volta a pressionar o botão central, para que cumpra os comandos.

DE

Schalten Sie den Roboter mit der mittleren Taste ein. Der Roboter wird zur Begrüßung Geräusche machen und einen Tanz ausführen. Um den Roboter auszuschalten, halten Sie die mittlere Taste einige Sekunden lang gedrückt. Der Roboter gibt einen Ton von sich, ändert seinen Gesichtsausdruck und schaltet sich ab. Es gibt zwei Möglichkeiten, den Ro-boter zu steuern:

DIREKTE STEUERUNG

Der Roboter führt die Bewegungen, die durch Drücken der Tasten an der Zentraleinheit eingegeben werden, direkt aus.
Beim Einschalten ist er immer auf direkte Steuerung voreingestellt. Wenn Sie sich im Programmiermodus befinden, drücken Sie die mittlere Taste einmal, um in den Direkt-steuerungsmodus zu gelangen. Der Roboter piept ein Mal, wenn er in den Direktsteue-rungsmodus wechselt.

PROGRAMMIER-MODUS

1. Drücken Sie die mittlere Taste einmal, um in den Programmiermodus zu gelangen. Der Roboter piept zweimal, wenn er in den Programmiermodus wechselt.
2. Programmieren Sie alle Bewegungen, die Mazzy ausführen soll. Sie können bis zu 50 Bewegungen programmieren. Wenn Sie diese Obergrenze erreichen, piept der Roboter dreimal.
3. Um das Programm auszuführen, drücken Sie erneut die mittlere Taste.

NL

Zet de robot aan met de middelste knop. De robot doet een dansje en maakt geluid om je te begroeten. Als je de robot wilt uitschakelen, houd je de middelste knop enkele seconden ingedrukt. De robot maakt een geluid, verandert van gezichtsuitdrukking en schakelt zichzelf uit. Er zijn 2 manieren om de robot te besturen:

DIRECTE BESTURING

Als je rechtstreeks op de knoppen van de centrale eenheid drukt, voert de robot de bewegingen uit. Begin altijd standaard met de directe besturing. Druk eenmaal op de middelste knop om de modus met directe besturing te starten als je in de programmeermodus zit. Je hoort een pieptoon als de robot wordt overgeschakeld naar de directe besturingsmodus.

BESTURING VIA PROGRAMMERING

1. Druk eenmaal op de middelste knop om over te schakelen op de programmeermodus. Je hoort een dubbele pieptoon als de robot wordt overgeschakeld naar de programmeermodus.
2. Programmeer alle bewegingen die je de robot wilt laten uitvoeren. Je kunt tot 50 bewegingen programmeren. Als je het limiet hebt bereikt, klinkt er een drievoudige pieptoon.
3. Als je wilt dat de robot de opdrachten uitvoert, druk je opnieuw op de middelste knop.

FR

Allumez le robot à l'aide du bouton central. Le robot fera une danse avec des sons en guise de salutation. Pour éteindre le robot, appuyez sur le bouton central et maintenez-le enfoncé pendant quelques secondes. Le robot émet un son, change d'expression faciale et s'éteint. Il y a deux façons de contrôler le robot :

CONTRÔLE DIRECT

En appuyant directement sur les boutons de l'unité centrale, le robot effectue les mouvements.
Il s'agit toujours d'un contrôle direct par défaut. Si vous êtes en mode de programmation, appuyez une fois sur la touche centrale pour passer en mode de commande directe. Le robot émet un bip lorsqu'il passe en mode de contrôle direct.

CONTRÔLE DU PROGRAMME

1. Appuyez une fois sur le bouton central pour accéder au mode de programmation. Le robot émet un double bip lorsqu'il entre en mode de programmation.
2. Programmez autant de mouvements que vous voulez créer. Vous pouvez programmer jusqu'à 50 mouvements. Si vous atteignez la limite, le robot émet trois bips.
3. Pour exécuter les commandes, appuyez à nouveau sur le bouton central.

IT

Accendere il robot con il pulsante centrale. Il robot farà un ballo con dei suoni come saluto. Per spegnere il robot, tenere premuto il pulsante centrale per alcuni secondi. Il robot emetterà un suono, cambierà l'espressione del viso e si spegnerà. Ci sono due modi per controllare il robot:

CONTROLLO DIRETTO

Premendo direttamente i pulsanti sull'unità centrale, il robot eseguirà i movimenti.
Parte sempre di default in controllo diretto.
Premere una volta il pulsante centrale per entrare in modalità di controllo diretto se si è in modalità di programmazione. Il robot emette un suono quando entra in modalità di controllo diretto.

CONTROLLO DI PROGRAMMAZIONE

1. Premere una volta il pulsante centrale per entrare nella modalità di programmazione. Il robot emette due suoni quando entra in modalità di programmazione.
2. Programmare tutti i movimenti che si vogliono creare. Si possono programmare fino a 50 movimenti. Se si raggiunge il limite, il robot emetterà tre suoni.
3. Per eseguire gli ordini, premere nuovamente il pulsante centrale.

This device complies with Part 15 of the FCC Rules. Operation is subject to the following two conditions: (1) this device may not cause harmful interference, and (2) this device must accept any interference received, including interference that may cause undesired operation.
changes or modifications not expressly approved by the party responsible for compliance could void the user's authority to operate the equipment.

Note: This equipment has been tested and found to comply with the limits for a Class B digital device, pursuant to Part 15 of the FCC Rules. These limits are designed to provide reasonable protection against harmful interference in a residential installation. This equipment generates, uses and can radiate radio frequency energy and, if not installed and used in accordance with the instructions, may cause harmful interference to radio communications. However, there is no guarantee that interference will not occur in a particular installation.
If this equipment does cause harmful interference to radio or television reception, which can be determined by turning the equipment off and on, the user is encouraged to try to correct the interference by one or more of the following measures:
-- Reorient or relocate the receiving antenna.
-- Increase the separation between the equipment and receiver.
-- Connect the equipment into an outlet on a circuit different from that to which the receiver is connected.
-- Consult the dealer or an experienced radio/TV technician for help.

ADVANCED MODE | MODO AVANZADO | MODO AVANÇADO | ERWEITERTER MODUS | GEAVANCEERDE MODUS | MODE AVANCÉ | MODALITÀ AVANZATA

APP USERS MANUAL
MANUAL DE USO DE LA APP
MANUAL DE USO DO APP
APP-ANLEITUNGG
GEBRUIKERSHANDLEIDING VOOR DE APP
MANUEL D'UTILISATION DE L'APP
MANUALE DI UTILIZZO DELLA APP

www.xtrembots.com/downloads

DOWNLOAD APP
DESCARGA DE LA APP
DESCARRREGA A APP
APP-BENUTZERHANDBUCH
DE APP DOWNLOADEN
TÉLÉCHARGER L'APPLICATION
DOWNLOAD DELLA APP

EN Scan the applicable QR code for your operating system, download and install the application, or search the App Store on your device: **Mazzy Smart APP**.
NOTE: APP is compatible from Android 4.0 or iOS 7.0 and up. Requires gyroscope.
Check the APP user's manual to learn how to use all its functions and do not stop the fun!

ES Escanea el código QR dependiendo de tu sistema operativo y descarga e instala la aplicación, o búscala en la tienda de aplicaciones de tu dispositivo: **Mazzy Smart APP**.
NOTA: APP compatible a partir de Android 4.0 o iOS 7.0. Requiere giróscopo.
Consulta el manual de la APP para aprender a usar todas sus funciones y ¡que no pare la diversión!

PT Faz scan ao código QR e descarrega e instala a aplicação indicada para o teu sistema operativo, ou procura a Aplicação **Mazzy Smart APP**, na loja de aplicações do teu dispositivo.
NOTA: APP compatível a partir de Android 4.0 e iOS 7.0. Necessita giroscópio.
Consulte o manual do APP para saber como utilizar todas as suas funções e não pare a diversão!

DE Scannen Sie den QR-Code je nach ihrem Betriebssystem, laden Sie die App herunter und installieren Sie sie, oder suchen Sie sie im App-Store Ihres Geräts: **Mazzy Smart APP**.
ACHTUNG: APP kompatibel ab Android 4.0 oder iOS 7.0. Erfordert Gyroskopsensoren.
Schlagen Sie im Benutzerhandbuch der APP nach und probieren Sie alle Funktionen aus, damit der Spaß niemals endet!

NL Scan de QR-code die hoort bij je besturingssysteem en download en installeer de app, of zoek de app in de app store van je apparaat: **Mazzy Smart APP**.
OPMERKING: de APP is compatibel met Android 4.0 of iOS 7.0 of hoger. Gyroscoop vereist.
Raadpleeg de handleiding van de app om te ontdekken hoe je alle functies gebruikt. Veel plezier!

FR Scannez le code QR en fonction de votre système d'exploitation et téléchargez et installez l'application, ou recherchez-la dans le magasin d'applications de votre appareil : **Mazzy Smart APP**.
REMARQUE : application compatible avec Android 4.0 ou iOS 7.0. Nécessite un gyroscope.
Consultez le manuel de l'application pour apprendre à utiliser toutes ses fonctions et amusez-vous !

IT Scannerizzare il codice QR a seconda del sistema operativo e scaricare e installare l'applicazione, o cercarla nell'app store del proprio dispositivo: **Mazzy Smart APP**.
NOTA: APP compatibile con Android 4.0 o iOS 7.0 e superiori. Richiede un giroscopio.
Vedere il manuale della APP per imparare ad usare tutte le sue funzioni e non smettere di divertirsi!

PLAY WITH MAZE PIECES | JUGAR CON EL LABERINTO | JOGAR COM O LABIRINTO | MIT DEM LABYRINTH SPIELEN | SPELEN MET EEN LABYRINT | JOUER AVEC LE LABYRINTHE | GIOCARE CON IL LABIRINTO

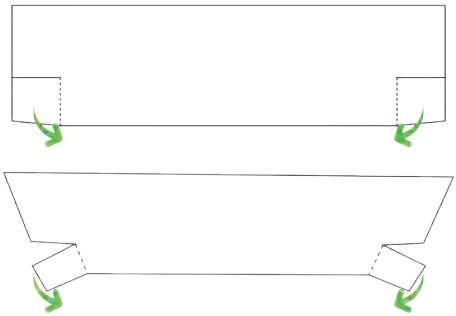

MAZE EXAMPLES | EJEMPLOS DEL LABERINTO | EXEMPLOS DE LABIRINTO | BEISPIELE FÜR LABYRINTHE | VOORBEELDEN VAN EEN LABYRINT | EXEMPLES DE LABYRINTHE | ESEMPI DI LABIRINTO

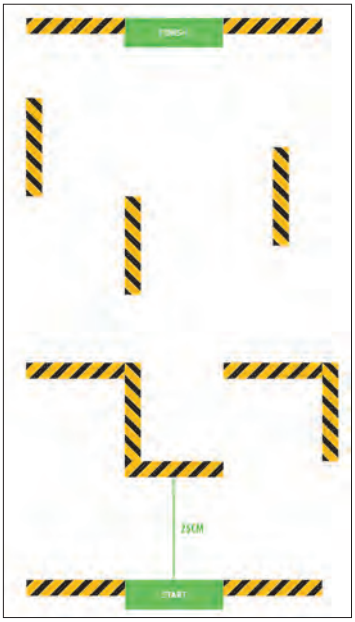

NOTE: the obstacle sensor is only available with APP mode. | NOTA: el sensor de obstáculos solamente está disponible con la APP. | NOTA: o sensor de obstáculos apenas está disponível com a APP. | HINWEIS: Der Hindernis-Sensor ist nur mit der APP verfügbar. | OPMERKING: de obstakelsensor is alleen beschikbaar bij gebruik van de APP. | REMARQUE : le capteur d'obstacles est uniquement disponible avec l'application. | NOTA: il sensore degli ostacoli è disponibile sono con la APP.

Please keep this instructions for future reference.
Conserve estas instrucciones para futuras consultas.
Por favor, mantenha estas instruções para referência futura.
Bitte bewahren Sie diese Anleitung zum späteren Nachschlagen auf.
Bewaar deze gebruiksaanwijzing voor toekomstig gebruik.
Veuillez conserver ces instructions pour toute référence ultérieure.
Si prega di conservare queste istruzioni per riferimento futuro.

FCC Radiation Exposure statement
This equipment complies with FCC radiation exposure limits set forth for an uncontrolled environment. This transmitter must not be co-located or operating in conjunction with any other antenna or transmitter.

MAZZY

BUILD | CODE | PLAY

Fabricado en China | Fabricado na China | Made in China | In China hergestellt | Gemaakt in China | Fabriqué en Chine | Prodotto in China

0-3

XT380971/ XT3803015-V11-13042022A1