# 5.Indicador LED

| Modo | Indicador LED |
|---|---|
| Encendido | LED azul parpadea 3 veces |
| Apagado | El LED rojo está encendido durante 1 segundo |
| Modo de emparejamiento | LED rojo y azul parpadean alternativamente |
| Modo de reconexión | El LED azul parpadea dos veces cada 5 segundos |
| Modo de espera conectado | El LED azul parpadea una vez cada 10 segundos |
| Tocando musica | LED azul parpadea dos veces cada 10 segundos |
| Hablando | LED azul parpadea dos veces cada 10 segundos |
| Cargando | LED rojo fijo |
| Cargado por completo | LED azul fijo |
| Batería baja | Flash LED rojo |

# 6.Carga

Cargue el A102 inmediatamente cuando el LED rojo parpadee. El tiempo de carga es de aproximadamente 2 horas. El LED rojo se apaga y el LED azul se enciende cuando está completamente cargado.

**Conexiones de carga**

Conéctelo al puerto de carga A102 a través del extremo Micro USB del cable de carga Micro USB, el extremo USB al cargador como cargador de automóvil, cargador de viaje, USB de computadora, etc.

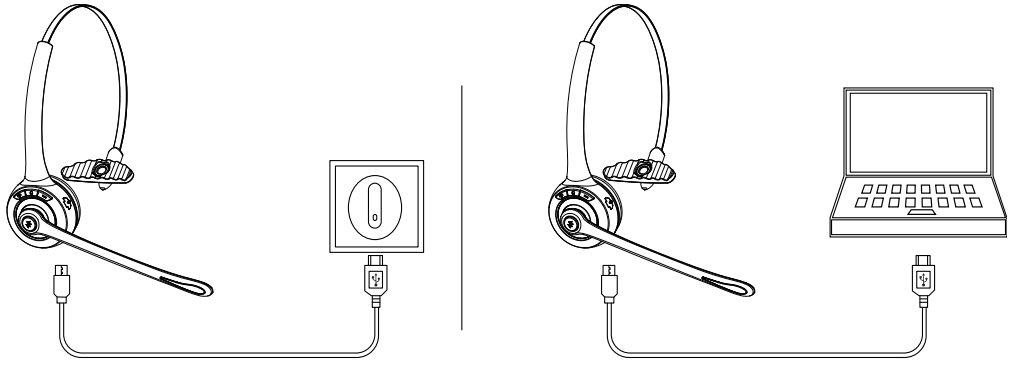

Cargando con Cargador　　Carga con ordenador personal

**Notas:**

1. Cargue el A102 al menos una vez cada 2 meses cuando no lo use.
2. Enchufe el cable de carga para cargar cuando se enciende, reiniciará el auricular y se apagará.

# 7.Especificación del producto

| | |
|---|---|
| Versión de Bluetooth | V5.1 |
| Chipset de Bluetooth | QCC3020 |
| Rango de operación | 10 metros |
| Capacidad de la batería | 180 mAh / 3,7 V |
| Tiempo de carga | Alrededor de 2 horas |
| Tiempo de espera | Aproximadamente 160 horas |
| Tiempo de música | Aproximadamente 13 horas |
| Tiempo hablando | Aproximadamente 11 horas |
| Temperatura de trabajo | -10- 55°C |

**Notas:**

* El tiempo de uso real diferirá del entorno y la música.

## 8.Atenciones y preguntas y respuestas

**A. ¿Cómo volver a conectar y operar cuando no se pudo volver a conectar?**

Cuando A102 se conectó correctamente con su teléfono móvil por primera vez, buscará y volverá a conectar el dispositivo emparejado automáticamente cuando se encienda. Si falla, empareje y vuelva a conectar.

**B. ¿Cómo eliminar registros emparejados?**

En el estado de encendido, mantenga presionado Volumen - y Volumen + durante 5 segundos para borrar el registro de emparejamiento. Los LED azul y rojo parpadean una vez al mismo tiempo, lo que significa que el registro de emparejamiento se ha borrado y el A102 no conectará el dispositivo conectado. Cuando haya varios problemas de conexión, primero intente borrar el registro de emparejamiento.

**C. ¿Qué dispositivos podrían cobrar por los auriculares?**

Cualquier cargador de automóvil, banco de energía, PC, etc.que cumpla con DC 5V, corriente de carga superior a 500mA podría cargarse por este artículo.

**D. ¿Cómo se hace si no se enciende o se apaga?**

Intente reiniciar la carga: conecte el cable de carga cuando se encienda, reiniciará el auricular y se apagará.

# Contenuti

1. Panoramica del Prodotto ..... 29
2. Operazione base ..... 30
3. Associazione e connessione Bluetooth ..... 31
4. Connessione con due dispositivi ..... 32
5. Indicatore LED ..... 33
6. In carica ..... 34
7. Specifiche di prodotto ..... 35
8. Attenzione e domande e risposte ..... 36

# 1.Panoramica del prodotto

Volume -
/Canzone
precedente

Porta di ricarica
micro-USB

Indicatore LED

Volume +
/Prossima canzone

Microfono

Pulsante multifunzione (MFB)

## Contenuto del pacco:

A. Auricolare Bluetooth A102 X 1
B. Cavo di ricarica micro USB x 1
C. Manuale dell'utente x 1

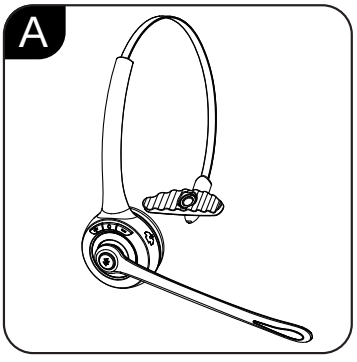


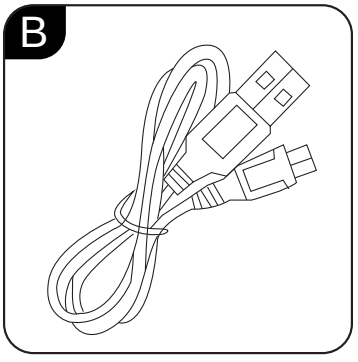


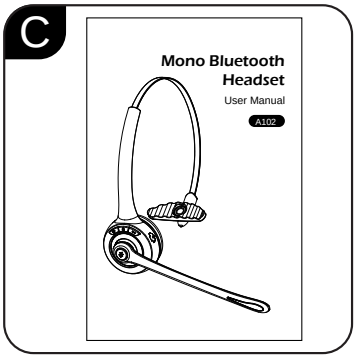

| Pulsante | Funzione | Operazione |
|---|---|---|
| Pulsante | Accensione | In stato spento, premere a lungo MFB per 3 secondi per accendere. |
| | Spegni | In stato acceso, premere a lungo MFB per 5 secondi per spegnere. |
| | Entra in abbinamento Modalità | In stato spento, premere a lungo MFB per 5 secondi per accedere all'associazione modalità. |
| | Play pausa | Premere brevemente quando si riproduce la musica. |
| | Ricomponi una chiamata | In stato connesso, premere due volte MFB per comporre l'ultima chiamata. |
| | La composizione vocale | In stato connesso, premere a lungo MFB per 3 secondi, quindi pubblicazione. |
| | Interruttore audio | Durante una chiamata, premere a lungo per 1 secondo MFB quindi pubblicazione. |
| | Rispondi a una chiamata | Quando una chiamata in arrivo, premere brevemente per rispondere |
| | Riaggancia A Chiamata | Durante una chiamata, premere brevemente per riagganciare |
| | Rifiuta una chiamata | Quando una chiamata in arrivo, premere a lungo per 1 secondo per rifiutare a chiamata. |
| | Microfono Muto | Durante una chiamata, premere due volte per disattivare l'audio, premere due volte di nuovo per annullare |
| Volume + | Volume su | Pressione breve. |
| | Prossima canzone | Premere a lungo per 1 secondo. |
| Volume - | Volume basso | Pressione breve. |
| | Canzone precedente | Premere a lungo per 1 secondo. |

# 3.Associazione e connessione Bluetooth

A. In stato spento, premere a lungo MFB per 5 secondi per accedere alla modalità di associazione con il LED blu e rosso che lampeggia alternativamente.
B. Cerca e fai clic per connettere "A102" sugli elenchi Bluetooth del tuo telefono, il LED cambia in blu lampeggiante lento una volta ogni 10 secondi dopo la connessione, ora puoi riprodurre musica dal telefono alle cuffie.
C. Voi puoi premere MFB / volume + / volume- sull'auricolare Bluetooth per controllare la risposta / riagganciare una chiamata e riprodurre / mettere in pausa la musica, il brano successivo e precedente, il volume su e giù.

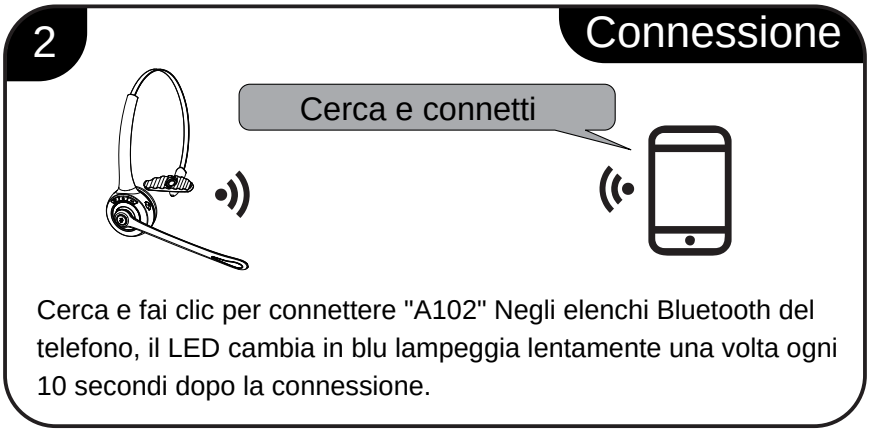

## 4. Connessione con due dispositivi

A. Segui la parte 3 per connetterti con il primo telefono, quindi disattiva la funzione Bluetooth del primo telefono.
B. Spegnere l'auricolare, quindi premere a lungo MFB per 5 secondi per accedere nuovamente alla modalità di associazione con i LED rosso e blu che lampeggiano alternativamente. Attivare la funzione Bluetooth del secondo telefono per cercare e collegare "A102", il LED cambia in blu lampeggia una volta ogni 10 secondi.
C. Attivare la funzione Bluetooth del secondo telefono, fare clic per riconnettere "A102" negli elenchi Bluetooth. Il LED cambia in blu lampeggia lentamente dopo la connessione.
D. Attivare la funzione Bluetooth del primo telefono, fare clic per riconnettere "A102" negli elenchi Bluetooth. L'auricolare è ora connesso a due telefoni.

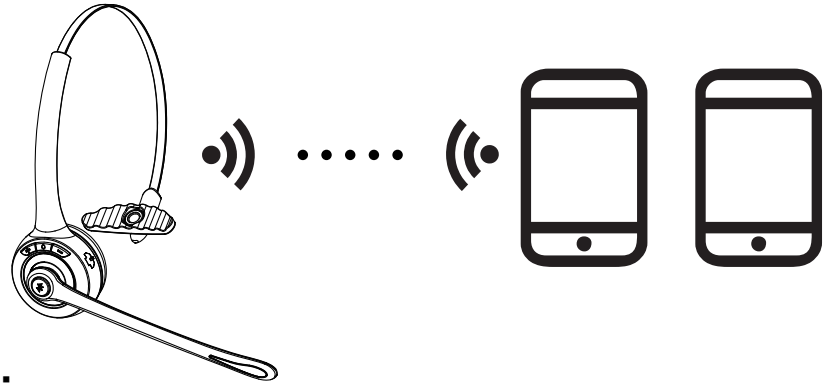

**Appunti :**

La musica può essere riprodotta solo da un telefono con due connessioni, quando si desidera riprodurre musica da un altro telefono, è necessario mettere in pausa o disattivare la musica del telefono precedente. La stessa operazione durante lo stato di conversazione.

# 5. Indicatore LED

| Modalità | Indicatore LED |
|---|---|
| Accensione | Il LED blu lampeggia 3 volte |
| Spegni | Il LED rosso è acceso per 1 secondo |
| Modalità di associazione | I LED rosso e blu lampeggiano alternativamente |
| Modalità di riconnessione | Il LED blu lampeggia due volte ogni 5 secondi |
| Modalità standby connesso | Il LED blu lampeggia una volta ogni 10 secondi |
| Fare musica | Il LED blu lampeggia due volte ogni 10 secondi |
| Parlando | Il LED blu lampeggia due volte ogni 10 secondi |
| In carica | LED rosso fisso |
| Carica completa | LED blu fisso |
| Batteria scarica | LED rosso lampeggiante |

# 6.Ricarica

Si prega di caricare l'A102 in una volta quando il LED rosso lampeggia. Il tempo di ricarica è di circa 2 ore. Il LED rosso si spegne e il LED blu si accende quando è completamente carico.

**Connessioni di carica**

Si prega di collegare alla porta di ricarica A102 tramite l'estremità Micro USB del cavo di ricarica Micro USB, l'estremità USB al caricatore come caricatore per auto, caricatore da viaggio, USB per computer, ecc.

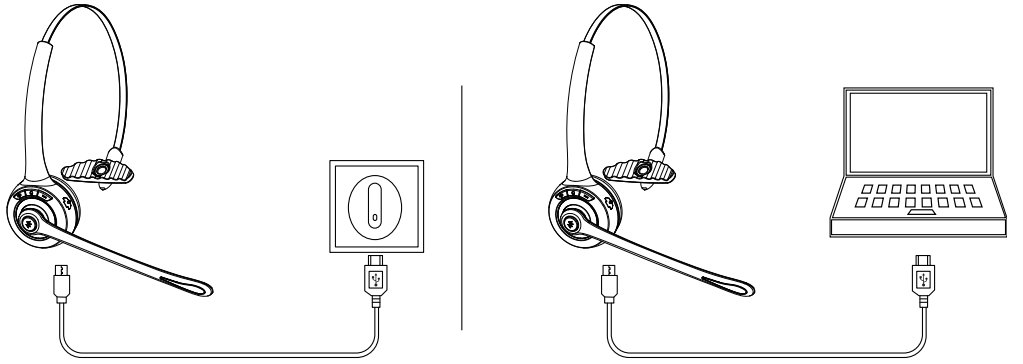

Ricarica con Caricabatterie　　Ricarica con PC

**Appunti :**

1. Si prega di caricare l'A102 almeno una volta ogni 2 mesi quando non lo si utilizza.
2. Collegare il cavo di ricarica per la ricarica all'accensione, ripristinerà l'auricolare e si spegnerà.

# 7. Specifiche del prodotto

| | |
|---|---|
| Versione Bluetooth | V5.1 |
| Chipset Bluetooth | QCC3020 |
| Intervallo di funzionamento | 10 metri |
| Capacità della batteria | 180 mAh / 3,7 V |
| Tempo di carica | Circa 2 ore |
| Tempo di attesa | Circa 160 ore |
| Tempo di musica | Circa 13 ore |
| Tempo di conversazione | Circa 11 ore |
| Temperatura di lavoro | -10- 55°C |

**Appunti:**

* Il tempo di utilizzo effettivo sarà diverso dall'ambiente e dalla musica

## 8.Attenzioni e domande e risposte

**A. Come riconnettersi e operare quando non è riuscito a riconnettersi?**

Quando A102 si è connesso correttamente al telefono cellulare per la prima volta, cercherà e riconnetterà automaticamente il dispositivo associato all'accensione. In caso di errore, associare e riconnettersi.

**B. Come eliminare i record associati?**

Nello stato di accensione, premere a lungo Volume - e Volume + per 5 secondi per cancellare il record di associazione. I LED blu e rosso lampeggiano una volta contemporaneamente, il che significa che la registrazione dell'associazione è stata cancellata e l'A102 non collegherà il dispositivo connesso. Quando ci sono vari problemi di connessione, prova prima a cancellare il record di associazione.

**C. Quali dispositivi potrebbero caricare le cuffie?**

Qualsiasi caricatore per auto, power bank, PC ecc. che soddisfa DC 5V, la corrente di carica superiore a 500 mA potrebbe essere addebitata per questo articolo.

**D. Come fare se non si accende o è morto?**

Si prega di provare a caricare il ripristino: collegare il cavo di ricarica all'accensione, ripristinerà l'auricolare e si spegnerà.

# Contenu

1. Présentation du produit ..... 38
2. Opération de base ..... 39
3. Couplage et connexion Bluetooth ..... 40
4. Connexion avec deux appareils ..... 41
5. Indicateur LED ..... 42
6. Mise en charge ..... 43
7. Spécification de produit ..... 44
8. Attention et questions-réponses ..... 45

# 1.Présentation du produit

Le volume -
/Chanson
précédente

Port de charge
micro-USB

Indicateur LED

Volume +
/Prochaine chanson

Microphone

Bouton multifonction (MFB)

## Contenu du colis:

A. Casque Bluetooth A102 X 1
B. Câble de chargement Micro USB x 1
C. Manuel d'utilisation x 1

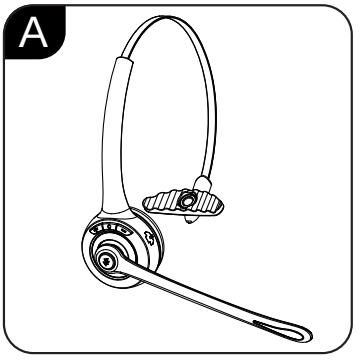


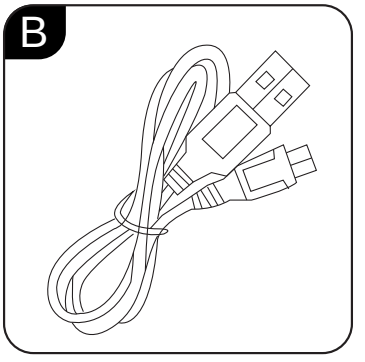


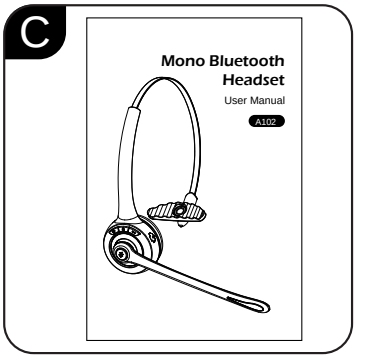

# 2.Opération de base

| Bouton | Une fonction | Opération |
|---|---|---|
| Bouton | Allumer | En état d'arrêt, appuyez longuement sur MFB pendant 3 secondes pour allumer. |
| | Éteindre | En état de marche, appuyez longuement sur MFB pendant 5 secondes pour éteindre. |
| | Entrer dans le jumelage Mode | En état éteint, appuyez longuement sur MFB pendant 5 secondes pour entrer dans l'appairage mode. |
| | Jouer pause | Appuyez brièvement lorsque vous écoutez de la musique. |
| | Recomposer un appel | En état connecté, appuyez deux fois sur MFB pour composer le dernier appel. |
| | Numérotation vocale | En état connecté, appuyez longuement sur MFB pendant 3 secondes puis Libération. |
| | Commutateur audio | Pendant un appel, appuyez longuement sur MFB pendant 1 seconde puis Libération. |
| | Répondre à un appel | Lorsqu'un appel entrant, appuyez brièvement pour répondre |
| | Raccrocher A Appel | Pendant un appel, appuyez brièvement pour raccrocher |
| | Rejeter un appel | Lorsqu'un appel entrant, appuyez longuement pendant 1 seconde pour rejeter un appel. |
| | Microphone Muet | Pendant un appel, appuyez deux fois pour couper le son, appuyez deux fois à nouveau pour annuler |
| Volume + | Monter le son | Appui court. |
| | Prochaine chanson | Appuyez longuement pendant 1 seconde. |
| Le volume - | Baisser le volume | Appui court. |
| | Chanson précédente | Appuyez longuement pendant 1 seconde. |

# 3.Couplage et connexion Bluetooth

A. En mode éteint, appuyez longuement sur MFB pendant 5 secondes pour entrer en mode d'appairage avec le flash LED bleu et rouge en alternance.

B. Recherchez et cliquez pour connecter "A102" sur les listes Bluetooth de votre téléphone, la LED passe au clignotement lent bleu une fois toutes les 10 secondes après la connexion, vous pouvez désormais lire de la musique du téléphone au casque.

C. Toi peut appuyer sur MFB/volume+/volume- sur le casque Bluetooth pour contrôler la réponse/raccrocher un appel et lire/mettre en pause la musique, la chanson suivante et précédente, augmenter et baisser le volume.

1 Jumelage

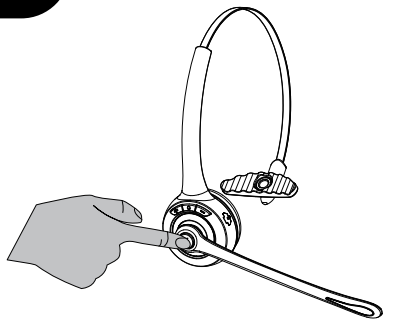

En mode éteint, appuyez longuement sur MFB pendant 5 secondes pour entrer en mode d'appairage avec le flash LED bleu et rouge en alternance.

2 Connexion

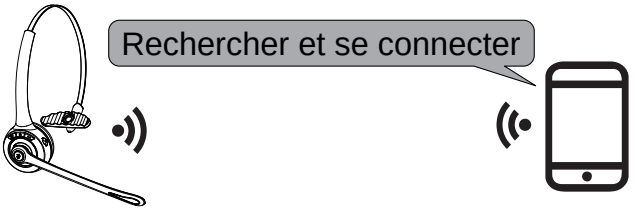


Recherchez et cliquez pour connecter « A102 » Sur les listes Bluetooth de votre téléphone, le voyant LED passe au clignotement lent bleu une fois toutes les 10 secondes apr

## 4.Connexion avec deux appareils

A. Suivez la partie 3 pour vous connecter au premier téléphone, puis désactivez la fonction Bluetooth du premier téléphone.
B. Éteignez le casque, puis appuyez longuement sur MFB pendant 5 secondes pour entrer à nouveau en mode d'appairage avec le flash LED rouge et bleu alternativement. Allumez la fonction Bluetooth du deuxième téléphone pour rechercher et connecter "A102", la LED passe au clignotement bleu une fois toutes les 10 secondes.
C. Activez la fonction Bluetooth du deuxième téléphone, cliquez pour reconnecter "A102" sur les listes Bluetooth. La LED passe au clignotement bleu lent après la connexion.
D. Activez la fonction Bluetooth du premier téléphone, cliquez pour reconnecter "A102" sur les listes Bluetooth. Le casque est maintenant connecté à deux téléphones.

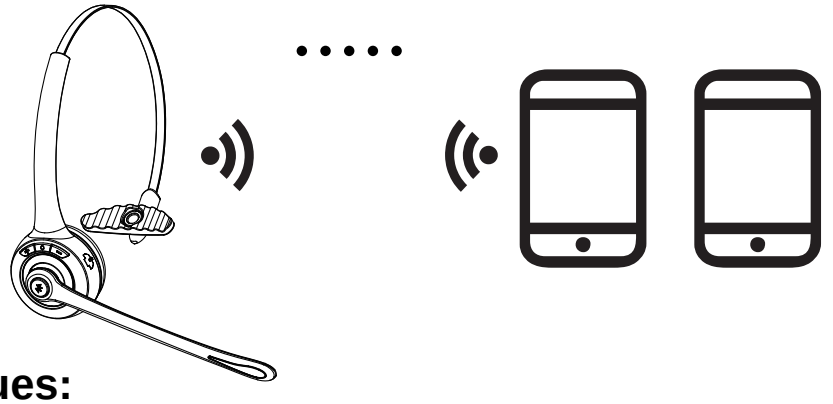

**Remarques:**

La musique ne peut être lue qu'à partir d'un téléphone sous deux connexions. Lorsque vous souhaitez lire de la musique à partir d'un autre téléphone, vous devez mettre en pause ou désactiver la musique du téléphone précédent. La même opération pendant le statut de conversation.

# 5.Indicateur LED

| Mode | Indicateur LED |
|---|---|
| Allumer | La LED bleue clignote 3 fois |
| Éteindre | La LED rouge est allumée pendant 1 seconde |
| Mode d'appariement | Les LED rouges et bleues clignotent alternativement |
| Mode de reconnexion | La LED bleue clignote deux fois toutes les 5 secondes |
| Mode veille connecté | LED bleue clignote une fois toutes les 10 secondes |
| Jouer de la musique | LED bleue clignote deux fois toutes les 10 secondes |
| En parlant | LED bleue clignote deux fois toutes les 10 secondes |
| Mise en charge | LED rouge fixe |
| Pleinement chargé | LED bleue fixe |
| Batterie faible | Flash LED rouge |

# 6.Mise en charge

Veuillez charger l'A102 immédiatement lorsque la LED rouge clignote. Le temps de charge est d'environ 2 heures. La LED rouge s'éteint et la LED bleue s'allume lorsqu'elle est complètement chargée.

**Connexions de charge**

Veuillez vous connecter au port de charge A102 via l'extrémité Micro USB du câble de charge Micro USB, l'extrémité USB au chargeur en tant que chargeur de voiture, chargeur de voyage, USB d'ordinateur, etc.

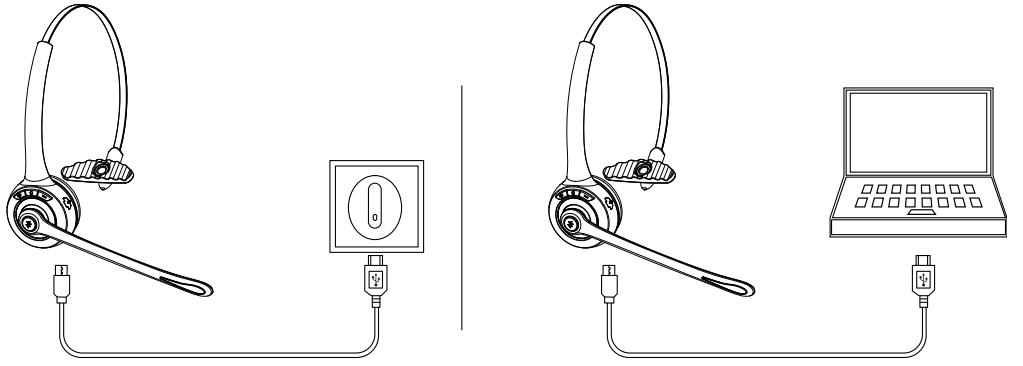

Chargement avec Chargeur　　Charge avec ordinateur

**Remarques :**

1. Veuillez charger l'A102 au moins une fois tous les 2 mois lorsque vous ne l'utilisez pas.
2. Branchez le câble de charge pour charger lors de la mise sous tension, réinitialisera le casque et s'éteindra.

# 7.Spécification de produit

| | |
|---|---|
| Version Bluetooth | V5.1 |
| Jeu de puces Bluetooth | QCC3020 |
| Plage de fonctionnement | 10 mètres |
| Capacité de la batterie | 180 mAh / 3,7 V |
| Temps de charge | A peut près 2 heures |
| Temps d'attente | Environ 160 heures |
| Temps de musique | Environ 13 heures |
| Temps de parole | Environ 11 heures |
| Température de fonctionnement | -10- 55°C |

**Remarques :**

* Le temps d'utilisation réel sera différent de l'environnement et de la musique

## 8.Attention et questions-réponses

**A. Comment se reconnecter et fonctionner en cas d'échec de la reconnexion ?**

Lorsque A102 est connecté avec succès à votre téléphone portable pour la première fois, il recherchera et reconnectera automatiquement l'appareil couplé lors de la mise sous tension. En cas d'échec, veuillez coupler et vous connecter à nouveau.

**B. Comment supprimer des enregistrements jumelés ?**

En état de mise sous tension, appuyez longuement sur Volume - et Volume + pendant 5 secondes pour effacer l'enregistrement d'appairage. Les LED bleue et rouge clignotent une fois en même temps, ce qui signifie que l'enregistrement d'appairage a été effacé et que l'A102 ne connectera pas l'appareil connecté. Lorsqu'il y a divers problèmes de connexion, essayez d'abord d'effacer l'enregistrement d'appariement.

**C. Quels appareils pourraient facturer le casque ?**

Tout chargeur de voiture, banque d'alimentation, PC, etc. qui répondent à DC 5V, un courant de charge supérieur à 500mA pourrait être facturé pour cet article.

**D. Comment faire s'il ne peut pas s'allumer ou s'il est mort?**

Veuillez essayer la réinitialisation de la charge : branchez le câble de charge lors de la mise sous tension, il réinitialisera le casque et s'éteindra.

EN

At the end of its life, the device has to be separated from the other waste. Consign the device and all its components together to a center of electronical and electrotechnical waste recycling center, designated by your local authorities

DE

Entsorgung

a) ProduktElektronische Geräte sind Wertstoffe und gehören nicht in den Hausmüll.
Entsorgen Sie das Produkt am Ende seiner Lebensdauer gemäß den geltenden gesetzlichen Bestimmungen.
Entnehmen Sie evtl. eingelegte Batterien/Akkus und entsorgen Sie diese getrennt vom Produkt.

b) Batterien/AkkusSie als Endverbraucher sind gesetzlich (Batterieverordnung) zur Rückgabe aller gebrauchten Batterien/Akkus verpflichtet; eine Entsorgung über den Hausmüll ist untersagt.
Schadstoffhaltige Batterien/Akkus sind mit dem nebenstehenden Symbol gekennzeichnet, das auf das Verbot der Entsorgung über den Hausmüll hinweist. Die Bezeichnungen für das ausschlaggebende Schwermetall sind: Cd=Cadmium, Hg=Quecksilber, Pb=Blei (die Bezeichnung steht auf den Batterien/Akkus z.B. unter dem links abgebildeten Mülltonnen-Symbol).
Ihre verbrauchten Batterien/Akkus können Sie unentgeltlich bei den Sammelstellen Ihrer Gemeinde, unseren Filialen oder überall dort abgeben, wo Batterien/Akkus verkauft werden.Sie erfüllen damit die gesetzlichen Verpflichtungen und leisten Ihren Beitrag zum Umweltschutz.

SP

Al final de su vida util, el dispositivo debe separarse de los otros residuos. El usuario debe remitir el dispositivo y todos sus componentes a un centro adecuado de centro de reciclaje electrotécnico, designado por las autoridades locales.

IT

Il simbolo del cassonetto barrato riportato sull’apparecchiatura indica che il prodotto alla fine della propria vita utile deve essere raccolto separatamente dagli altri rifiuti. L’utente dovrà, pertanto, conferire l’apparecchiatura integra dei componenti essenziali giunta a fine vita agli idonei centri di raccolta differenziata dei rifiuti elettrici ed elettronici, oppure riconsegnarla al rivenditoreal momento dell’acquisto di nuova apparecchiatura di tipo equivalente (senza ulteriore acquisto, se di dimensioni inferiori a 25 cm.). Lo smaltimento abusivo del prodotto da parte dell’utente comporta l’applicazione delle sanzioni amministrative di cui al DecretoLegislativo N. 49 del 14 Marzo 2014.

FR

Qu’en fin de vie, l’appareil doit etre séparé des autres déchets. Consigner l’appareil et tous ses composants dans un centre appropriè de recydage des déchets électroniques et électrotechniques, désigné par vos autorités locales.

# FCC Warning

This device complies with part 15 of the FCC rules. Operation is subject to the following two conditions: (1) this device may not cause harmful interference, and (2) this device must accept any inte rference received, including interference that may cause undesired operation.

Changes or modifications not expressly approved by the party responsible for compliance could void the user's authority to operate the equipment.

NOTE: This equipment has been tested and found to comply with the limits for a Class B digital device, pursuant to part 15 of the FCC Rules. These limits are designed to provide reasonable protection against harmful interference in a residential installation. This equipment generates uses and can radiate radio frequency energy and, if not installed and used in accordance with the instructions, may cause harmful interference to radio communications. However, there is no guarantee that interference will not occur in a particular installation. If this equipment does cause harmful interferenceto radio or television reception, which can be determined by turning the equipment off and on, the user is encouraged to try to correct the interference by one or more of the following measures:

- Reorient or relocate the receiving antenna.
- Increase the separation between the equipment and receiver.
- Connect the equipment into an outlet on a circuit different from that to which the receiver is connected.
- Consult the dealer or an experienced radio/TV technician for help.

# Radiation Exposure Statement

The device has been evaluated to meet general RF exposure requirement. The device can be used in portable exposure condition without restriction.