LIU·JO

Manuale Utente - IT

LIUJO.COM

FCC Statement

Changes or modifications not expressly approved by the party responsible for compliance could void the user's authority to operate the equipment.

This equipment has been tested and found to comply with the limits for a Class B digital device, pursuant to Part 15 of the FCC Rules. These limits are designed to provide reasonable protection against harmful interference in a residential installation. This equipment generates uses and can radiate radio frequency energy and, if not installed and used in accordance with the instructions, may cause harmful interference to radio communications. However, there is no guarantee that interference will not occur in a particular installation. If this equipment does cause harmful interference to radio or television reception, which can be determined by turning the equipment off and on, the user is encouraged to try to correct the interference by one or more of the following measures:

-- Reorient or relocate the receiving antenna.

-- Increase the separation between the equipment and receiver.

-- Connect the equipment into an outlet on a circuit different from that to which the receiver is connected.

-- Consult the dealer or an experienced radio/TV technician for help

This device complies with part 15 of the FCC rules. Operation is subject to the following two conditions (1)this device may not cause harmful interference, and (2) this device must accept any interference received, including interference that may cause undesired operation.

This equipment complies with FCC radiation exposure limits set forth for an uncontrolled environment.

LEGGERE ATTENTAMENTE E CONSERVARE

La ringraziamo per la preferenza accordataci scegliendo un prodotto LIU JO LUXURY. La preghiamo di leggere attentamente le istruzioni riportate in questo manuale.

Il vostro smartwatch LIU JO LUXURY è garantito da Liu.Jo Luxury S.r.l. per un periodo di due anni dalla data di acquisto secondo i termini e le condizioni della garanzia. Quale prova d'acquisto è richiesta la copia dello scontrino o il timbro del rivenditore autorizzato sul libretto della garanzia nell'apposito spazio. La garanzia contempla i difetti dei materiali e di fabbricazione. Il vostro smartwatch verrà riparato senza alcuna spesa da un nostro Centro Assistenza.

La garanzia risulterà nulla qualora lo smartwatch risulti manomesso o riparato da persone non facenti parte della rete di assistenza Liu.Jo Luxury S.r.l. in Italia.

Durante il periodo di validità della garanzia, gli unici componenti contemplati per difetti di fabbricazione e dei materiali sono il display, il touch ed i componenti elettronici interni dello smartwatch. Un componente contemplato dalla garanzia verrà riparato gratuitamente o si procederà alla sostituzione dello smartwatch se verranno rilevati difetti di fabbricazione o nei materiali in

condizioni normali di utilizzo. In caso di sostituzione, la Liu.Jo Luxury S.r.l non potrà garantire che riceverete uno smartwatch dello stesso modello. Se il modello richiesto non fosse disponibile, sarà sostituito con uno smartwatch di ugual valore e stile analogo.

La presente garanzia non copre quanto segue:
• Danni e/o funzionamento non regolare risultanti da uso non corretto, mancanza di cura, incidenti, normale usura o l'utilizzo in immersione o a contatto con l'acqua oltre i limiti indicati dal grado di impermeabilizzazione del prodotto.

La garanzia non pregiudica i diritti della garanzia prevista dagli art. 128 e seguenti del D.L. n.206 del 6 settembre 2005 e s.m.i.

Nel caso in cui fossero necessari interventi in garanzia, si prega di inviare lo smartwatch, una copia dello scontrino del rivenditore e una descrizione del problema al centro autorizzato di assistenza più vicino (per maggiori informazioni scrivere all'indirizzo: customerservice@liujo.com).

Per lavori di riparazione non coperti da questa garanzia, il centro di assistenza può effettuare i servizi richiesti a un

costo che dipenderà dal modello di smartwatch e dal tipo di intervento richiesto. Queste spese sono soggette a variazioni. Tali spese verranno comunicate e dovranno essere accettate prima dell'esecuzione dei servizi. I costi di spedizione ed altri costi diversi da quelli della riparazione sotto garanzia sono a carico del proprietario.
La batteria, nel caso dello smartwatch, è inserita al momento della fabbricazione dello smartwatch. Ne consegue che la sua durata potrebbe risultare inferiore alle specifiche tecniche illustrate nel nostro libretto di istruzioni.

Tutti gli smartwatch sono realizzati in lega di alluminio, acciaio inossidabile magnetico e plastica prodotti in P.R.C.

Gli smartwatch sono prodotti con materiali ipoallergenici nel pieno rispetto delle normative italiane ed internazionali vigenti.
Gli smartwatch sono distribuiti da Liu.Jo Luxury S.r.l.

MANUTENZIONE E GARANZIA

Tutti gli smartwatch LIU JO LUXURY sono costruiti con criteri tecnici altamente professionali, utilizzando materiali innovativi, testati qualitativamente.

Gli smartwatch LIU JO LUXURY sono resistenti all'acqua ma non sono adatti per immersioni e per sport acquatici, poiché potrebbe essere compromessa l'efficacia delle guarnizioni.

Per tutti i modelli, premere i pulsanti, ruotare o estrarre la corona mentre lo smartwatch è a contatto con l'acqua, compromette l'impermeabilità facendo decadere la garanzia.

SERVIZIO IN GARANZIA

Per ottenere il servizio di garanzia il cliente deve presentare il certificato di garanzia oppure scrivere all'indirizzo customerservice@liujo.com per essere guidato in caso di acquisto online. Tale certificato, per essere valido, deve essere debitamente compilato e datato dal rivenditore dal quale è stato acquistato lo smartwatch. Le spese postali d'assicurazione per l'invio dello smartwatch ad un centro di servizio autorizzato sono esclusivamente a carico del proprietario dello smartwatch.

GARANZIA INTERNAZIONALE

Il vostro smartwatch è garantito per ventiquattro mesi

con decorrenza dalla data di acquisto secondo le condizioni specificate nel presente documento. Questa garanzia ha validità internazionale e copre qualsiasi difetto dei materiali e di fabbricazione.

LA GARANZIA È VALIDA SOLTANTO SE COMPILATA CORRETTAMENTE ED INTEGRALMENTE CON: IL CODICE CLIENTE, LA DATA D'ACQUISTO, IL TIMBRO E LA FIRMA DEL CONCESSIONARIO UFFICIALE.

Sono esclusi dalla garanzia: la batteria, il cinturino, il bracciale, la rottura del display e del touch panel ed eventuali danni causati da usi impropri, negligenza, urti, incidenti, da normale usura e dall'immersione in acqua oltre i limiti specificati dal grado di impermeabilizzazione del prodotto.

Liu.Jo Luxury S.r.l.
Descrizione: Smartwatch
Trademark: Liu.Jo Luxury S.r.l.

Tutte le serie di test essenziali sono state eseguite ed il summenzionato prodotto è conforme a tutti i requisiti dettati dalla legge. Questo dispositivo è conforme ai requisiti essenziali e alle altre pertinenti disposizioni

della Direttiva RED 2014/53/EU. Tutte le serie di test radio essenziali sono state eseguite.

Limiti nell'uso previsto o nell'uso improprio prevedibile

1. Non smontare il dispositivo. Se è necessaria una riparazione, rivolgersi a un centro di vendita o centro autorizzato di assistenza più vicino (per maggiori informazioni scrivere all'indirizzo: customerservice@liujo.com).
2. È consigliato tenere lontano da apparecchiature elettriche.
3. Non sottoporre l'apparecchio a scosse, urti o vibrazioni.
4. Tenere lontano da fonti di calore (es. termosifoni o cucine).
5. Non afferrare il dispositivo con le mani bagnate mentre è in carica. Ciò potrebbe provocare scosse elettriche o danneggiare seriamente l'apparecchio.
6. Nell'eventualità di un'immersione in acqua salata, risciacquare immediatamente con acqua dolce per evitare eventuali danni. Pertanto sconsigliamo di immergere, quando possibile, il dispositivo in acqua salata per evitare danni alle componenti metalliche (cassa, fibbia, etc) dovute agli agenti corrosivi contenuti in essa.

7. Se il dispositivo cade o viene urtato, le protezioni contro l'acqua potrebbero danneggiarsi.
8. Non ricaricare il dispositivo vicino a materiali infiammabili, che potrebbero prendere fuoco a causa del calore sviluppato.
9. Tenere cura della presa/attacco per la carica della batteria. La batteria può essere ricaricata centinaia di volte prima che sia necessario sostituirla.
10. LIU JO non è responsabile per i problemi di prestazione causati dalle applicazioni di fornitori diversi da LIU JO.
11. Non modificare in alcun modo il prodotto. LIU JO non è responsabile per i problemi di prestazione o incompatibilità causati dalla modifica delle impostazioni di registro o del software del sistema operativo. Il tentativo di personalizzare il sistema operativo potrebbe causare il malfunzionamento del prodotto o delle applicazioni.
12. Questo prodotto non è un giocattolo. Tenerlo fuori dalla portata dei bambini e degli animali domestici. Prodotto composto da piccole parti. Se ingerite potrebbero provocare pericolo di soffocamento.

Identificazione delle caratteristiche del personale che userà la macchina (fisiche, competenza) e livello di addestramento richiesto per gli utilizzatori.
Nessuna formazione particolare per l'utilizzo. Leggere il libretto di istruzioni.

Garanzia del prodotto
Garanzia di 24 mesi per consumatore finale e 12 mesi per operatore professionale. L'apertura o il tentativo di aprire il prodotto annulla la garanzia e potrebbe costituire un pericolo per la sicurezza.

Relative alla sicurezza

Maneggiare il dispositivo con delicatezza. Proteggere il dispositivo da urti e cadute.

Livello di pulizia
Utilizzare un panno morbido e asciutto. Non utilizzare alcool o altre soluzioni detergenti.

Ricarica batteria
Per caricare la batteria, utilizzare unicamente il cavo in dotazione. Non cercare di pulire l'unità con solventi chimici, potreste danneggiare la finitura. Strofinare con un panno pulito e asciutto o leggermente inumidito.

Impermeabilità
Il dispositivo è un dispositivo water resistant, il che significa che è a prova di pioggia e a prova di spruzzi ed è completamente protetto dall'ingresso di polvere. Liu.Jo Luxury S.r.l. sconsiglia di immergere lo smartwatch in acqua.

Asciugatura
Non tentare di asciugare il prodotto utilizzando un forno a microonde, forno tradizionale, asciugacapelli o altre fonti di calore. Utilizzare un panno asciutto o un detergente leggero.

Condizioni ambientali
Temperatura da operativo: da -10°C a 50°C (da 14°F a 122°F).
Temperatura da non operativo: da -20°C a 60°C (da -4°F a 140°F).

Dimensione
Si adatta a un polso di circonferenza compresa tra 5,5 e 7,7 pollici.

Istruzioni RAEE

La direttiva europea 2012/19/UE sui rifiuti di apparecchiature elettriche ed elettroniche (RAEE) prevede che questi apparecchi non debbano essere smaltiti nel normale flusso dei rifiuti solidi urbani, ma che vengano raccolti separatamente per ottimizzare il flusso di recupero e riciclaggio dei materiali che li compongono ed impedire potenziali danni per la salute e per l'ambiente dovuti alla presenza di sostanze potenzialmente pericolose. Il simbolo del bidone sbarrato è riportato su tutti i prodotti per ricordarlo. I rifiuti possono essere conferiti agli appositi centri di raccolta, oppure, possono essere consegnati gratuitamente al distributore all'atto di acquisto di una nuova apparecchiatura equivalente o senza obbligo di un acquisto per le apparecchiature di dimensioni minori di 25 cm. Per ulteriori informazioni sulla corretta dismissione di questi apparecchi ci si può rivolgere al servizio pubblico preposto.

INQUADRA E RICICLA!

SCAN AND RECYCLE!

ISTRUZIONI

CARICA

Caricare il dispositivo prima dell'uso, allineando l'estremità del cavo USB esattamente al centro del magnete sul retro dello smartwatch.

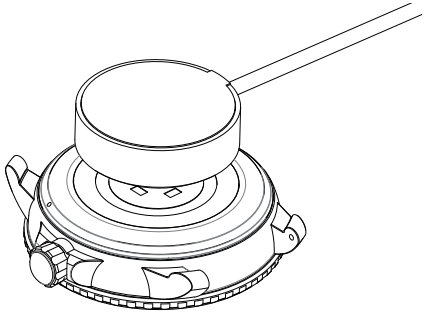

CONNESSIONE DELLO SMARTWATCH ALLO SMARTPHONE

1.Installazione dell'applicazione

Scansiona il QR code per scaricare l'app Liu Jo SW+.

Scansione il codice QR

2. Connessione allo smartphone

-Prima di connettere il dispositivo, assicurarsi che la batteria sia completamente carica e che il Bluetooth e la posizione dello smartphone siano attivi.

-Assicurarsi che lo la distanza tra lo smartphone e lo smartwatch non sia eccessiva e che non ci siano interferenze tra i due dispositivi.

Apri l'App e configura il tuo profilo

Vai a [Dispositivo] ,
fai clic su [Aggiungi Dispositivo]

Scegli il tuo Smartwatch nell'elenco

Fine

Centro di Controllo

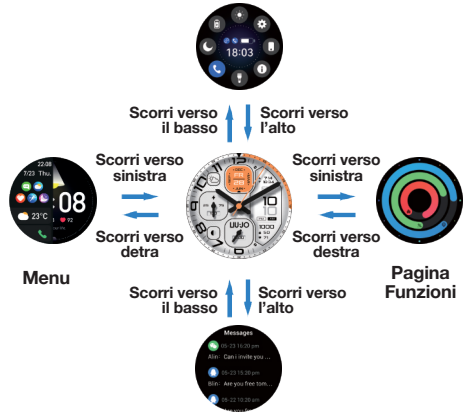

FUNZIONI

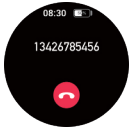

Chiamata:

Una volta connesso allo smartphone, lo smartwatch può ricevere ed effettuare chiamate.

Trova il telefono:

Dopo la connessione tramite app, lo smartwatch farà squillare il telefono per rilevarlo nelle vicinanze.

Gestione impostazioni audio:

E' possibile accedere a questa funzione direttamente dal centro di controllo.

Attivando l'interruttore “Telefono”, lo smartwatch emetterà suoni durante la ricezione delle chiamate.

Attivando l'interruttore "Bluetooth'', lo smartwatch riprodurrà gli audio multimediali (questa funzione può essere attiva solo se l'interruttore "Telefono" è attivo).

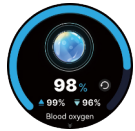

Ossigenazione:

Lo smartwatch permette di misurare la saturazione di ossigeno e di visualizzare lo storico degli ultimi 7 valori registrati dall'utente.

La misurazione si basa sulla tecnologia PPG.

Attività:
Lo smartwatch registra il numero di passi effettuati, le calorie e la distanza percorsa durante il giorno.

Sport:
Lo smartwatch offre 8 tipi di sport.
Il dispositivo mostrerà l'ultima misurazione dell'allenamento effettuato.

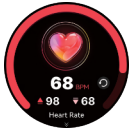

Frequenza cardiaca:
Lo smartwatch può misurare il valore della frequenza cardiaca attuale e la curva dei dati registrati durante tutto il giorno.

Sonno:
Lo smartwatch può rilevare lo stato del sonno ogni notte e permette di visualizzare lo storico degli ultimi 7 gironi.

Musica:
Dopo la connessione, è possibile controllare la riproduzione musicale.

Meteo:

Lo smartwatch mostrerà le previsioni meteo odierne e del giorno successivo.

I dati del meteo vengono sincronizzati dopo la connessione con l'app e non verranno aggiornati dopo una lunga disconnessione.

Notifiche:

Dopo la connessione, lo smartwatch mostrerà le ultime 15 notifiche ricevute da Twitter, Facebook, Whatsapp, etc. È possibile attivare/disattivare questa funzione tramite app.

Promemoria acqua:

Lo smartwatch avviserà di bere all'ora pianificata.

E' possibile impostare la funzione tramite app.

Promemoria sedentarietà:

Lo smartwatch avviserà di muoversi dopo un periodo di inattività fisica.

E' possibile impostare la funzione tramite app.

Centro di controllo:
Attraverso il centro di controllo è possibile impostare alcune delle funzioni principali dello smartwatch.

Altre funzioni:
Cronometro, timer, sveglia, watchfaces, assistente vocale, wrist sense, display sempre attivo, scatto, luminosità, giochi, risparmio energetico etc.

Risoluzione dei problemi

Non riesco a collegare lo smartwatch

1) Controllare che il GPS e il Bluetooth dello smartphone siano attivi.

2) Assicurarsi che lo smartwatch e lo smartphone non siano troppo distanti tra loro. La connessione deve avvenire entro 10 metri.

3) Assicurarsi che lo smartphone non sia in modalità aereo. In modalità aereo, lo smartwatch non può essere collegato.

4) Assicurarsi che lo smartwatch non sia collegato ad un altro account o smartphone.

5) Assicurarsi che il sistema operativo del tuo smartphone sia Android 5.0 o successivo o iOS 10.0 o successivo.

6) Assicurarsi che non sia già attiva una connessione precedente; nel caso, dissociarla e riaccoppiare esclusivamente tramite l'app.

Non riesco a sincronizzare i dati dell'orologio

1) Controllare che il GPS e il Bluetooth dello smartphone siano attivi.

2) Assicurarsi che lo smartwatch e lo smartphone non siano troppo distanti tra loro.

La connessione deve avvenire entro 10 metri.
3) Assicurarsi che lo smartphone non sia in modalità aereo. In modalità aereo, lo smartwatch non può essere collegato.
4) Assicurarsi che lo smartwatch sia collegato allo smartphone tramite l'app.

Non riesco a ricevere le notifiche

1) Assicurasi che siano attivi i permessi di notifica sull'App.
2) Assicurasi che lo smartwatch e lo smartphone non siano troppo distanti tra loro. La connessione deve avvenire entro 10 metri.

Il promemoria allarme/programmazione non funziona

Assicurarsi che le impostazioni siano state salvate dopo essere state modificate nell'app.

Il valore della frequenza cardiaca non è preciso o nonpuò essere rilevato

Assicurarsi che il sensore della frequenza cardiaca sia pulito e indossare il dispositivo saldamente. Non spostarsi durante il rilevamento, sedersi e mantenere una corretta posizione in modo da avere un valore della frequenza cardiaca più preciso.

DICHIARAZIONE DI CONFORMITÀ

MODEL: SYNC Descrizione: Smartwatch

Noi, Liu.Jo Luxury S.r.l. Dichiariamo sotto la nostra esclusiva responsabilità che il prodotto a cui si riferisce il presente documento è conforme alle seguenti norme:

SICUREZZA	EN IEC 62368-1: 2020+A11: 2020
EMC	EN55032:2015/A1:2020; EN55035:2017/A11:2020 EN IEC 61000-3-2:2019/A1:2021; EN 61000-3-3:2013/A2:2021 ETSI EN 301 489-1 V2.2.3 (2019-11) ETSI EN 301 489-3 V2.3.2 (2023-01) DRAFT ETSI EN 301 489-17 V3.2.6 (2023-06)
RADIO	ETSI EN 300 328 V2.2.2 (2019-07); ETSI EN 300 330 V2.1.1 (2017-02)
SALUTE	EN IEC 62311: 2020; EN 62479: 2010; EN 50663: 2017

Si dichiara con il presente documento che tutte le serie di test e radio essenziali sono state eseguite e che il summenzionato prodotto è conforme a tutti i requisiti essenziali della Direttiva RED 2014/53/EU

LIU·JO

CEO Bruno Nardelli
Liu.Jo Luxury S.r.l.

Made in China

Per qualsiasi informazione Vi preghiamo di rivolgerVi al Vs. rivenditore o di visitare il sito www.liujo.com

Prodotto importato da Liu.Jo Luxury S.r.l.

LIU•JO

User Manual - EN

LIUJO.COM

READ CAREFULLY AND KEEP

We thank you for your preference by choosing a LIU JO LUXURY product. Please read the instructions in this manual carefully.

Your LIU JO LUXURY smartwatch is guaranteed by Liu.Jo Luxury S.r.l. for a period of two years from the date of purchase under the terms and conditions of the warranty. As proof of purchase, a copy of the receipt or the stamp of the authorized dealer on the warranty booklet is required in the space provided. The warranty covers material and manufacturing defects. Your smartwatch will be repaired free of charge by our Service Center. The warranty will be void if the smartwatch is tampered with or repaired by people who are not part of the Liu.Jo Luxury S.r.l. authorized service network.

During the warranty period, the only components covered by manufacturing and material defects are the display, the touch and the internal electronic components of the smartwatch. A component covered by the warranty will be repaired free of charge or the smartwatch will be replaced if manufacture material defects are found under normal conditions of use.

In case of replacement, Liu.Jo Luxury S.r.l. cannot guarantee that you will receive a smartwatch of the same model. If the requested model is not available, it will be replaced with a smartwatch of equal value and similar style.

This warranty does not cover the following:
• Damage and / or irregular operation resulting from incorrect use, lack of care, accidents, normal wear and tear or use in immersion or in contact with water beyond the limits of the product's waterproof rating.

The guarantee does not affect the rights of the guarantee provided for by articles 128 and following of the D.L. 206 of 6 September 2005 and subsequent amendments

In the event that warranty repairs are required, please send the smartwatch, a copy of the retailer's receipt and a description of the problem to the nearest authorized service center (for more information write to customerservice@liujo.com).

For repair work not covered by this warranty, the service center can carry out the requested services at a cost that will depend on the model of the smartwatch

and the type of intervention required. These charges are subject to change. These expenses will be communicated and must be accepted before the execution of the services.

Shipping costs and other costs other than repairs under warranty are under the owner's responsibility. The battery, in the case of the smartwatch, is inserted at the time of the Smartwatch manufacturing. As a result, its duration may be shorter than the technical specifications illustrated in our instruction booklet.

All smartwatches are made of aluminum alloy, magnetic stainless steel and plastic produced in P.R.C.

Smartwatches are produced with hypoallergenic materials in full compliance with current Italian and international regulations.

Smartwatches are distributed by Liu.Jo Luxury S.r.l.

MAINTENANCE AND WARRANTY

All LIUJO LUXURY smartwatches are built with highly professional technical criteria, using innovative materials, qualitatively tested.

LIU JO LUXURY smartwatches are water resistant but are not suitable for diving and water sports, as the effectiveness of the seals could be compromised.

For all models, pressing the buttons, turning or pulling out the crown while the smartwatch is in contact with water compromises its water resistance and voids the warranty.

WARRANTY SERVICE

To obtain the warranty service, the customer must present the warranty certificate or write to customerservice@liujo.com to be guided in the event of an online purchase. To be valid, this certificate must be duly completed and dated by the retailer from whom the smartwatch was purchased. The postage insurance costs for sending the smartwatch to an authorized service center are exclusively borne by the smartwatch's owner.

INTERNATIONAL WARRANTY

Your smartwatch is guaranteed for twenty-four months starting from the date of purchase according to the conditions specified in this document.

This guarantee is valid internationally and covers any material and manufacturing defects. THE WARRANTY IS VALID ONLY IF COMPLETED CORRECTLY AND COMPLETELY WITH: THE CUSTOMER CODE, DATE OF PURCHASE, STAMP AND SIGNATURE OF THE OFFICIAL DEALER.

The following are excluded from the warranty: the battery, the strap, the bracelet, the breakage of the display and the touch panel and any damage caused by improper use, neglect, shocks, accidents, and normal wear and rear and immersion in water beyond the limits of the product's waterproof rating.

Liu.Jo Luxury S.r.l.
Description: Smartwatch
Trademark: Liu.Jo Luxury S.r.l.

All essential test series have been performed and the aforementioned product complies with all legal requirements. This device complies with the essential requirements and other relevant provisions of the RED 2014/53 / EU Directive. All series of essential radio tests have been performed.

Limitations in Intended Use or Foreseeable Misuse

1. Do not disassemble the device. If a repair is required, contact a nearest sales center or authorized service center (for more information write to customerservice@liujo.com).
2. It is recommended to keep away from electrical appliances.
3. Do not subject the device to shocks, impacts or vibrations.
4. Keep away from heat sources (eg radiators or cookers).
5. Do not hold the device with wet hands while it is charging. This could cause electric shocks or seriously damage the appliance.
6. In the event of immersion in salt water, rinse immediately with fresh water to avoid any damage. Therefore, we do not recommend immersing the device in salt water when possible to avoid damage to the metal components (case, buckle, etc.) due to the corrosive agents contained in it.
7. If the device is dropped or bumped, the protection against water may be damaged.
8. Do not recharge the device near flammable materials, which could catch fire due to the heat developed.
9. Take care of the battery charging socket/connection.

The battery can be recharged hundreds of times before it needs to be replaced.

10. LIU JO is not responsible for performance problems caused by applications from suppliers other than LIU JO.
11. Do not modify the product in any way. LIU JO is not responsible for performance or incompatibility issues caused by changing registry settings or operating system software. Attempting to customize the operating system may cause the product or applications to malfunction.
12. This product is not a toy. Keep it out of the reach of children and pets. Product composed of small parts. If ingested they could cause a choking hazard.

Identification of the characteristics of the personnel who will use the machine (physical, competence) and level of training required for users

No particular training for use. Read the instruction booklet.

Product warranty

24 months warranty for the final consumer and 12 months for professional operators. Opening or attempting to open the product will void the warranty and may constitute a safety hazard.

Safety related
RF output: <0 dBm. Handle the device gently. Protect the device from bumps and falls.

Cleanliness level
Use a soft, dry cloth. Do not use alcohol or other cleaning solutions.

Battery charging
To charge the battery, use only the supplied cable. Do not try to clean the unit with chemical solvents, it could damage the finish. Wipe with a clean, dry or slightly moistened cloth.

Waterproof
The device is a water resistant device, which means it is rain proof and splash proof and is fully protected against the ingress of dust.Liu.Jo Luxury suggests not to immerse the product in water.

Drying
Do not try to dry the product using a microwave oven, traditional oven, hairdryer or other sources of heat. Use a dry cloth or mild detergent.

Size
Fits a wrist between 5.5 and 7.7 inches in circumference.

Environmental Conditions
Operating temperature: 14°F to 122°F (-10°C to 50°C)
Non-operating temperature: -4°F to 140°F (-20°C to 60°C)

WEEE instructions
The European directive 2012/19/EU on waste electrical and electronic equipment (WEEE) provides that these appliances must not be disposed of in the normal municipal solid waste stream, but must be collected separately to optimize the flow of recovery and recycling of the materials that make them up and prevent potential damage to health and the environment due to the presence of potentially dangerous substances. The crossed out bin symbol is featured on all products as a reminder. The waste can be delivered to the appropriate collection centers, or it can be delivered free of charge to the distributor upon purchase of a new equivalent equipment or without the obligation of a purchase for equipment smaller than 25cm. For further information on the correct disposal of these devices, please contact the relevant public service.

INQUADRA E RICICLA!
SCAN AND RECYCLE!

INSTRUCTIONS

CHARGE

Align the magnetic charger with the center of the magnet on the back of the smartwatch. When the charging prompt appears, charge the smartwatch. The smartwatch is one piece, the back shell and battery cannot be removed.

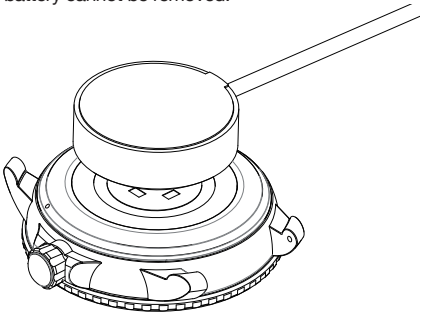

CONNECTION OF THE SMARTWATCH TO THE SMARTPHONE

APP INSTALLATION

Scan the QR code below to download the APP.

Scan QR Code

CONNECTION TO THE SMARTPHONE

Before connecting device, make sure that battery is completely charged and that bluetooth and position of smartwatch are activated.
Be sure that distance between smartphone and smartwatch is not too far and that there aren't interferences between the two devices.

Open the App and set up your profile

↓

Go to the [Device] , Click [Add a Devices]

↓

Choose your device on the scanning list

↓

Finish

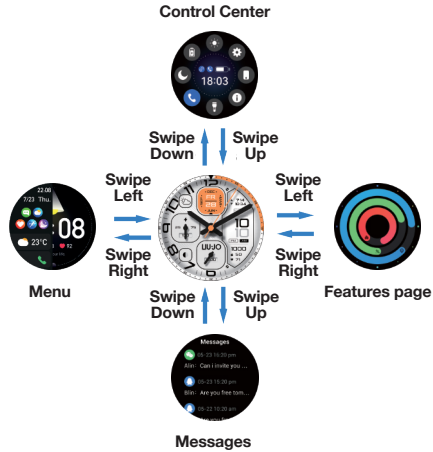

FUNCTIONS

Call
Once connected with smartphone, the smartwatch can make and receive calls.

Find my phone:
Once connected through app, the smartwatch will make the phone ring so to find it nearby.

Manage audio settings:
This function can be accessed directly from the control center.
By activating the ''Phone'' switch, the smartwatch will emit a sound when receiving calls.
By activating the "Multimedia Audio" switch, the smartwatch will play multimedia audio.

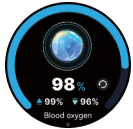

Blood Oxygen
The smartwatch allows to measure oxygen saturation and view the history of the last 7 values recorded by the user. The measurement is based on PPG technology.

Exercise data:
The smartwatch records the number of steps taken, calories and distance walked during the day.

Sport:
The smartwatch offers 8 types of sports.
The device will show the latest exercise measurement taken.

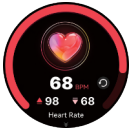

Heart Rate:
The smartwatch can measure the current heart rate value and data curve recorded throughout the day.

Sleep:
The smartwatch can detect your sleep status every night and allows you to view the history of the last 7 days.

Music:
After connection, you can control music playback.

Weather:
The smartwatch will show today's and the next day's weather forecast.
Weather data is synchronized after connecting to the app and will not be updated after a long disconnection.

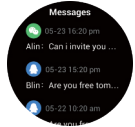

Notifications:
Once connected to the app, the smartwatch will display the last 15 messages or notifications. This function can be activated or deactivated through the app.

Drink Reminder:
The smartwatch will alert you to drink at the scheduled time.
The function can be set via the app.

Sedentary Reminder:
The smartwatch will alert you to move after a period of physical inactivity.
The function can be set via the app.

Control center:
Through the control center it is possible to set some of the main functions of the smartwatch.

Other functions:
Stopwatch, timer, alarm, watch-interfaces, voice assistant, wrist sense, photo shoot, calculator, brightness, torch, energy saving etc.

7. Troubleshooting

I can't connect the smartwatch

1) Check that the GPS and Bluetooth of the smartphone are turned on.
2) Make sure that the smartwatch and the smartphone are not too far apart. The connection must be made within 10 meters.
3) Check if the smartphone is in airplane mode. In airplane mode, the smartwatch cannot be connected.
4) Make sure that the smartwatch is not linked to another account or smartphone.
5) Make sure your smartphone's operating system is Android 5.0 or later or iOS 10.0 or later.
6) Make sure that a previous connection is not already active; if necessary, disassociate it and re-pair it exclusively through the app.

I can't synchronize the clock data

1) Check that the GPS and Bluetooth of the smartphone are turned on.
2) Make sure that the smartwatch and the smartphone are not too far apart. The connection must be made within 10 meters.

3) Check if the smartphone is in airplane mode. In airplane mode, the smartwatch cannot be connected.
4) Make sure the smartwatch is connected to the smartphone via the app.

I can't get notifications

1) Make sure that the notification permissions on the app are active.
2) Make sure that the smartwatch and the smartphone are not too far apart. The connection must be made within 10 meters.

The alarm / schedule reminder does not work

Make sure the settings have been saved after they have been changed in the app.

The heart rate value is not accurate or cannot be detected

1) Ensure the heart rate sensor is clean and wear the device securely.
2) Remain still during measurement. Sit down and maintain a stable position for more accurate heart rate readings.

DECLARATION OF COMPLIANCE

MODEL: SYNC Description: Smartwatch

We, Liu.Jo Luxury S.r.l. We declare under our sole responsibility that the product to which this document refers complies with the following standards:

SAFETY	EN IEC 62368-1: 2020+A11: 2020
EMC	EN55032:2015/A1:2020; EN55035:2017/A11:2020 EN IEC 61000-3-2:2019/A1:2021; EN 61000-3-3:2013/A2:2021 ETSI EN 301 489-1 V2.2.3 (2019-11) ETSI EN 301 489-3 V2.3.2 (2023-01) DRAFT ETSI EN 301 489-17 V3.2.6 (2023-06)
RADIO	ETSI EN 300 328 V2.2.2 (2019-07); ETSI EN 300 330 V2.1.1 (2017-02)
HEALTH	EN IEC 62311: 2020; EN 62479: 2010; EN 50663: 2017

We hereby declare that all essential radio and test series have been performed and that the aforementioned product complies with all essential requirements of the RED Directive 2014/53/ EU

LIU·JO

CEO Bruno Nardelli
Liu.Jo Luxury S.r.l.

Made in China

For any information please contact your dealer or visit the website
www.liujo.com

Product imported by Liu.Jo Luxury S.r.l.

Il prodotto Liu.Jo Luxury è garantito per due anni dalla data di acquisto secondo le condizioni indicate nel libretto di istruzioni.
Il certificato di garanzia deve essere compilato al momento dell'acquisto dal negoziante presso il quale è stato acquistato il prodotto.

The product Liu.Jo Luxury is guaranteed for two years from the date of purchase according to the terms set forth in the istruction booklet.
The warranty certificate must be filled in at the time of purchase by the retailer from whom the product is purchased.

Liu.Jo Luxury S.r.l.

Timbro del rivenditore / Dealer's stamp

Ref. n.

Data
Date

LIU·JO

CE RoHS Bluetooth

Made in China

For any information please contact your dealer or visit the website
www.liujo.com

Product imported by Liu.Jo Luxury S.r.l.