产 品 规 格 书

规格编号	20250604001
生效日期	2025/6/4

客户名称	深圳市佳宇创科技有限公司
产品类型	裸铜线圈
博俊料号	TD-BJ20241118001-43.5开双槽L=30MM
客户料号	C145

【 □√新版发行 , □ 版本修订】【 本规范含目录共 3页 】【 RoHS Compliant Parts 】

编制	审核	批准
肖树芳	彭勇	朱辉

安福县博俊电子有限公司

本承认书在客户收到30天内，请务必签章返回，逾期视为生产时按此承认书的标准执行。

【客户核准】 **日期:**

承认状态： □完全承认 □条件承认 □拒绝承认

批准	审核	复检	检查

说明:

产 品 规 格 书

客户名称	深圳市佳宇创科技有限公司	客户料号	C145
博俊料号	TD-BJ20241118001-43.5开双槽L=30MM	规格编号	20250604001

发行/修订记录

版本	生效日期	变更内容/原因	核准
001	2025/6/4	新规格发行	

编制	审核	批准
肖树芳	彭勇	朱辉

产 品 规 格 书

客户名称	深圳市佳宇创科技有限公司	客户料号	C145		
博俊料号	TD-BJ20241118001-43.5开双槽L=30MM	规格编号	20250604001	版本	001

♦、外形尺寸

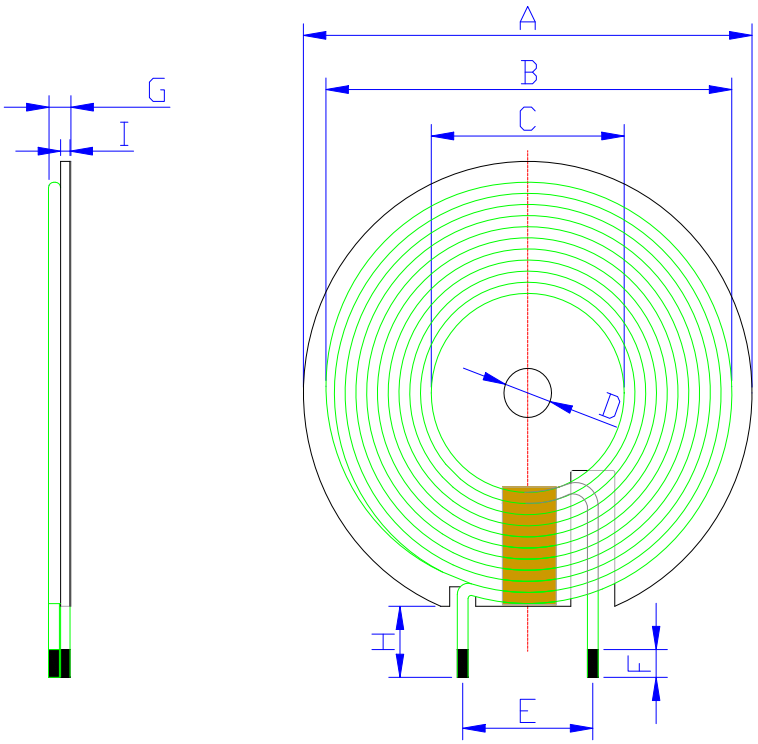

(单位: mm)	
A	43-43.5
B	39.0 ±0.5
C	17.0 ±0.5
D	5.3
E	10.0 ref
F	3max
G	1.8Max
H	30.0 ±2
I	0.80 ±0.1(磁片厚度)

(1)线径: 0.08*24P裸铜线
(2)绕线圈数:11TS
(3)起尾线是否交叉: 是
(4)线圈8MM高温胶带
(5)线圈与磁片需粘贴居中
(6)磁片背面贴42.5白背胶

♦、电气特性:

参数	规格		测试条件	测试仪器
L0	6.8 ±10%	μH	100KHz/1V	■TH1816B
Q	>60	min	100KHz/1V	■TH1816B
DCR	<50	mΩ	@ 25℃	■CH-502BC

♦、温度等级:

操作温度	-40℃~ 125℃

♦、材料清单:

序号	品名	材料规格	供应商	备注
1	磁片	43.5*5.3*0.8T 开双槽	PC95猛锌	
2	铜线	0.08*24P*2		裸铜线
3	高温胶带	8MM	环保胶带	
4	锡	107H	千岛环保锡	
5	胶	黄胶	环保胶水	
6	胶			

编制	审核	批准
肖树芳	彭勇	朱辉