ORTECH

OPERATION & INSTALLATION INSTRUCTIONS

For the User

- Your safety
- Description
- Dimensions Chart
- Instructions for use
- Installation

For the Installer

- Safety information
- Troubleshooting

RANGE HOOD

Contents

FOR THE INSTALLER

From the manufacturer ... 1

FOR THE USER

1. Your safety

Warning ... 1

Installation ... 2

During use ... 2

Cleaning, Maintenance & Service ... 2

Electric Cord ... 3

2. Description

Ducted or Re-circulating mode ... 3

Speed Control ... 3

3. Dimensions chart ... 4

4. Instructions for use

Push Button Control Panel ... 10

Touch Control Panel ... 11

Remote Control ... 16

Cleaning & Maintenance ... 17

5. Installation ... 18

FOR THE INSTALLER

6. Safety Information ... 28

7. Troubleshooting ... 29

From the Manufacturer

Please read this user manual carefully before attempting to operate the appliance and store it in a safe place for future reference.

This appliance and its packaging are produced by processes that minimize waste and respect the environment.

Please help us to continue this effort to protect the environment by using the appliance efficiently and dispose of the packaging in a responsible manner.

FOR THE USER

1. Your safety

Warning

⚠ PLEASE READ THIS SECTION THOROUGHLY BEFORE ATTEMPTING TO OPERATE THE APPLIANCE

1. There shall be adequate ventilation of the room when the range hood is used at the same time as appliances burning gas or other fuels (not applicable to appliances that only discharge the air back into the room).

2. There is a fire risk if cleaning is not carried out in accordance with the instructions.

3. Do not flambé under the range hood.

4. The air must not be discharged into a flu that is used for exhausting fumes from appliances burning gas or other fuels (not applicable to appliances that only discharge the air back into the room）.

5. This appliance can be used by children aged from 8 years and above and persons with reduced physical, sensory or mental capabilities or lack of experience and knowledge if they have been given supervision or instruction concerning use of the appliance in a safe way and understand the hazards involved. Children shall not play with the appliance. Cleaning and user maintenance shall not be made by children unless they are older than 8 and supervised. Keep the appliance and its cord out of reach of children under the age of 8.

6. Air must be exhausted in accordance with local laws.

Installation

This appliance must be installed or repaired by a qualified technician only.

It is dangerous to modify any part of this appliance.

The manufacturer declines all responsibility in case of failure to adopt proper safety measures.

Ensure the location in which this appliance is installed has good, permanent ventilation.

In ducted mode, there must be one or more permanent air inlet. The air collected must not be discharged into a duct used to blow off smoke from other appliances fed with electricity.

The distance between the bench to the lower part of the hood must not be less than 60 cm.

Use an electrical connector with earth that is correct for your location.

Check that the voltage in your area corresponds to the appliance as indicated on the rating label.

Do not connect the hood to a duct that carries combustion fumes (e.g. fireplace).

During use

This product is designed for household use only and should never be used for commercial applications.

After use, always ensure that all controls are in the "OFF" position.

When frying over a gas flame, take particular care not to allow the oil or grease in the pan to catch fire.

Cleaning, Maintenance & Service

Clean the grease filters often (at least once monthly). Heavy oil deposits is a fire hazard. Hood surface should be cleaned with soft cloth and non-corrosive detergent.

Important: Never attempt to repair this appliance by yourself. Always refer to qualified Service Technicians.

For your safety, insist on original parts.

Always switch off the electricity and unplug the connection before conducting maintenance or cleaning.

Electric Cord

Ensure the electric cord is not exposed to heat, chemicals or sharp objects.

If the supply cord is damaged, it must be replaced by the manufacturer or its service agent or a similarly qualified person in order to avoid a problem.

2. Description

Ducted or Re-circulating mode

Depending on your requirement, this appliance can be configured to operate in the ducted or recirculating modes.

DUCTED MODE: Fireproof ducting system of 150 mm diameter vent the fumes through a suitable outlet. In the ducted mode, only the aluminum grease filters are installed.

RECIRCULATING MODE: Fumes are filtered for grease and odour through the aluminum grease filters and the charcoal filters respectively and reintroduced into the kitchen environment. In recirculating mode, both the aluminum grease filters and the charcoal filters should be installed.

Speed Control

The hood is equipped with a 3 or 4 speed mechanical/electronic control.

Use the low speed for simmering, medium speed for light cooking. Use the high speed for frying or heavy cooking.

3. Dimensions Chart

1）Arc-shaped Glass Hood

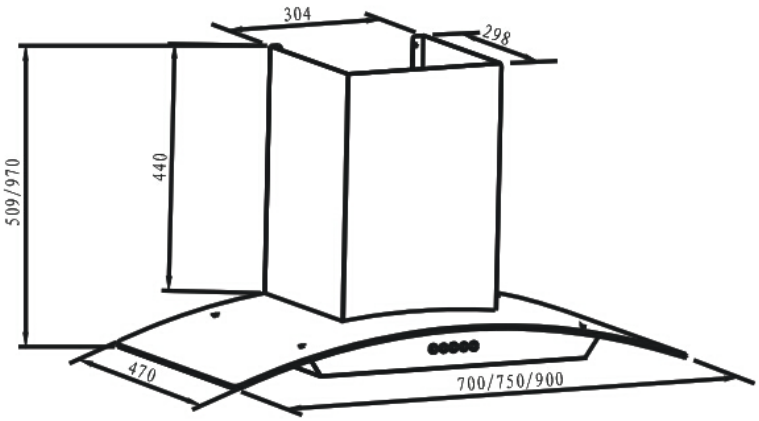

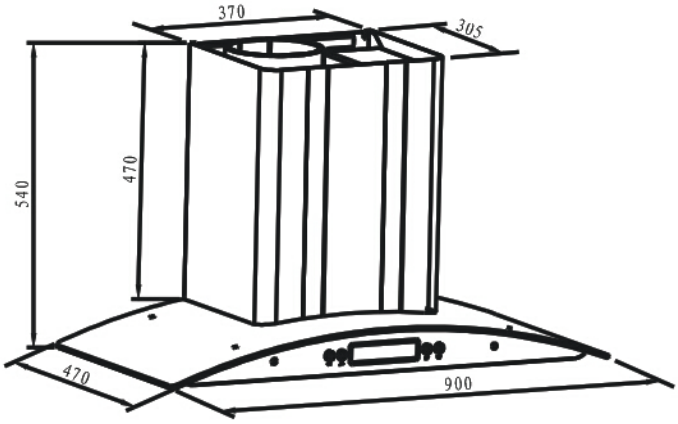

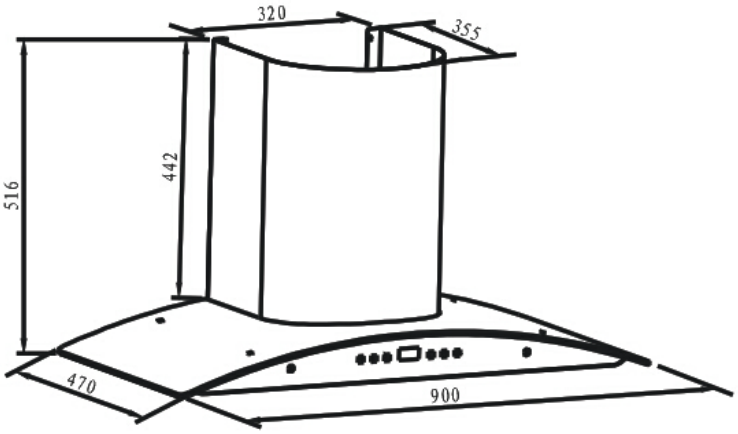

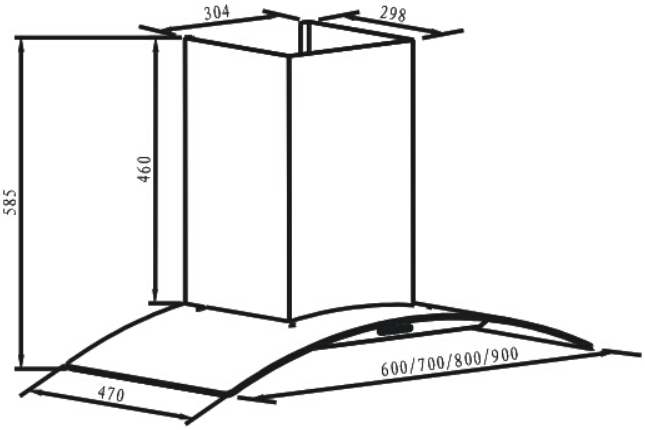

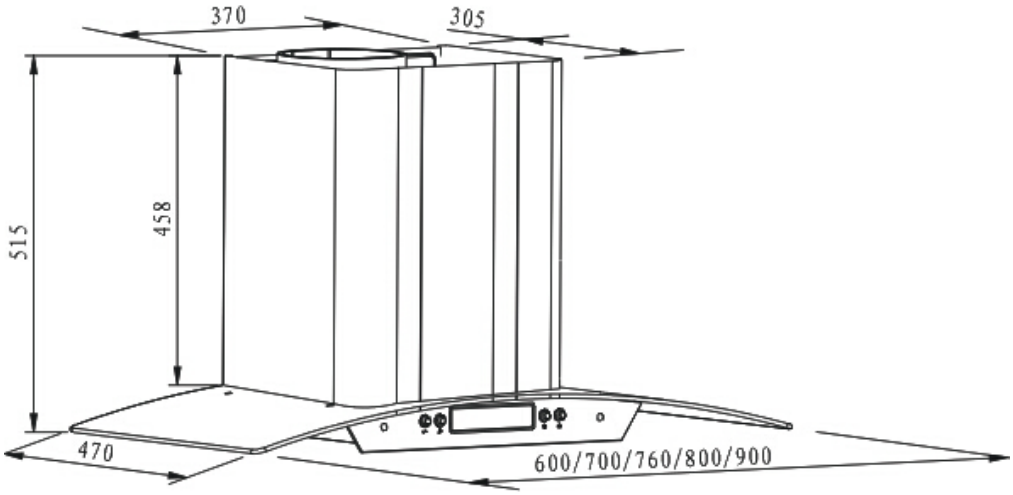

2) T shape Range Hood

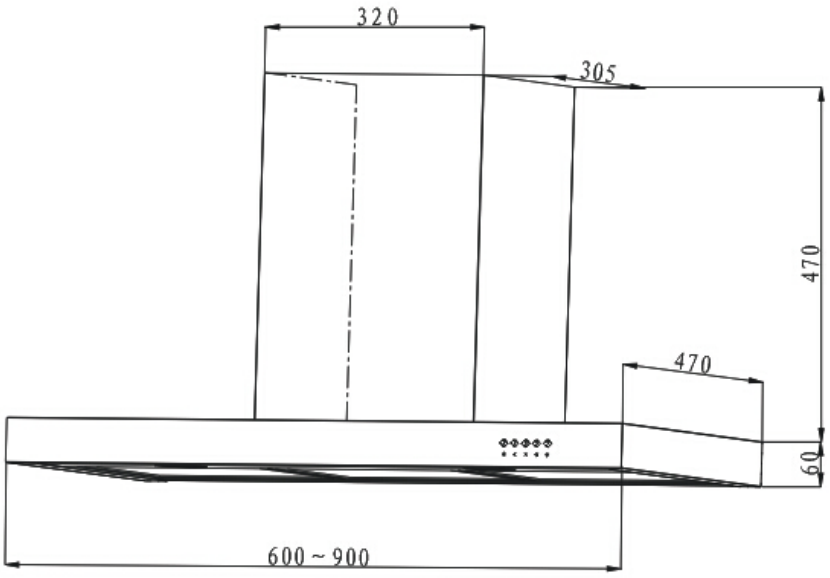

3) Turriform Range Hood

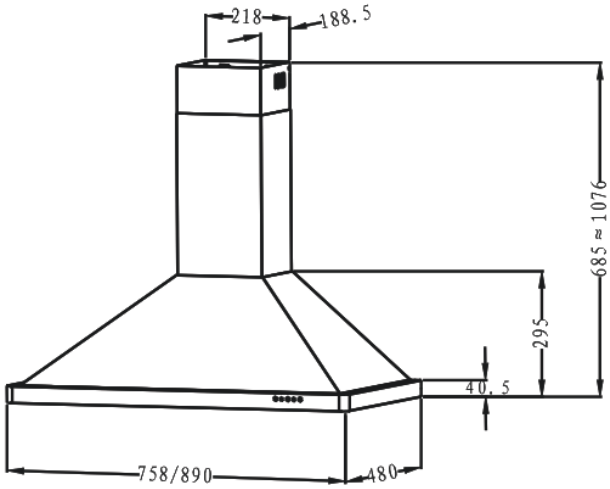

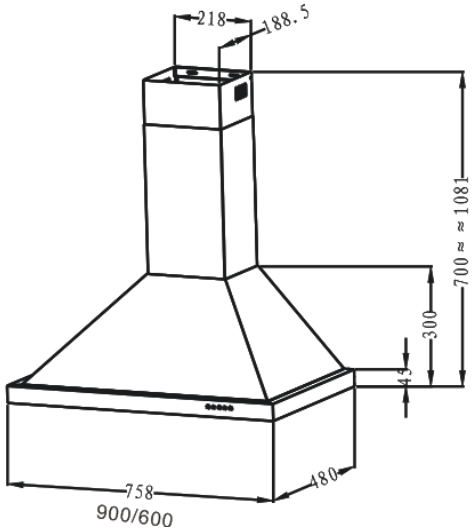

4) Side Exhaust Range Hood

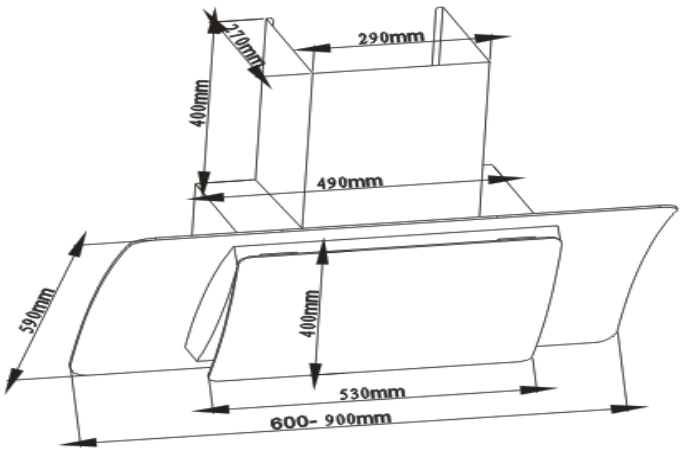

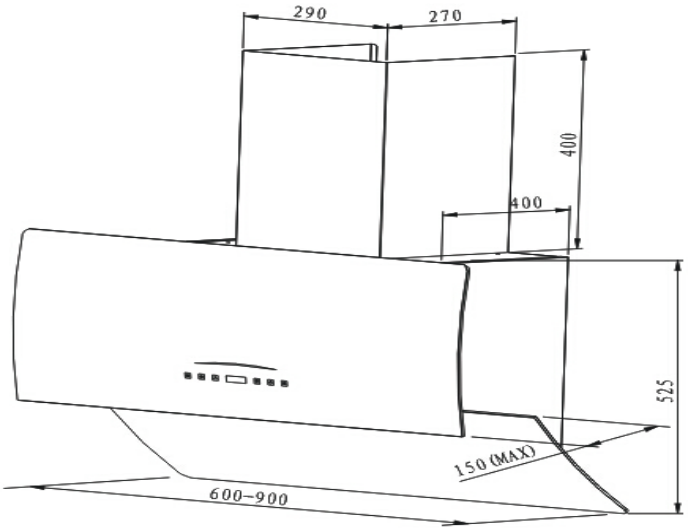

5) Slim Hood

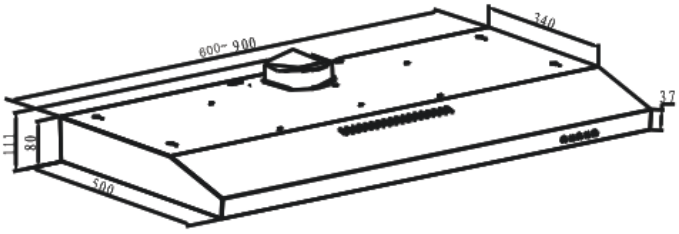

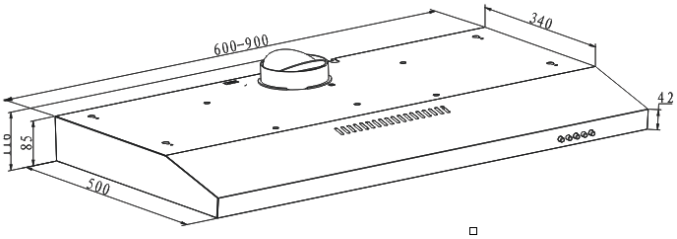

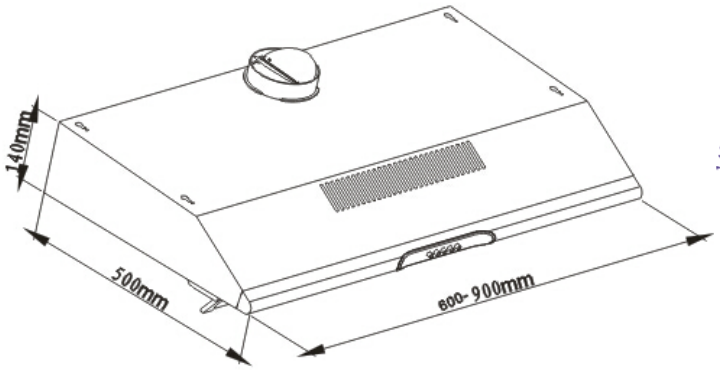

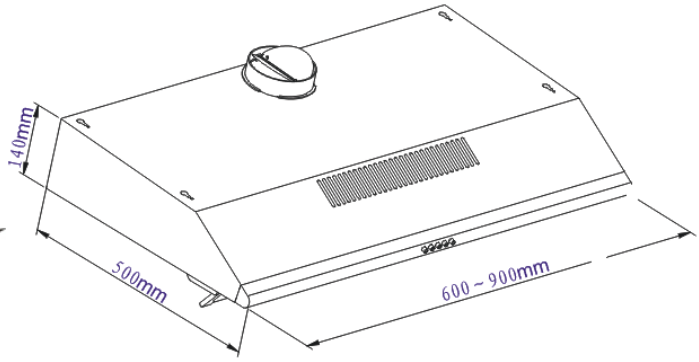

6) Built-in Hood

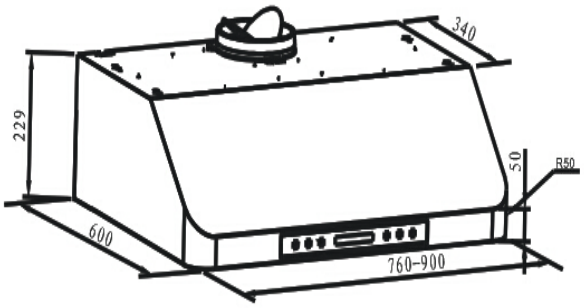

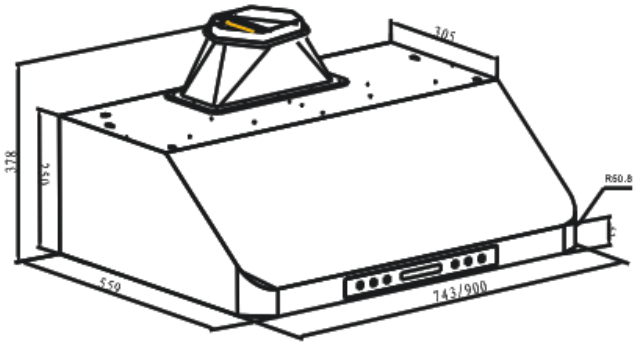

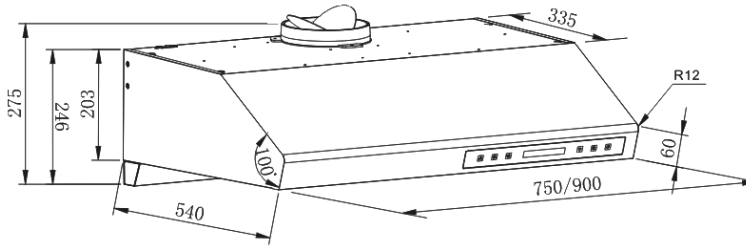

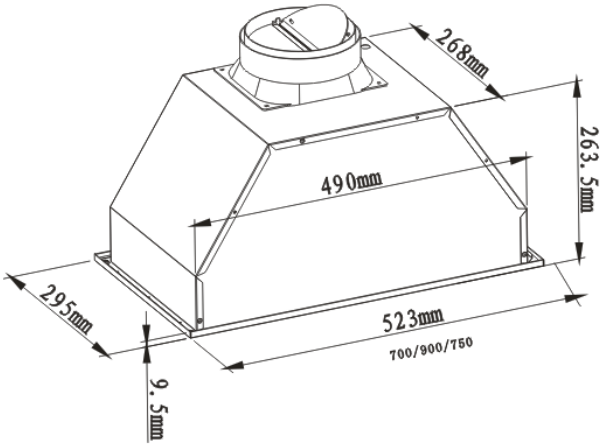

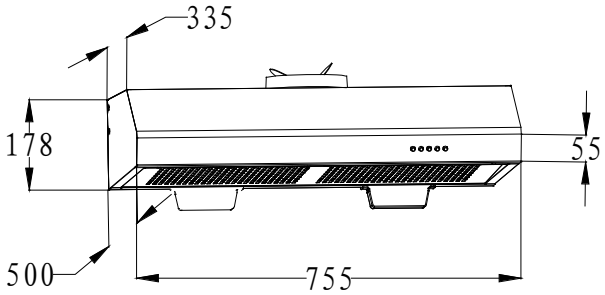

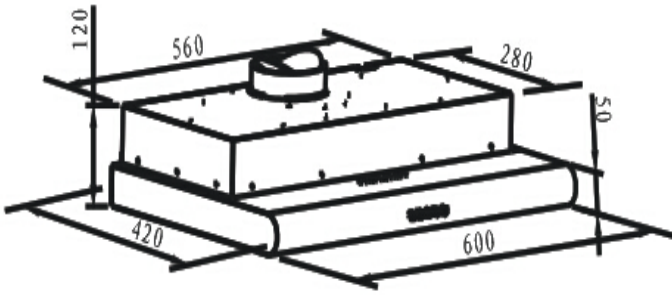

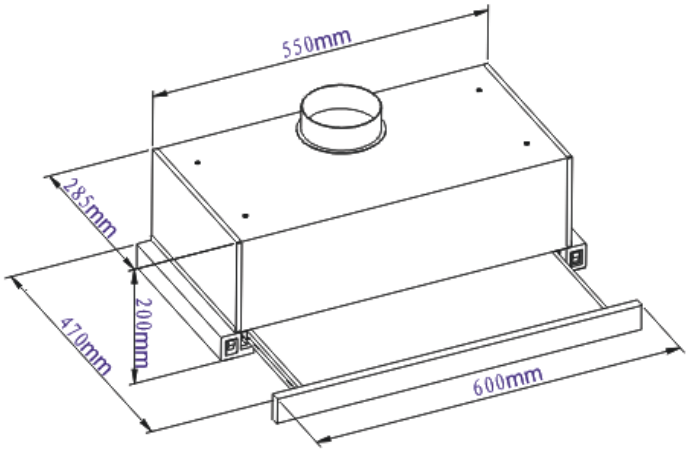

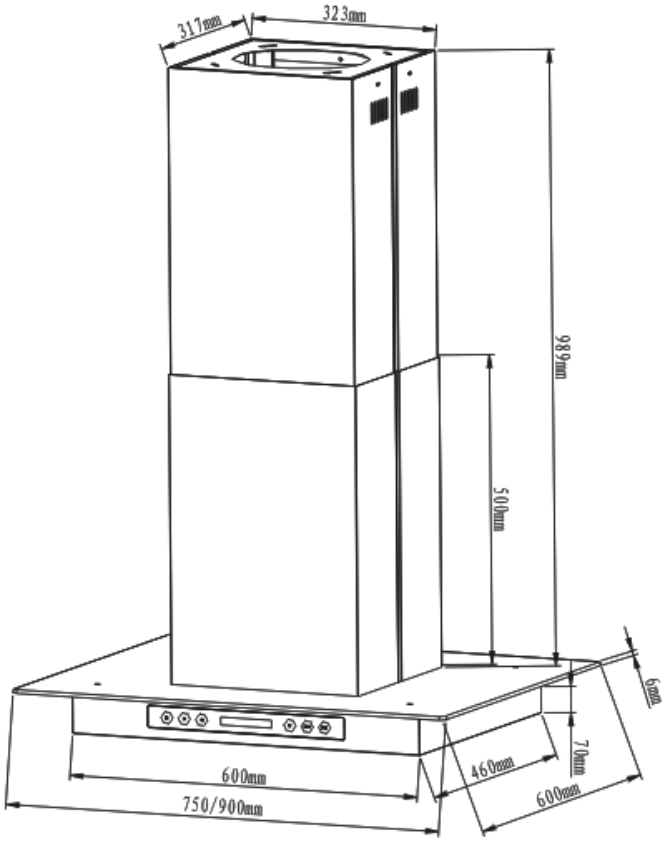
317mm
323mm
989mm
500mm
6mm
70mm
460mm
600mm
600mm
750/900mm

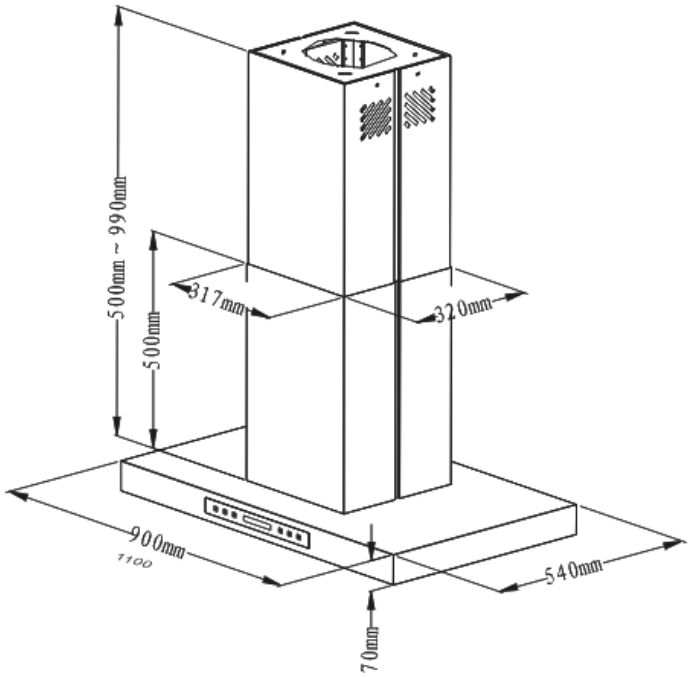
500mm ~ 990mm
500mm
317mm
320mm
900mm
1100
540mm
70mm

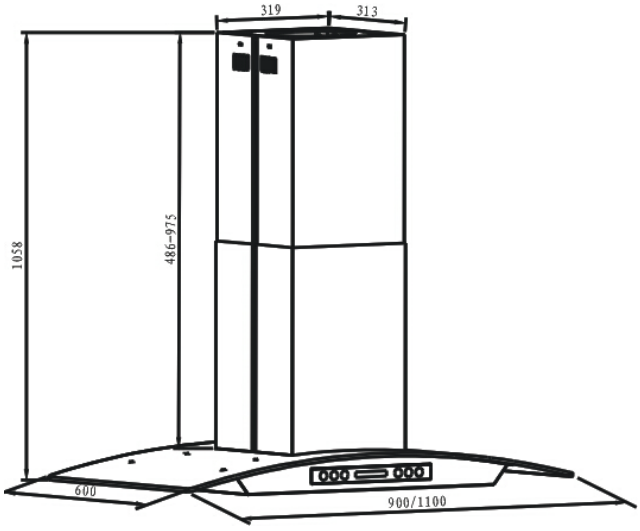
319
313
1058
486~975
600
900/1100

8) Others

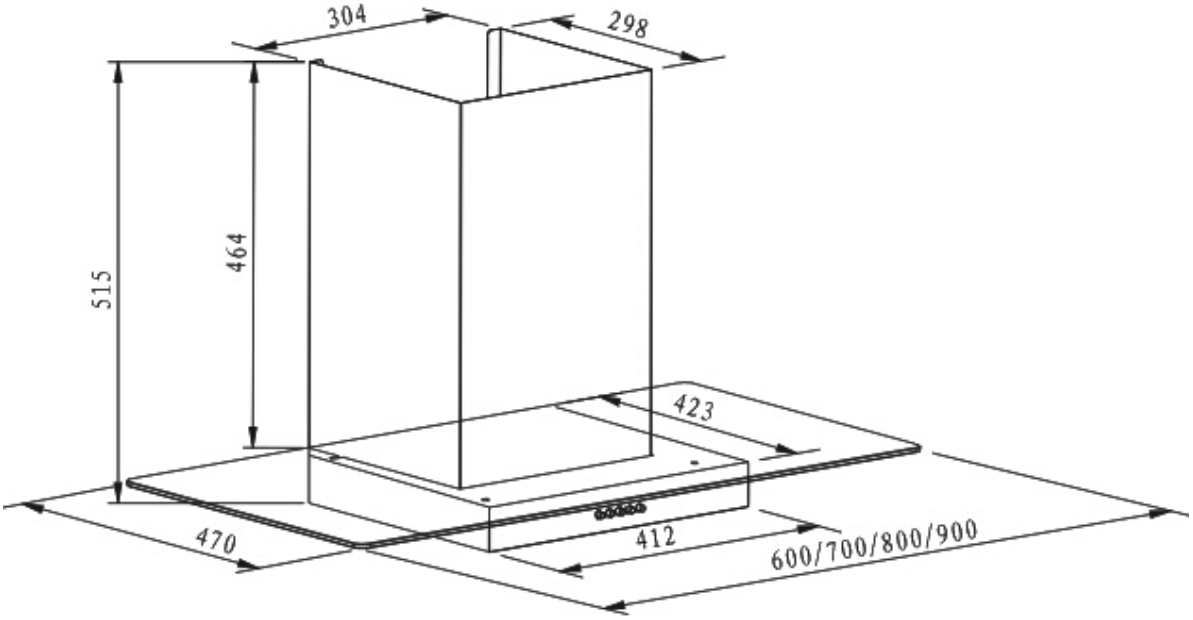
304
298
515
464
423
470
412
600/700/800/900

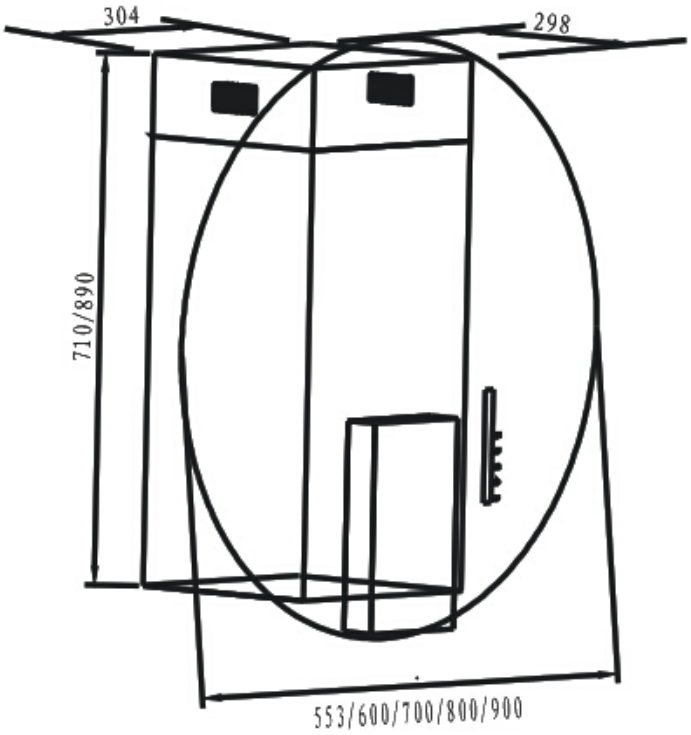
304
298
710/890
553/600/700/800/900

4. Instructions for use

A. Push Button Control Panel (P1)

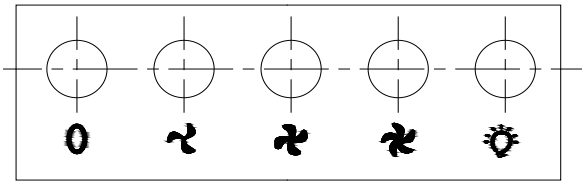

A B C D E

1) Press A, turns the power on. Press it again, turn off the power.

2) Press B, the fan runs at low speed. Press again, the fan turns off.

3) Press C, the fan runs at medium speed. Press again, the fan turns off.

4) Press D, the fan runs at high speed. Press again, the fan turns off.

5) Press E turn on the light. Press it again, turn off the light.

B. Push Button Control Panel (P2)

A B LED Screen C D

1) When the fan is ON at current speed (fast or low), Press A once, the fan switches to the other speed (low or fast). Press again, the fan returns to previous speed.

2) Press B, the fan turns on. Press again, the fan turns off.

3) Press C, the fan runs at medium speed. Press again, the fan turns off.

4) Press D, turn on the power. Press again, turn off the power.

C. Touch control (S1)

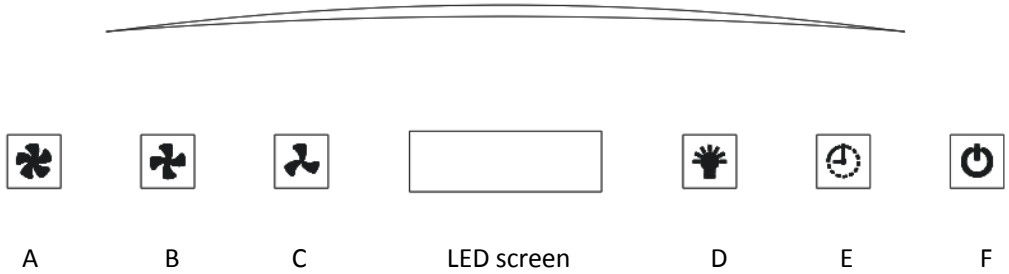

1) Press A, the fan runs at high speed. Press again, the fan turns off.

2) Press B, the fan runs at medium speed. Press again, the fan turns off.

3) Press C, the fan runs at low speed. Press again, the fan turns off.

4) Press D, turn on the light. Press it again, turn off the light.

5) When fan is ON, touch E once for a three-minute delay power off.

   When fan is OFF, touch E for seconds to set clock, the hour position on LED screen twinkles then you can use A and B to set hour. Touch E once, the minute position on LED screen flickers then you can use A and B to set minute. After setting touch E again to keep setting.

6) Press F, turn on power. Press it again, turn off power.

D. Touch and remote control with smoke or heat sensor (S1A)

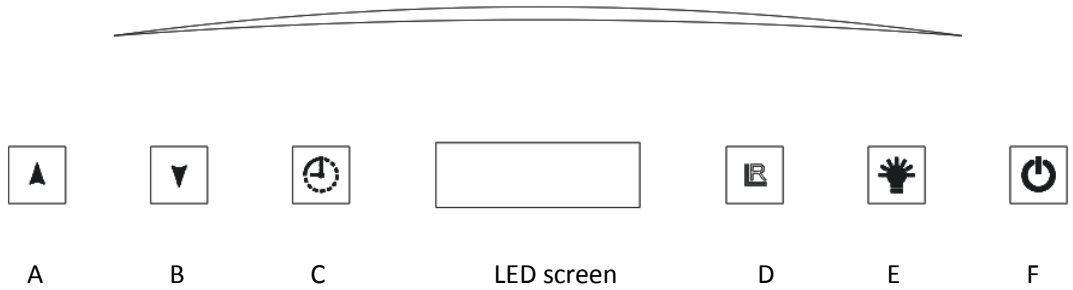

1) Press A once, the fan runs at low speed. Press 2nd time, the fan runs at medium speed. Press 3rd time, the fan runs at high speed.

2) When fan is running at high speed, Press B once, the fan comes to medium speed. Press twice, the fan comes to low speed. Press 3rd time, the fan stops.

3) In non-working state, touch C once to operate automatic smoke detection function. Touch C again to turn this function off.

4) When fan is OFF, touch C for 3 seconds to set clock. The hour on the LED screen flickers. You can use A and B to set hour. Touch C once, the minutes on the LED screen flickers. You can use A and B to set minute. After setting, touch C again to keep setting.

5) Icon D is the receiver for the remote control.

6) Press E, turn on the light. Press it again, turn off the light.

7) Press F, turn on power. Press it again, turn off power.

E. Touch control with oil removing (S1B)

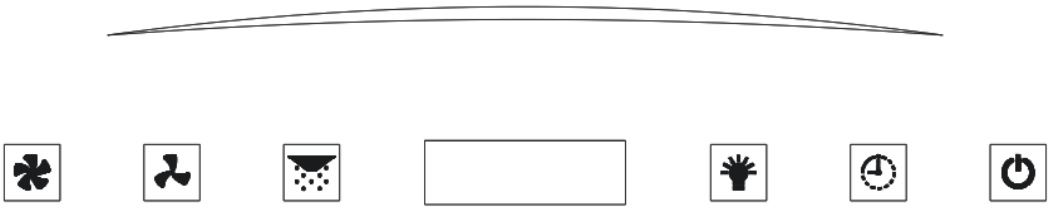

1) Press A, the fan runs at fast speed. Press again, the fan turns off.

2) Press B, the fan runs at slow speed. Press again, the fan turns off.

3) Press C, operate oil removing function for 10 minutes. Press again, turn off oil removing function.

4) Press D, turn on the light. Press it again, turn off the light.

5) When fan is ON, touch E once for a three-minute delay power off.

When fan is OFF, touch E for seconds to set clock. You can use A and B to set time. After setting, touch E again to keep setting.

6) Press F, turn on power. Press it again, turn off power.

F. Touch and remote control with smoke or heat sensor (S2)

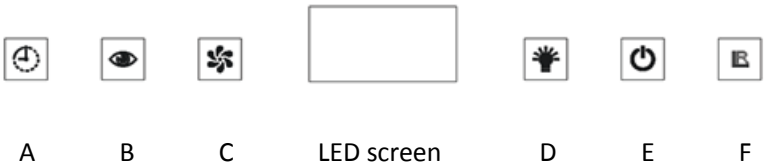

1) Press A for 3 seconds to set clock. Touch B to set hour, C to set minutes. Press A again to keep setting.

2) Press B , the icon will twinkle for one minute, and then the smoke or heat function starts.

3) Press C once, the fan runs at high speed. Press it twice, the fan runs at medium speed.

Press it 3rd time, the fan runs at low speed. Press it 4th time, the fan turns off.

4) Press D, turn on the light. Press again, turn off the light.

5) When C or B is pressed, Icon E will be displayed. Press E, turn off power.

6) Icon F is the receiver for the remote control.

G. Touch control (S2A)

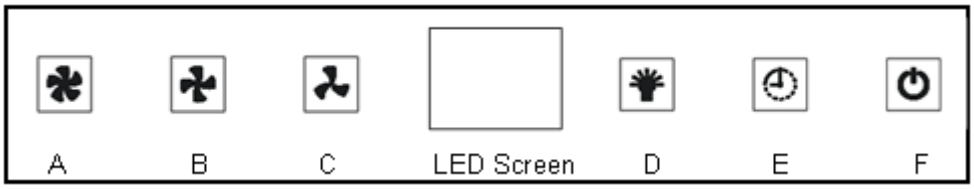

1) Press A, the fan runs at high speed. Press again, the fan turns off.

2) Press B, the fan runs at medium speed. Press again, the fan turns off.

3) Press C, the fan runs at low speed. Press again, the fan turns off.

4) Press D, turn on the light. Press it again, turn off the light.

5) When fan is OFF, touch E once to set clock. The hour on the LED screen flickers. You can use C and D to set hour. Touch E again, the minutes on the LED screen flickers. You can use C and D to set minute. Touch E 3rd time or touch F once to quit setting.

6) Press F, turn on power. Press it again, turn off power.

H. Touch Control (S3)

A B C D E

1) Press A, the fan runs at high speed. Press again, the fan turns off.

2) Press B, the fan runs at medium speed. Press again, the fan turns off.

3) Press C, the fan runs at low speed. Press again, the fan turns off.

4) Press D, turn on the light. Press it again, turn off the light.

5) Press E, turn on power. Press it again, turn off power.

I. Touch control (S4)

A B C LED screen D E F

1) Press A, the fan runs at low speed. Press again, the fan turns off.

2) Press B, the fan runs at medium speed. Press again, the fan turns off.

3) Press C, the fan runs at high speed. Press again, the fan turns off.

4) Press D, turn on the light. Press it again, turn off the light.

5) When fan is ON, touch E once for a three-minute delay power off.

When fan is OFF, touch E for 3 seconds to set clock, you can touch D to set hour, C to set minutes, and then touch E again to keep setting.

6) Press F, turn on power. Press it again, turn off power.

J. Touch and remote control with smoke or heat sensor (S4A)

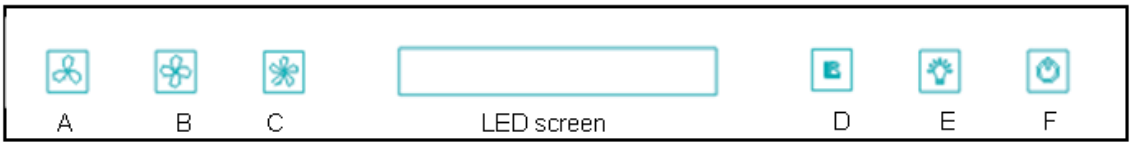

1) Press A, the fan runs at low speed. Press again, the fan turns off.

2) Press B, the fan runs at medium speed. Press again, the fan turns off.

3) Press C, the fan runs at high speed. Press again, the fan turns off.

4) Icon D is receiver for the remote control.

5) Press E, turn on the light. Press again, turn off the light.

6) When fan is ON, touch F once for a three-minute delay power off.

7) When fan is OFF, touch B to set clock, you can touch E to set hour, C to set minutes, and then touch F once to keep setting.

8) When fan is OFF, touch A to let the smoke detector preheat for one minute and then come into automatic working mode. Press A again to quit this mode.

K. Touch control (S7)

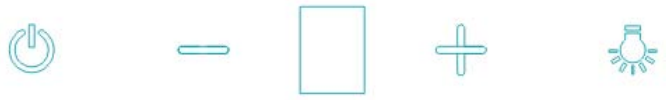

A B LED Screen C D

1) Press A , the fan runs at low speed and LED screen shows “1”. Press again, then fan turns off.

2) When the fan is ON at low speed (LED screen shows”1”), Press C once, the fan runs at medium speed (LED screen shows “2”). Press C again, the fan runs at high speed (LED Screen shows “3”).

3) When the fan is ON at high speed (LED screen shows “3”), Press B once, the fan runs at medium speed (LED screen shows “2”). Press B again, the fan runs at low speed (LED screen shows “1”).

4) When fan is ON, touch B or C for seconds to enter a five-minute delay power off .

5) Press D, turn on the light. Press it again, turn off the light.

L. Touch Control (S8)

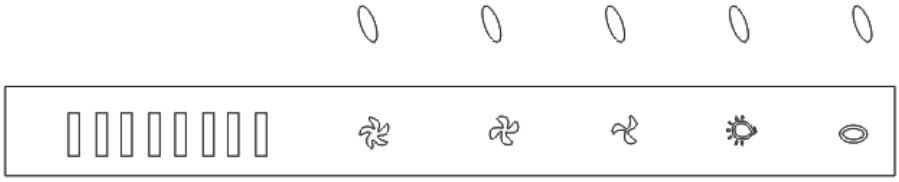

A B C D E

1) Press A, the fan runs at high speed. Press it again, the fan turns off.

2) Press B, the fan runs at medium speed. Press it again, the fan turns off.

3) Press C, the fan runs at low speed. Press it again, the fan turns off.

4) Press D, turn on the light. Press it again, turn off the light.

5) Press E once, turn on the power. Press it again, turn off the power.

When fan is ON, Press E for a one-minute delay power off.

M. Touch Control (S9)

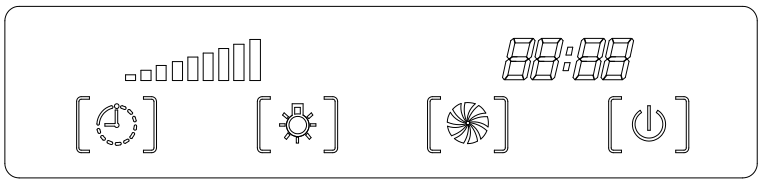

6) Press A, turn on the power, the bias light on and all function icons displayed.

7) Press B once, the fan runs at high speed.

Press B again, the fan runs at medium speed.

Press B the 3rd time, the fan runs at low speed.

Press B the 4th time, the fan stops.

8) Press C, turn on the light. Press it again, turn off the light.

9) When fan is ON, touch D once to set power-off time, every touch D means power off delayed by one minute.

When fan is OFF, touch D for 3 seconds to set time, you can touch C to set hour, B to set minute.

N. Remote Control

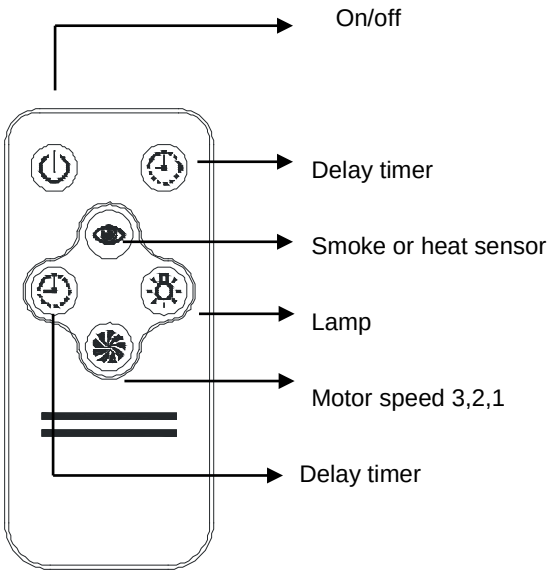

Remark:

Smoke or heat sensor**:** press quickly 1 time, this button will flash, after 1 minutes it will stop and the smoke and heat sensor is on.

When the motor or lamp is on, touch the delay button 1 time and the delay status will be set. You can now adjust the delay time.

Cleaning & Maintenance

⚠ ALWAYS SWITCH OFF AND UNPLUG FIRST!

SURFACES:

Wash with warm soapy water and a soft sponge. Never use abrasive detergent, scouring pads, steel wool or solvents on any part of this appliance as this will cause irreparable damage.

ALUMINUM GREASE FILTERS:

Wash in the dishwashers or soak the panels in a degreasing agent for an hour, then rinse off and dry before reinstalling.

CHARCOAL FILTERS:

(only in recirculating model): Charcoal cannot be reused. They must be replaced with the appropriate types once a year or depending on the frequency of appliance usage.

For this appliance to function effectively, regular maintenance is a must.

Clogged filters restrict airflow and may cause the motor to overheat.

5. Installation

Use suitable bolts to mount the appliance on a secure surface.

The minimum distance between the bottom of the range hood and the cooking surface shall be at least 65 cm. When the range is located above a gas appliance, the recommended distance must be considered.

The location of the installation must have permanent openings for ventilation.

Regulations concerning the exhaust of air must be respected.

It is strongly recommended that the hood be installed directly over the cooking area.

It is better not to install the exhaust in the direction of the wind. This can cause the exhaust to be returned into the house. outlet of the pipe in the wind direction, which can prevent the exhaust air from flowing backwards.

Fasten the components for the exhaust outlet with screws. To ensure proper exhaust, make sure the pipe is bent as few times as possible. good ejection of exhaust air, the pipe must not be bended for too many times.

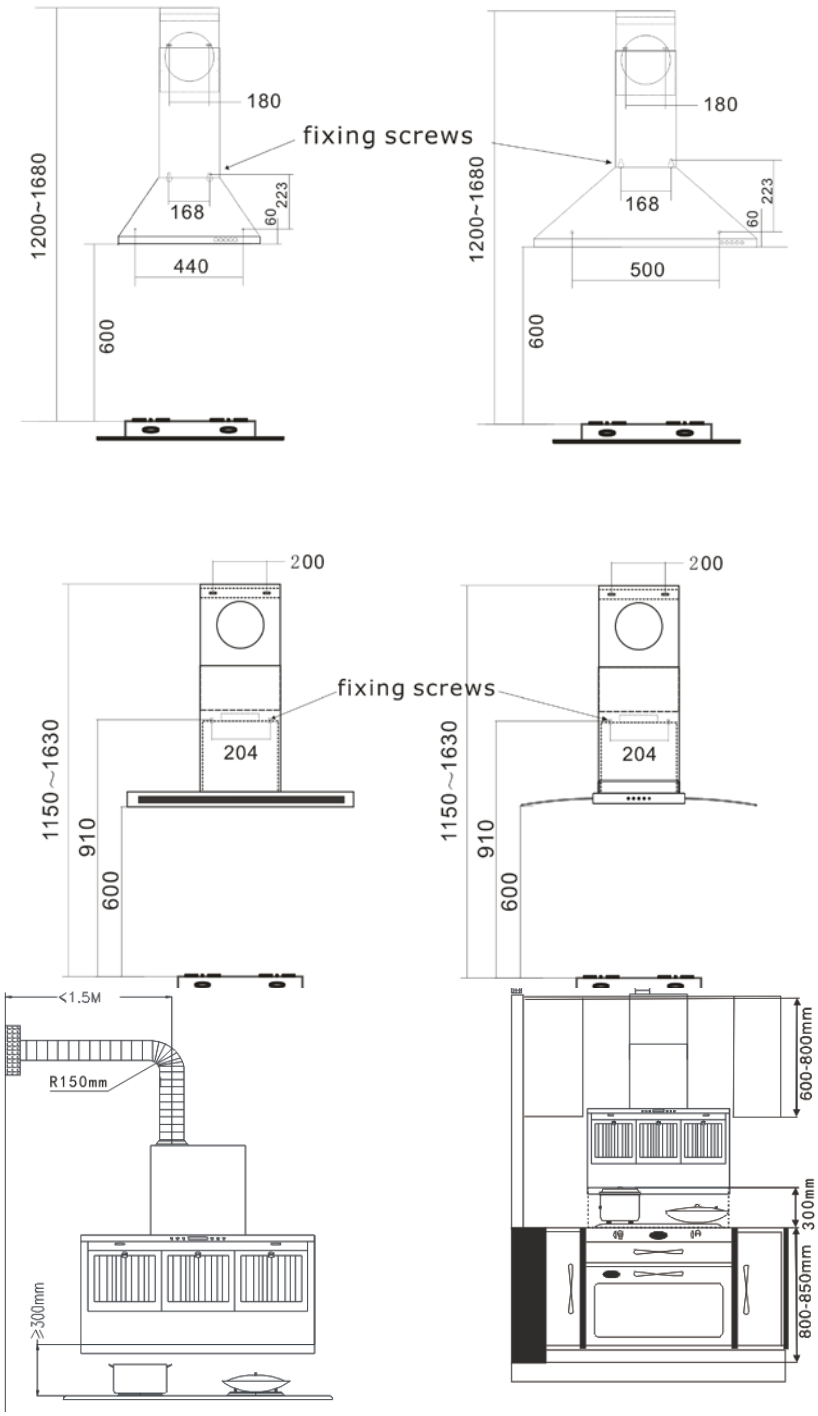

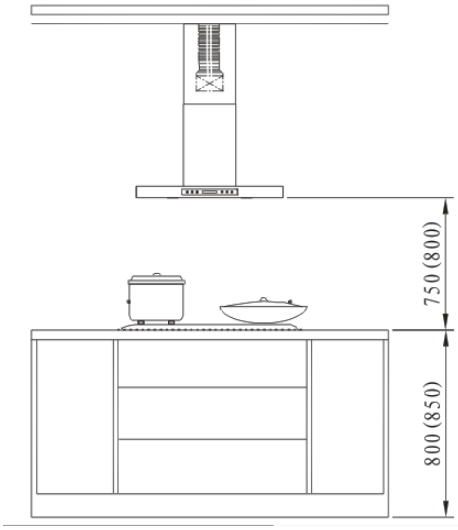

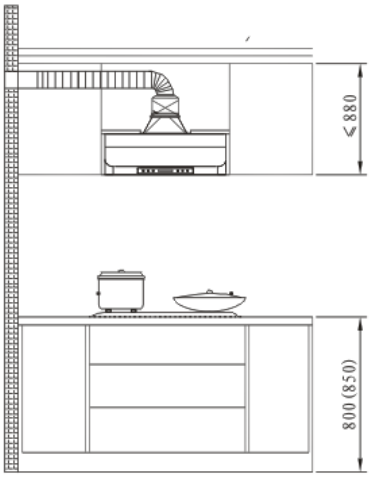

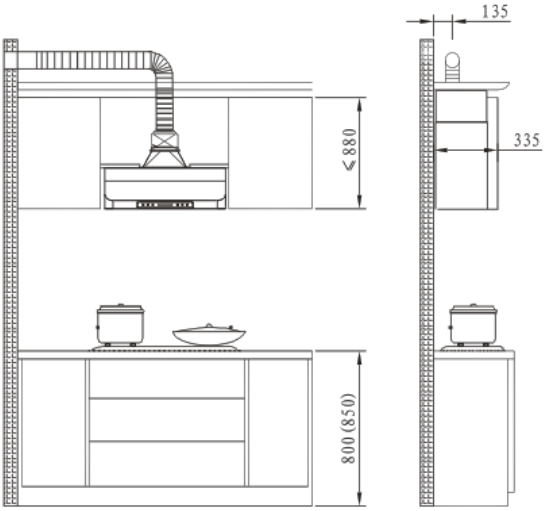

For Tower model

◆ Put the inner chimney into upper chimney. Then, pull the upper chimney upwards. Adjust to reach the height required.

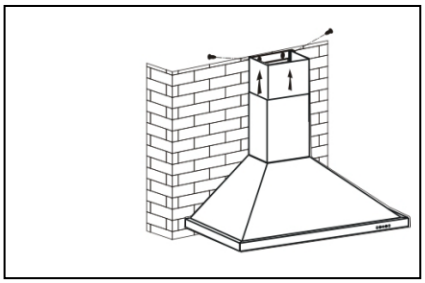

◆ Fix the lower chimney with 2 4 x 8 mm screws.

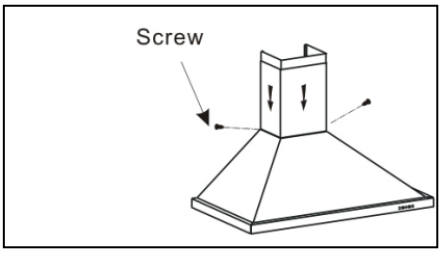

◆ Sliding the chimney to adjust the chimney height. When the height you required is reached, then fix 2 4 x 8mm screws into the “Plate I” holes as shown below.

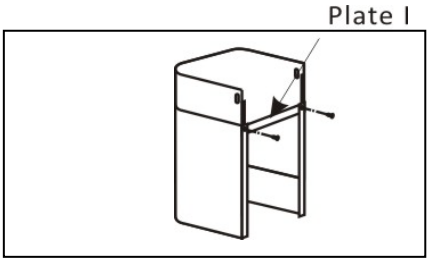

◆ Drill 2 x 8mm holes to accommodate the “Plate II”. Screw and tighten the plate into the wall with 2 screws provided.

◆ Assemble the chimney into the unit and fix it with 2 screws.

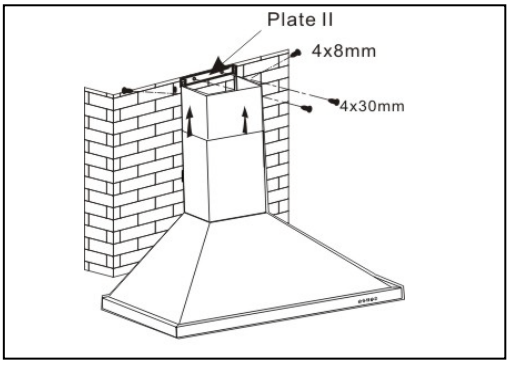

Installation (Vent inside)

If you do not have an outlet to the outside, exhaust pipe is not required, and the installation is similar to the one show in section "**Installation (Vent outside)**".

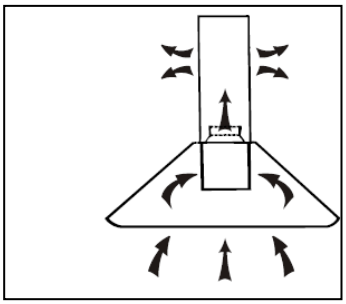

Activated carbon filter can be used to trap odours.

In order to install the activated carbon filter, the grease filter should be detached first. Press the lock and pull it downward.

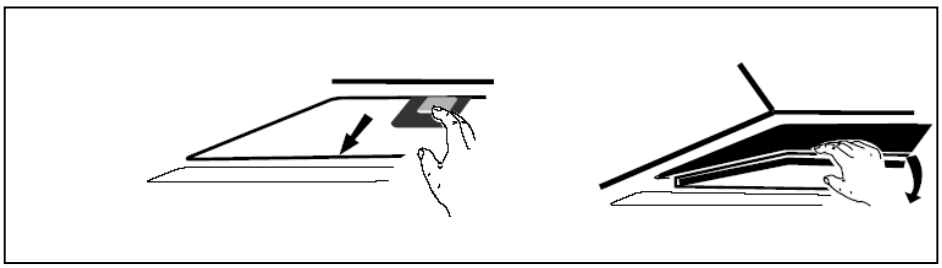

Plug the activated carbon filter into the unit and turn it in clockwise direction. Repeat the same on the other side.

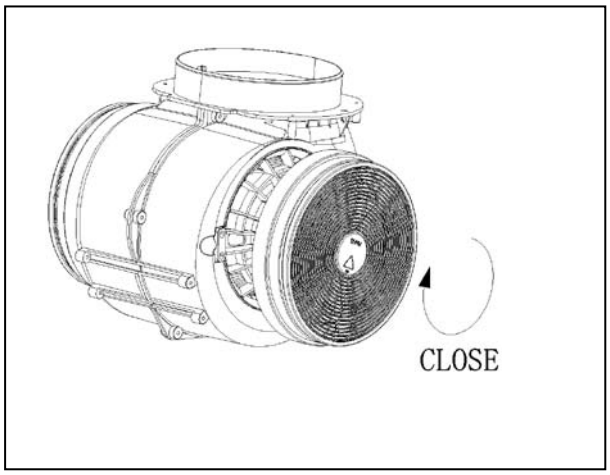

NOTE:

- Make sure the filter is securely locked. Otherwise, it would loosen and cause dangerous.
- When activated carbon filter attached, the suction power will be reduced.

CEILING MOUNTING INSTALLATION

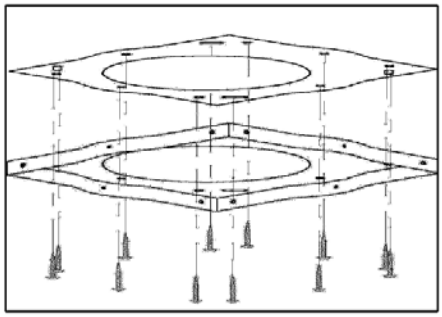

1) Position the hanging plate on the

ceiling and then mark the position of the screw holes.

The hanging plate should be securely fixed to the ceiling,

- 11 x ST6 (40 mm) screws for wooden ceiling
- 8 x expansion bolts for cement ceiling

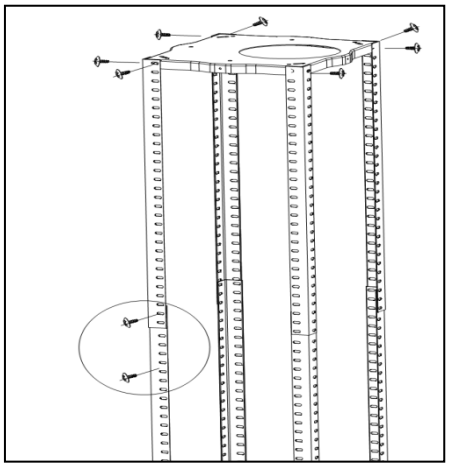

2) Fix the angle bars to the hanging plate,

using the 8 x M5 screws.

3) Extend the angle bars to the required height and then fix them in position using the 16 x M5 screws and nuts with metal washers.

- IMPORTANT: The angle bars must have an overlap of AT LEAST 100 mm.

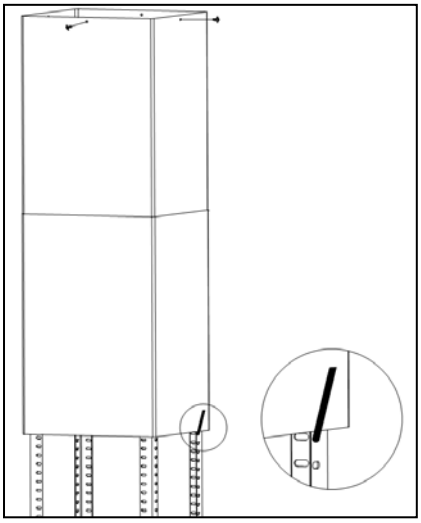

4) If your cooker hood is going to be used in extraction mode, then you should connect the ducting hose to the ceiling adaptor at this point.

Fix the upper chimney section to the hanging plate, using the 4 x self-tapping screws.

Slide the lower chimney section onto the angle bars and raise it until it sits just below the upper chimney section.

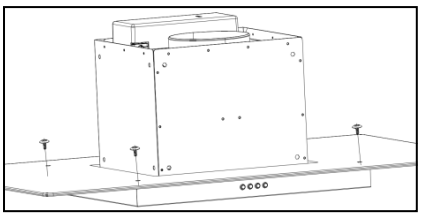

5) If the glass canopy has not been pre-assembled by the factory, then it should be fixed to the top of the main body of the cooker hood at this stage.

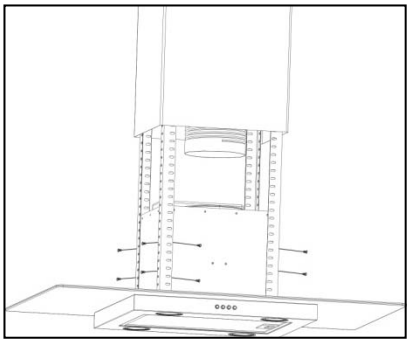

6) Lift the main body of the cooker hood onto the angle bar and then fix it into position using the 16 x M5 screws.

- IMPORTANT: This stage of the installation process MUST be completed by two people.
- IMPORTANT: The 16 x M5 screws MUST be securely tightened.

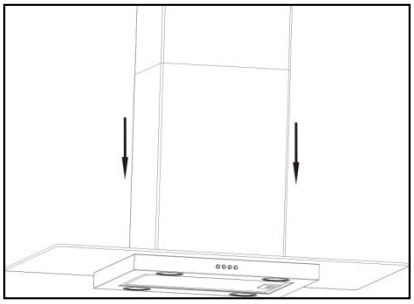

7) If you are going to be using the hood in extraction mode, you should fix the ducting hose to the spigot.

- The electrical connection must correspond to the electrical requirement noted on the rating plate, which is placed inside the cooker hood. The appliance should now be connected to the electrical supply.
- Check that the appliance is operating correctly by selecting each speed and switching the light bulbs on and off.
- Remove the hanging hook and then slide the lower chimney section downwards until it rests against the main body of the cooker hood.
- Use a stainless-steel cleaner and polish on the stainless-steel sections of the appliance.
- If you are using the appliance in recirculation mode, then you should now fit the carbon filter. See the “fitting the carbon filter" section on page 21.

BUILT-IN MOUNTING INSTALLATION

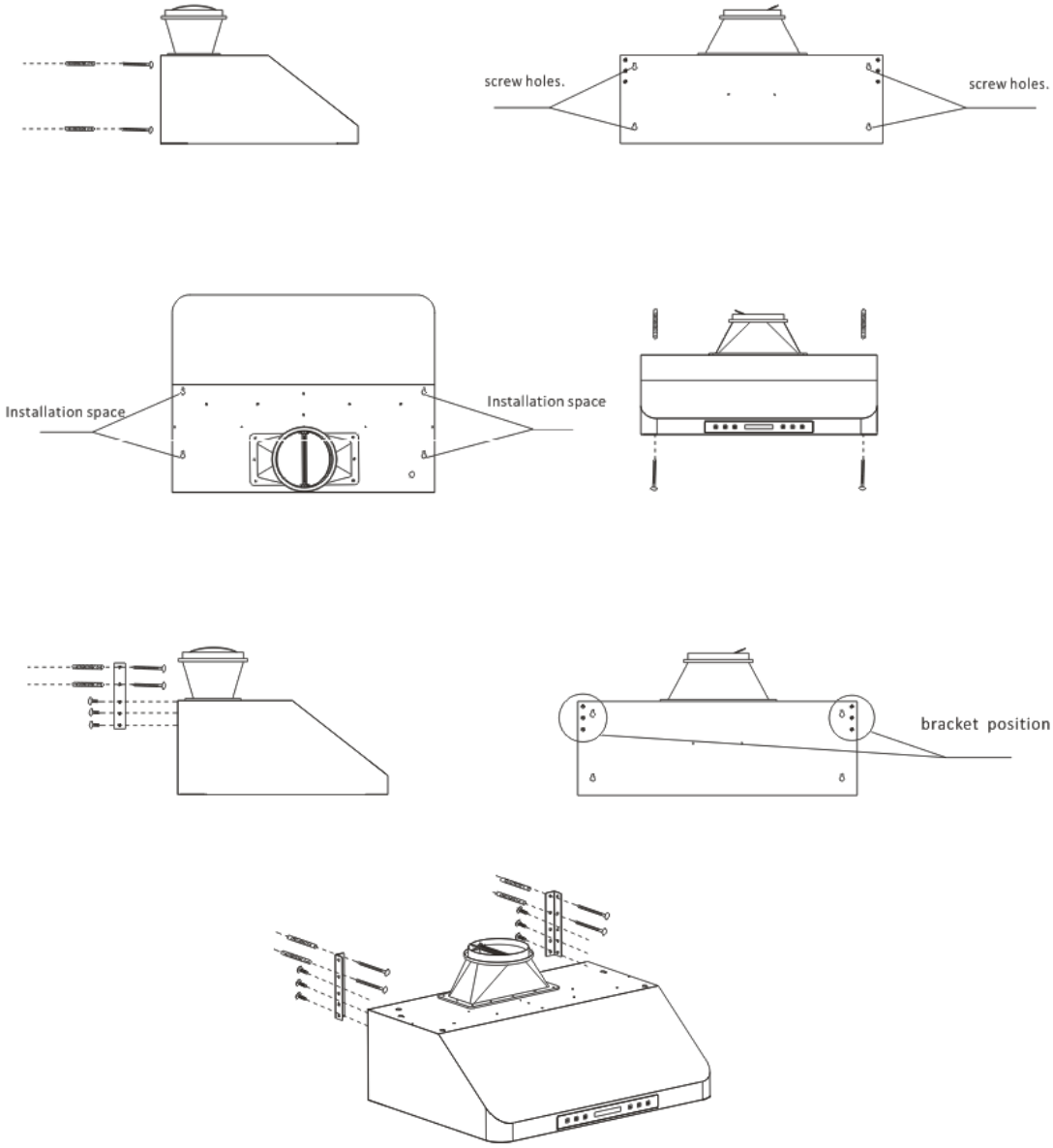

Slim model

Method 1:

- To install onto the wall drill 2 holes of 8mm diameter on a suitable place according with the centre distance of holes in the back of the range hood.
- Insert the nut into the holes.
- Insert the screws into the nuts and tight. Put the cooker hood onto the tighten screws.

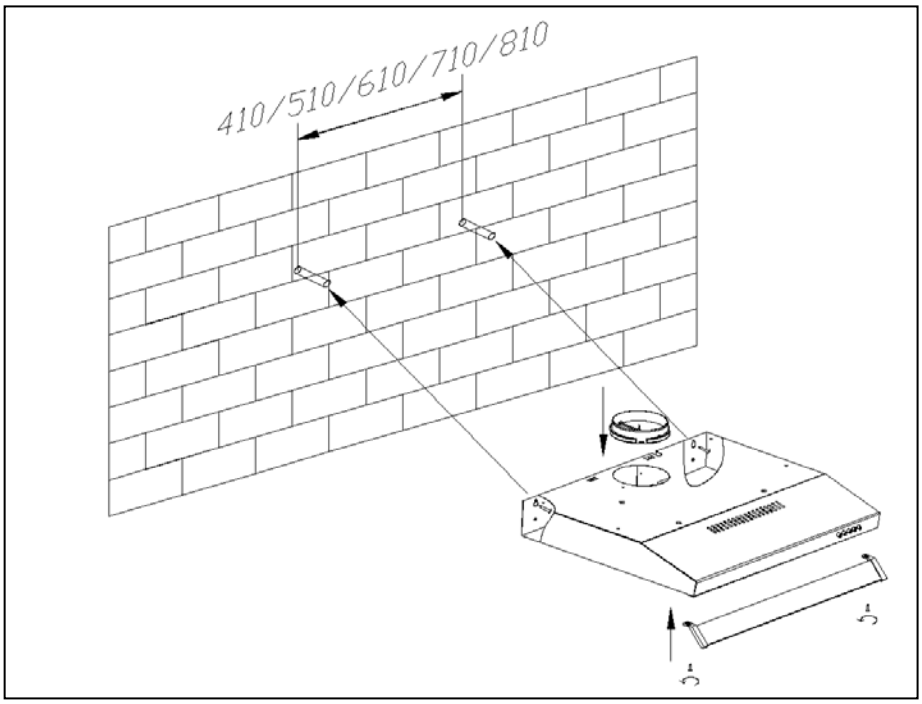

- Fix the range hood with safety screw. The two safety vents are positioned on the back casing, with diameter of 6mm.
- Put the one-way valve onto the cooker hood.

Method 2:

- Drill 4 holes of 6mm diameter at the bottom of the hanging cupboard
- Put the one-way valve on the range hood, then install the range hood on the bottom of the cupboard, tighten the hood with enclosed 4 screws.
- Install the adjusted board on the bottom of the hood in order to keep out the gap between hood back and cupboard.

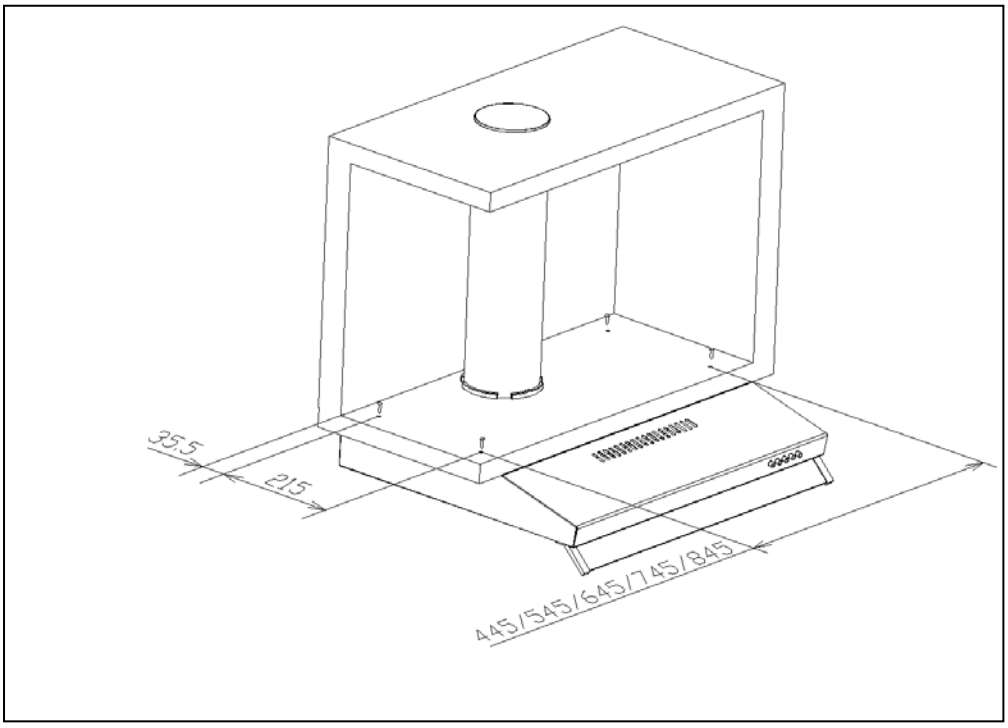

Note:

1. The extensible pipe is optional accessory, not supplied.

2. Take off protection film before installation.

3. There are 2 methods of exhausting air. They are ‘Vertical’ and ‘Horizontal’. Please pay attention to the exhaust method when installation.

Vertical ventilation: See Pic A, please use tool to take out the round cover before installing so the air can be vented from the top.

Horizontal ventilation: See Pic B, please use tool take out the rectangular cover before installing so the air can be vented from the back.

The rectangular air outlet for horizontal ventilation is not supplied.

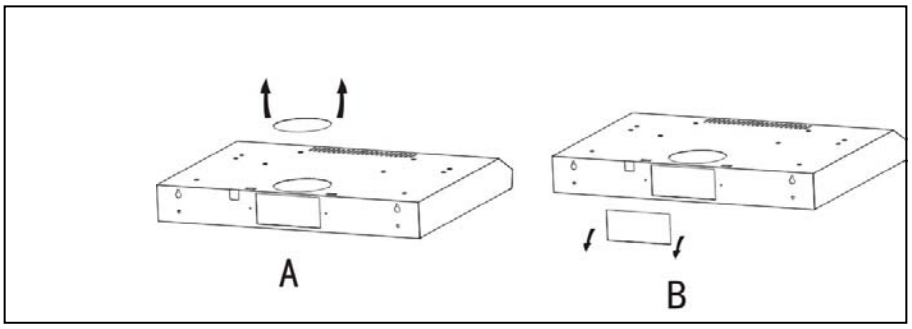

Air ventilation setting

- Outdoor exhausting: Turn the adjuster to outdoor position (Pic.A), install the outlet, turn on the cooker hood, then the air will be vented from the outside outlet.
- Recycling: the recycling mode with a carbon filter. Turn the adjuster to indoor position (Pic. B), install the outlet cover, turn on the range hood, then the air can be vented from the inside outlet. (See Pic D).
- Note: The charcoal filter is mounted on the back of the grill and must be changed once every three months.
- Warning: the charcoal cannot be washed or recycled. It should be changed at most after 120 hours using. The carbon filter shouldn't be exposed to heat.

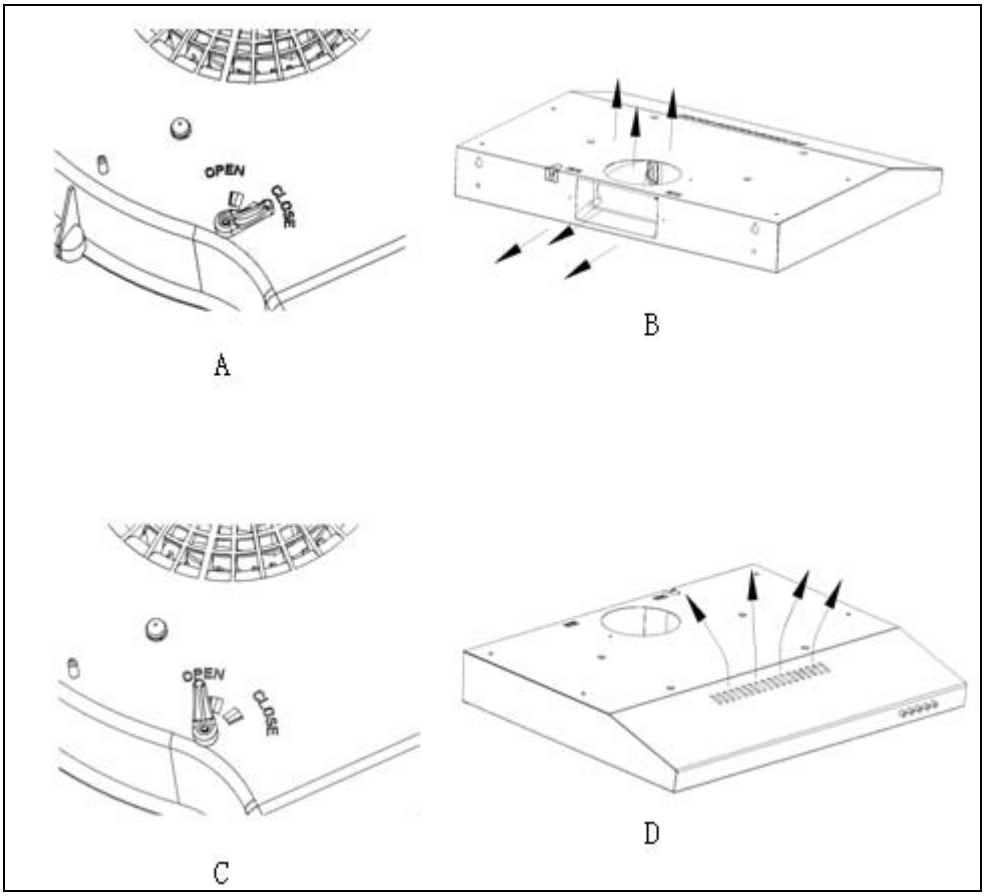

Every hood has two fixing screws to firmly fix the hood in its place.

FOR THE INSTALLER

6. Safety Information

Connection to the electrical supply

Electrical connection must be made only in accordance to the local standards and laws.

Ensure that the electrical supply complies with the setting on this appliance, otherwise, do not connect.

The electrical connection of this appliance must be earthed. If unsure, check with a qualified electrician. Colour code:

Green & Yellow = GROUND

Blue = NEUTRAL

Brown = LIVE

Ensure that the power supply cord is free from any heat

source or sharp objects.

The replacement lamp must not exceed 20 W.

The replacement LED lamp must not exceed 1.5 W/7 W.

7. Troubleshooting

Symptoms	Possible Cause	Action
No go	No electrical supply	Check that the main switch is turned on
		Check that the plug is connected
Poor airflow	Aluminum grease filters clogged	Clean the filters and replace when dry
	Charcoal grease filters clogged	Replace charcoal filters with new sets
Motor running but no airflow	Butterfly valve jammed	Contact technician
Motor cuts off after a few minutes	High temperature safety device activated	The kitchen is not sufficiently ventilated
	The hood is installed too near the cooking Stove	The hood must be at least 65 cm from stove
Strong cooking smell	Charcoal filters are not installed	Charcoal filters must be installed in recirculating mode
Oil dripping onto stove	Oil cup missing or not installed	Remove aluminum filter and replace oil cup
	Aluminum grease filter saturated	Wash the aluminum grease filters
Whirring sound	Foreign object in contact with fan blade	Contact technician

ORTECH

MODE D'EMPLOI ET D'INSTALLATION

Pour l'utilisateur

- Votre sécurité
- Description
- Tableau des dimensions
- Mode d'emploi
- Installation

Pour l'installateur

- Information de sécurité
- Dépannage

HOTTE DE CUISINIÈRE

Contenu

POUR L'INSTALLATEUR

Mot du fabricant 3

POUR L'UTILISATEUR

1. Votre sécurité

Avertissement 3

Installation..... 4

Durant l'utilisation..... 4

Nettoyage, entretien et service..... 4

Cordon électrique..... 4

2. Description

Mode avec conduit ou à recirculation 5

Contrôle de vitesse 5

3. Dimensions

4. Mode d'emploi

Panneau à bouton pressoir 12

Panneau de commande tactile 13

Télécommande 15

Nettoyage et entretien.....18

5. Installation

6. Information sur la sécurité

7. Dépannage

POUR L'INSTALLATEUR

Mot du fabricant

Veuillez lire attentivement ce mode d'emploi avant d'utiliser l'appareil et rangez-le dans un endroit sûr pour référence ultérieure.

Cet appareil et son emballage sont produits par des procédés qui minimisent les pertes et respectent l'environnement.

Aidez-nous à poursuivre cet effort de protéger l'environnement en utilisant l'appareil de manière efficace et en éliminant l'emballage de manière responsable.

POUR L'UTILISATEUR

1. Votre sécurité

Avertissement

⚠ VEUILLEZ LIRE CETTE SECTION AU COMPLET AVANT DE FAIRE FONCTIONNER L'APPAREIL

1. Il doit y avoir une ventilation adéquate dans la pièce lorsque la hotte est utilisée en même temps que les appareils qui brûlent du gaz ou d'autres combustibles (ne s'applique pas aux appareils qui rejettent l'air dans la pièce).

2. Il y a un risque d'incendie si le nettoyage n'est pas effectué conformément aux instructions.

3. Ne flambez pas sous la hotte.

4. L'air ne doit pas être évacué dans une cheminée qui sert à évacuer les fumées des appareils brûlant du gaz ou d'autres combustibles (ne s'applique pas aux appareils qui rejettent l'air dans la pièce).

5. Cet appareil peut être utilisé par des enfants âgés de 8 ans et plus et des personnes ayant des capacités physiques, sensorielles ou mentales réduites ou un manque d'expérience et de connaissances si elles sont supervisées ou instruites sur l'utilisation de l'appareil sécuritairement et sur les dangers impliqués. Les enfants ne doivent pas jouer avec l'appareil. Le nettoyage et l'entretien par l'utilisateur ne doivent pas être effectués par des enfants à moins qu'ils n'aient plus de 8 ans et qu'ils ne soient surveillés. Gardez l'appareil et son câble de raccordement hors de la portée des enfants de moins de 8 ans.

6. L'évacuation de l'air doit être faite conformément aux lois locales.

Installation

Cet appareil doit être installé ou réparé uniquement par un technicien qualifié.

Il est dangereux de modifier n'importe quelle partie que ce soit de cet appareil.

Le fabricant décline toute responsabilité en cas de non-respect des mesures de sécurité appropriées.

Assurez-vous que cet appareil est installé dans un endroit avec une bonne ventilation permanente.

En mode avec conduit, il doit y avoir une ou plusieurs entrées d'air permanentes. L'air recueilli ne doit pas être évacué dans un conduit utilisé pour évacuer la fumée d'autres appareils alimentés en électricité.

La distance entre la cuisinière et la partie inférieure de la hotte doit être au moins 60 cm (24’’).

Utilisez un fil électrique avec mise à la terre réglementaire.

Vérifiez que la tension corresponde à l'appareil comme il est qu'indiqué sur l'étiquette.

Ne raccordez pas la hotte à un conduit qui transporte des fumées de combustion (exemple : un foyer).

Durant l’utilisation

Ce produit est conçu pour un usage domestique et ne doit jamais être utilisé pour des applications commerciales.

Après utilisation, assurez-vous toujours que toutes les commandes sont en position "OFF".

Lorsque vous faites frire avec une flamme au gaz, faites particulièrement attention à ce que l'huile ou la graisse dans la poêle ne prendre pas feu.

Nettoyage, entretien et service

Nettoyez souvent les filtres à graisse (au moins une fois par mois). Ces dépôts constituent un risque d'incendie. La surface de la hotte doit être nettoyée avec un chiffon doux et un détergent non corrosif.

Important : N'essayez jamais de réparer cet appareil par vous-même. Référez-vous toujours à des techniciens de service qualifiés.

Pour votre sécurité, insistez sur les pièces d'origine.

Éteignez et débranchez (où c’est possible) toujours avant de procéder à l'entretien ou au nettoyage.

Cordon électrique

Assurez-vous que le cordon d'alimentation n'est pas exposé à la chaleur, aux produits chimiques ou aux objets tranchants.

Si ce dernier est endommagé, il doit être remplacé par le fabricant ou son agent de service ou une personne qualifiée afin d'éviter tout danger.

2. Description

Mode avec conduit ou à recirculation

Selon vos besoins, cet appareil peut être configuré pour fonctionner avec conduit ou à recirculation.

MODE AVEC CONDUIT : Un système de conduits de 150mm (6'') de diamètre résistant au feu évacue les fumées à travers une sortie appropriée. En mode avec conduit, seuls des filtres à graisse en aluminium sont installés.

MODE À RECIRCULATION : Les fumées sont filtrées de leurs graisses et odeurs respectivement par des filtres à graisse en aluminium et à charbon et réintroduites dans la cuisine. En recirculation, les filtres à graisse en aluminium et les filtres à charbon doivent être installés.

Contrôle de vitesse

La hotte est équipée d'une commande mécanique ou électronique à 3 ou à 4 vitesses.

Utilisez la vitesse lente pour mijoter, la vitesse moyenne pour la cuisson légère. Utilisez la vitesse élevée pour la friture ou la grosse cuisson.

3. Tableaux des dimensions

1）Hotte en verre arquée

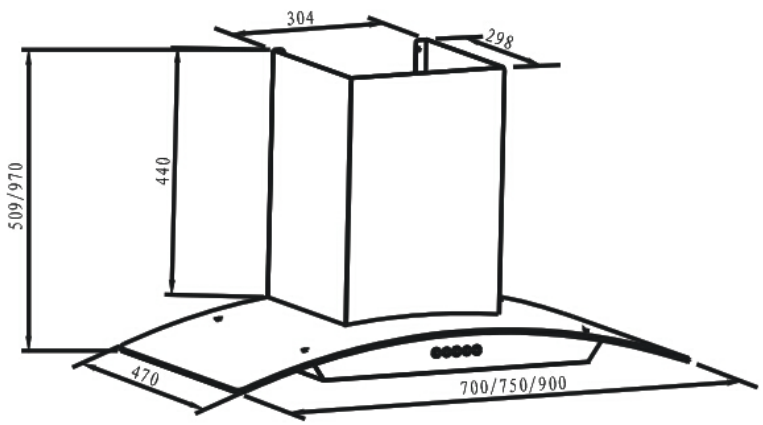

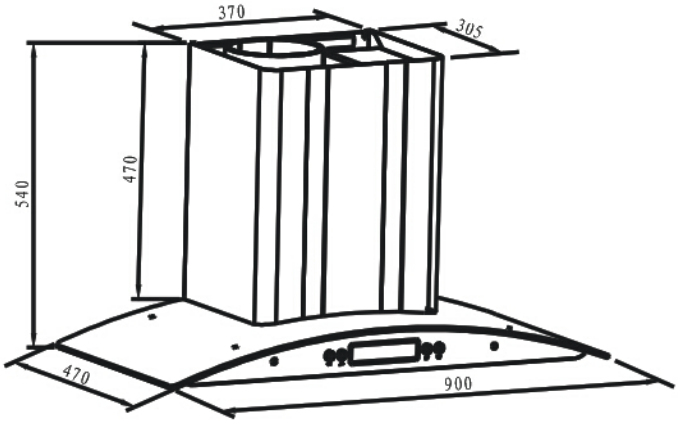

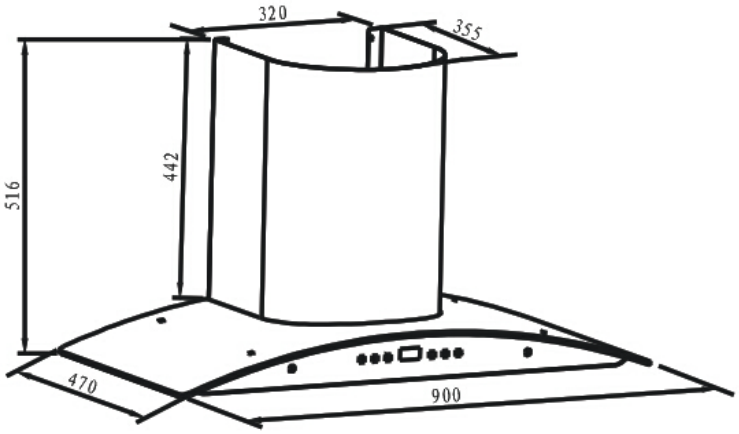

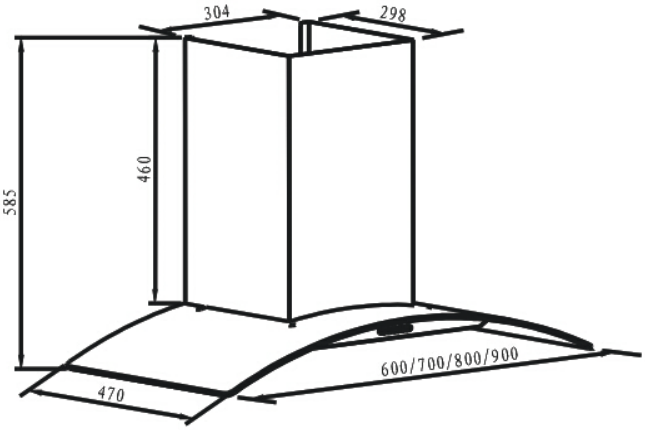

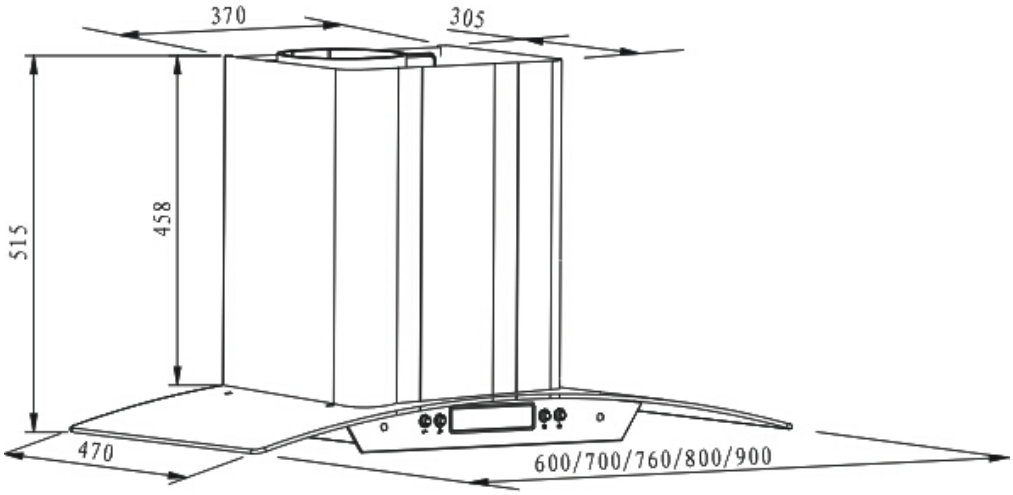

2) Hotte en forme de 'T'

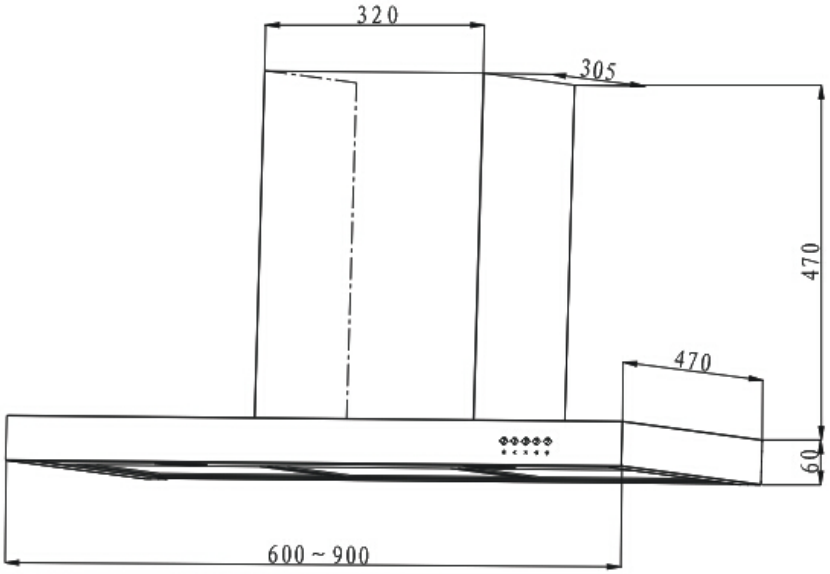

3) Hotte turriforme

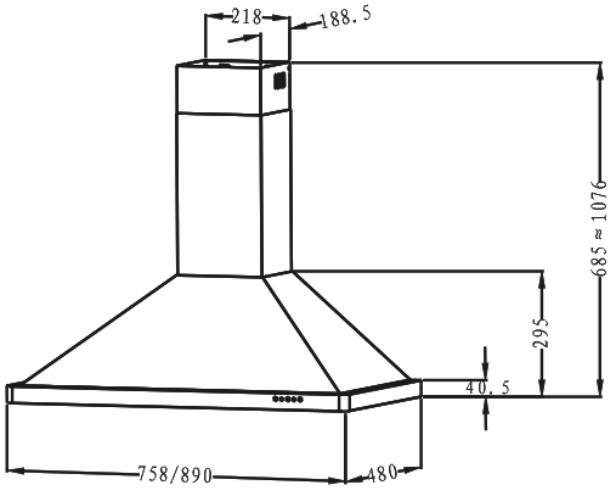

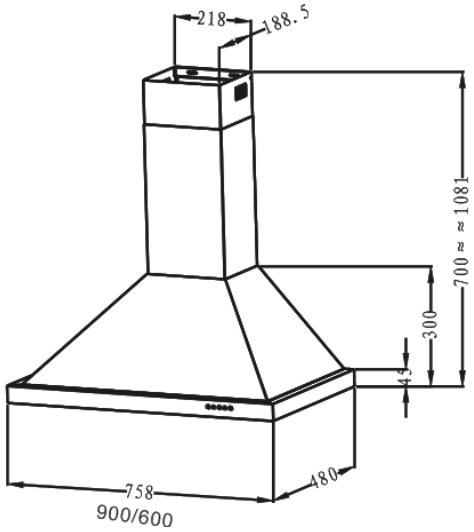

4) Hotte à aspiration latérale

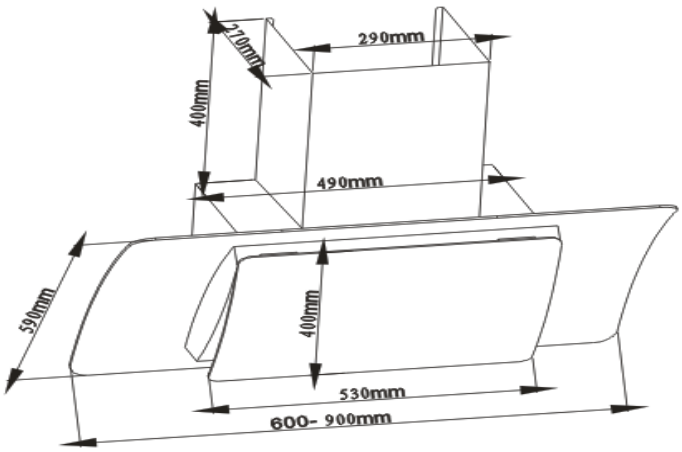

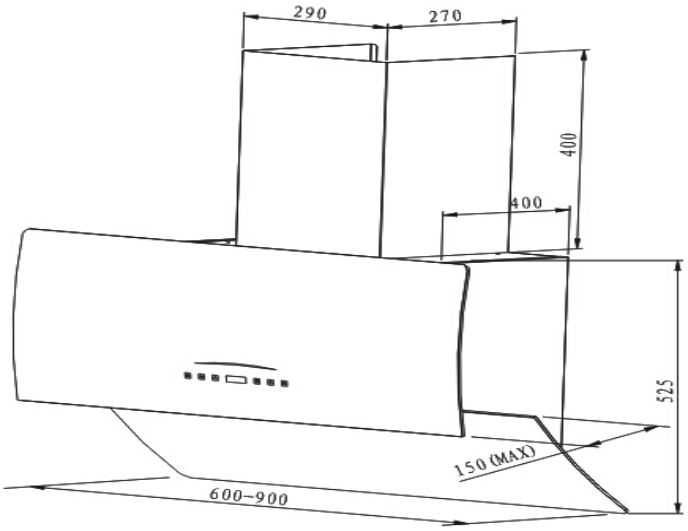

5) Hotte mince

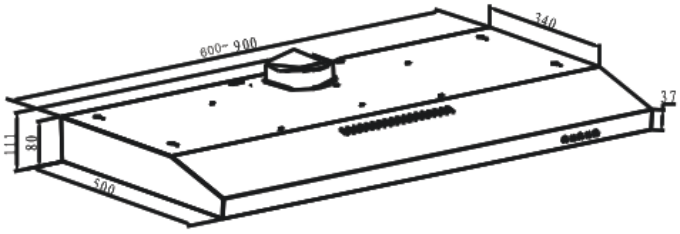

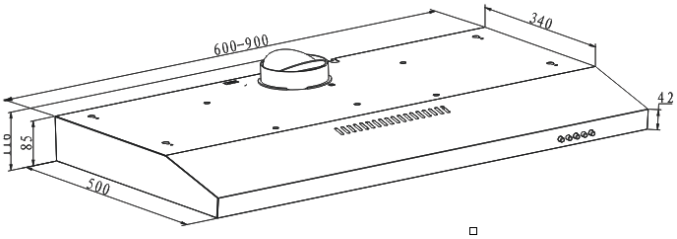

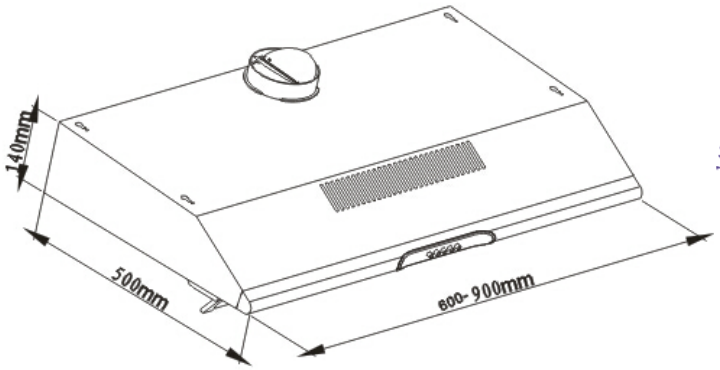

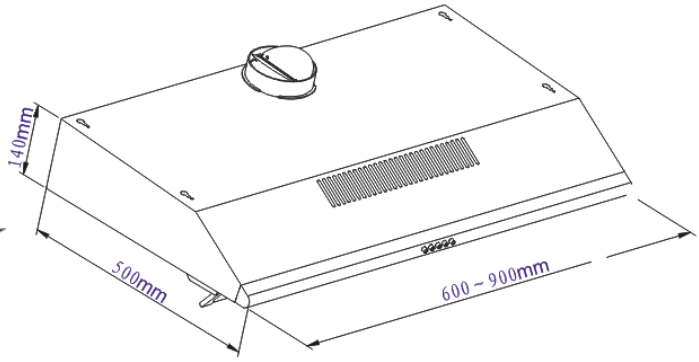

6) Hotte intégrée

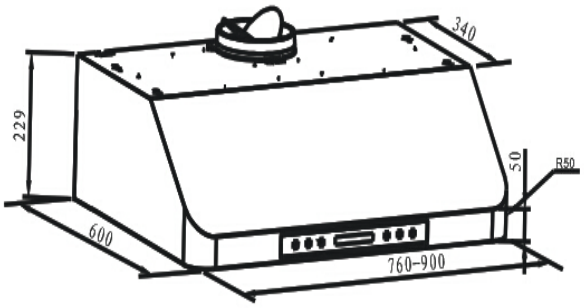

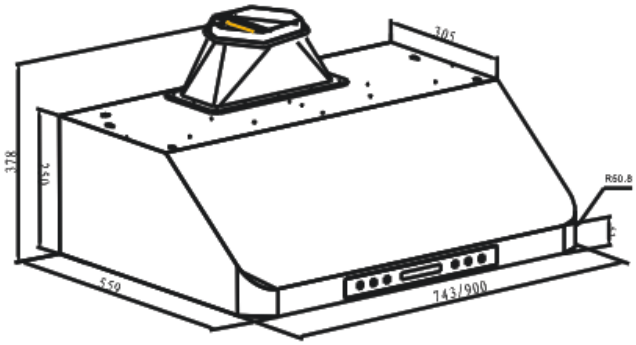

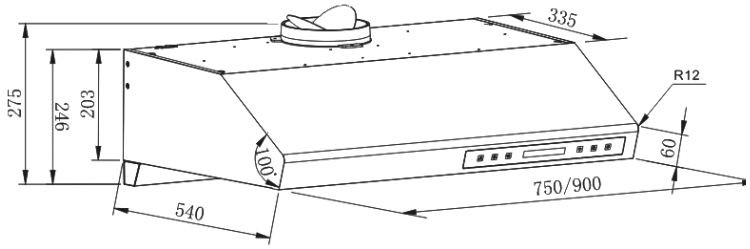

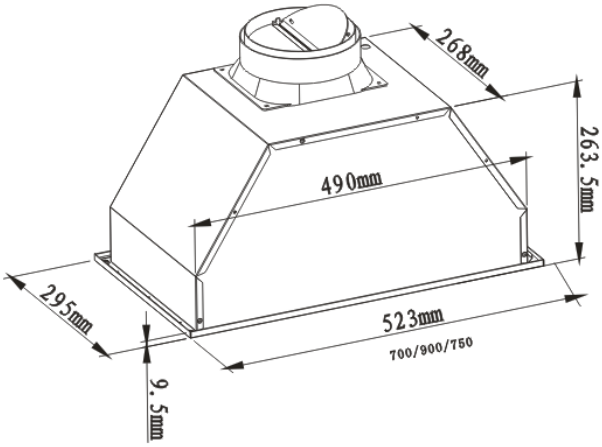

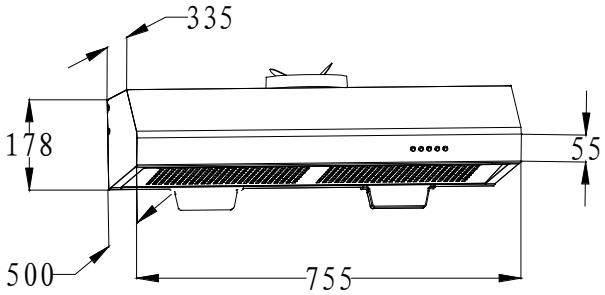

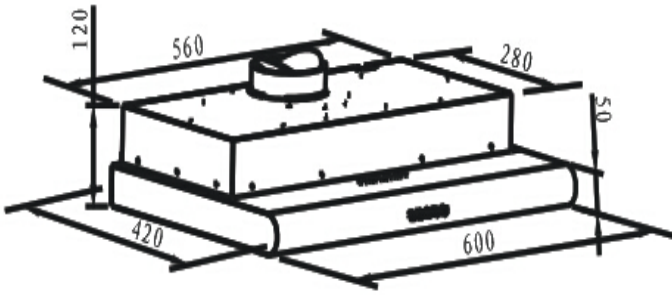

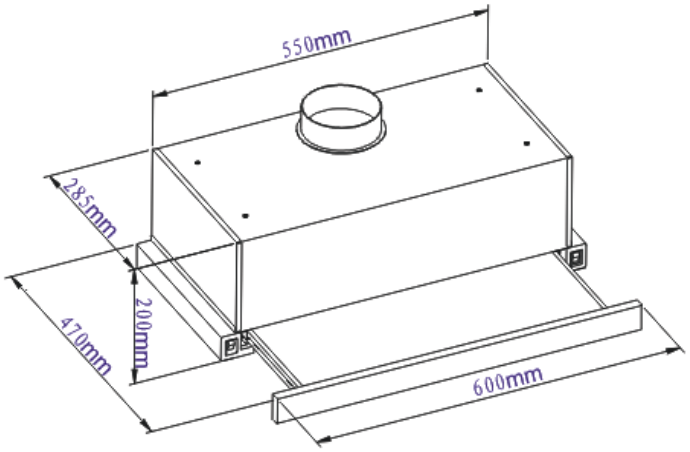

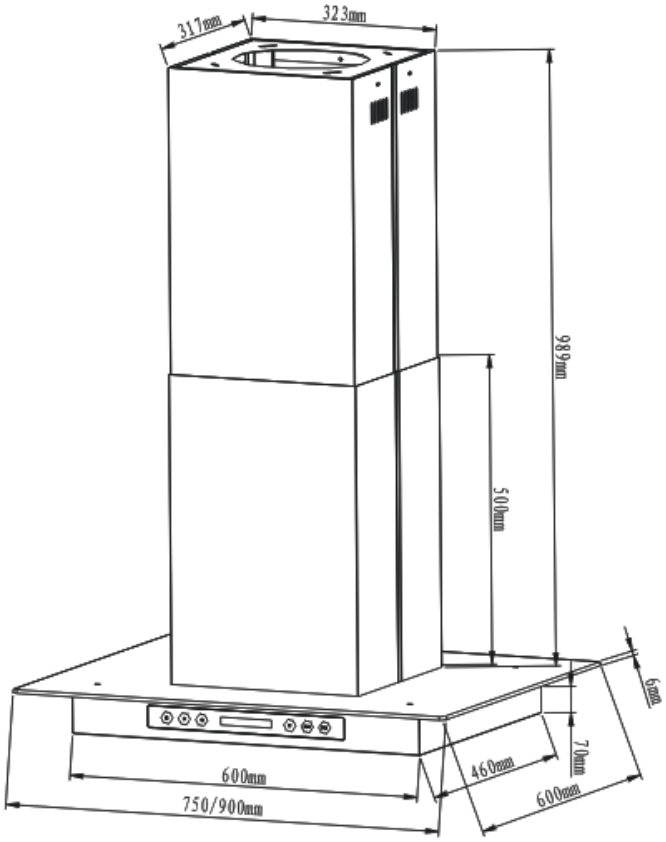
317mm
323mm
989mm
500mm
6mm
70mm
460mm
600mm
600mm
750/900mm

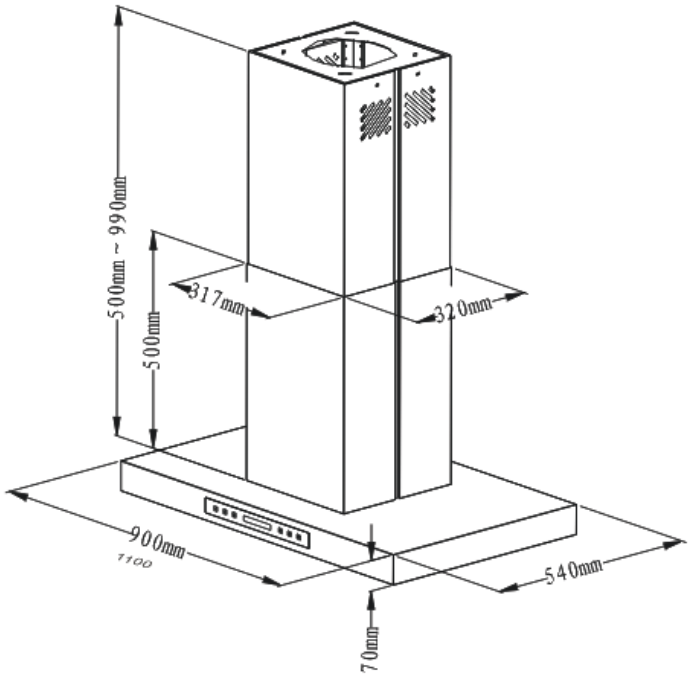
500mm ~ 990mm
500mm
317mm
320mm
900mm
1100
540mm
70mm

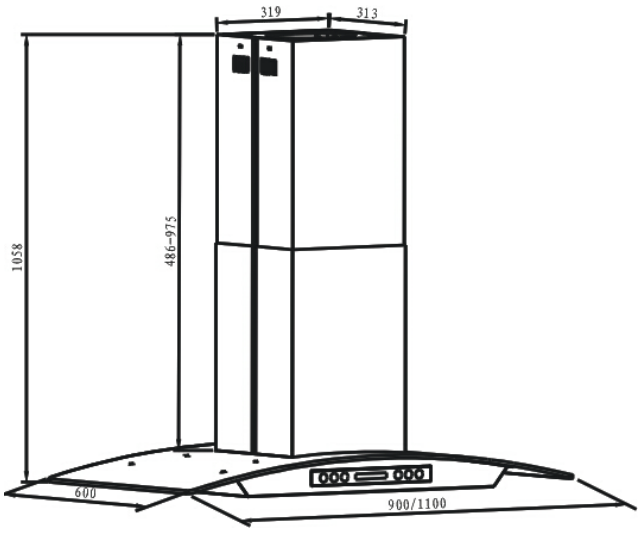
319
313
1058
486~975
600
900/1100

8) Autres

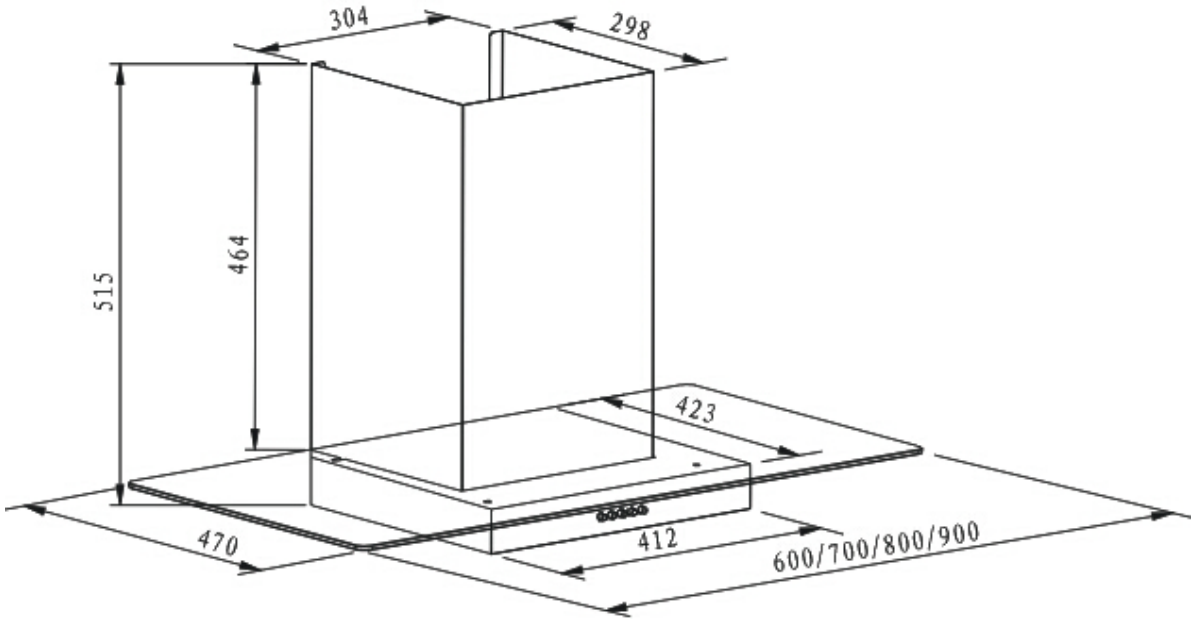
304
298
515
464
423
470
412
600/700/800/900

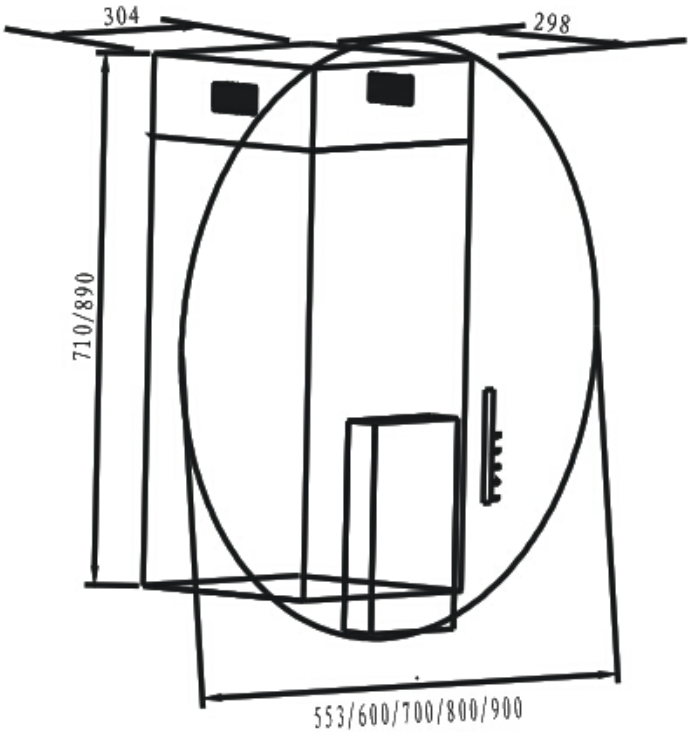
304
298
710/890
553/600/700/800/900

4. Mode d’emploi

A. Panneau de contrôle à bouton pressoir (P1)

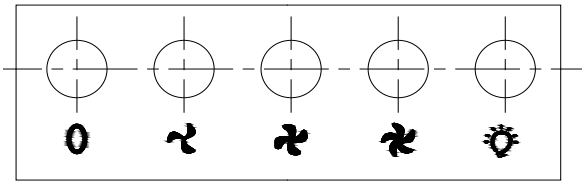

A B C D E

6) Appuyez sur A pour allumer la hotte. Appuyez à nouveau, le ventilateur s’éteint.

7) Appuyez sur B pour faire tourner à basse vitesse. Appuyez à nouveau, le ventilateur s'éteint.

8) Appuyez sur C pour faire tourner à vitesse moyenne. Appuyez à nouveau, le ventilateur s'éteint.

9) Appuyez sur D pour faire tourner à haute vitesse. Appuyez à nouveau, le ventilateur s'éteint.

10) Appuyez sur E pour allumer la lumière. Appuyez à nouveau, la lumière s’éteint.

B. Panneau de contrôle à bouton pressoir (P2)

A B Écran DEL C D

5) En fonctionnement (à haute ou basse vitesse), appuyez une fois sur A, le ventilateur change d’une vitesse à l'autre. Appuyez à nouveau, le ventilateur revient à la vitesse précédente.

6) Appuyez sur B, le ventilateur s'allume. Appuyez à nouveau, le ventilateur s'éteint.

7) Appuyez sur C, le ventilateur tourne à vitesse moyenne. Appuyez à nouveau, le ventilateur s'éteint.

8) Appuyez sur D, l'appareil est sous tension. Appuyez à nouveau, l'appareil s’éteint.

C. Panneau à commande tactile (S1)

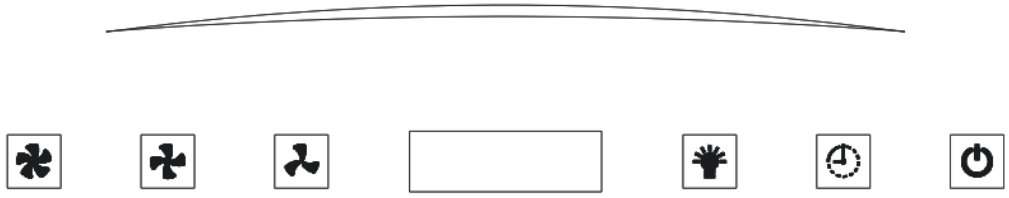

A B C Écran DEL D E F

7) Appuyez sur A, le ventilateur tourne à haute vitesse. Appuyez à nouveau, le ventilateur s'éteint.

8) Appuyez sur B, le ventilateur tourne à vitesse moyenne. Appuyez à nouveau, le ventilateur s'éteint.

9) Appuyez sur C, le ventilateur tourne à basse vitesse. Appuyez à nouveau, le ventilateur s'éteint.

10) Appuyez sur D, la lumière s'allume. Appuyez à nouveau, la lumière s'éteint.

11) En fonctionnement, appuyez sur E une fois pour un délais de mise hors tension de trois minutes. Lorsqu'elle ne fonctionne pas, appuyez sur E pendant quelques secondes pour régler l'horloge, la position des heures sur l'écran DEL clignote, puis vous pouvez utiliser A et B pour régler l'heure. Touchez E une fois, la position des minutes sur l'écran DEL clignote, vous pouvez alors utiliser A et B pour régler les minutes. Après avoir appuyé sur E, appuyez à nouveau pour continuer le réglage.

12) Appuyez sur F, l'appareil s'allume. Appuyez à nouveau, l'appareil s'éteint.

D. Tactile et télécommande avec détecteur de fumée ou de chaleur (S1A)

A B C Écran DEL D E F

8) Appuyez une fois sur A, le ventilateur tourne à basse vitesse. Appuyez une 2e fois, le ventilateur tourne à vitesse moyenne. Appuyez une 3e fois, le ventilateur tourne à haute vitesse.

9) Lorsque le ventilateur tourne à haute vitesse, appuyez une fois sur B, le ventilateur se met à vitesse moyenne. Appuyez une 2e fois, le ventilateur descend à basse vitesse. Appuyez une 3e fois, le ventilateur s'éteint.

10) En arrêt, appuyez sur C une fois pour activer la fonction de détection automatique de fumée. Appuyez à nouveau pour quitter cette fonction.

11) En arrêt, appuyez sur C pendant quelques secondes pour régler l'horloge, l'heure sur l'écran DEL clignote. Vous pouvez utiliser A et B pour régler l'heure. Appuyez sur C à nouveau, les minutes sur l'écran DEL clignotent. Vous pouvez utiliser A et B pour régler celles-ci. Après le réglage, appuyez de nouveau sur C pour continuer à régler.

12) L'icône D est le récepteur de la télécommande.

13) Appuyez sur E, la lumière s’allume. Appuyez à nouveau, la lumière s’éteint.

14) Appuyez sur F, mettez l'appareil sous tension. Appuyez à nouveau, l’appareil s’éteint.

E. Commande tactile avec suppression d’huile (S1B)

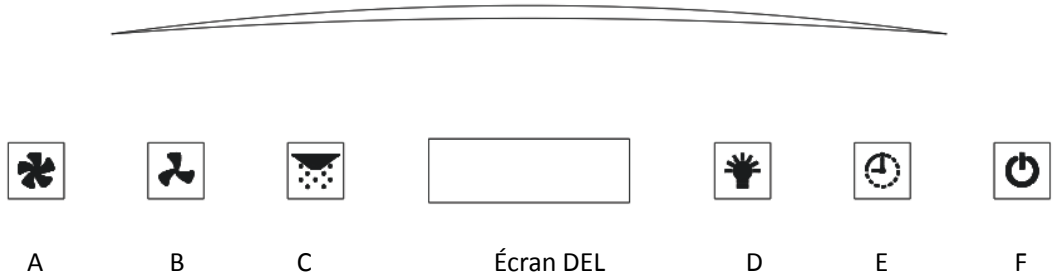

7) Appuyez sur A, le ventilateur tourne à haute vitesse. Appuyez à nouveau, le ventilateur s'éteint.

8) Appuyez sur B, le ventilateur tourne à basse vitesse. Appuyez à nouveau, le ventilateur s'éteint.

9) Appuyez sur C, actionnez la fonction de suppression d'huile pendant 10 minutes. Appuyez à nouveau, désactivez la fonction de suppression d'huile.

10) Appuyez sur D, la lumière s’allume. Appuyez à nouveau, la lumière s’éteint.

11) En fonctionnement, appuyez sur E une fois pour qu’il s’éteigne dans trois minutes.
En arrêt, appuyez sur E pendant quelques secondes pour régler l'horloge. Vous pouvez utiliser A et B pour régler l'heure. Après, appuyé sur E à nouveau pour continuer le réglage.

12) Appuyez sur F, pour allumer l'appareil. Appuyez à nouveau pour l’éteindre.

F. Tactile et télécommande avec capteur de fumée ou de chaleur (S2)

7) Appuyez sur A pendant trois secondes pour régler l'horloge. Appuyez sur B pour régler l'heure et sur C pour régler les minutes. Appuyez à nouveau sur A pour continuer à régler.

8) Appuyez sur B, l'icône clignote pendant une minute, puis la fonction fumée ou chaleur commence.

9) Appuyez une fois sur C, le ventilateur tourne à haute vitesse. Appuyez une 2e fois, le ventilateur tourne à vitesse moyenne.
Appuyez une 3e fois, le ventilateur tourne à basse vitesse. Appuyez une 4e fois, le ventilateur s'éteint.

10) Appuyez sur D, la lumière s’allume. Appuyez à nouveau, la lumière s’éteint.

11) Lorsque vous appuyez sur C ou B, l'icône E s'affiche. Appuyez sur E, pour éteindre l’appareil.

12) L'icône F est le récepteur de la télécommande.

G. Commande tactile (S2A)

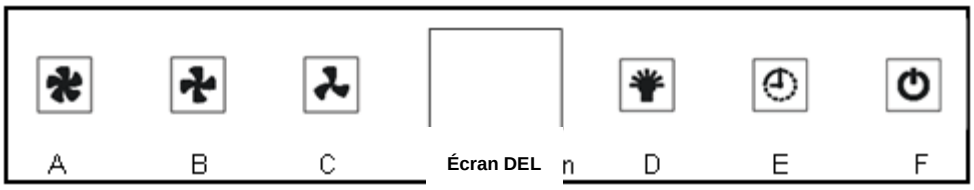

13) Appuyez sur A, le ventilateur tourne à haute vitesse. Appuyez à nouveau, le ventilateur s'éteint.

14) Appuyez sur B, le ventilateur tourne à vitesse moyenne. Appuyez à nouveau, le ventilateur s'éteint.

15) Appuyez sur C, le ventilateur tourne à basse vitesse. Appuyez à nouveau, le ventilateur s'éteint.

16) Appuyez sur D, la lumière s'allume. Appuyez à nouveau, la lumière s'éteint.

17) En fonctionnement, appuyez sur E une fois pour régler l'horloge. L'heure sur l'écran DEL clignote, vous pouvez utiliser C et D pour régler l'heure. Appuyez à nouveau sur E, les minutes sur l'écran DEL clignotent, vous pouvez alors utiliser C et D pour régler les minutes. Appuyez une 3e fois sur E ou appuyez une fois sur F pour quitter le réglage.

18) Appuyez sur F, allumez l'appareil. Appuyez à nouveau, éteignez l'appareil.

H. Télécommande (S3)

A B C D E

6) Appuyez sur A, le ventilateur tourne à haute vitesse. Appuyez à nouveau, le ventilateur s'éteint.

7) Appuyez sur B, le ventilateur tourne à vitesse moyenne. Appuyez à nouveau, le ventilateur s'éteint.

8) Appuyez sur C, le ventilateur tourne à basse vitesse. Appuyez à nouveau, le ventilateur s'éteint.

9) Appuyez sur D, la lumière s'allume. Appuyez à nouveau, la lumière s'éteint.

10) Appuyez sur E, l'appareil s'allume. Appuyez à nouveau, l'appareil s'éteint.

I. Télécommande (S4)

7) Appuyez sur A, le ventilateur tourne à basse vitesse. Appuyez à nouveau, le ventilateur s'éteint.

8) Appuyez sur B, le ventilateur tourne à vitesse moyenne. Appuyez à nouveau, le ventilateur s'éteint.

9) Appuyez sur C, le ventilateur tourne à haute vitesse. Appuyez à nouveau, le ventilateur s'éteint.

10) Appuyez sur D, la lumière s'allume. Appuyez à nouveau, la lumière s'éteint.

11) En fonctionnement, appuyez sur E une fois et l'appareil s'éteint après un délais de 3 minutes.
En arrêt, appuyez 3 secondes sur E pour régler le cadran. Appuyez sur D pour l'heure et sur C pour les minutes. Appuyez sur E pour d'autres réglages.

12) Appuyez sur F, l'appareil s'allume. Appuyez à nouveau, l'appareil s'éteint.

J. Contrôle tactile et télécommande avec détecteur de fumée et de chaleur (S4A)

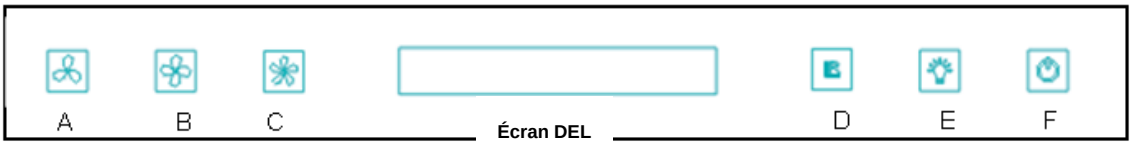

9) Appuyez sur A, le ventilateur tourne à basse vitesse. Appuyez à nouveau, le ventilateur s'éteint.

10) Appuyez sur B, le ventilateur tourne à vitesse moyenne. Appuyez à nouveau, le ventilateur s'éteint.

11) Appuyez sur C, le ventilateur tourne à haute vitesse. Appuyez à nouveau, le ventilateur s'éteint.

12) L'icône F est le récepteur de la télécommande.

13) Appuyez sur D, la lumière s'allume. Appuyez à nouveau, la lumière s'éteint.

14) En fonctionnement, appuyez sur E une fois et l'appareil s'éteint après un délai de 3 minutes.

15) En arrêt, appuyez 3 secondes sur E pour régler le cadran. Appuyez sur D pour l'heure et sur C pour les minutes. Appuyez sur E pour d'autres réglages.

16) En arrêt, appuyez sur A pour permettre au détecteur de fumée de se réchauffer pour une minute et être en mode de fonctionnement automatique. Appuyez sur B pour quitter.

K. Contrôle tactile (S7)

6) Appuyez sur A, le ventilateur tourne à basse vitesse et l'écran DEL indique '1'. Appuyez à nouveau, le ventilateur s'éteint.

7) En fonctionnement à basse vitesse (l'écran DEL indique '1'), appuyez une fois sur C, le ventilateur change à vitesse moyenne (l'écran DEL indique '2'). Appuyez à nouveau sur C, le ventilateur change à haute vitesse (l'écran DEL indique '3').

8) En fonctionnement à haute vitesse (l'écran DEL indique '3'), appuyez une fois sur B, le ventilateur change à vitesse moyenne (l'écran DEL indique '2'). Appuyez à nouveau sur B, le ventilateur change à basse vitesse (l'écran DEL indique '1').

9) En fonctionnement, appuyez sur B ou C pendant quelques secondes pour mettre un délai de cinq minutes avant l'arrêt automatique.

10) Appuyez sur D, la lumière s'allume. Appuyez à nouveau, la lumière s'éteint.

L. Contrôle tactile (S8)

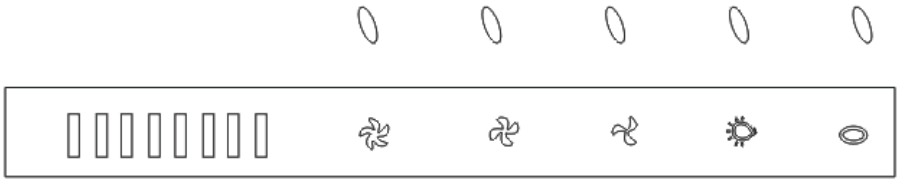

10) Appuyez sur A, le ventilateur tourne à haute vitesse. Appuyez à nouveau, le ventilateur s'éteint.

11) Appuyez sur B, le ventilateur tourne à vitesse moyenne. Appuyez à nouveau, le ventilateur s'éteint.

12) Appuyez sur C, le ventilateur tourne à basse vitesse. Appuyez à nouveau, le ventilateur s'éteint.

13) Appuyez sur D, la lumière s'allume. Appuyez à nouveau, la lumière s'éteint.

14) Appuyez sur E, l'appareil s'allume. Appuyez à nouveau, l'appareil s'éteint.
En fonctionnement, appuyez sur E pour un délai d'une minute avant l'arrêt automatique.

M. Contrôle tactile (S9)

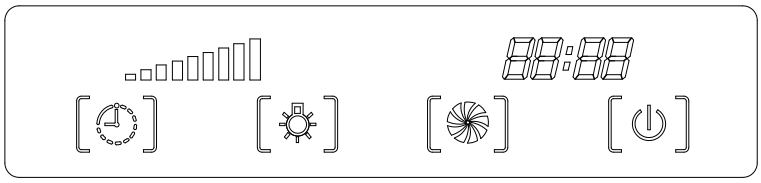

1) Appuyez sur A, l'appareil s'allume ainsi que la lumière de polarité et les icones de fonction.

2) Appuyez sur B une fois, le ventilateur tourne à haute vitesse.
Appuyez sur B une 2e fois, le ventilateur tourne à vitesse moyenne.
Appuyez sur B une 3e fois, le ventilateur tourne à basse vitesse.
Appuyez sur B une 4e fois, le ventilateur s'arrête.

3) Appuyez sur C, la lumière s'allume. Appuyez à nouveau, la lumière s'éteint.

4) En fonctionnement, appuyez sur D une fois pour mettre en fonction l'arrêt automatique. Chaque fois que vous touchez le D, l'arrêt est retardé d'une minute.

En fonctionnement, appuyez sur D pour 3 secondes pour régler le cadran : C pour l'heure et B pour les minutes.

N. Télécommande

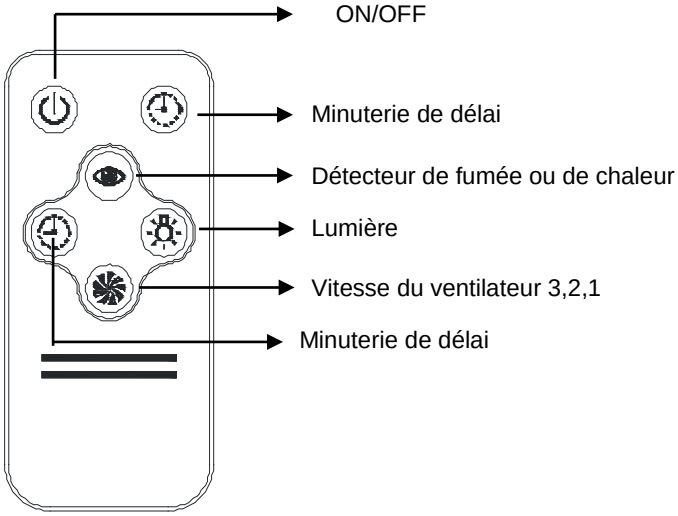

Remarque :

Détecteur de fumée ou de chaleur : appuyez brièvement 1 fois, ce bouton clignotera, après 1 minute, cessera de clignoter et la fonction sera allumée.

Lorsque le moteur ou la lampe sont allumé, appuyez sur le bouton de minuterie 1 une fois et vous pourrez régler le temps de délai.

Nettoyage et entretien

⚠ ÉTEIGNEZ ET DÉBRANCHEZ TOUJOURS EN PREMIER

SURFACES :

Lavez avec de l'eau chaude savonneuse et une éponge douce. N'utilisez jamais de détergent abrasif, de tampons à récurer, de laine d'acier ou de solvants sur aucune partie de cet appareil car cela pourrait causer des dommages irréparables.

FILTRE À GRAISSE EN ALUMINIUM :

Laver dans le lave-vaisselle ou faire tremper les panneaux dans un dégraissant pendant une heure, puis rincer et sécher avant de les réinstaller.

FILTRES À CHARBON DE BOIS

(Seulement dans le modèle à recirculation) : Le charbon de bois ne peut pas être réutilisé. Ils doit être remplacé par un filtre de même types une fois l’an ou en fonction de la fréquence d'utilisation de l'appareil.

Pour que cet appareil fonctionne efficacement, un entretien régulier est indispensable.

Les filtres obstrués limitent le flux d'air et peuvent provoquer une surchauffe du moteur.

5. Installation

Utilisez des boulons appropriés pour monter l'appareil sur une surface solide.

La distance minimale entre la surface de cuisson d'un appareil à gaz et la partie la plus basse de la hotte doit être d'au moins 65 cm (25½''). Si les recommandations d'installation pour la cuisinière à gaz spécifient une plus grande distance, celles-ci doivent être prises en considération.

L'emplacement de l'installation doit avoir des ouvertures permanentes pour la ventilation.

Les règlements concernant le rejet d'air doivent être respectés.

Il est fortement recommandé que la hotte soit installée juste au-dessus de la surface de cuisson.

Il est préférable d'installer la sortie du tuyau dans la direction du vent, autrement, l'air pourrait être repoussé vers l'intérieur.

Fixez les composants de la sortie d'échappement avec des vis. Pour assurer un bon échappement, le tuyau ne doit pas être trop plié.

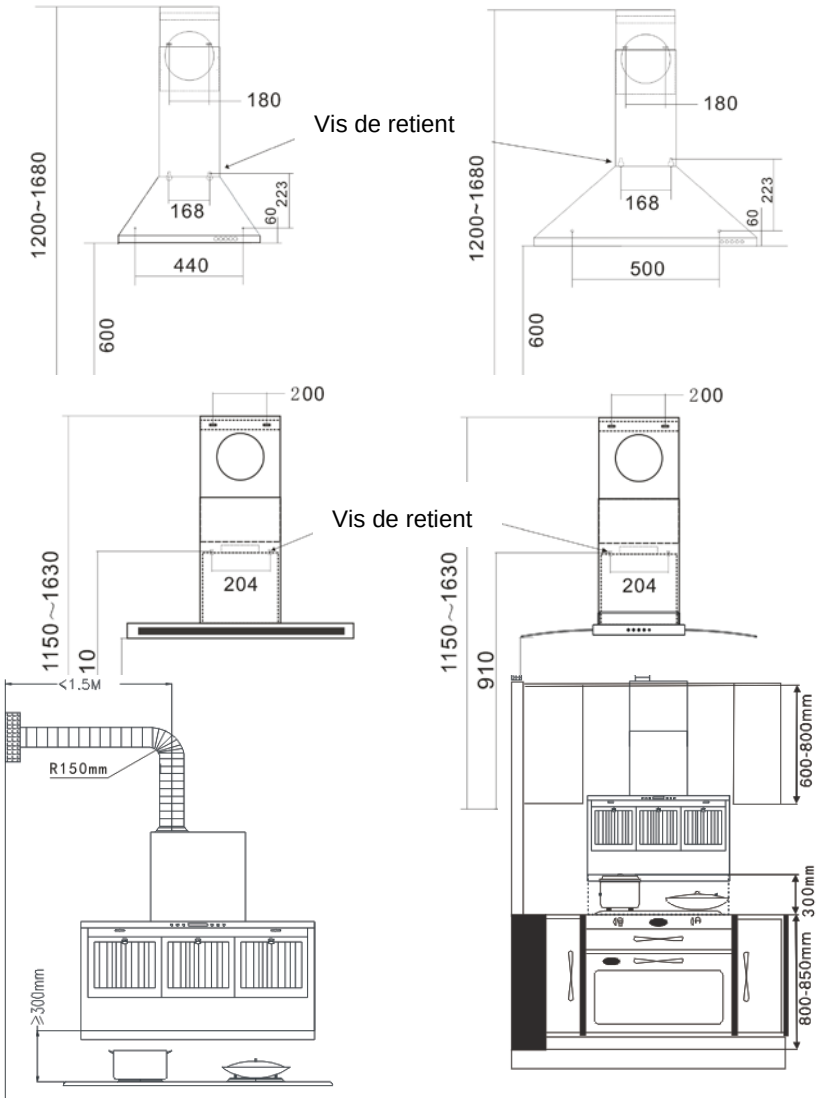

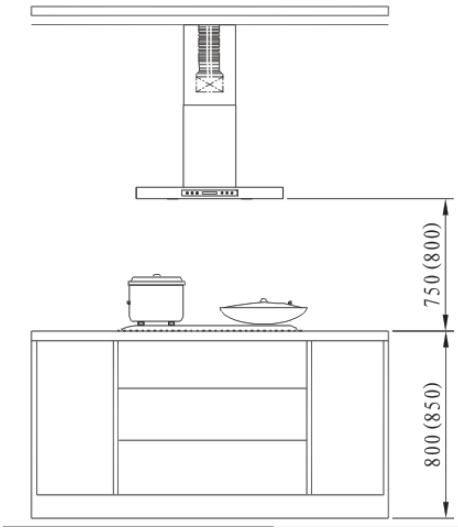

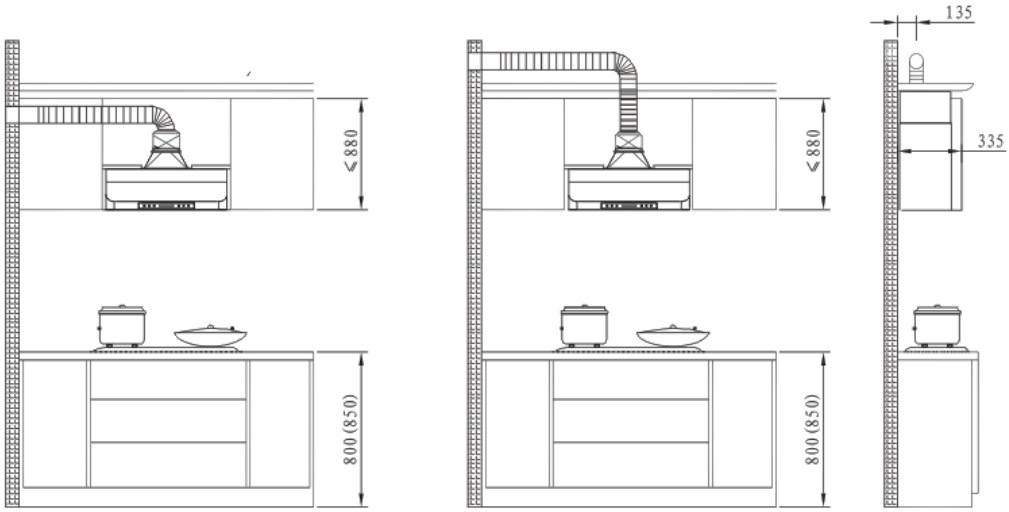

Pour modèle turriforme

- Placez la cheminée intérieure dans la cheminée supérieure. Ensuite, tirez la cheminée supérieure vers le haut. Ajuster pour atteindre la hauteur requise.

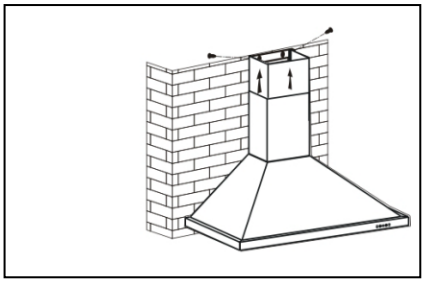

- Fixez la cheminée inférieure avec 2 vis de 4 x 8 mm (5/16’’)

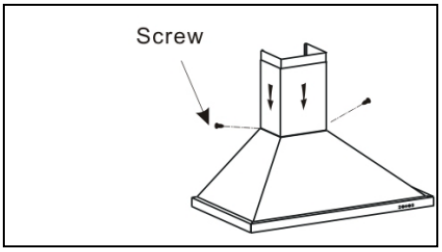

◆ Glissez la cheminée pour ajuster sa hauteur. Lorsque la hauteur souhaitée est atteinte, fixez 2 vis 4 x 8mm (5/16’’) dans les trous de la ‘Plaque I’ comme indiqué sur le dessin plus bas.

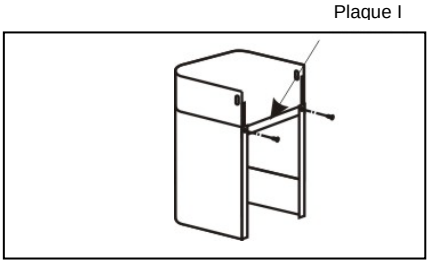

◆ Percez des trous de 2 x 8 mm (5/16’’) pour recevoir la ‘Plaque II’. Vissez et serrez celle-ci dans le mur avec 2 vis fournies.

◆ Assemblez la cheminée sur l'unité et fixez-la avec 2 vis.

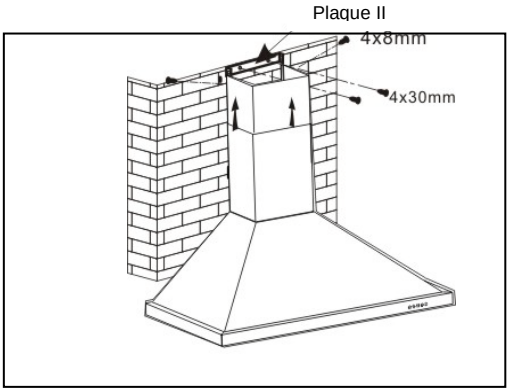

Installation (Recirculation)

Si vous n'avez pas de sortie vers l'extérieur, le tuyau d'échappement n'est pas nécessaire et l'installation est similaire à celle de la section "Installation (Ventilation extérieure)".

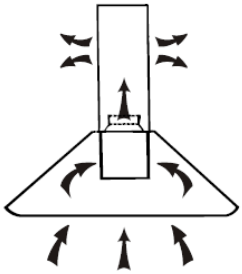

Un filtre à charbon actif peut être utilisé pour capter les odeurs.

Pour installer le filtre, le filtre à graisse doit être enlevé en premier. Appuyez sur le loquet et tirez vers le bas.

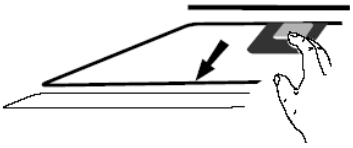

Branchez le filtre à charbon actif dans l'unité et tournez-le dans le sens des aiguilles d'une montre. Répétez la même chose de l'autre côté

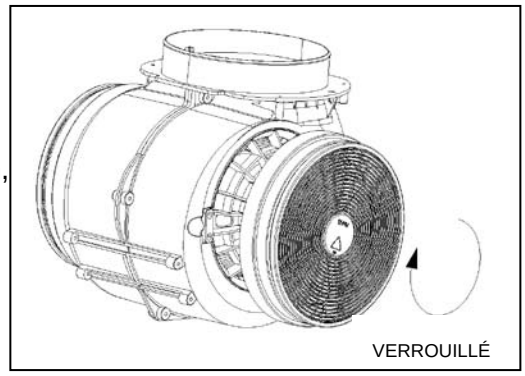

REMARQUE :

- Assurez-vous que le filtre est bien verrouillé. Sinon, il se desserrerait et causerait des dommages.
- Lorsque le filtre à charbon actif est fixé, la puissance d'aspiration sera plus faible.

INSTALLATION AU PLAFOND

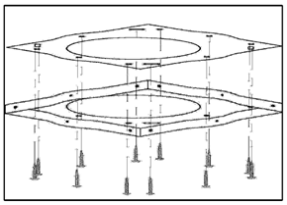	1) Positionnez la plaque de suspension sur le plafond et marquez la position des trous de vis. La plaque de suspension doit être solidement fixée au plafond, ☐ 11 x vis ST6 (40 mm) pour plafond en bois. ☐ 8 x boulons d'expansion pour plafond de gypse.
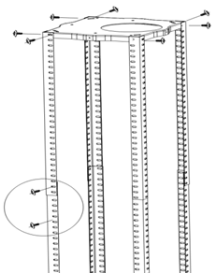	2) Fixez les profilés à la plaque de suspension, en utilisant les 8 vis M5. 3) Étendre les profilés à la hauteur repérée, puis les fixer à l'aide des vis 16 x M5 et des écrous avec rondelles métalliques. • IMPORTANT : Les barres d'angle doivent avoir un chevauchement d'AU MOINS 100 mm (4’’).

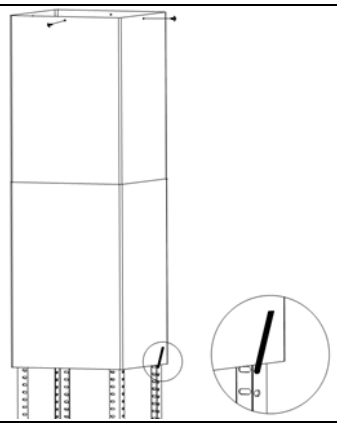	4) Si votre hotte est utilisée avec conduit, vous devez raccorder le tuyau flexible à l'adaptateur de plafond à ce stade. Fixez la section supérieure de la cheminée à la plaque de suspension en utilisant les 4 vis auto perçantes. Faites glisser la section inférieure de la cheminée sur les barres d'angle et soulevez-la jusqu'à ce qu'elle se trouve juste en dessous de la section supérieure de la cheminée.
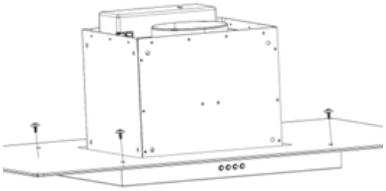	5) Si l'auvent en verre n'a pas été préassemblé en usine, il doit être fixé sur le dessus de la hotte à ce stade-ci.
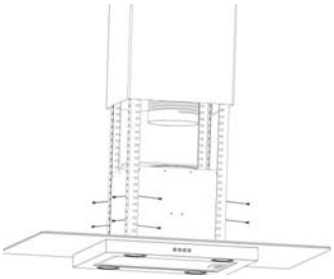	6) Soulevez la hotte sur la barre à angle, puis fixez-la à l'aide des 16 vis M5. • IMPORTANT : Cette étape du processus d'installation DOIT être complétée par deux personnes. • IMPORTANT: Les 16 vis M5 DOIVENT être bien serrées.
	7) Si vous allez utiliser la hotte avec conduit, vous devez brancher les conduits à la hotte. • La connexion électrique doit correspondre aux exigences électriques indiquées sur la plaque signalétique, qui est placée à l'intérieur de la hotte. L'appareil doit maintenant être branché à l'alimentation électrique. • Vérifiez que l'appareil fonctionne correctement en sélectionnant chaque vitesse et en allumant et éteignant les lumières. • Retirez le crochet de suspension, puis faites glisser la section inférieure de la cheminée vers le bas, jusqu'à ce qu'elle repose contre le haut de la hotte. • Utilisez un nettoyant et polisseur pour acier inoxydable sur les sections en acier inoxydable de l'appareil. • Si vous utilisez l'appareil en mode recirculation, vous devez maintenant installer le filtre à charbon. Voir la section "Montage du filtre à charbon" à la page 21.

INSTALLATION DE MONTAGE INTÉGRÉ

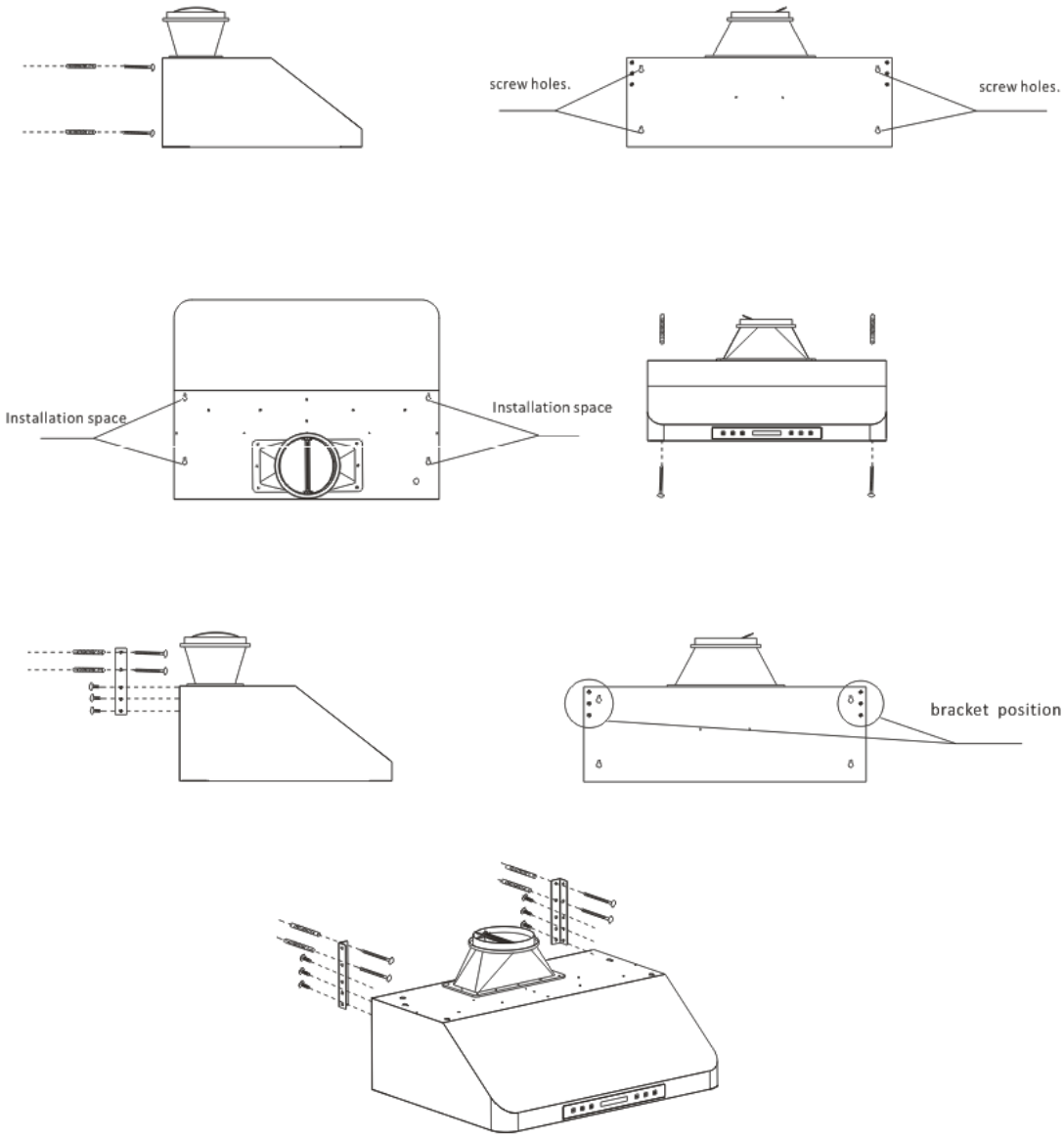

Modèle mince

Façon 1 :

- Pour l'installation sur le mur, percez 2 trous de 8 mm (5/16'') Ø à un endroit approprié en fonction des trous à l'arrière de la hotte.
- Insérer l'écrou dans les trous.
- Insérez les vis dans les écrous et serrés. Placez la hotte sur les vis de serrage

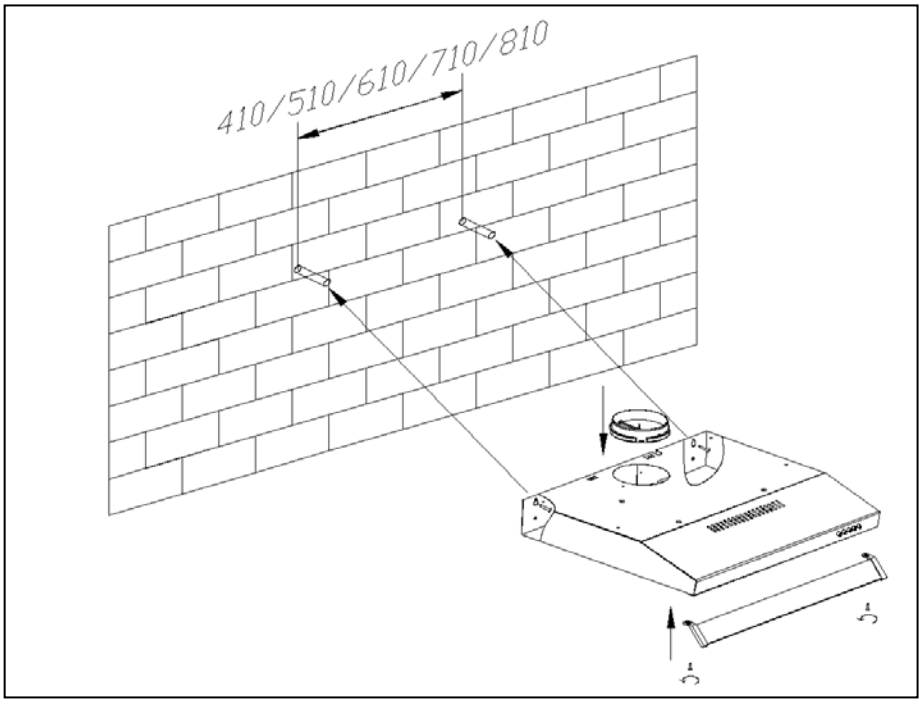

- Fixez la hotte avec des vis sécuritaires. Les deux évents de sécurité sont positionnés sur le boîtier arrière, avec un diamètre de 6 mm (¼'').
- Placez la valve unidirectionnelle sur la hotte.

Façon 2 :

- Percez 4 trous de 6 mm (¼'') de diamètre sous l'armoire.
- Placez la valve unidirectionnelle sur la hotte, puis installez la hotte au fond du placard, serrez la hotte avec les 4 vis fournies.
- Installez la plaque d'ajustement sur le bas de la hotte afin de maintenir l'écart entre le dos de la hotte et le placard.

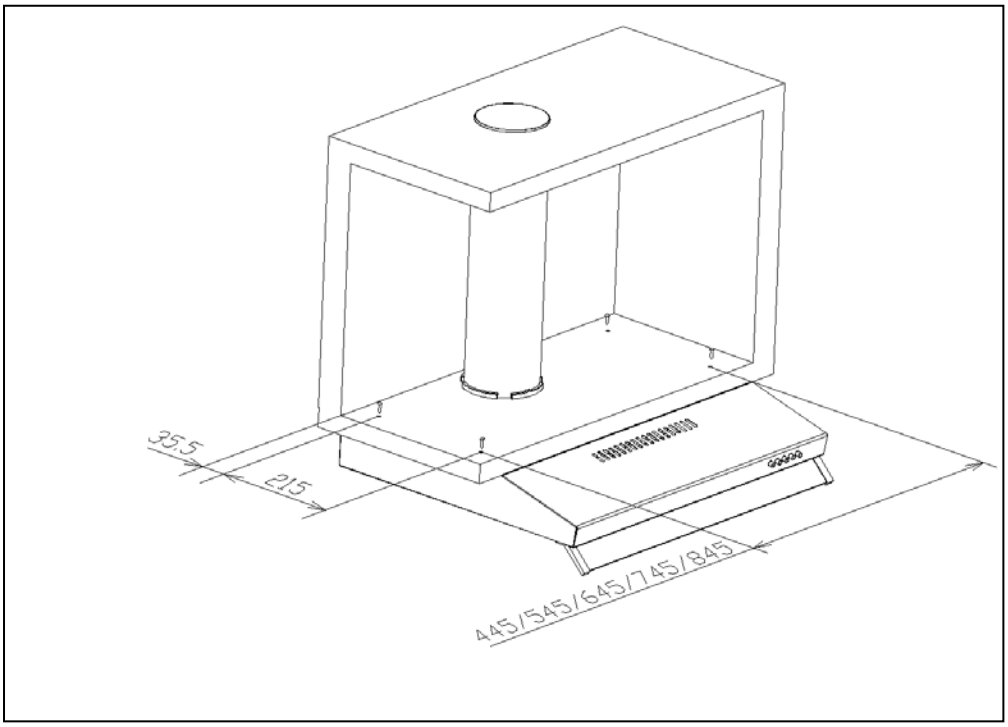

Remarques :

1. Le tuyau extensible est facultatif et n’est pas fourni.

2. Retirez le film de protection avant l'installation.

3. Il existe deux méthodes de ventilation, y compris la « ventilation horizontale » et la « ventilation verticale ». Prêtez attention à la méthode de ventilation lors de l'installation.

Ventilation verticale : (voir l'image A). Retirez le couvercle rond sur le dessus pour que l'air puisse être ventilé vers le haut.

Ventilation horizontale : (voir l'image B). Retirez le couvercle rectangulaire à l’endos pour que l'air puisse être ventilé vers l’arrière.

La sortie d'air carrée pour la ventilation horizontale n'est pas fournie.

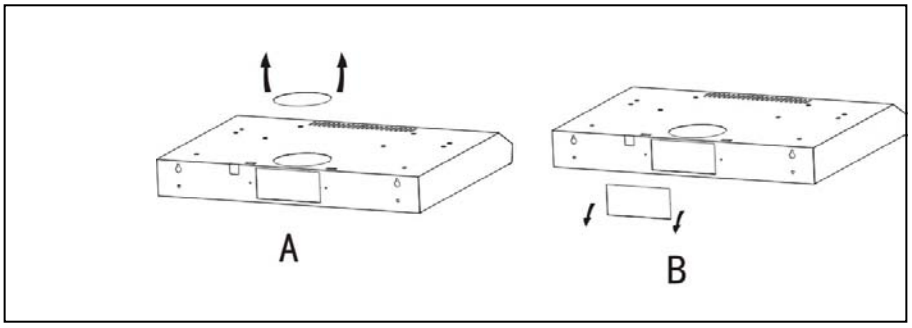

Réglage de la ventilation d'air

- Évacuation vers l'extérieure : réglez en position 'OUVERT' (Dessin A), installez la sortie, allumez la hotte, l'air sera évacué vers l'extérieure.
- Mode recirculation : (avec filtre à charbon) réglez en position 'FERMÉ' (Dessin C), installez le couvercle de sortie, allumez la hotte, puis l'air peut être évacué de la prise intérieure. (Dessin D)
- Remarque : le filtre à charbon est monté à l'arrière de la grille et doit être changé tous les trois mois.
- Attention : le filtre au charbon actif ne peut pas être lavé ou recyclé. Il devrait être changé au plus tard après 120 heures d'utilisation. Le filtre au charbon ne doit pas être exposé à la chaleur.

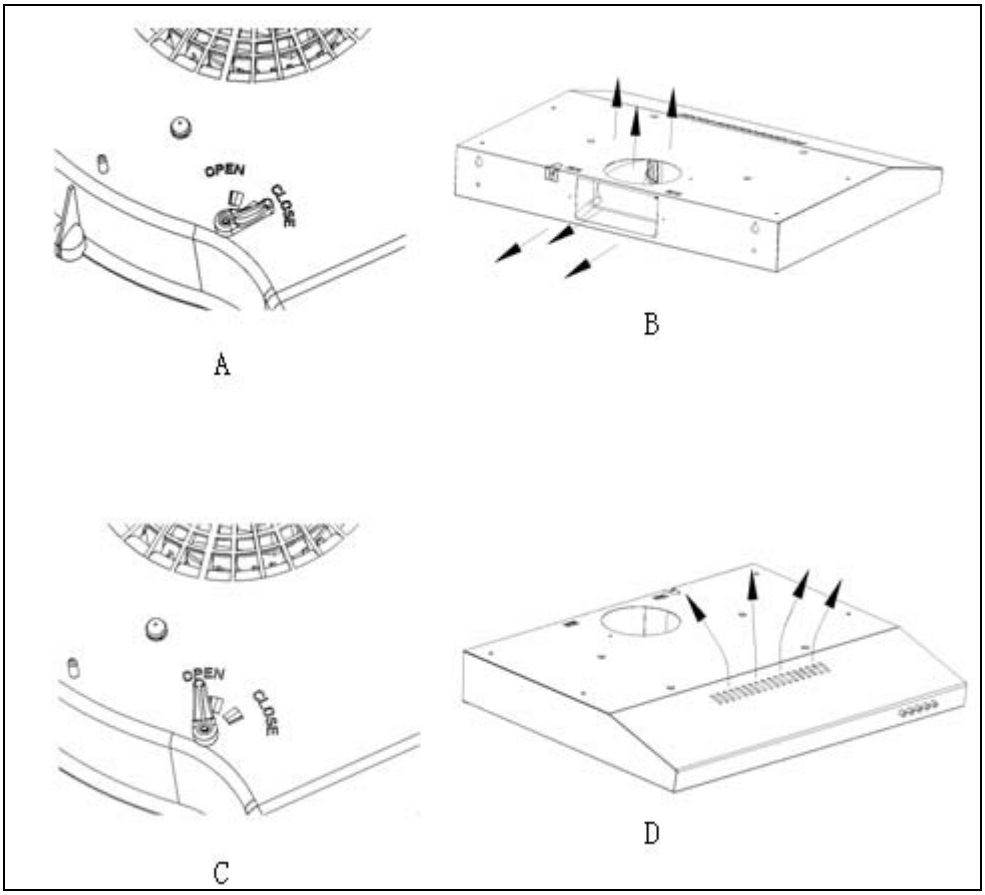

Seulement 4 éléments de cuissons peuvent être utilisés à la fois.

Chaque hotte a deux vis de fixation pour la retenir fermement en place.

POUR L'INSTALLATEUR

6. Information DE SÉCURITÉ

Raccordement à l'alimentation électrique :

Le raccordement électrique doit être fait conformément aux normes et lois locales.

Assurez-vous que l'alimentation électrique est conforme au réglage sur cet appareil, sinon, ne la branchez pas.

Le raccordement électrique de cet appareil doit être mis à la terre. En cas de doute, vérifiez auprès d'un électricien qualifié. Code couleur :

Vert et jaune = MIS À LA TERRE

Bleu = NEUTRE

Brun = FIL SOUS TENSION

Assurez-vous que le fil de raccordement est libre de toutes sources de chaleur ou d'objets tranchants.

La lampe de replacement ne doit pas dépasser 20W.

La lampe DEL ne doit pas dépasser 1.5W/7W

7. Dépannage

Symptômes	Cause possible	Action
Ne fonctionne pas	Pas d'alimentation électrique	Vérifiez que le disjoncteur principal est allumé
		Vérifiez que l'appareil est branché
Mauvaise circulation d'air	Filtre à graisse est bouché	Nettoyez le filtre et replacez-le une fois sec
	Filtre à charbon actif est bouché	Remplacez le filtre à charbon actif
Moteur fonctionne, mais pas d'air	Vanne papillon bloquée	Contactez le technicien
Moteur s'éteint après quelques minutes	Dispositif de sécurité de haute température activé	La cuisine n'est pas suffisamment ventilée
	La hotte est installée trop près de la surface de la cuisinière	La hotte doit être à au moins 65 cm (25½'') de la surface de la cuisinière
Fortes odeurs de cuisson	Filtre au charbon actif pas installé	Les filtres à charbon doivent être installés en mode de recirculation
L'huile dégoute sur la cuisinière	Gobelet de récupération d'huile manquant ou non installé	Retirez le filtre à graisse et remplacez le gobelet
	Filtre de graisse en aluminium saturé	Lavez le filtre à graisse
Bruit de ronronnement	Objet étranger en contact avec la pale de ventilateur	Contactez le technicien

8.

Caution: The user is cautioned that changes or modifications not expressly approved by the party responsible for compliance could void the user's authority to operate the equipment.

This device complies with Part 15 of the FCC Rules. Operation is subject to the following two conditions: (1) this device may not cause harmful interference, and (2) this device must accept any interference received, including interference that may cause undesired operation.

NOTE: This equipment has been tested and found to comply with the limits for a Class B digital device, pursuant to Part 15 of the FCC Rules. These limits are designed to provide reasonable protection against harmful interference in a residential installation. This equipment generates, uses and can radiate radio frequency energy and, if not installed and used in accordance with the instructions, may cause harmful interference to radio communications. However, there is no guarantee that interference will not occur in a particular installation.

If this equipment does cause harmful interference to radio or television reception, which can be determined by turning the equipment off and on, the user is encouraged to try to correct the interference by one or more of the following measures:

-- Reorient or relocate the receiving antenna.

-- Increase the separation between the equipment and receiver.

-- Connect the equipment into an outlet on a circuit different from that to which the receiver is connected.

-- Consult the dealer or an experienced radio/TV technician for help.

FCC Radiation Exposure Statement

This equipment complies with FCC radiation exposure limits set forth for an uncontrolled environment. This transmitter must not be co-located or operating in conjunction with any other antenna or transmitter.