parabrisas delantero y trasero se agrietará en la superficie, pero no se romperá cuando lo golpee el martillo.

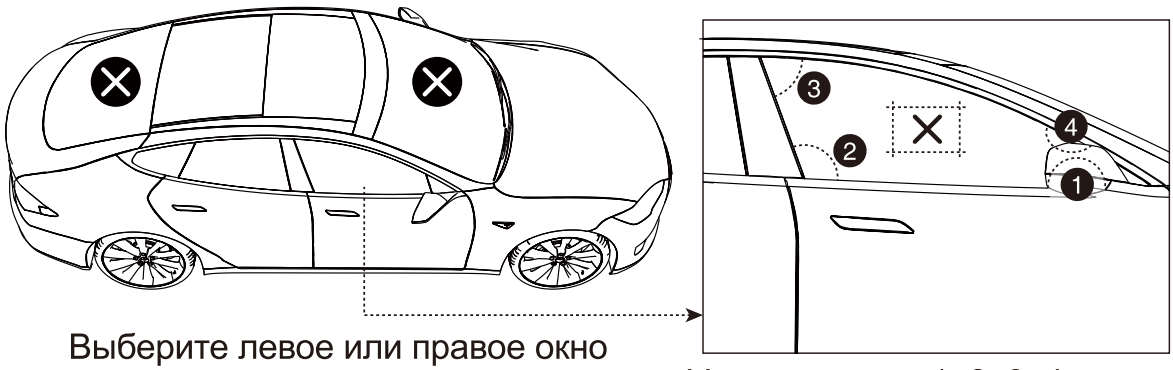

Выберите левое или правое окно

Ударьте в угол 1, 2, 3, 4 стекла

Saltar Arrancar un Vehículo

Al ser propietario de un Jump Starter, tiene todo lo que necesita para arrancar un vehículo, ¡no necesita esperar ayuda, Jstar 4 al rescate! Sabemos que está emocionado, pero antes de saltar su vehículo, asegúrese de tomar algunas medidas de precaución:

• Lea primero el manual del propietario de su vehículo, ya que el fabricante puede tener pasos y precauciones específicos relacionados con su vehículo.

• Asegúrese de apagar todos los dispositivos electrónicos en su automóvil (radio, luces, etc.) antes de arrancar.

• Asegúrese de estar en un área seca y bien ventilada. Nunca arranque un vehículo en un área cerrada.

• Elimine la humedad de su unidad Jstar 4, sus accesorios y la batería de su vehículo. Nunca intente arrancar un vehículo cuando haya humedad presente.

• Compruebe que los terminales de la batería del vehículo estén limpios para garantizar la mejor conductividad.

• Identifique adecuadamente los terminales positivo (+, rojo) y negativo (-, negro) de la batería del vehículo antes de conectar las abrazaderas.

• Cuando use las pinzas, no permita que los dientes metálicos de la pinza negra toquen los dientes metálicos de la pinza roja.

• Cuando use las abrazaderas, NO conecte la abrazadera ROJA al terminal negativo (-) de la batería del vehículo, ni la abrazadera NEGRA al terminal positivo (+) de la batería del vehículo.
• Al conectar abrazaderas inteligentes a los terminales de la batería, asegúrese de que los dientes de cobre en cada lado de la abrazadera hagan buen contacto con el terminal. Cuanto mejor sea la conexión, más fácil será arrancar su vehículo.
NOTA: Al ajustar las abrazaderas, asegúrese de desconectar primero su Jump Starter. Esto evitará la aparición de chispas menores.

Cómo poner en marcha tu auto

Paso 1: Inserte el enchufe de las abrazaderas de la batería completamente en el arrancador auxiliar. La pantalla LED de la abrazadera inteligente muestra [- - -] . De lo contrario, consulte la siguiente tabla de estado de las pinzas inteligentes.

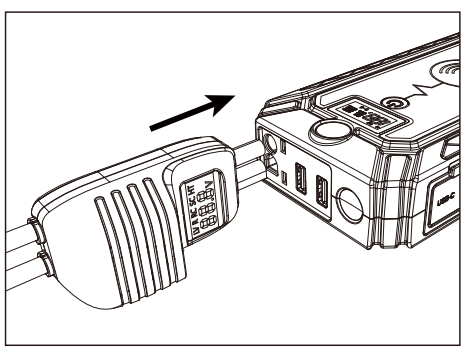

Paso 2: Conecte la pinza roja al electrodo positivo (+) de la batería del automóvil y la pinza negra al negativo (-). La pantalla LED de la pinza inteligente muestra el voltaje [13.0 V] . Normalmente, el voltaje está entre 10 V y 16,8 V, luego puede continuar con el siguiente paso.

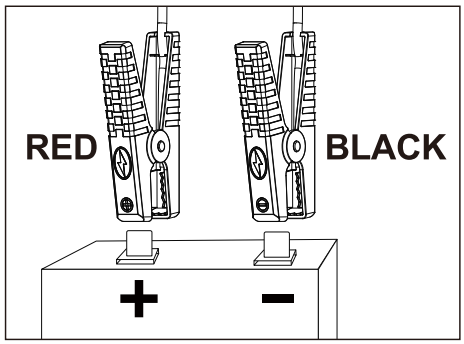

Paso 3: enciende el vehículo.

Si el motor no arranca en el primer intento, desconéctelo de la batería del automóvil y espere al menos 60 segundos antes de volver a conectarlo.

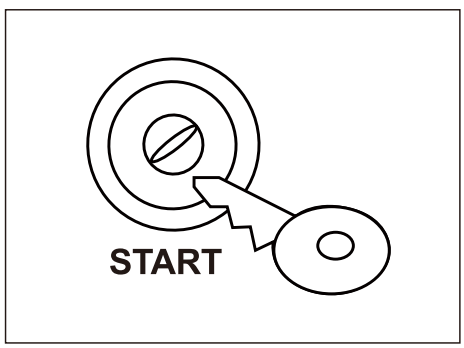

Paso 4: Cuando se enciende el vehículo, retire la abrazadera de la batería de la batería del automóvil y el arrancador en 30 segundos.

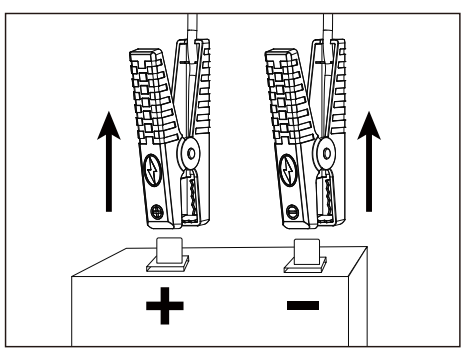

Descripción de la pantalla LED Smart Clamp

Estado	Descripción	Espectáculo de pantalla LED	Zumbador
Colocarse	Normal.		
Detección de Voltaje de Vatería	Normal. (Cuando la pinza inteligente está conectada a la batería del automóvil, muestra el voltaje actual de la batería del automóvil)	13.0 V	
Uso Demasiado Restringido	Use el Jump Stater demasiadas veces en poco tiempo, desconéctelo y úselo más tarde.	- - -	
Mal Funciona-miento de la Conexión	Vuelva a conectar la abrazadera al arrancador. Mantenga el intervalo durante más de 60 segundos para un arranque continuo.	- - -	Pitidos largos
Sobre Voltaje	El voltaje de la batería del arrancador auxiliar es demasiado alto, no lo use. El voltaje de la batería de su automóvil puede ser de 24 V.	888	Pitidos largos
Baja Tensión	El voltaje de la batería del arrancador auxiliar es demasiado bajo, no lo use. Vuelva a intentarlo después de que esté completamente cargado. Cuando el voltaje de la batería es inferior a 14 V, se activará la alarma.	LV 13.0 V	Suena una vez por segundo

Sobrecalentar	La temperatura del arrancador auxiliar es demasiado alta, no la use.	HT - - -	Suena una vez por segundo
Carga Inversa	La batería del automóvil está cargando el arrancador auxiliar, desconéctelo. Vuelva a intentarlo después de enfriarse.	RC - - -	Suena una vez por segundo
Cortocircuito	La abrazadera roja y la abrazadera negra están unidas, desconéctelas.	R SC - - -	Suena una vez por segundo
Polaridad Inversa	Las abrazaderas rojas / negras están conectadas a la inversa a los polos positivo / negativo de la batería del automóvil, vuelva a conectar.	R SC - - -	Suena una vez por segundo

Use abrazaderas inteligentes para detectar el voltaje en tiempo real de la batería del automóvil

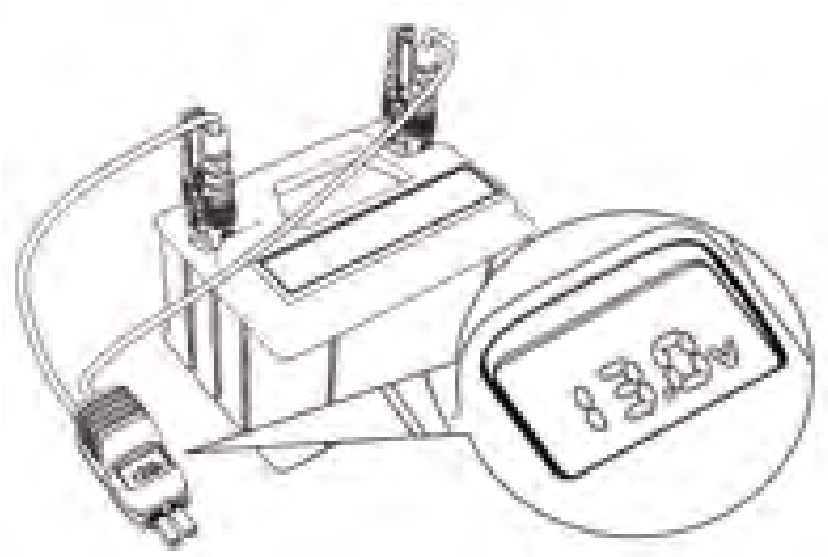

Conecte la pinza roja al electrodo positivo (+) de la batería del automóvil y la pinza negra al negativo (-), y no es necesario conectarlos al arrancador auxiliar. Las abrazaderas inteligentes pueden detectar el voltaje en tiempo real de la batería de su automóvil en cualquier lugar.

La descripción de la pantalla LED Smart Clamp al detectar el voltaje

Rango de voltaje	Estado de la batería del coche
>12V	Normal
9-12V	Débil
3-9V	Malo
<3V / No se muestra voltaje	Muerto (dañado)

Informacion de Seguridad Importante

ADVERTENCIA: Lea todas las instrucciones y advertencias antes de usar este producto. El uso incorrecto de este producto puede provocar daños en el producto, exceso de calor, humos tóxicos, fuego o explosión, de los cuales la Corporación no es responsable.

• Siempre lea todas las instrucciones cuidadosamente antes de usar su Jump Starter.

• No sumerja su Jump Starter en agua, ni lo exponga a la lluvia o la humedad.

• Nunca abra o desarme su Jump Starter, ya que anulará su garantía.

• No exponga su Jump Starter al fuego, calor intenso o líquidos inflamables.

• Cargue el producto solo a temperaturas entre -20 ℃ ~ + 75 ℃.

• Mantener alejado y fuera del alcance de los niños.

• No inserte objetos extraños en NINGUNA entrada o salida.

• No permita que los dientes metálicos de la pinza roja toquen los dientes metálicos de la pinza negra cuando esté conectado a su Jump Starter.

• No conecte la pinza negra al terminal positivo (+) de la batería del vehículo cuando esté conectado a su Jump Starter. No conecte la pinza roja al terminal negativo (-) de la batería del vehículo cuando esté conectado a su Jump Starter.

• No abra su Jump Starter para reemplazar la batería interna. No hay piezas reemplazables por el usuario dentro de su Jump Starter.

• Siempre desconecte los cables de arranque rápido de su Jump Starter después de usarlos y almacene por separado.

• Para proteger esta unidad, asegúrese de que la capacidad de la batería del arrancador de salto sea superior al 75% antes de arrancar su automóvil.

• Compruebe la potencia del producto al menos cada tres meses y cárguelo a tiempo.

Комплект поставки

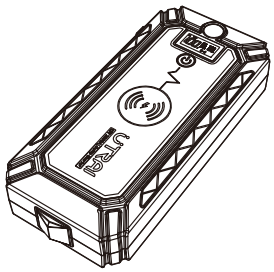

Пусковое устройство

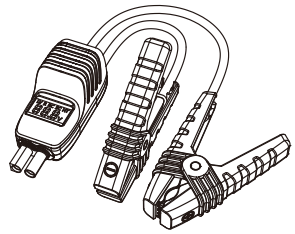

Умные зажимы

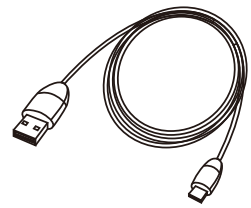

Type-C-кабель

Сумка для хранения

Руководство пользователя

Расположение элементо

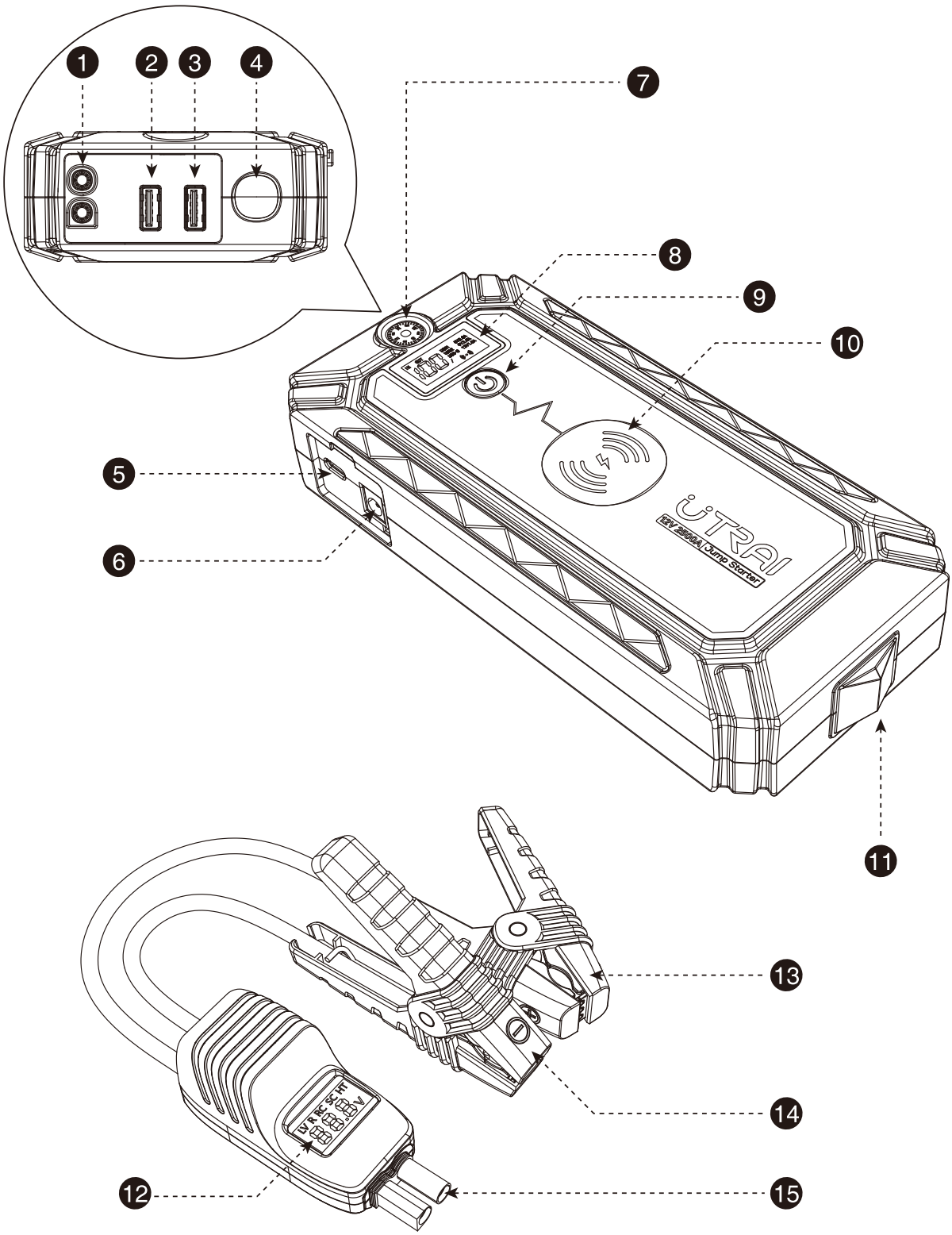

	Функция	Операция
1	Выходной порт EC5	Вставьте умный зажим в порт стартера.
2	Выходной порт USB 1	Зарядите свой телефон, планшет, камеру и т. Д.
3	Выходной порт USB 2	Зарядите свой телефон, планшет, камеру и т. Д.
4	Светодиодный фонарик	Нормальный, SOS, Стробоскоп и ВЫКЛ.
5	Порт ввода / вывода Type-C	Зарядите стартер или другие устройства.
6	Выходной порт постоянного тока	Заряжайте свои устройства.
7	Компас	Направление.
8	ЖК-экран	Показать состояние батареи стартера.
9	Кнопка питания	• Нажмите кнопку, чтобы отобразить оставшуюся емкость. • Нажмите кнопку перед зарядкой других устройств. • Нажмите и удерживайте кнопку, чтобы включить / выключить фонарик. • Когда фонарик включится, нажмите кнопку, чтобы изменить режим светодиодного фонарика.
10	Беспроводная зарядная панель	Заряжайте свои устройства, поддерживающие беспроводную зарядку.
11	Молоток безопасности	Незаменимый инструмент безопасности, Стеклопакет автомобиля.
12	Светодиодный экран	Показать рабочее состояние пускового устройства.
13	Красный зажим	Подключите к плюсовой клемме автомобильного аккумулятора.
14	Черный зажим	Подключите к отрицательной клемме автомобильного аккумулятора.
15	Штекер зажимов	Полностью вставьте вилку в пусковое устройство.

Характеристик

Срок службы аккумуляторов	≥1000 раз
Пиковый ток	2500A
Автомобильное выходное напряжение устройства	12В
Порт ввода / вывода Type-C	5В/3А
Выходное напряжение USB1(QC3.0)	5В/3А, 9В/2А, 12В/1.5А
Выходное напряжение USB2	5В/2.1А
Выход постоянного тока	12В-16В/10А
Беспроводная зарядка	10W
Диапазон бензиновых двигателей	До 8.0 л.
Диапазон дизельных двигателей	до 7.0 л.
Рабочая температура	-20℃~+75℃
Время зарядки: (через порт Type-C)	6-7 часа（5В/2А）
Размер устройства (Д x Ш x В)	200mm * 92mm * 37mm

Руководство по эксплуатации

Зарядка устройства

• В домашних условиях:

1. Подключите USB-кабель к компьютеру или любому USB-адаптеру 2А (не входит в комплект).
2. Подключите к устройству через порт Type-C.

• В автомобиле:

1. Вставьте автомобильный адаптер (не входит в комплект) в гнездо прикуривателя.
2. Подключите к устройству через порт Type-C.

ПРИМЕЧАНИЕ: Рекомендуется перезаряжать устройство каждые 3-4

месяца для сохранения эффективности и продления срока службы внутренних аккумуляторов, даже если устройство не использовалось.

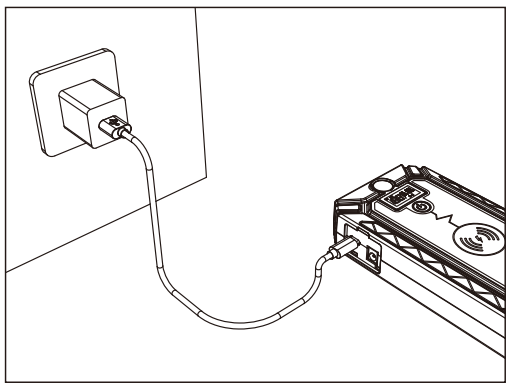

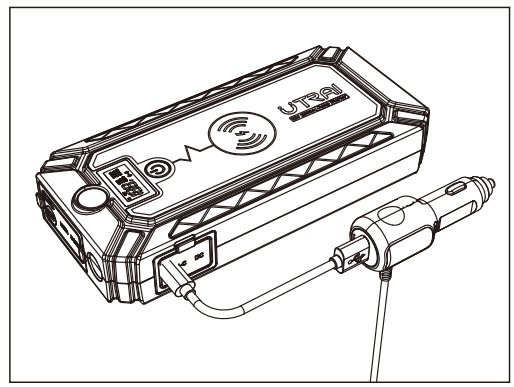

• Как на ЖК-дисплее отображается:

1. При зарядке пускового устройства загорается символ «IN» и мигает единичная цифра процента мощности. Он перестанет мигать после полной зарядки, а ЖК-дисплей автоматически выключится через 10 секунд.

2. Если зарядное устройство отключено во время зарядки, ЖК-дисплей немедленно погаснет.

Зарядка смартфонов или любых других устройств

Ваш стартер имеет 2 порта USB и 1 Type-C для зарядки, расположенных сбоку от устройства:

• Подключите кабель USB/Type-C к выходным портам USB/Type-C на устройстве.

• Подключите его к телефону, планшету или другому устройству, которое
необходимо зарядить. Вы можете заряжать 3 устройства одновременно.

• Включите устройство для начала процесса зарядки.

Беспроводная зарядка

1. Нажмите кнопку питания, чтобы активировать стартер, ((•)) будет мигать.

2. поместите мобильное устройство лицевой стороной вверх на площадку для беспроводной зарядки, медленно перемещайте мобильное устройство, пока на ЖК-дисплее не отобразится ((•)) .

• Как отображается ЖК-дисплей при зарядке устройств:

1. На дисплее LCD отображается текущий процент мощности и символ «OUT».

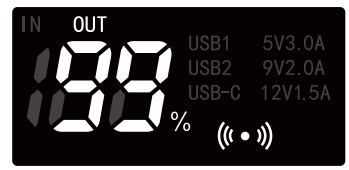

2. Когда порт USB1 работает, на соответствующих дисплеях будут отображаться «USB1» и «5V 3.0A» / «9V 2.0A» / «12V 1.5A» .

3. Когда порт USB2 работает, на соответствующем дисплее отображается «USB2».

4. Когда порт Type-C работает, на соответствующем дисплее отображается «USB-C».

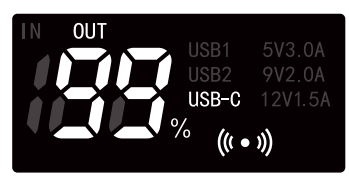

5. Число начинает мигать, когда мощность ниже 5%, и автоматически отключается, если мощность истощается.
6. когда нет нагрузки, ЖК-экран выключится через 30 секунд и перейдет в спящий режим.

Фонарик

1. Нажмите и удерживайте кнопку питания в течение 3 секунд, чтобы включить / выключить фонарик.
2. В режиме фонарика нажмите кнопку питания, чтобы переключиться из 4 режимов (нормальный, SOS, стробоскоп, выкл.).

Молоток безопасности

Это важный инструмент безопасности, который поможет вам выбраться из машины.

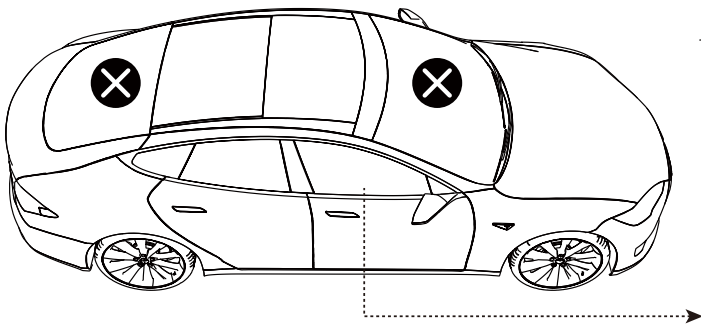

Выберите левое или правое окно

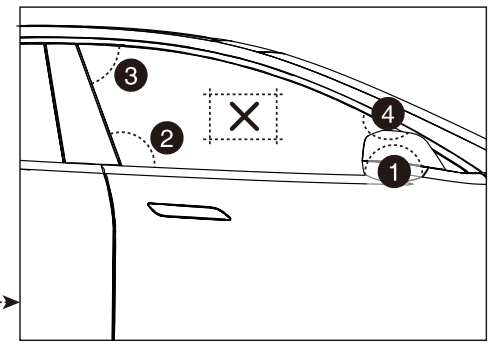

Ударьте в угол 1, 2, 3, 4 стекла

Запуск автомобиля

Владея устройством Jump Starter, у вас есть всё, что нужно для запуска автомобиля. Не нужно ждать помощи, Jstar 4 поможет! Прежде чем заводить автомобиль, обязательно предпримите следующие меры предосторожности.

• Обязательно, прежде чем завести автомобиль, выключите всю электронику в автомобиле (радио, фонари и т.д.).

• Убедитесь, что вы находитесь в сухом, хорошо проветриваемом помещении. Никогда не заводите автомобиль в закрытом помещении.

• Удалите влагу с устройства Jstar 4, аксессуаров и аккумулятора вашего автомобиля. Никогда не пытайтесь заводить автомобиль при наличии влаги.

• Убедитесь, что клеммы аккумулятора автомобиля чистые, для обеспечения лучшей проводимости.

• Правильно определите положительную (+, красная) и отрицательную (-, чёрная) клеммы аккумулятора автомобиля перед подключением зажимов.

• При использовании, не допускайте соприкосновения металлических зубьев чёрного и красного зажимов.

• НЕ ПОДКЛЮЧАЙТЕ КРАСНЫЙ зажим к отрицательной (-) клемме или ЧЁРНЫЙ зажим к положительной (+) клемме аккумулятора

автомобиля.

• При подключении зажимов к аккумулятору убедитесь, что медные зубья зажимов с каждой стороны хорошо соприкасаются с клеммами. Чем лучше контакт, тем легче будет завести автомобиль.

ПРИМЕЧАНИЕ: При регулировке зажимов сначала обязательно отключите устройство. Это предотвратит возникновение случайных искр.

Как запустить свой автомобиль

Шаг 1: Полностью вставьте штекер зажимов аккумулятора в стартер. На светодиодном дисплее интеллектуального зажима отображается [- -] . В противном случае, пожалуйста, проверьте следующую таблицу состояния интеллектуальных зажимов.

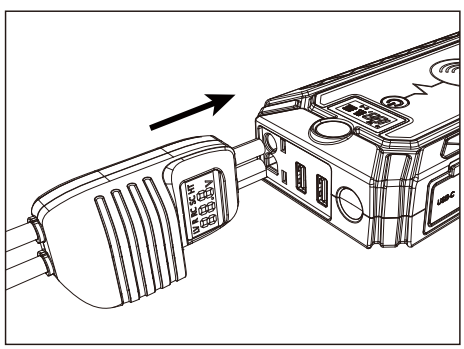

Шаг 2: Подключите красный зажим к положительному электроду (+) автомобильного аккумулятора, а черный зажим к отрицательному (-). Светодиодный дисплей умного зажима показывает напряжение аккумулятора автомобиля [13.0v] .Обычно напряжение составляет от 10В до 16,8В, затем вы можете перейти к следующему шагу.

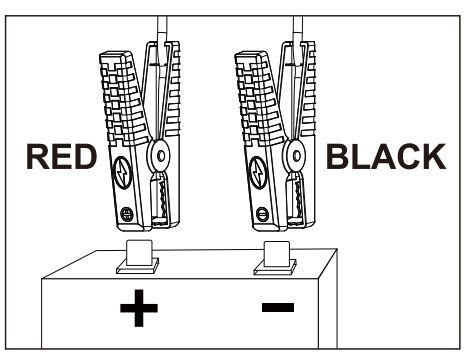

Шаг 3: Запуск двигатель автомобиля.

Если двигатель не запускается с первой попытки, отсоедините устройство от автомобильного аккумулятора и подождите не менее 30 секунд перед повторным подключением.

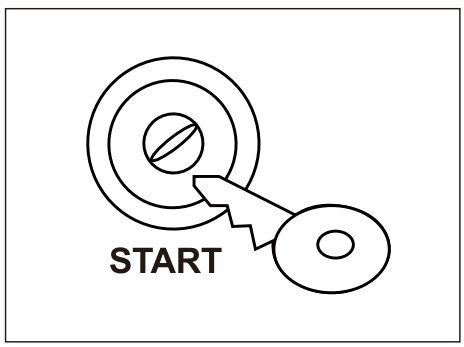

Шаг 4: После запуска двигателя автомобиля, снимите зажимы с автомобильного аккумулятора и отсоедините от устройства в течение 30 секунд.

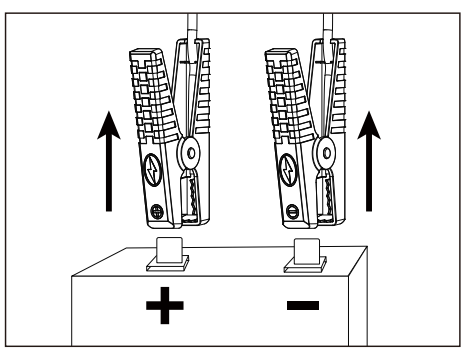

Описание смарт-Clamp LED дисплей

положение дел	Описание	Светодиодн-ый дисплей	Зуммер
Ожидание	Нормальный.	[ ]	
Обнаружение напряжения батареи	Нормальный. (Когда умный зажим подключен к автомобильному аккумулятору, он показывает текущее напряжение автомобильного аккумулятора)	13.0v	
Чрезмерно ограниченное использование	Используйте стартер слишком много раз за короткое время, отключите и используйте его позже.	- - -	
Неисправность подключения	Подсоедините зажим к пусковому устройству.	- - -	Гудит долго
Перенапря-жение	Напряжение аккумуляторной батареи стартера слишком высокое, пожалуйста, не используйте ее. Для непрерывного старта от рывка выдерживайте интервал более 60 секунд. Напряжение автомобильного аккумулятора может составлять 24 В. Повторите попытку после полной зарядки. Когда напряжение батареи ниже 14 В, он подаст сигнал тревоги.	888	Гудит долго

Низкое напряжение	Напряжение аккумуляторной батареи стартера слишком низкое, пожалуйста, не используйте ее.	LV 13.0 V	Звуковой сигнал раз в секунду
Перегрев	Температура пускового устройства слишком высока, пожалуйста, не используйте его. Повторите попытку после остывания.	HT - - -	Звуковой сигнал раз в секунду
Обратная зарядка	Автомобильный аккумулятор заряжает стартер, отключите его.	RC - - -	Звуковой сигнал раз в секунду
Короткое замыкание	Красный зажим и черный зажим соединены вместе, затем отсоедините их.	R SC - - -	Звуковой сигнал раз в секунду
Обратная полярность	Красный / черный зажимы обратно подключены к положительному / отрицательному полюсу автомобильного аккумулятора, пожалуйста, подключите его снова.	R SC - - -	Звуковой сигнал раз в секунду

Используйте умные зажимы для определения напряжения автомобильного аккумулятора в реальном времен.

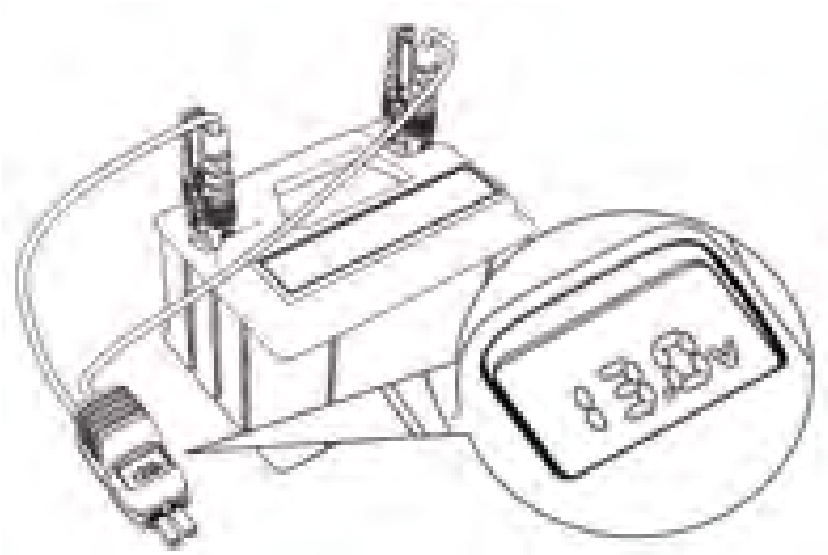

Подключите красный зажим к положительному электроду (+) автомобильного аккумулятора, а черный зажим к отрицательному (-), и нет необходимости подключать их к пусковому устройству. Умные зажимы могут определять напряжение автомобильного аккумулятора в реальном времени в любом месте.

Описание светодиодного дисплея Smart Clamp при обнаружении напряжения

Диапазон напряжения	Состояние аккумулятора автомобиля
>12В	Нормальный
9-12В	Слабый
3-9В	Плохой
<3В / Напряжение не отображается	Мертвые (поврежденные)

Важная информация о безопасности

ПРЕДУПРЕЖДЕНИЕ: Прочтите все инструкции и предупреждения перед использованием этого продукта.
Неправильное использование может привести к повреждению продукта, перегреву, токсичным испарениям, пожару или взрыву, ответственность за которые компания не несёт.

• Внимательно прочтите все инструкции перед использованием устройства.
• Не опускайте устройство в воду и не подвергайте его воздействию дождя или влаги.
• Никогда не открывайте и не разбирайте устройство, в противном случае
это приведёт к аннулированию гарантии.
• Не подвергайте устройство воздействию огня, высоких температур или легковоспламеняющихся жидкостей.
• Заряжайте продукт только при температуре в интервале -20°C ~ +75°C
• Хранить в недоступном для детей месте.
• Не вставляйте посторонние предметы в ЛЮБЫЕ входы или выходы.
• Не допускайте соприкосновения металлических зубьев красного и чёрного зажимов подключённых к устройству.
• Не подключайте чёрный зажим к положительной (+) клемме и красный зажим к отрицательной (-) клемме аккумулятора автомобиля будучи подключенными к устройству.
• Не открывайте устройство для замены внутренних аккумуляторов. Внутри него нет заменяемых пользователем деталей.
• После использования всегда отсоединяйте кабели от устройства кабели для запуска и храните отдельно.
• Для защиты этого устройства, перед запуском автомобиля, убедитесь, что оно заряжено более чем на 75%.
• Проверяйте остаток заряда устройства не реже одного раза в три месяца и своевременно заряжайте.

FCC Caution:

This device complies with part 15 of the FCC Rules. Operation is subject to the following two conditions: (1) this device may not cause harmful interference, and (2) this device must accept any interference received, including interference that may cause undesired operation.

Any changes or modifications not expressly approved by the party responsible for compliance could void the user's authority to operate the equipment.

NOTE: This equipment has been tested and found to comply with the limits for a Class B digital device, pursuant to Part 15 of the FCC Rules. These limits are designed to provide reasonable protection against harmful interference in a residential installation. This equipment generates, uses and can radiate radio frequency energy and, if not installed and used in accordance with the instructions, may cause harmful interference to radio communications. However, there is no guarantee that interference will not occur in a particular installation.

If this equipment does cause harmful interference to radio or television reception,which can be determined by turning the equipment off and on, the user is encouraged to try to correct the interference by one or more of the following measures:

-Reorient or relocate the receiving antenna.

-Increase the separation between the equipment and receiver.

- Connect the equipment into an outlet on a circuit different from that to which the receiver is connected.

- Consult the dealer or an experienced radio/TV technician for help.

FCC Radiation Exposure Statement

The device has been evaluated to meet general RF exposure requirement.

CUSTOMER SUPPORT

If you meet any questions, please feel free to contact us by email anytime, we will try our best to help you as soon as possible.

✉ Contact Us By Email

US Marketplace: **support.us@utrai.com**

UK Marketplace: **support.uk@utrai.com**

DE Marketplace: **support.de@utrai.com**

FR Marketplace: **support.fr@utrai.com**

IT Marketplace: **support.it@utrai.com**

ES Marketplace: **support.es@utrai.com**

JP Marketplace: **support.jp@utrai.com**

Find News, Deals, Events, Videos on our official website and social medias. You can also download Electronic User Manual on our official website!

Official Website
www.utrai.com

Facebook
@utraicompany

Youtube
UTRAI Company