承认书项目表

NO.	内容 （Contents）	页数 （Number of Page）	页码 （Page Code）
1	承认书封面（Spec Cover）	1	1
2	承认书项目表（Spec Item ）	1	2
3	工程成品图（Drawing）	1	3
4	电性测试报告（Test Reports ）	1	4
5	S 参数测试 （S Parameter ）	3	5-7
6	增益测试（Gain Test ）	1	8
7			
8			
9			
10	-	-	-
11	-	-	-
12	-	-	-

SIGN	DATE	DESCRIPTION	APPROVER
B			
C			
D			

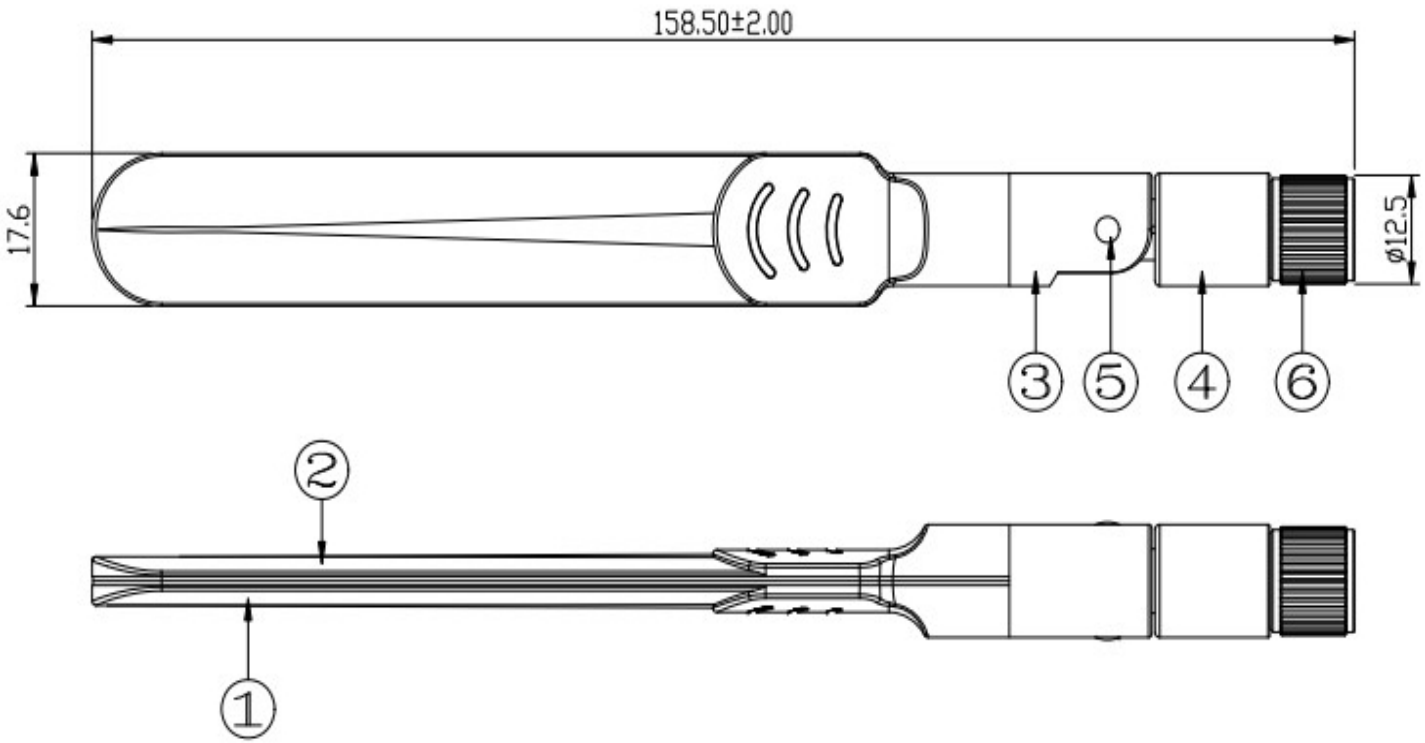

注意:

1. 带" * "为重要尺寸
2. 无标注公差请参考公差详情

No.	Part Number	Description	Material	Finish	Q'ty
6	SMA414-ZC8MRANT	SMA	Zn Alloy	Eletrodeposition	1
5	R-AN03-514CZ	Hinge Pin	PA+ABS	Black/White	1
4	R-AN03-T01	Body2	PA+ABS	Black/White	1
3	R-AN03-T02	Body1	PA+ABS	Black/White	1
2	R-AN7401-02A	Top Cover	ABS	Black/White	1
1	R-AN7401-01A	Bottom Cover	ABS	Black/White	1

东莞市创捷电子有限公司

TITLE:LTE 4G 4dBi Antenna

PART NO.: AN2451-7409RS

DWG NAME: AN2451-7409RS.dwg

APPROVED BY	CHECKED BY	DESIDNED BY	
jeff 2011-06-17	leon 2011-06-17	YD 2011-06-17	UNITS: mm SCALE: 1/1 REVISION: A

Tolerance

.00

.2

电性测试报告

Test Reports

Sample Photo	
A. Electrical Characteristics	
Frequency	600 ~ 2700 MHz
S.W.R.	<= 2.0 @ 700 ~ 2700 MHz
Antenna Gain/type:	4.0 dBi/Rubber rod folding antenna
Polarization	Linear
Impedance	50 Ohm
B. Material & Mechanical Characteristics	
Material of Radiator	PCB
Material of Plastic	Body: TPE Hinge: PA+ABS Holder: PA + ABS
Cable Type	RG-178
Connector Type	SMA Male Reverse
Connector Pull Test	>= 5 Kg
Connector Torque Test	200 ~ 500 g.cm
C. Environmental	
Operation Temperature	- 40 ˚C ~ + 65 ˚C
Storage Temperature	- 40 ˚C ~ + 80 ˚C

ADD：东莞市虎门镇大宁麒麟东路6号 Tel:15818375487

S 参数测试

S Parameter Test

Agilent E5071C	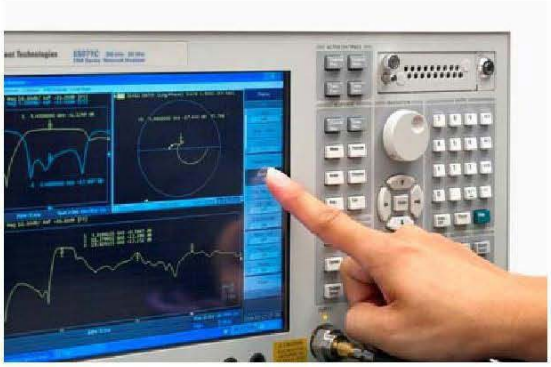

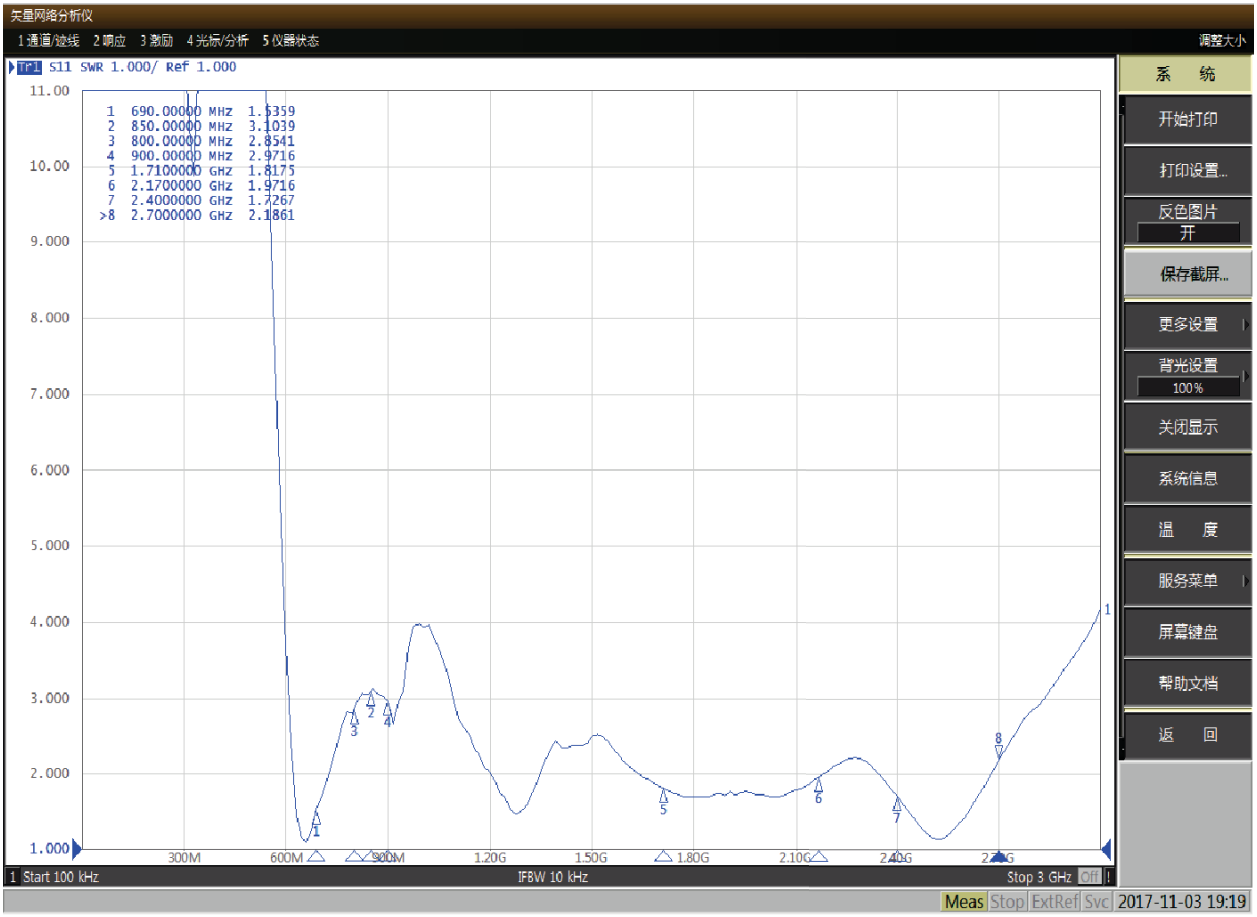

ADD：东莞市虎门镇大宁麒麟东路6号 Tel:15818375487

增益测试

Gain Test

Antenna Radiation Pattern VS Gain	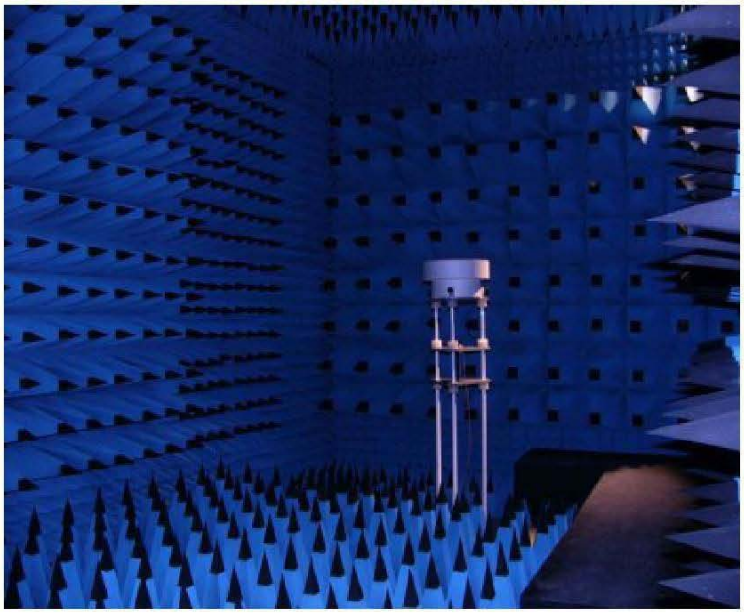
	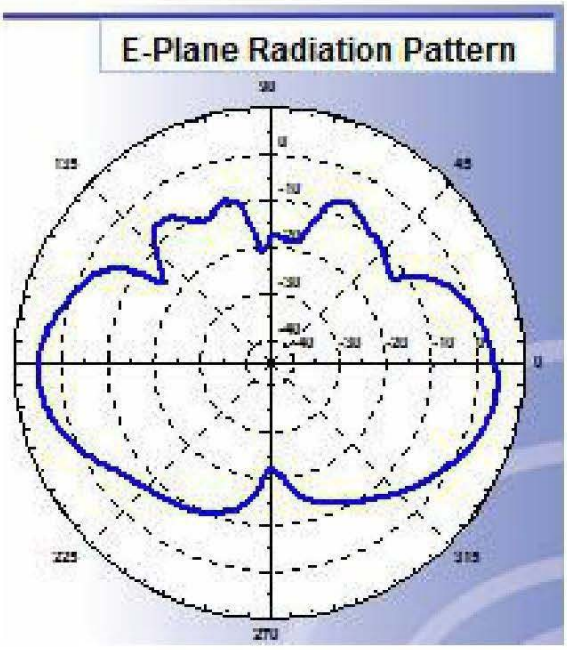

ADD：东莞市虎门镇大宁麒麟东路6号 Tel:15818375487