H1168 五国说明书
版本:1.0
料号:
成型尺寸:65X75(mm)
材质:80G书页纸
工艺:单色印刷
折叠方式:骑马订
页数:44页

Govee

User Manual

Model: H1168

Govee Music Sync Box 3

English	01
Deutsch	06
Français	12
Español	18
Italiano	24

English

Safety Instructions

Read and follow the safety instructions below:

- This device is for indoor use only.
- Avoid dropping the device from high places.
- Do not significantly modify the device.
- Do not leave children unattended with the device.
- Only use the attached power cable to charge this device.
- This device is not waterproof. Avoid exposing it to splashes, water drops, or any high-humidity environment.
- If you don't plan to use this device in the short term, long press for 3 seconds to power off.
- If you have not used this device for half a year, recharge it before using it again in order to protect the battery.

Introduction

Thanks for choosing Govee Music Sync Box 3. This box supports playing white noises. You can connect the box with other Govee devices via Bluetooth to create a

DreamView where light and sound can interact with each other.

What You Get

Music Sync Box	1
Type-C Cable	1
User Manual	1

At a Glance

a. Power

b. Volume+

c. Volume-

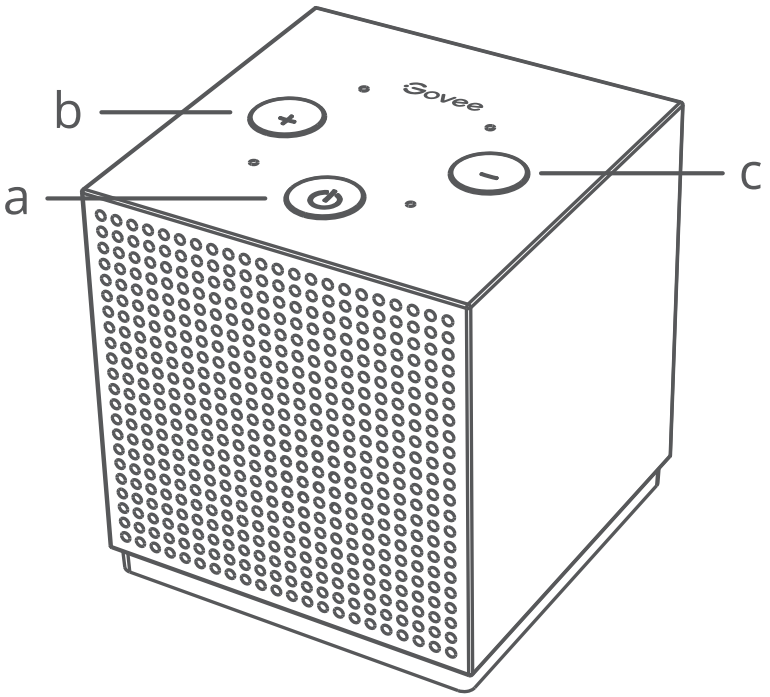

Buttons	Instructions
Power	Short press: Standby ⇌ Turn on Long press for 3s: Power off ⇌ Power on
Volume+	Press to increase the volume.
Volume-	Press to decrease the volume

* Reset: Long press the Power Button while pressing the Volume- Button 3 times within 5s.
* The device is powered off by default. Press for 3s to power on.
* The white noises can only be played online. If you need to use relevant functions, please connect it to the app.

Pairing Your Device with Govee Home App

What You Need:

- A Wi-Fi router supporting the 2.4GHz and 802.11b/g/n bands. 5GHz is not supported.

1. Download Govee Home App from the App Store (iOS) or Google Play (Android). Log in with your account. New users need to create an account.

2. Turn on your smartphone's Bluetooth.
3. Open the app, tap the "+" icon in the top right corner and search "H1168."
4. Tap the device icon and follow the on-screen instructions to complete pairing.

Specifications

Model	H1168
Voltage	5V DC
Control Methods	Govee Home App, Voice
Working Temperature	32 to 104°F (0 to 40°C)

* If you want to control with your voice, connect the device to power to make sure the Wi-Fi works well for your best experience.

Troubleshooting

1. Cannot connect to Govee Home App.

- Check if the device is powered on.
- Check if the smartphone's Bluetooth is enabled, or try connecting with another smartphone.

- When connecting for the first time, make sure the smartphone is near the device.
- If a connection error still exists, delete the connected device from My Devices on the app.
- Reconnect to Govee Home App by following the previously provided instructions.

2. No response to any press during use.

- Use a needle or a similar object to press into the hole on the bottom of the device to reset it.

Customer Service

Warranty: 12-Month Limited Warranty

Support: Lifetime Technical Support

Email: support@govee.com

Official Website: www.govee.com

@Govee @govee_official @govee.official
@Goveeofficial @Govee.smarthome

Sicherheitshinweise

Lesen und befolgen Sie die folgenden Sicherheitshinweise:

- Dieses Gerät ist nur für den Gebrauch in Innenräumen geeignet.
- Vermeiden Sie es, das Gerät aus großer Höhe fallen zu lassen.
- Nehmen Sie keine wesentlichen Änderungen am Gerät vor.
- Lassen Sie Kinder nicht unbeaufsichtigt mit dem Gerät.
- Verwenden Sie zum Laden dieses Geräts nur das mitgelieferte Netzkabel.
- Dieses Gerät ist nicht wasserdicht. Vermeiden Sie, dass es Spritzern, Wassertropfen oder einer Umgebung mit hoher Luftfeuchtigkeit ausgesetzt wird.
- Wenn Sie dieses Gerät vorübergehend nicht verwenden werden, drücken Sie 3 Sekunden lang, um es auszuschalten.
- Wenn Sie dieses Gerät ein halbes Jahr lang nicht benutzt haben, laden Sie es vor der erneuten Verwendung auf, um die Batterie zu schonen.

Einführung

Vielen Dank, dass Sie sich für Govee Music Sync Box 3 entschieden haben. Diese Box unterstützt das Abspielen von weißem Rauschen. Sie können die Box über Bluetooth mit anderen Govee-Geräten verbinden, um ein DreamView zu erstellen, in dem Licht und Ton zusammenwirken können.

Das erhalten Sie

Music Sync Box	1
Typ-C-Kabel	1
Benutzerhandbuch	1

Auf einen Blick

a. Leistung

b. Lautstärke+

c. Lautstärke-

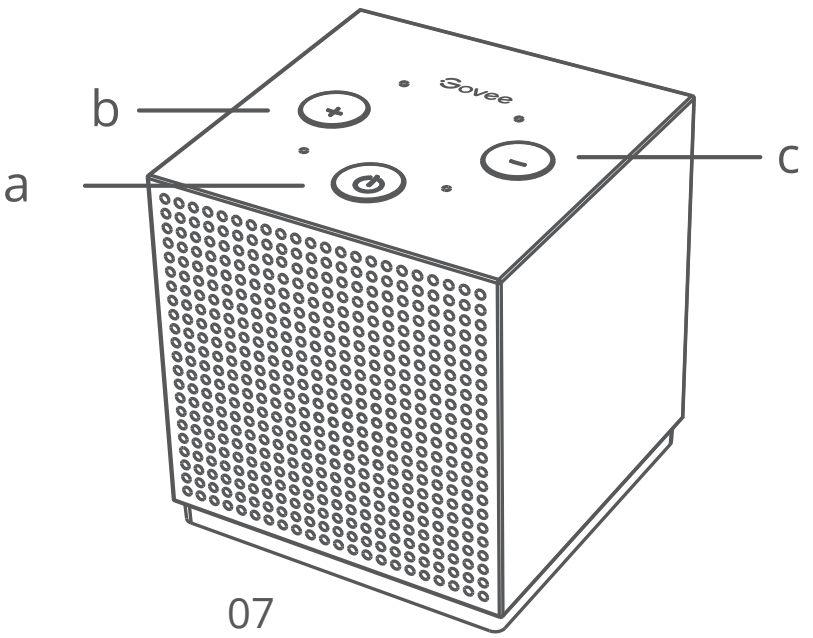

Tasten	Anweisungen
Leistung	Kurz drücken: Standby ⇌ Einschalten Lang drücken für 3 Sekunden: Ausschalten ⇌ Einschalten
Lautstärke+	Drücken Sie diese Taste, um die Lautstärke zu erhöhen.
Lautstärke-	Drücken Sie, um die Lautstärke zu verringern

* Zurücksetzen: Halten Sie die Ein-/Aus-Taste gedrückt und drücken Sie gleichzeitig dreimal innerhalb von 5 Sekunden die Lautstärketaste.
* Das Gerät ist standardmäßig ausgeschaltet. Zum Einschalten 3 Sekunden lang drücken.
* Das weiße Rauschen kann nur online abgespielt werden. Wenn Sie die entsprechenden Funktionen nutzen möchten, verbinden Sie das Gerät mit der App.

Kopplung Ihres Geräts mit der Govee Home-App

Was Sie benötigen:

- Ein WLAN-Router, der die 2,4-GHz- und 802.11b/g/n-Bänder unterstützt. 5 GHz wird nicht unterstützt.

1. Laden Sie die Govee Home-App im App Store (iOS) oder bei Google Play (Android) herunter. Melden Sie sich mit Ihrem Konto an. Neue Benutzer müssen ein Konto erstellen.
2. Schalten Sie das Bluetooth Ihres Smartphones ein.
3. Öffnen Sie die App, tippen Sie auf das „+“-Symbol in der oberen rechten Ecke und suchen Sie „H1168“.
4. Wählen Sie das Gerätesymbol und folgen Sie den Anweisungen auf dem Bildschirm, um die Kopplung abzuschließen.

Technische Daten

Modell	H1168
Stromspannung	5V DC
Kontrollverfahren	Govee Home-App, Sprachsteuerung
Betriebstemperatur	0 bis 40°C (32 bis 104°F)

* Wenn Sie das Gerät über die Sprachsteuerung bedienen möchten, schließen Sie das Gerät an die Stromversorgung an, um sicherzustellen, dass das

WLAN gut funktioniert, damit Sie das beste Erlebnis haben.

Problembehebung

1. Verbindung zur Govee Home-App nicht möglich.

- Prüfen Sie, ob das Gerät eingeschaltet ist.
- Prüfen Sie, ob Bluetooth auf dem Smartphone aktiviert ist, oder versuchen Sie, eine Verbindung mit einem anderen Smartphone herzustellen.
- Achten Sie beim ersten Anschluss darauf, dass sich das Smartphone in der Nähe des Geräts befindet. Wenn weiterhin ein Verbindungsfehler auftritt,
- löschen Sie das verbundene Gerät unter, Meine Geräte in der App.
  Stellen Sie die Verbindung zur Govee Home-App
- wieder her, unter Beachtung der zuvor gegebenen Anweisungen.

2. Während der Benutzung keine Reaktion auf Drücken einer beliebigen Taste.

- Drücken Sie mit einer Nadel oder einem ähnlichen Gegenstand in das Loch an der Unterseite des Geräts, um es zurückzusetzen.

Kundendienst

Garantie: 12-monatige beschränkte Garantie

Support: Lebenslange technische Unterstützung

E-Mail: support@govee.com

Offizielle Website: www.govee.com

@Govee @govee_official @govee.official

@Goveeofficial @Govee.smarthome

Instructions de sécurité

Veuillez lire et suivre les consignes de sécurité ci-dessous :

- Cet appareil est destiné à une utilisation en intérieur uniquement.
- Évitez de laisser tomber l'appareil depuis des endroits élevés.
- Ne modifiez pas l'appareil de manière significative.
- Ne laissez pas les enfants sans surveillance avec l’appareil.
- Utilisez uniquement le câble d'alimentation fourni pour charger cet appareil.
- Cet appareil n'est pas étanche. Évitez de l'exposer aux éclaboussures, aux gouttes d'eau ou à tout environnement très humide.
- Si vous ne prévoyez pas d'utiliser cet appareil à court terme, appuyez longuement pendant 3 secondes pour l'éteindre.
- Si vous n'avez pas utilisé cet appareil depuis six mois, rechargez-le avant de l'utiliser à nouveau afin de protéger la batterie.

Introduction

Merci d'avoir choisi Govee Music Sync Box 3. Cette boîte prend en charge la lecture de bruits blancs. Vous pouvez connecter le boîtier à d'autres appareils Govee via Bluetooth pour créer un DreamView où la lumière et le son peuvent interagir les uns avec les autres.

Contenu du carton

Boîte de synchronisation de musique	1
Câble de type C	1
Manuel d'utilisation	1

Présentation rapide du produit

a. Puissance

b. Volume+

c. Volume-

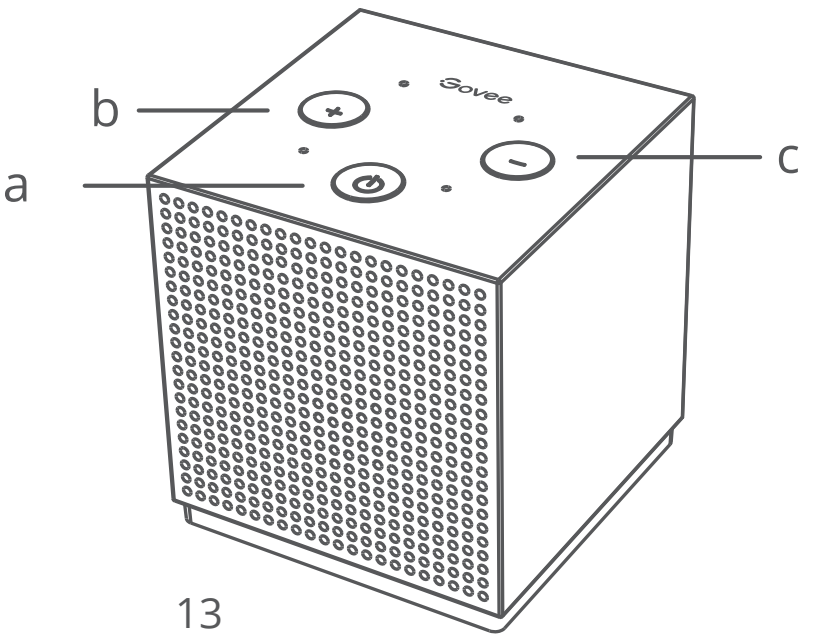

Boutons	Instructions
Alimentation électrique	Appui court : Veille ⇌ Allumer Appuyez longuement pendant 3 secondes : Éteindre ⇌ Allumer
Volume+	Appuyez pour augmenter le volume.
Volume-	Appuyez pour diminuer le volume

* Réinitialiser : Appuyez longuement sur le bouton marche tout en appuyant 3 fois sur le bouton de volume pendant 5 secondes.
* L'appareil s’éteint par défaut. Appuyez pendant 3 secondes pour l’allumer.
* Les bruits blancs ne peuvent être joués qu'en ligne. Si vous devez utiliser les fonctions pertinentes, veuillez le connecter à l'application.

Association de votre appareil à l’application Govee Home

Ce dont vous avez besoin :

- Un routeur Wi-Fi prenant en charge les bandes de 2,4 GHz et 802.11b/g/n. La bande 5 GHz n’est pas prise en charge.

1. Téléchargez l’application Govee Home depuis l'App Store (iOS) ou Google Play (Android). Connectez-vous avec votre compte. Les nouveaux utilisateurs doivent créer un compte.
2. Activez le Bluetooth de votre smartphone.
3. Ouvrez l'application, appuyez sur l'icône « + » dans le coin supérieur droit et recherchez « H1168 ».
4. Appuyez sur l’icône de l’appareil et suivez les instructions à l’écran pour terminer l’association.

Caractéristiques techniques

Modèle	H1168
Tension	5V CC
Méthodes de contrôle	Application Govee Home, voix
Température de fonctionnement	32 à 104 °F (0 à 40 °C)

* Si vous souhaitez contrôler avec votre voix, connectez l'appareil à l'alimentation pour vous assurer que le Wi-Fi fonctionne bien pour votre meilleure expérience.

Dépannage

1. Impossible de se connecter à l’application Govee Home.

- Vérifiez si l'appareil est sous tension.
- Vérifiez si le Bluetooth du smartphone est activé ou essayez de vous connecter avec un autre smartphone.
- Lors de la première connexion, assurez-vous que le smartphone est à proximité de l'appareil.
- Si une erreur de connexion persiste, supprimez l'appareil connecté de Mes appareils sur l'application.
- Reconnectez-vous à l'application Govee Home en suivant les instructions fournies précédemment.

2. Aucune réponse à aucune pression pendant l'utilisation.

- Utilisez une aiguille ou un objet similaire pour appuyer dans le trou situé au bas de l'appareil pour le réinitialiser.

Service client

Garantie : Garantie limitée de 12 mois

Assistance : Assistance technique à vie

E-mail : support@govee.com

Site Internet officiel : www.govee.com

@Govee @govee_official @govee.official
@Goveeofficial @Govee.smarthome

Instrucciones de seguridad

Lea y siga estas instrucciones de seguridad:

- Este dispositivo solo es apto para su uso en interiores.
- No dejar caer el dispositivo desde lugares altos.
- No modifique el dispositivo.
- No deje a los niños sin vigilancia con el dispositivo.
- Utilice únicamente el cable de alimentación incluido para cargar el dispositivo.
- Este dispositivo no es resistente al agua. Evite exponerlo a salpicaduras, gotas de agua o a ambientes de humedad elevada.
- Si no va a usar el dispositivo, mantenga pulsado durante 3 segundos para apagarlo.
- Si lleva medio año o más sin utilizar el dispositivo, cárguelo antes de volver a usarlo para proteger la batería.

Introducción

Gracias por elegir Govee Music Sync Box 3. Esta caja de música puede reproducir ruidos blancos. Puede conectar la caja de música con otros dispositivos Govee a través de Bluetooth para crear un DreamView donde la luz y el sonido interactúen entre sí.

Contenido

Music Sync Box	1
Cable tipo C	1
Manual del usuario	1

De un vistazo

a. Encendido/apagado

b. Volumen +

c. Volumen -

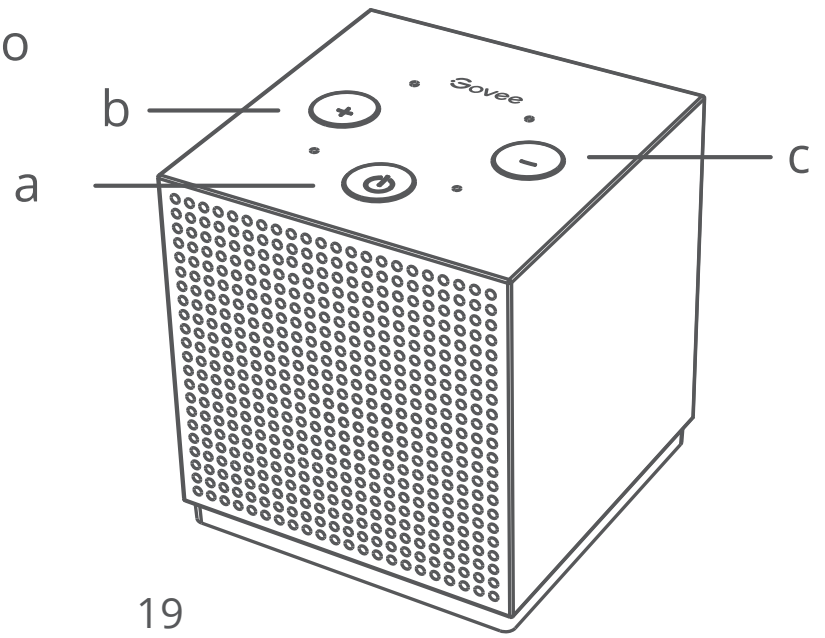

Botones	Instrucciones
Encendido/ apagado	Pulsación corta: en espera ⇌ encendido Pulsación durante 3 segundos: apagar ⇌ encender
Volume+	Pulsar para aumentar el volumen.
Volume-	Pulsar para reducir el volumen

* Restablecer: mantenga pulsado el botón de encendido y pulse el botón de volumen - 3 veces en 5 segundos.
* El dispositivo estará apagado de forma predeterminada. Pulse durante 3 segundos para encenderlo.
* Los ruidos blancos solo se pueden reproducir en línea. Si quiere usar esta función, conéctelo a la aplicación.

Cómo emparejar su dispositivo con la aplicación Govee Home

Qué necesita:

- Un router Wi-Fi compatible con las bandas de 2,4 GHz y 802.11b/g/n. No es compatible con 5 GHz.

1. Descargue la aplicación Govee Home de la App Store (iOS) o de Google Play (Android). Inicie sesión con su cuenta. Los nuevos usuarios deben crear una cuenta.
2. Encienda el Bluetooth de su smartphone.
3. Abra la aplicación, toque el icono "+" en la esquina superior derecha y busque "H1168".
4. Pulse el icono del dispositivo y siga las instrucciones en pantalla para completar el emparejamiento.

Especificaciones

Modelo	H1168
Voltaje	5V DC
Métodos de control	Aplicación Govee Home; control por voz
Temperatura de funcionamiento	0-40 ºC (32-104 ºF)

* Si quiere controlar el dispositivo por voz, conéctelo a la corriente para asegurarse de que el Wi-Fi funcione correctamente y disfrutar de una mejor experiencia.

Solución de problemas

1. No se puede conectar a la aplicación Govee Home.

- Compruebe que el dispositivo esté encendido.
- Compruebe que el Bluetooth del teléfono esté activado o intente conectar el dispositivo con otro smartphone.
- Al conectarlo por primera vez, asegúrese de que el smartphone esté cerca del dispositivo.
- Si el error de conexión persiste, elimine el dispositivo conectado desde Mis dispositivos, en la aplicación.
- Vuelva a conectarlo a la aplicación Govee Home siguiendo las instrucciones proporcionadas anteriormente.

2. El dispositivo no responde cuando pulso cualquier botón.

- Utilice una aguja o un objeto similar para pulsar el botón del orificio en la parte inferior del dispositivo para restablecerlo.

Servicio de atención al cliente

Garantía: Garantía limitada de 12 meses

Asistencia: Asistencia técnica de por vida

Correo electrónico: support@govee.com

Página web oficial: www.govee.com

@Govee @govee_official @govee.official

@Goveeofficial @Govee.smarthome

Istruzioni di sicurezza

Leggere e seguire le istruzioni di sicurezza riportate di seguito:

- Questo dispositivo è solo per uso interno.
- Evitare di far cadere il dispositivo da luoghi elevati.
- Non modificare in modo significativo il dispositivo.
- Non lasciare i bambini incustoditi con il dispositivo.
- Utilizzare solo il cavo di alimentazione in dotazione per caricare questo dispositivo.
- Questo dispositivo non è impermeabile. Evitare di esporlo a schizzi, gocce d'acqua o qualsiasi ambiente ad elevata umidità.
- Se non prevedi di utilizzare questo dispositivo a breve termine, premi a lungo per 3 secondi per spegnerlo.
- Se non hai utilizzato questo apparecchio per sei mesi, ricaricalo prima di riutilizzarlo per proteggere la batteria.

Introduzione

Grazie per aver scelto Govee Music Sync Box 3. Questa scatola supporta la riproduzione di rumori bianchi. Puoi connettere la scatola con altri dispositivi Govee tramite Bluetooth per creare un DreamView in cui luce e suono possono interagire tra loro.

Contenuto

Scatola di sincronizzazione musicale	1
Cavo di tipo C	1
Manuale utente	1

A prima vista

a. Energia

b. Volume+

c. Volume-

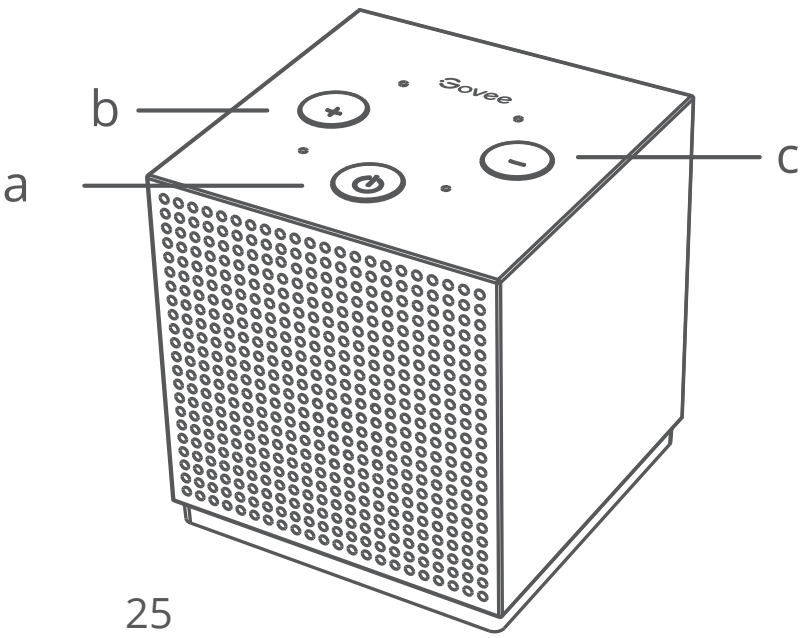

Pulsanti	Istruzioni
Potenza	Pressione breve: Standby ⇌ Accensione Premere a lungo per 3 secondi: Spegni ⇌ Accendi
Volume+	Premere per aumentare il volume.
Volume-	Premere per diminuire il volume

* Ripristina: Premere a lungo il pulsante di accensione mentre si preme il pulsante del volume 3 volte entro 5 secondi.
* Il dispositivo è spento per impostazione predefinita. Premere per 3 secondi per accendere.
* I rumori bianchi possono essere riprodotti solo online. Se hai bisogno di utilizzare le relative funzioni, collegalo all'app.

Associazione del dispositivo all'app Govee Home

Cosa serve:

- Un router Wi-Fi che supporta le bande a 2,4 GHz e 802.11b/g/n. La banda a 5 GHz non è supportata.

1. Scaricare l'app Govee Home dall'App Store (iOS) o da Google Play (Android). Accedi con il tuo account. I nuovi utenti devono creare un account.
2. Attiva il Bluetooth del tuo smartphone.
3. Apri l'app, tocca l'icona "+" nell'angolo in alto a destra e cerca "H1168".
4. Toccare l'icona del dispositivo e seguire le istruzioni sullo schermo per completare l'associazione.

Specifiche

Modello	H1168
Voltaggio	5V DC
Metodi di controllo	App Govee Home, Voce
Temperatura di lavoro	Da 32 a 104 °F (da 0 a 40 °C)

* Se desideri controllare con la tua voce, collega il dispositivo all'alimentazione per assicurarti che il Wi-Fi funzioni correttamente per una migliore esperienza.

Risoluzione dei problemi

1. Impossibile connettersi all'app Govee Home.

- Controlla se il dispositivo è acceso.
- Controlla se il Bluetooth dello smartphone è abilitato o prova a connetterti con un altro smartphone.
- Quando ti connetti per la prima volta, assicurati che lo smartphone sia vicino al dispositivo.
- Se l'errore di connessione persiste, elimina il dispositivo connesso da I miei dispositivi sull'app.
- Riconnettersi all'App Govee Home seguendo le istruzioni precedentemente fornite.

2. Nessuna risposta a qualsiasi pressione durante l'uso.

- Utilizzare un ago o un oggetto simile per premere nel foro nella parte inferiore del dispositivo per ripristinarlo.

Assistenza clienti

Garanzia: Garanzia limitata di 12 mesi

Assistenza: Assistenza tecnica a vita

Email: support@govee.com

Sito Web ufficiale: www.govee.com

@Govee @govee_official @govee.official

@Goveeofficial @Govee.smarthome

Compliance Information

EU Compliance Statement:
Shenzhen Qianyan Technology LTD here by declares that this device is in compliance with the essential requirements and other relevant provisions of the Directive 2014/53/EU.
A copy of the EU Declaration of Conformity is available online at www.govee.com/
EU contact address:

EC REP SUNRISE MOMENTS LIMITED
(E-mail: info@sunrisemoments.com)
1st Floor Newmarket House, Newmarket Square,
The Coombe, Dublin 8, DUBLIN, Ireland, D08VAP9

EU-Compliance:
Hiermit erklärt Shenzhen Qianyan Technology LTD dass dieses Gerät den wesentlichen Anforderungen und anderen einschlägigen Bestimmungen der EU-Richtlinie 2014/53/EU entspricht.
Eine Kopie der EU-Konformitätserklärung fifinden Sie online auf www.govee.com/
Kontaktadresse innerhalb der EU:

EC REP SUNRISE MOMENTS LIMITED
(E-mail: info@sunrisemoments.com)
1st Floor Newmarket House, Newmarket Square,

The Coombe, Dublin 8, DUBLIN, Ireland, D08VAP9

Déclaration de conformité UE:
Par la présente, Shenzhen Qianyan Technology LTD déclare que cet appareil est conforme aux principales exigences et autres clauses pertinentes de la directive européenne 2014/53/EU.
Une copie de la déclaration de conformité UE est disponible sur le site www.govee.com/
Adresse de contact pour l'UE :

EC REP SUNRISE MOMENTS LIMITED
(E-mail: info@sunrisemoments.com)
1st Floor Newmarket House, Newmarket Square,
The Coombe, Dublin 8, DUBLIN, Ireland, D08VAP9

Declaración de cumplimiento UE:
Shenzhen Qianyan Technology LTD por la presente declara que este dispositivo cumple los requisitos básicos y el resto de provisiones relevantes de la Directiva 2014/53/EU.
Hay disponible online una copia de la Declaración de conformidad UE en www.govee.com/
Dirección de contacto de la UE:

EC REP SUNRISE MOMENTS LIMITED
(E-mail: info@sunrisemoments.com)
1st Floor Newmarket House, Newmarket Square,
The Coombe, Dublin 8, DUBLIN, Ireland, D08VAP9

Dichiarazione di conformità UE:
Shenzhen Qianyan Technology LTD dichiara che il presente dispositivo è conforme ai requisiti essenziali e alle altre disposizioni rilevanti della direttiva 2014/53/EU.
Una copia della dichiarazione di conformità UE è disponibile online all'indirizzo Web www.govee.com/
Indirizzo di contatto UE:

EC REP SUNRISE MOMENTS LIMITED
(E-mail: info@sunrisemoments.com)
1st Floor Newmarket House, Newmarket Square, The Coombe, Dublin 8, DUBLIN, Ireland, D08VAP9

UK Compliance Statement:
Shenzhen Qianyan Technology LTD hereby declares that this device is in compliance with the essential requirements and other relevant provisions of the Radio Equipment Regulations 2017
A copy of the UK Declaration of Conformity is available online at www.govee.com/

	Bluetooth®
Frequency	2.4GHz
Maximum Power	＜10dBm

Environmentally friendly disposal
Old electrical appliances must not be disposed of together with the residual waste, but have to be disposed of separately. The disposal at the communal collecting point via private persons is for free. The owner of old appliances is responsible to bring the appliances to these collecting points or to similar collection points.With this little personal effort, you contribute to recycle valuable raw materials and the treatment of toxic substances.

Umweltfreundliche Entsorgung
Elektro-Altgeräte dürfen nicht mit gewöhnlichem Abfall entsorgt werden und müssen separat entsorgt werden. Die Entsorgung an kommunalen Sammelstellen ist für Privatpersonen kostenlos.Die Eigentümer der Altgeräte sind für den Transport zu den Sammelstellen verantwortlich. Durch diesen geringen Aufwand können Sie zur Wiederverwertung von wertvollen Rohmaterialien beitragen und dafür sorgen, dass umweltschädliche und giftige Substanzen ordnungsgemäß unschädlich gemacht werden.

Mise au rebut écologique
Les appareils électriques usagés ne doivent pas être éliminés avec les déchets résiduels. Ils doivent être éliminés séparément. La mise au rebut au point de collecte municipal par l'intermédiaire de particuliers est gratuite. Il incombe au propriétaire des appareils usagés de les apporter à ces points de collecte ou à des points de collecte similaires. Avec ce petit effffort personnel, vous contribuez au recyclage de matières premières précieuses et au traitement des substances toxiques.

Tratamiento de residuos responsable con el medio ambiente
Los aparatos eléctricos viejos no pueden desecharse junto con los residuos orgánicos, sino que deben ser desechados por separado. Existen puntos limpios donde los ciudadanos pueden dejar estos aparatos gratis. El propietario de los aparatos viejos es responsable de llevarlos a estos puntos limpios o similares puntos de recogida. Con este pequeño esfuerzo estás contribuyendo a reciclar valiosas materias primas y al tratamiento de residuos tóxicos.

Smaltimento ecologico
I vecchi dispositivi elettrici non devono essere smaltiti insieme ai rififiuti residui, ma devono essere smaltiti separatamente. Lo smaltimento da parte di soggetti privati presso i punti di raccolta pubblici è gratis. È responsabilità del proprietario dei vecchi dispositivi portarli presso tali punti di raccolta o punti di raccolta analoghi. Grazie a questo piccolo impegno personale contribuirete al riciclo di materie prime preziose e al corretto trattamento di sostanze tossiche.

FCC and ISED Canada Statement

This device complies with Part 15 of the FCC Rules and Industry Canada licence-exempt RSS standard(s).
Operation is subject to the following two conditions:
(1) This device may not cause harmful interference, and
(2) This device must accept any interference received, including interference that may cause undesired operation.
Warning: Changes or modifications not expressly approved by the party responsible for compliance could void the user's authority to operate the equipment.

Le présent appareil est conforme aux CNR d'Industrie Canada applicables aux appareils radio exempts de licence.
L'exploitation est autorisée aux deux conditions suivantes :
(1) l'appareil nedoit pas produire de brouillage, et
(2) l'utilisateur de l'appareil doit accepter tout brouillage radioélectrique subi, même si le brouillage est susceptible d'en compromettre le fonctionnement."
NOTE: This equipment has been tested and found to comply with the limits for a Class B digital device, pursuant to Part 15 of the FCC Rules.
These limits are designed to provide reasonable protection against harmful interference in a residential installation. This equipment generates uses and can radiate radio frequency energy and, if not installed and used in accordance with the instructions, may cause harmful interference to radio communications. However, there is no guarantee that interference will not occur in a particular installation. If this equipment does cause harmful interference to radio or television reception, which can be determined by turning the equipment off and on, the user is encouraged to try to correct the interference by one or more of the following measures:

1. Reorient or relocate the receiving antenna.
2. Increase the separation between the equipment and receiver.
3. Connect the equipment into an outlet on a circuit different from that to which the receiver is connected.
4. Consult the dealer or an experienced radio/TV technician for help.

FCC and IC Radiation Exposure Statement

This equipment complies with FCC and IC radiation exposure limits set forth for an uncontrolled environment. This equipment should be installed and operated with minimum distance 20cm between the radiator & your body.

Lors de l'utilisation du produit, maintenez une distance de 20 cm du corps afin de vous conformer aux exigences en matière d'exposition RF.

This Class B digital apparatus complies with Canadian ICES-003.
Cet appareil numérique de la classe B est conforme à la norme NMB-003 du Canada.

Responsible party :
Name: GOVEE MOMENTS(US) TRADING LIMITED
Address: 2501 Chatham Rd Suite R Springfield IL 62704
Email: support@govee.com
Contact information: https://www.govee.com/support

FOR INDOOR USE ONLY
NUR FÜR DEN INNENGEBRAUCH
POUR UNE UTILISATION EN INTÉRIEUR UNIQUEMENT
SÓLO PARA USO EN INTERIORES
SOLO PER USO INTERNO

CAUTION: Risk of explosion if the battery is replaced by an incorrect type.
WARNING: The batteries (battery pack or batteries installed) shall not be exposed to excessive heat such as sunshine, fire or the like. Extremely low air pressure that may result in an explosion or the leakage of flammable liquid or gas. Be aware discharged battery may cause fire or smoke, tape the terminals to insulate them.

ACHTUNG: Risiko einer Explosion, wenn die Batterie durch einen falschen Typ ersetzt wird.
WARNUNG: Die Batterien (Batteriesätze oder installierte Batterien) dürfen keiner übermäßigen Hitze wie Sonnenlicht, Feuer usw. ausgesetzt werden. Der extrem niedrige Luftdruck kann zu einer Explosion oder zum Austreten von entflammbaren Flüssigkeiten oder Gasen führen. Hinweis: Entladene Batterien können Feuer oder Rauch verursachen. Kleben Sie die Klemmen ab, um sie zu isolieren.

PRECAUCIÓN: Existe riesgo de explosión en caso de que la batería se reemplace por otra del tipo incorrecto.
PELIGRO: Las baterías (tanto en packs como las baterías instaladas) no deben exponerse a una fuente calor intenso, como la luz solar, el fuego, etc. Una presión atmosférica extremadamente baja puede producir explosiones o fugas de líquido o gas inflamables. Tenga en cuenta que las baterías descargadas pueden causar fuego o humo. Utilice cinta adhesiva para aislar los terminales.

ATTENTION : Risque d’explosion si la batterie est remplacée par une autre batterie de type inadéquat.
AVERTISSEMENT : Les batteries (blocs-batteries ou

batteries installées) ne doivent pas être exposées à une source de chaleur excessive tels que les rayons du soleil, incendies, etc. La pression atmosphérique extrêmement faible peut entraîner une explosion ou une fuite de gaz ou de liquide inflammable. Veuillez noter que les batteries déchargées peuvent provoquer de la fumée ou des incendies. Mettez du ruban adhésif sur les bornes pour les isoler.

ATTENZIONE: Rischio di esplosione se la batteria viene sostituita con una di tipo non corretto.
AVVERTENZA: Le batterie (pacchi batteria o batterie installate) non devono essere esposte a calore eccessivo come luce solare, fuoco, ecc. La pressione dell'aria estremamente bassa può provocare esplosioni o perdite di liquidi o gas infiammabili. Tenere presente che le batterie scariche possono ingenerare incendi o fumo. Nastrare i terminali per isolarli.

The trademark Govee has been authorised to Shenzhen Qianyan Technology LTD.
Copyright ©2021 Shenzhen Qianyan Technology LTD. All Rights Reserved.

Points de collecte sur www.quefairedemesdechets.fr
Privilégiez la réparation ou le don de votre appareil !

PAP 22

Raccolta Carta

Govee Home App

For FAQs and more information,
please visit: www.govee.com