GoveeLife

User Manual

Model: H5105

Smart Thermo-Hygrometer 2s

English	01
Deutsch	10
Français	19
Español	28
Italiano	37
日本語	46

English

At a Glance

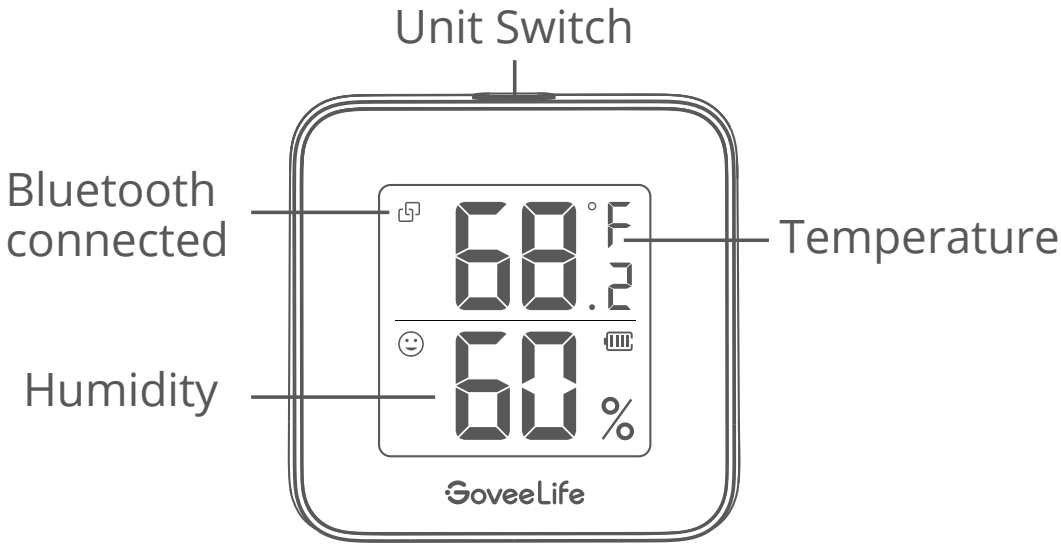

Thermo-Hygrometer

To eliminate fading or unreadable display and enhance the display effect, the screen will be refreshed after every 50 changes (the display screen will flash once).

Function Button

Operation	Status
Single Press	Switch between °C and °F.

Indicator Status

Icon	Status	Explanation
	Off	App is not connected.
	On	App is connected.
	Smile	Temperature is between 64°F and 82°F. Humidity is between 30% and 60%.
	Cry	Other temperature and humidity values.
	Empty Battery	The battery is low and needs to be changed in a timely manner.

What You Get

SKU	H5105001	B5105001
Thermo-Hygrometer	1	2
CR2450(include)	1	2
User manual	1	1

Specifications

Accuracy	Temp: ±0.3°C /±0.54°F , Humidity: ±3%
Operating Temp	0℃-60℃ (32℉-140℉)
Operating Humidity Bluetooth enabled	0% - 99%
Distance	60m/197ft (No obstacles)

Preparation Before Using

Pull out the insulation sheet

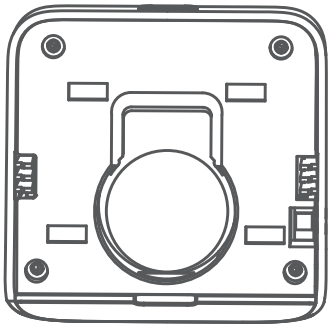

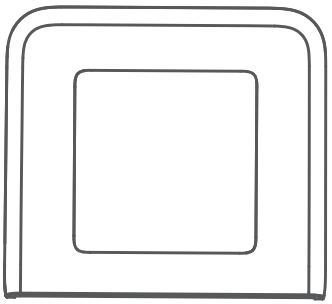

Downloading the Govee Home App

Download the Govee Home app from the App Store (iOS devices) or Google Play (Android devices).

Download on the App Store

GET IT ON Google play

Connecting to Bluetooth

❶ Turn on Bluetooth in your phone and get close to the Thermo-Hygrometer; (Notice: Android device users should turn on Location and iOS users should tap “Setting - Govee Home - Location - Always” in your phone.)

❷ Open Govee Home, tap “+” icon at the top right corner and select “H5105”.

❸ Follow instructions in app to complete connecting.

❹ It shows Bluetooth-connected icon on LCD screen once connection completed.

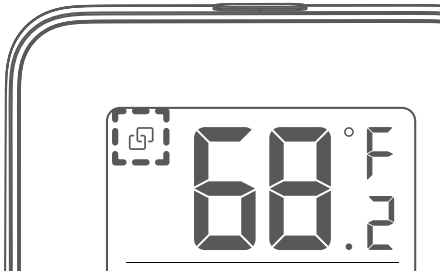

❺ Please check the above steps and try again if connection failed.

Troubleshooting

❶ Cannot connect to Bluetooth.

a. Make sure Bluetooth in your phone has been turned on.

b. Connect to the thermo-hygrometer in the Govee Home app instead of Bluetooth list in your phone.

c. Keep the distance between your phone and the device less than 60m/197ft.

d. Keep your phone as close to the device as possible.

e. Make sure that Android device users turn on Location and iOS users select “Setting - Govee Home - Location - Always” in the phone.

❷ Data in the app is not updated.

a. Make sure the device has connnected to the Govee Home app.

b. Make sure that Android device users turn on Location and iOS users select “Setting - Govee Home - Location - Always” in the phone.

❸ Cannot export data in the app.

Please sign up and log in your account before exporting data.

Warning

❶ The device should work in an environment with a temperature ranging from 0°C to 60°C and humidity from 0% to 99%.

❷ Please take out batteries if you don’t use the device for an extended period of time.

❸ Prevent dropping the device from the high place.

❹ Do not disassemble the device violently.

❺ Do not immerse the device in the water.

Customer Service

Warranty: 12-Month Limited Warranty

Support: Lifetime Technical Support

Email: support@govee.com

Official Website: www.govee.com

@Govee @Govee

@Govee @Goveeofficial

Überblick

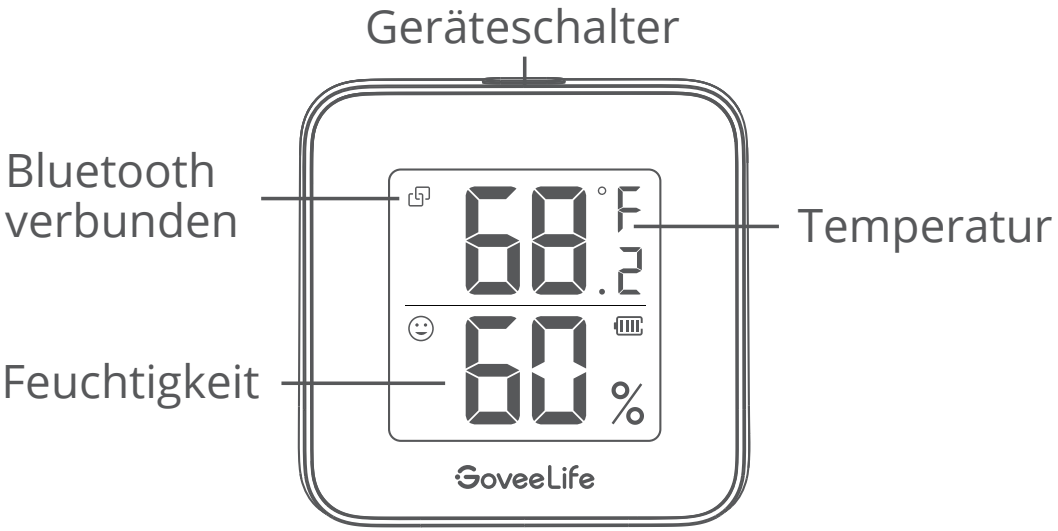

Thermo-Hygrometer

Um Fading oder unlesbare Anzeige zu vermeiden und den Anzeigeeffekt zu verbessern, wird der Bildschirm nach jeder 50 Änderung aktualisiert (der Bildschirm blinkt einmal).

Funktionstaste

Operation	Status
Einmal Drücken	Wechseln Sie zwischen °C und °F.

Anzeigestatus

Icon	Status	Erklärung
	Aus	App ist nicht verbunden.
	An	App ist verbunden.
	Lächeln	Die Temperatur liegt zwischen 18 °C und 28°C. Die Luftfeuchtigkeit liegt zwischen 30% und 60%.
	Weinen	Andere Temperatur- und Luftfeuchtigkeitswerte.
	Leere Batterie	Die Batterie ist schwach und muss rechtzeitig ausgetauscht werden.

Was Sie bekommen

SKU	H5105001	B5105001
Thermo-Hygrometer	1	2
CR2450(include)	1	2
Benutzerhandbuch	1	1

Die Spezifikation

Richtigkeit	Temperatur: ±0.3°C /±0.54°F , Luftfeuchtigkeit: ±3%
Btriebs temperatur	0℃-60℃ (32℉-140℉)
Btriebsfeuchtigkeit	0% - 99%
Bluetooth fähige Entfernung	60m/197ft (Keine Hindernisse)

Vorbereitung vor dem Gebrauch

Ziehen Sie die Isolierfolie heraus.

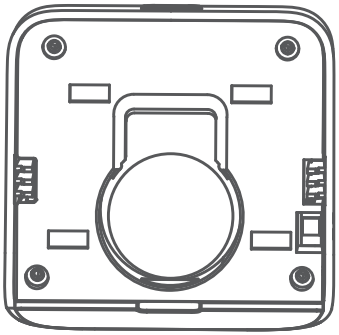

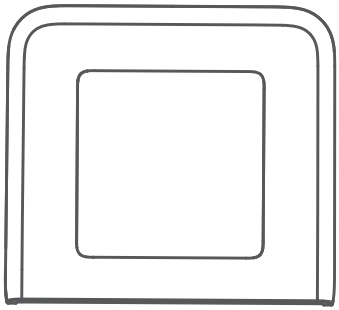

Herunterladen der Govee Home App

Laden Sie die Govee Home-app aus dem App Store (iOS-Geräte) oder von Google Play (Android-Geräte) herunter.

Download on the App Store

GET IT ON Google play

Verbindung mit Bluetooth

❶ Schalten Sie Bluetooth in Ihrem Telefon ein und nähern Sie sich dem Thermo-Hygrometer (Hinweis: Benutzer von Android-Geräten sollten den Standort aktivieren, und iOS-Benutzer sollten in Ihrem Telefon auf "Einstellung - Govee Home - Standort - Immer" tippen.)

❷ Öffnen Sie Govee Home, tippen Sie oben rechts auf das Symbol "+" und wählen Sie "H5105".

❸ Befolgen Sie die Anweisungen in der App, um die Verbindung abzuschließen.

❹ Sobald die Verbindung hergestellt ist, wird auf dem LCD-Bildschirm ein Bluetooth-Symbol angezeigt.

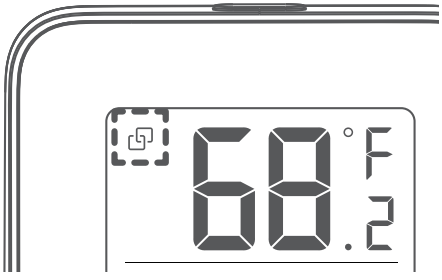

❺ Bitte überprüfen Sie die obigen Schritte und versuchen Sie noch einmal, wenn die Verbindung fehlgeschlagen ist.

Fehlerbehebung

❶ Es kann Verbindung zu Bluetooth nicht hergestellt werden.

a. Stellen Sie sicher, dass Bluetooth auf Ihrem Telefon aktiviert ist.

b. Stellen Sie in der Govee Home-app anstelle der Bluetooth-Liste auf Ihrem Telefon eine Verbindung zum Thermo-Hygrometer her.

c. Halten Sie den Abstand zwischen Ihrem Telefon und dem Gerät auf weniger als 60m.

d. Halten Sie Ihr Telefon so nah wie möglich am Gerät.

e. Stellen Sie sicher, dass Benutzer von Android-Geräten den Standort aktivieren und

iOS-Benutzer auf dem Telefon "Einstellung - Govee Home - Standort - Immer" auswählen.

❷ Daten in der App werden nicht aktualisiert.

a. Stellen Sie sicher, dass das Gerät mit der Govee Home-App verbunden ist.

b. Stellen Sie sicher, dass Benutzer von Android-Geräten den Standort aktivieren und iOS-Benutzer auf dem Telefon "Einstellung - Govee Home - Standort - Immer" auswählen.

❸ Daten in der App können nicht exportiert werden.

Bitte melden Sie sich an oder melden Sie sich bei Ihrem Konto an, bevor Sie Daten exportieren.

Warnung

❶ Das Gerät sollte in einer Umgebung mit einer Temperatur zwischen 0°C und 60°C und einer Luftfeuchtigkeit zwischen 0% und 99% arbeiten.

2. Bitte nehmen Sie die Batterien heraus, wenn Sie das Gerät längere Zeit nicht benutzen.
3. Verhindern Sie, dass das Gerät von der oberen Stelle fallen gelassen wird.
4. Zerlegen Sie das Gerät nicht gewaltsam.
5. Tauchen Sie das Gerät nicht ins Wasser.

Die Kundenbetreuung

Warranty:12-Monate Beschränkte Garantie

Support:Lifetime Technische Unterstützung

Email:support@govee.com

Offiziell Website：www.govee.com

@Govee @Govee @Govee @Goveeofficial

Schéma

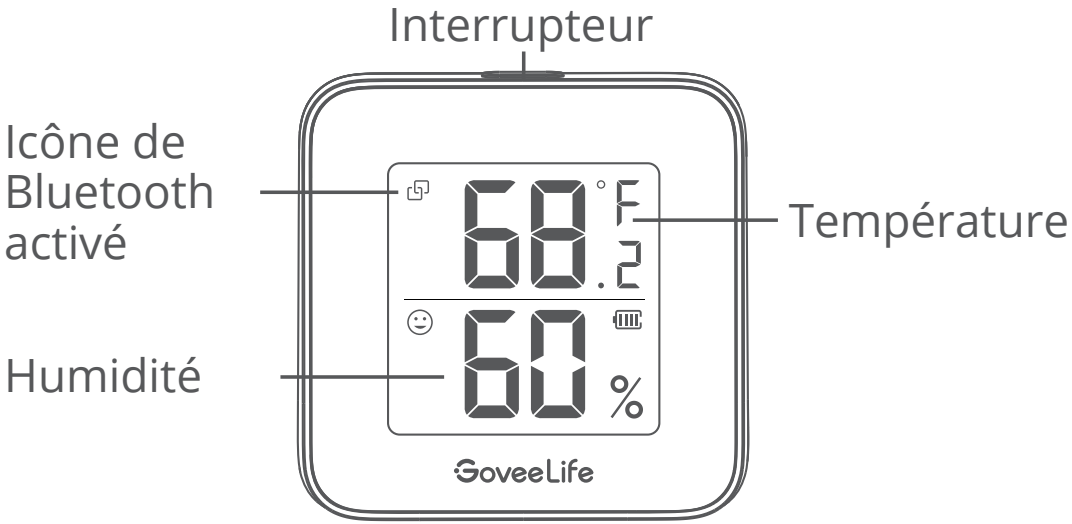

Thermo-Hygrometer

Pour éviter que l'affichage ne s'estompe ou ne devienne illisible et pour améliorer l'effet d'affichage, l'écran doit être rafraîchi tous les 50 changements (l'écran d'affichage clignotera une fois).

Bouton de fonction

Opération	État
Simple pression	Passer de °C à °F.

Indicateur d’état

Icône	État	Explication
	Désactivé	L’application n’est pas connectée.
	Activé	L’application est connectée.
	Sourire	La température est comprise entre 64 °F et 82 °F. Le taux d’humidité est compris entre 30 % et 60 %.
	Pleurer	Autres valeurs de température et d’humidité.
	Batterie vide	La pile est faible et doit être changée en temps utile.

Ce que vous obtenez

SKU	H5105001	B5105001
Thermo-Hygrometer	1	2
CR2450(include)	1	2
Manuel d’emploi	1	1

Spécification

Précision	Temp : ±0.3°C /±0.54°F , Humidité : ±3%
Température de fonctionnement	0℃-60℃ (32℉-140℉)
Humidité de fonctionnement	0% - 99%
Portée compatible Bluetooth	60m/197ft (pas d'obstacles)

Préparation avant utilisation

Retirez la feuille d'isolation.

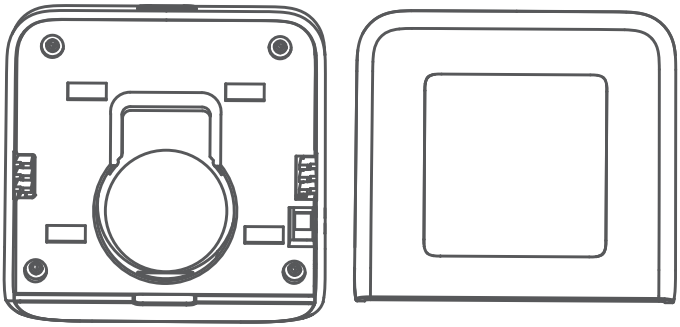

Téléchargez l'APP «Govee Home»

Téléchargez l'application «Govee Home» via APP Store(appareil IOS) ou Google Play (appareil Android).

Download on the App Store

GET IT ON Google play

Connectez au Bluetooth

❶ Activez-vous le Bluetooth dans votre portable et rapprochez le téléphone du thermo-hygromètre. (Remarque : Les utilisateurs d'appareils Android doivent activer la fonction de localisation et les utilisateurs d'iOS doivent appuyer sur "Setting - Govee Home - Location - Always" dans leur téléphone.)

❷ Ouvrez Govee Home APP, tapez sur l'icône "+" dans le coin supérieur droit et sélectionnez "H5105".

❸ Suivez les instructions de l'APP pour terminer la connexion.

❹ Il affiche l'icône Bluetooth sur l'écran LCD après une connexion réussie.

❺ Veuillez vérifier les étapes ci-dessus et réessayer si la connexion échoue.

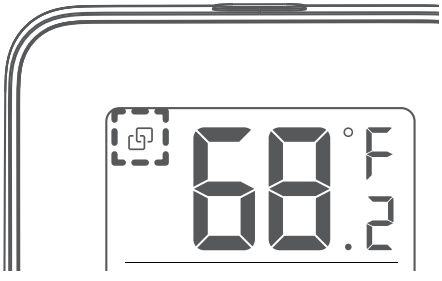

Dépannage

❶ Ne peut pas se connecter à Bluetooth.

a. Assurez-vous que la fonction Bluetooth de votre téléphone a été activée.

b. Connectez-vous au thermo-hygromètre de l'APP «Govee Home» au lieu de la liste Bluetooth de votre téléphone.

c. Maintenez la distance entre votre téléphone et l'appareil à moins de 60m/197ft.

d. Gardez votre téléphone aussi près que possible de l'appareil.

e. Assurez-vous que les utilisateurs d'appareils Android activent la fonction de localisation et que les utilisateurs d'iOS sélectionnent "Paramètres - Govee Home - Localisation-Toujours" dans le téléphone.

❷ Les données de l'APP ne peuvent pas être actualisées.

a. Assurez-vous que l'appareil est connecté à l'application «Govee Home».

b. Assurez-vous que les utilisateurs d'appareils Android activent l'option "Location" et que les utilisateurs d'iOS sélectionnent "Setting - Govee Home - Location - Always" dans le téléphone.

❸ Impossible d'exporter des données dans l'APP.

Veuillez vous inscrire ou vous connecter à votre compte avant d'exporter des données.

Avertissement

❶ L'appareil doit fonctionner dans un environnement dont la température varie de 0°C à 60°C et l'humidité de 0% à 99%.

2. Veuillez retirer les piles si vous n'utilisez pas l'appareil pendant une période prolongée.
3. Evitez de laisser tomber l'appareil d'un endroit élevé.
4. Ne démontez pas l'appareil de manière violente.
5. Ne pas immerger l'appareil dans l'eau.

Service Clientèle

Garantie : Garantie limitée de 12 mois

Support : Technique de support à vie

Email : support@govee.com

Site officiel : www.govee.com

@Govee @Govee @Govee @Goveeofficial

En un vistazo

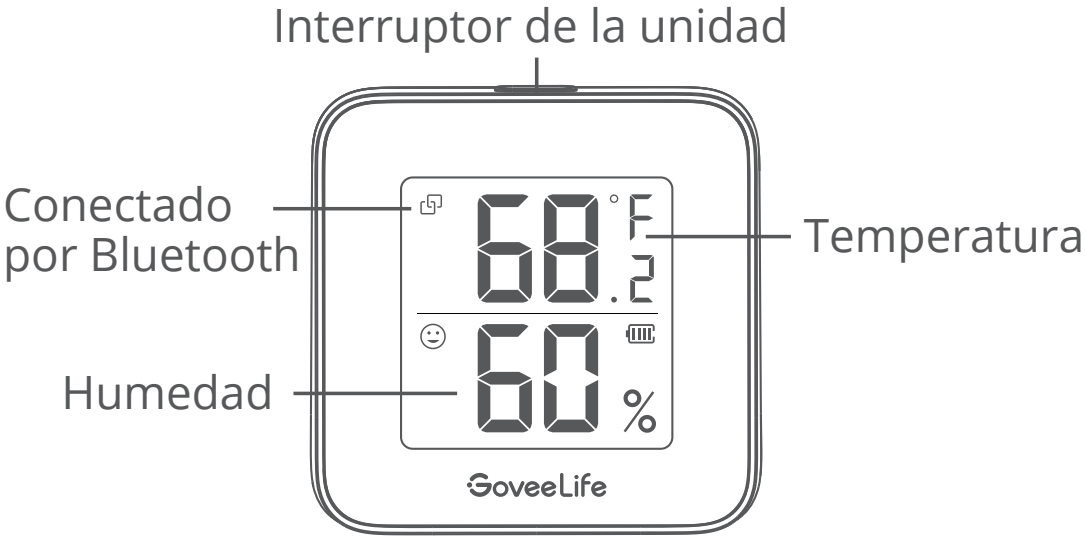

Thermo-Hygrometer

Para eliminar el desvanecimiento o la visualización ilegible y mejorar el efecto de visualización, la pantalla se actualizará después de cada 50 cambios (la pantalla de visualización parpadeará una vez).

Botón de función

Operación	Estado
Presionan una vez	Cambian entre °C y °F.

Estado del indicador

Ícono	Estado	Explicación
	Apagado	La aplicación no está conectada.
	Encendido	La aplicación está conectada.
	Sonrisa	La temperatura está entre 64°F y 82°F. El nivel de humedad está entre el 30% y el 60%.
	Lloro	Los demás valores de temperatura y de humedad.
	Batería vacía	La batería está agotada y debe cambiarse a tiempo.

Lo que obtienes

SKU	H5105001	B5105001
Thermo-Hygrometer	1	2
CR2450(include)	1	2
Manual de usuario	1	1

Especificaciones

Precisión	Temp: ±0.3°C /±0.54°F , Humedad: ±3%
Temperatura de operación	0℃-60℃ (32℉-140℉)
Humedad de operación	0% - 99%
Distancia de Bluetooth habilitada	60m/197pies (Sin obstrucción)

Preparación antes de su uso

Saque la lámina de aislamiento.

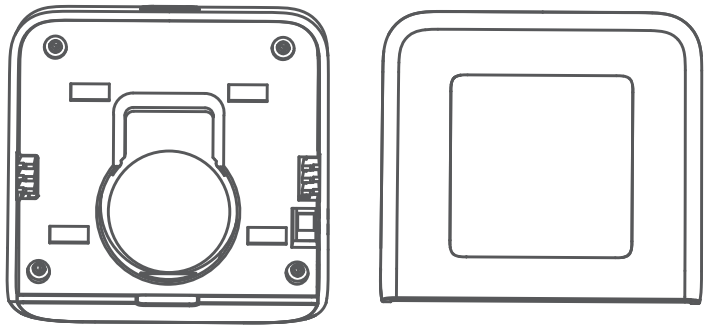

Descargar la aplicación de Govee Home

Descargue la aplicación de Govee Home de la App Store (para dispositivos iOS) o Google Play (para dispositivos Android).

Download on the App Store

GET IT ON Google play

Conectar a Bluetooth

❶ Encienda el Bluetooth en su teléfono y acérquese al termohigrómetro; (Nota: Los usuarios de dispositivos Android deben activar la función de localización y los usuarios de iOS deben ir a: "Configuración - Govee Home - Localización - Siempre" en su teléfono).

❷ Abra Govee Home, toque el icono "+" en la esquina superior derecha y seleccione "H5105".

❸ Siga las instrucciones de la aplicación para completar la conexión.

❹ Una vez que la conexión esté completa, le mostrará el icono de conexiónBluetooth en la pantalla LCD.

❺ Compruebe los pasos anteriores e inténtelo de nuevo, si fallara la conexión.

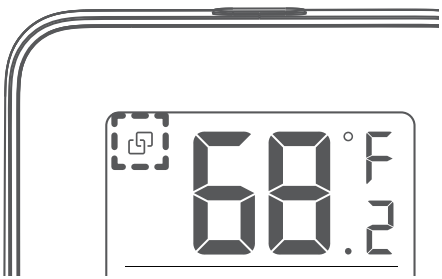

Solución de problemas

❶ Ne peut pas se connecter à Bluetooth.

a. Asegúrese de que el Bluetooth del teléfono esté activado.

b. Conéctese al termohigrómetro desde la aplicación Govee Home en lugar de desde la lista de Bluetooth de su teléfono.

c. Mantenga la distancia entre el teléfono y el dispositivo a menos de 60m/197 pies.

d. Mantenga el teléfono tan cerca del dispositivo como sea posible.

e. Asegúrese de haber activado la función de localización, si es usuario de dispositivos Android, o haber seleccionado "Configuración - Govee Home - Localización - Siempre", si es usuario de iOS.

❷ Los datos de la aplicación no se actualizan.

a. Asegúrese de que el dispositivo se haya conectado a la aplicación Govee Home.

b. Asegúrese de haber activado la función de localización, si es usuario de dispositivos Android, o haber seleccionado "Configuración - Govee Home - Localización - Siempre", si es usuario de iOS.

❸ No se pueden exportar datos en la aplicación.

Regístrese o inicie sesión en su cuenta antes de exportar datos.

Advertencia

❶ El dispositivo debe funcionar en un ambiente con una temperatura que esté entre -0°C y 60°C y una humedad de entre el 0% y el 99%.

❷ Saque las baterías en caso de no utilizar el dispositivo por un período de tiempo extendido.

❸ Evite la caída del dispositivo desde un lugar alto.

4. No desmonte el dispositivo de forma violenta.
5. No sumerja el dispositivo en el agua.

Servicio de atención al cliente

Garantía: Garantía limitada de 12 meses

Soporte: Soporte Técnico de por Vida

Correo Electrónico: support@govee.com

Sitio Web Oficial: www.govee.com

@Govee @Govee @Govee @Goveeofficial

Panoramica

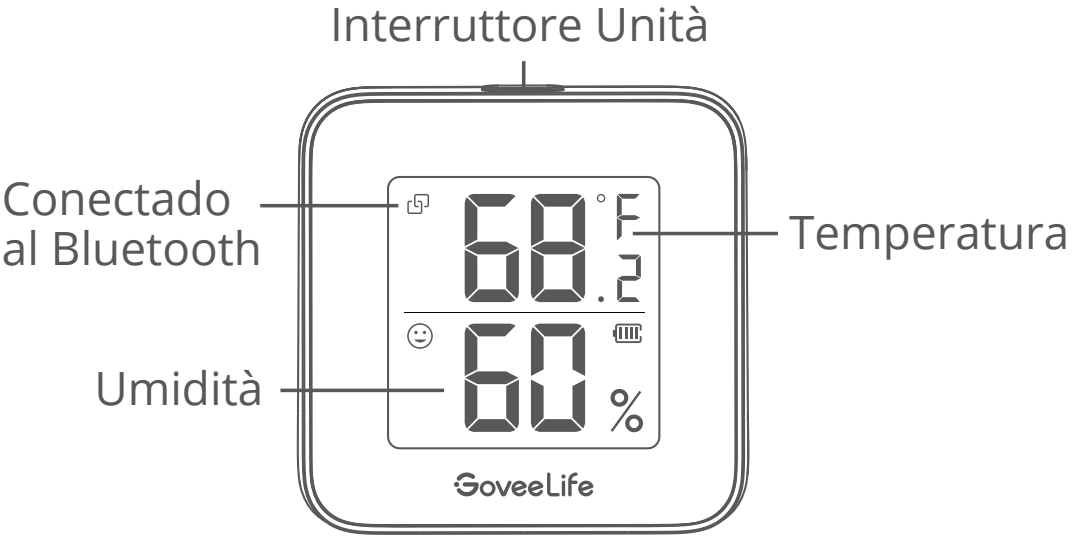

Thermo-Hygrometer

Per eliminare lo sbiadimento o il display illeggibile e migliorare l'effetto di visualizzazione, lo schermo verrà aggiornato dopo ogni 50 modifiche (lo schermo del display lampeggerà una volta).

Pulsante funzione

Operazione	Stato
Stampa singola	Passa da °C a °F.

Indicatore Stato

Icona	Stato	Spiegazione
	Spento	L'app non è connessa.
	Acceso	L'app è connessa.
	Sorriso	La temperatura è compresa tra 64 °F e 82 °F. L'umidità è compresa tra il 30% e il 60%.
	Gridare	Altri valori di temperatura e umidità.
	Batteria scarica	La batteria è scarica e deve essere sostituita tempestivamente.

Contenuto

SKU	H5105001	B5105001
Thermo-Hygrometer	1	2
CR2450(include)	1	2
Manuale d'Uso	1	1

Specifiche

Precisione	Temperatura: ±0.3°C /±0.54°F , Umidità: ±3%
Temperatura di esercizio	0°C-60°C (32°F-140°F)
Umidità di esercizio	0% - 99%
Distanza Connessione Bluetooth	60m/197pies (senza ostacoli)

Operazioni Preliminari

Estrarre il
foglio isolante.

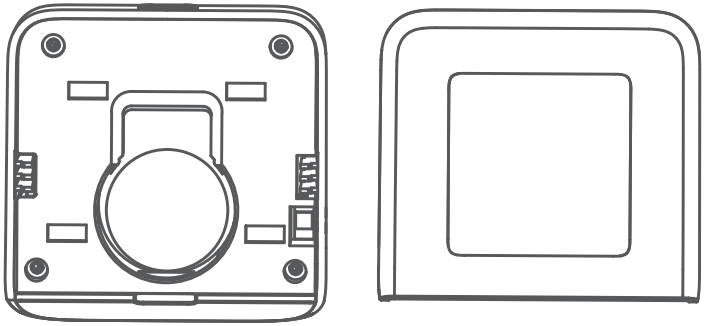

Scaricare l'App Govee Home

Scarica l'App Govee Home dall'App Store (dispositivi iOS) o da Google Play (dispositivi Android).

Download on the App Store

GET IT ON Google play

Connessione al Bluetooth

❶ Attiva il Bluetooth del tuo telefono e avvicinati al termo-igrometro;
(Nota: Gli utenti di dispositivi Android dovranno attivare la localizzazione e gli utenti iOS dovranno selezionare “Impostazioni - Govee Home - Localizzazione - Sempre” nel telefono.)

❷ Apri Govee Home, tocca l'icona “+” nell'angolo in alto a destra e seleziona “H5105”.

❸ Segui le istruzioni nell'App per completare la connessione.

❹ Una volta completata la connessione, sul display LCD apparirà l’icona Connesso al Bluetooth.

❺ Se il collegamento non è riuscito, verifica i passi precedenti e riprova.

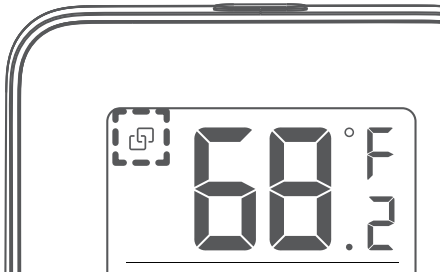

Risoluzione dei problemi

❶ Impossibile connettersi al Bluetooth.

a. Assicurati che il Bluetooth del tuo telefono sia stato attivato.

b. Connettiti al termo-igrometro dell'app Govee Home invece che alla lista Bluetooth del tuo telefono.

c. Mantieni la distanza tra il tuo telefono e il dispositivo inferiore a 60m/197ft.

d. Mantieni il telefono il più vicino possibile al dispositivo.

e. Assicurarsi che gli utenti di dispositivi Android attivino Localizzazione e che gli utenti iOS selezionino “Impostazioni - Govee Home - Localizzazione - Sempre” nel telefono.

❷ I dati nell'app non vengono aggiornati.

a. Assicurati che il dispositivo sia collegato all'app Govee Home.

b. Assicurarsi che gli utenti di dispositivi Android attivino Localizzazione e che gli utenti iOS selezionino “Impostazioni - Govee Home - Localizzazione - Sempre” nel telefono.

❸ Impossibile esportare i dati nell'app.

Ti preghiamo di registrarti o di accedere al tuo account prima di esportare i dati.

Attenzione

❶ Il dispositivo dovrebbe funzionare in un ambiente con una temperatura che varia da 0°C a 60°C e un'umidità da 0% a 99%.

❷ Ti preghiamo di togliere le batterie in caso di mancato utilizzo dell'apparecchio per un periodo di tempo prolungato.

3. Evita di far cadere il dispositivo dall'alto.
4. Non smontare il dispositivo con violenza.
5. Non immergere il dispositivo nell'acqua.

Servizio clienti

Garanzia: Garanzia limitata di 12 mesi

Supporto: Supporto tecnico a vita

Email: support@govee.com

Sito web ufficiale: www.govee.com

@Govee @Govee @Govee @Goveeofficial

一覧

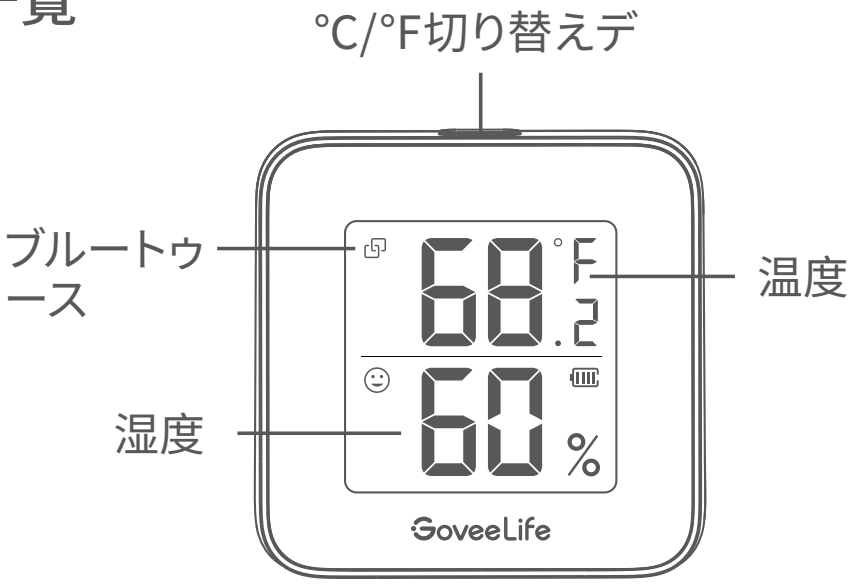

スマート温湿度計

表示のかすれや判読不能を解消し、表示効果を高めるため、50 回の変更ごとに画面が更新されます (表示画面が 1 回点滅します)。

機能ボタン

操作	ステータス
1 回押し	°C と °F を切り替えます。

表示ライトのステータス

アイコン	ステータス	説明
	オフ	アプリが接続されていません。
	オン	アプリが接続されました。
	スマイル	温度は 18°C から 28°C (64°F から 82°F) です。湿度は 30% から 60% です。
	クライ	その他の温度と湿度の値。
	バッテリー残量 0%	バッテリーが消耗しています。適時に交換する必要があります。

パッケージ内容

SKU	H5105001	B5105001
スマート温湿度計	1	2
CR2450(include)	1	2
日本語取扱説明書	1	1

仕様

精度	温度：±0.3℃ /±0.54℉ 湿度：±3%
温度範囲	0°C ~ 60°C (32°F ~ 140°F)
湿度範囲	0% - 99%
Bluetooth距離	60メートル（障害物なし）

インストール

絶縁シートを引き出します。

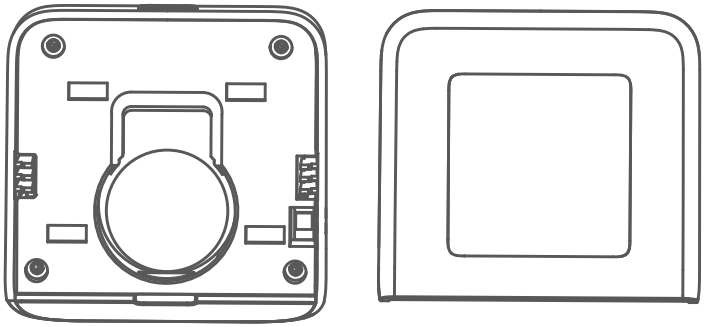

[Govee Home]アプリをダウンロード

[Govee Home]アプリはApp Store（IOSデバイス）あるいはGoogle Play（Androidデバイス）からごダウンロードしてください。

Download on the App Store

GET IT ON Google play

Bluetoothに接続

❶ まず、携帯電話は温湿度計に近いてBluetoothに接続してください。
（ご注意：Androidフォンでは位置情報サービスをオンにする必要があります。iOSフォンは“Setting - Govee Home - Location - Always”の手順でご設置してください。）

❷ [Govee Home]アプリで右上にあるボタンを選択し、“H5105”という名前の設備と連続してください。

❸ 指示通り温湿度計と[Govee Home]アプリに連続してください。

❹ もし連続できたら、LCDにBluetooth 提示があります。

❺ もし連続できなかったら、もう一度お試してください。

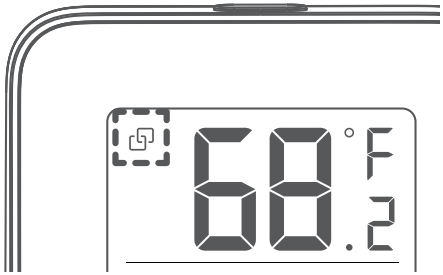

よくあるご質問とおすすめ

❶ Bluetoothに連続できない

a. Bluetoothをオンにするどうかことをご確認してください。

b. 必ず[Govee Home]アプリでBluetoothに連接し、携帯電話で直接にBluetoothに連接しないでください。

c. できるだけ携帯電話と温湿度計は60m/197ft 以内でご利用してください。

d. できるだけ携帯電話は温湿度計に近づいてください。

e. Androidフォンでは位置情報サービスをオンにする必要があります。iOSフォンは“Setting - Govee Home - Location - Always”の手順でご設置してください。

❷ [Govee Home]アプリのデータは更新できない

a. Bluetoothに連続かどうかことをご確認してください。

b. Androidフォンでは位置情報サービスをオンにする必要があります。iOSフォンは“Setting - Govee Home - Location - Always”の手順でご設置してください。

❸ データをダウンロードできない

データをダウンロードする前、アカウントに登録してログインしてください。

ご注意

❶ できるだけ温湿度以内に商品をご使用ください。温度範囲は 0°C～ -60°C (32°F ~ 122°F)，湿度範囲は 0%～99%；

❷ 長時間にご商品を使用されない場合、バッテリーをお取り外してください

❸ 高いところから製品を落とさないでください。

❹ 自分で製品を分解しないでください。もし問題があれば、専門家にお問い合わせください。

❺ 温湿度計を水に浸さないでください。

保証：12ヶ月の安心保証

アフターサービス：技術サポート

イーメール: support@govee.com

ホームページ: www.govee.com

@Govee @Govee @Govee @Goveeofficial

Compliance Information

EU Compliance Statement:
Shenzhen Qianyan Technology LTD here by declares that this device is in compliance with the essential requirements and other relevant provisions of the Directive 2014/53/EU.
A copy of the EU Declaration of Conformity is available online at www.govee.com/
EU contact address:

EC REP SUNRISE MOMENTS LIMITED
(E-mail: info@sunrisemoments.com)
1st Floor Newmarket House, Newmarket Square, The Coombe, Dublin 8, DUBLIN, Ireland, D08VAP9

EU-Compliance:
Shenzhen Qianyan Technology LTD dass dieses Gerät den wesentlichen Anforderungen und anderen einschlägigen Bestimmungen der EU-Richtlinie 2014/53/EU entspricht.
Eine Kopie der EU-Konformitätserklärung fifinden Sie online auf www.govee.com/
Kontaktadresse innerhalb der EU:

EC REP SUNRISE MOMENTS LIMITED
(E-mail: info@sunrisemoments.com)

1st Floor Newmarket House, Newmarket Square, The Coombe, Dublin 8, DUBLIN, Ireland, D08VAP9

Déclaration de conformité UE:
Shenzhen Qianyan Technology LTD déclare que cet appareil est conforme aux principales exigences et autres clauses pertinentes de la directive européenne 2014/53/EU.
Une copie de la déclaration de conformité UE est disponible sur le site www.govee.com/
Adresse de contact pour l'UE :

EC REP SUNRISE MOMENTS LIMITED
(E-mail: info@sunrisemoments.com)
1st Floor Newmarket House, Newmarket Square, The Coombe, Dublin 8, DUBLIN, Ireland, D08VAP9

Declaración de cumplimiento UE:
Shenzhen Qianyan Technology LTD por la presente declara que este dispositivo cumple los requisitos básicos y el resto de provisiones relevantes de la Directiva 2014/53/EU.
Hay disponible online una copia de la Declaración de conformidad UE en www.govee.com/
Dirección de contacto de la UE:

EC REP SUNRISE MOMENTS LIMITED
(E-mail: info@sunrisemoments.com)

1st Floor Newmarket House, Newmarket Square, The Coombe, Dublin 8, DUBLIN, Ireland, D08VAP9

Dichiarazione di conformità UE:
Shenzhen Qianyan Technology LTD dichiara che il presente dispositivo è conforme ai requisiti essenziali e alle altre disposizioni rilevanti della direttiva 2014/53/EU. Una copia della dichiarazione di conformità UE è disponibile online all'indirizzo Web www.govee.com/
Indirizzo di contatto UE:

EC REP SUNRISE MOMENTS LIMITED
(E-mail: info@sunrisemoments.com)
1st Floor Newmarket House, Newmarket Square, The Coombe, Dublin 8, DUBLIN, Ireland, D08VAP9

UK Compliance Statement:
Shenzhen Qianyan Technology LTD hereby declares that this device is in compliance with the essential requirements and other relevant provisions of the Radio Equipment Regulations 2017

A copy of the UK Declaration of Conformity is available online at www.govee.com/

	Bluetooth®
Frequency	2.4GHz
Maximum Power	＜10dBm

Environmentally friendly disposal
Old electrical appliances must not be disposed of together with the residual waste, but have to be disposed of separately. The disposal at the communal collecting point via private persons is for free. The owner of old appliances is responsible to bring the appliances to these collecting points or to similar collection points.With this little personal effort, you contribute to recycle valuable raw materials and the treatment of toxic substances.

Umweltfreundliche Entsorgung
Elektro-Altgeräte dürfen nicht mit gewöhnlichem Abfall entsorgt werden und müssen separat entsorgt werden. Die Entsorgung an kommunalen Sammelstellen ist für Privatpersonen kostenlos.Die Eigentümer der Altgeräte sind für den Transport zu den Sammelstellen verantwortlich. Durch diesen geringen Aufwand können Sie zur Wiederverwertung von wertvollen Rohmaterialien beitragen

und dafür sorgen, dass umweltschädliche und giftige Substanzen ordnungsgemäß unschädlich gemacht werden.

Mise au rebut écologique
Les appareils électriques usagés ne doivent pas être éliminés avec les déchets résiduels. Ils doivent être éliminés séparément. La mise au rebut au point de collecte municipal par l'intermédiaire de particuliers est gratuite. Il incombe au propriétaire des appareils usagés de les apporter à ces points de collecte ou à des points de collecte similaires. Avec ce petit efffort personnel, vous contribuez au recyclage de matières premières précieuses et au traitement des substances toxiques.

Tratamiento de residuos responsable con el medio ambiente
Los aparatos eléctricos viejos no pueden desecharse junto con los residuos orgánicos, sino que deben ser desechados por separado. Existen puntos limpios donde los ciudadanos pueden dejar estos aparatos gratis. El propietario de los aparatos viejos es responsable de llevarlos a estos puntos limpios o similares puntos de recogida. Con este pequeño esfuerzo estás contribuyendo a reciclar valiosas materias primas y al tratamiento de residuos tóxicos.

Smaltimento ecologico
I vecchi dispositivi elettrici non devono essere smaltiti insieme ai rififiuti residui, ma devono essere smaltiti separatamente. Lo smaltimento da parte di soggetti privati presso i punti di raccolta pubblici è gratis. È responsabilità del proprietario dei vecchi dispositivi portarli presso tali punti di raccolta o punti di raccolta analoghi. Grazie a questo piccolo impegno personale contribuirete al riciclo di materie prime preziose e al corretto trattamento di sostanze tossiche.

FCC and ISED Canada Statement

This device complies with Part 15 of the FCC Rules and Industry Canada licence-exempt RSS standard(s). Operation is subject to the following two conditions:
(1) This device may not cause harmful interference, and
(2) This device must accept any interference received, including interference that may cause undesired operation.

Warning: Changes or modifications not expressly approved by the party responsible for compliance could void the user's authority to operate the equipment.

Le présent appareil est conforme aux CNR d'Industrie Canada applicables aux appareils radio exempts de licence. L'exploitation est autorisée aux deux conditions suivantes :
(1) l'appareil nedoit pas produire de brouillage, et
(2) l'utilisateur de l'appareil doit accepter tout brouillage radioélectrique subi, même si le brouillage est susceptible d'en compromettre le fonctionnement.

NOTE: This equipment has been tested and found to comply with the limits for a Class B digital device, pursuant to Part 15 of the FCC Rules.

These limits are designed to provide reasonable protection against harmful interference in a residential installation. This equipment generates uses and can radiate radio frequency energy and, if not installed and used in accordance with the instructions, may cause harmful interference to radio communications. However, there is no guarantee that interference will not occur in a particular installation. If this equipment does cause harmful interference to radio or television reception, which can be determined by turning the equipment off and on, the user

is encouraged to try to correct the interference by one or more of the following measures:
1. Reorient or relocate the receiving antenna.
2. Increase the separation between the equipment and receiver.
3. Connect the equipment into an outlet on a circuit different from that to which the receiver is connected.
4. Consult the dealer or an experienced radio/TV technician for help.

FCC and IC Radiation Exposure Statement

This equipment complies with FCC and IC radiation exposure limits set forth for an uncontrolled environment. This equipment should be installed and operated with minimum distance 20cm between the radiator & your body.
la distance entre l'utilisation et l'appareil ne doit pas être inférieure à 20 cm.

This Class B digital apparatus complies with Canadian ICES-003.
Cet appareil numérique de la classe B est conforme à la norme NMB-003 du Canada.

Responsible party :
Name: GOVEE MOMENTS(US) TRADING LIMITED
Address: 2501 Chatham Rd Suite R Springfield IL 62704
Email: support@govee.com
Contact information: https://www.govee.com/support

Indoor use only
Nur für den Gebrauch in Innenräume
Utilisation en intérieur uniquement
Solo Para uso en interiores
Solo per uso interno
屋内使用のみ

CAUTION: Risk of explosion if the battery is replaced by an incorrect type.
WARNING: The batteries (battery pack or batteries installed) shall not be exposed to excessive heat such as sunshine, fire or the like. Extremely low air pressure that may result in an explosion or the leakage of flammable liquid or gas. Be aware discharged battery may cause fire or smoke, tape the terminals to insulate them.

ACHTUNG: Risiko einer Explosion, wenn die Batterie durch einen falschen Typ ersetzt wird.

WARNUNG: Die Batterien (Batteriesätze oder installierte Batterien) dürfen keiner übermäßigen Hitze wie Sonnenlicht, Feuer usw. ausgesetzt werden. Der extrem niedrige Luftdruck kann zu einer Explosion oder zum Austreten von entflammbaren Flüssigkeiten oder Gasen führen.
Hinweis: Entladene Batterien können Feuer oder Rauch verursachen. Kleben Sie die Klemmen ab, um sie zu isolieren.

PRECAUCIÓN: Existe riesgo de explosión en caso de que la batería se reemplace por otra del tipo incorrecto.
PELIGRO: Las baterías (tanto en packs como las baterías instaladas) no deben exponerse a una fuente calor intenso, como la luz solar, el fuego, etc. Una presión atmosférica extremadamente baja puede producir explosiones o fugas de líquido o gas inflamables. Tenga en cuenta que las baterías descargadas pueden causar fuego o humo. Utilice cinta adhesiva para aislar los terminales.

ATTENTION : Risque d'explosion si la batterie est remplacée par une autre batterie de type inadéquat.

AVERTISSEMENT : Les batteries (blocs-batteries ou batteries installées) ne doivent pas être exposées à une source de chaleur excessive tels que les rayons du soleil, incendies, etc. La pression atmosphérique extrêmement faible peut entraîner une explosion ou une fuite de gaz ou de liquide inflammable. Veuillez noter que les batteries déchargées peuvent provoquer de la fumée ou des incendies. Mettez du ruban adhésif sur les bornes pour les isoler.

ATTENZIONE: Rischio di esplosione se la batteria viene sostituita con una di tipo non corretto.
AVVERTENZA: Le batterie (pacchi batteria o batterie installate) non devono essere esposte a calore eccessivo come luce solare, fuoco, ecc. La pressione dell'aria estremamente bassa può provocare esplosioni o perdite di liquidi o gas infiammabili. Tenere presente che le batterie scariche possono ingenerare incendi o fumo. Nastrare i terminali per isolarli.

注意：
バッテリーを不正確なタイプに交換した場合の爆発の危険性。
指示に従って使用済みバッテリーを廃棄します。

警告: バッテリー (バッテリーパックまたは取り付けられたバッテリー) は、日光、火などの過度の熱にさらされないようにしてください。爆発や可燃性の液体やガスの漏れを引き起こす可能性のある極端に低い空気圧。放電したバッテリーは発火や発煙の原因となりますので、端子をテープで絶縁してください。

Complies with
IMDA Standards
DB106057

The Bluetooth® word mark and logos are registered trademarks owned by Bluetooth SIG, Inc. and any use of such marks by Shenzhen Qianyan Technology LTD is under license.

The trademark GoveeLife has been authorised to Shenzhen Qianyan Technology LTD.
Copyright ©2021 Shenzhen Qianyan Technology LTD.
All Rights Reserved.

PAP 22

Raccolta Carta

Points de collecte sur www.quefairedemesdechets.fr
Privilégiez la réparation ou le don de votre appareil !

Govee Home App

For FAQs and more information,
please visit: www.govee.com