H712C 英法说明书
料号：
版本：1.0
成型尺寸：145×210（mm）
材质：80G书页纸
工艺：单色印刷
折叠方式：骑马钉
页数：40页

GoveeLife

Model: H712C

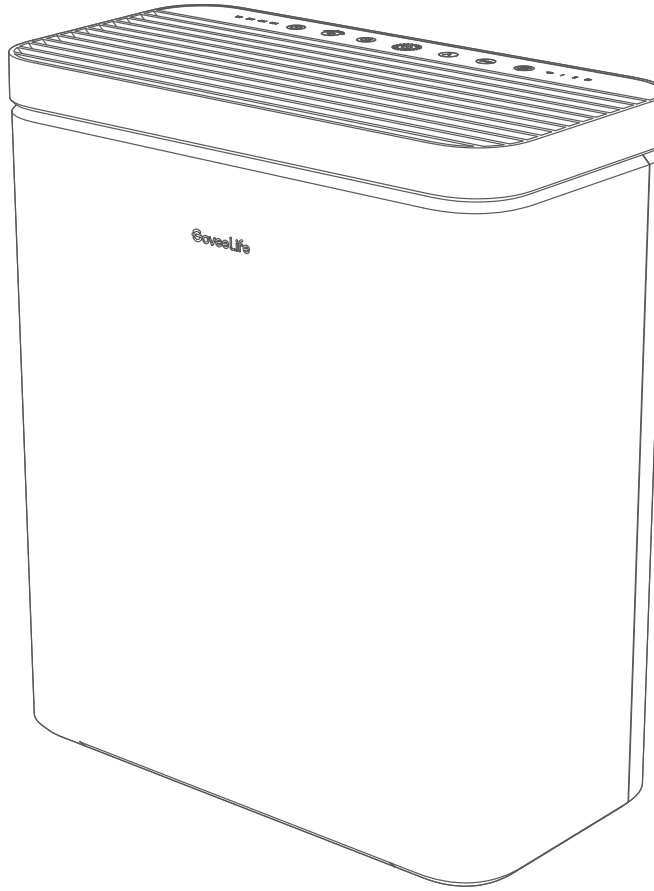

User Manual

Smart Air Purifier 2

English	01
Français	17

Contents

Safety Instructions	01
Included in the Box	02
Introduction	02
Getting Started	03
Controls & Function	05
Govee Home App	08
Using the Filters	09
Care & Maintenance	10
Troubleshooting	13
Appendix	16

Table des matières

Consignes de sécurité	17
Contenu de la boîte	18
Introduction	18
Guide de démarrage	19
Commandes et fonctions	21
Application Govee Home	24
Utilisation des filtres	25
Entretien et maintenance	26
Dépannage	29
Annexe	32

READ AND SAVE THESE INSTRUCTIONS

Safety Instructions

General Safety

- Only use the air purifier as described in this manual.
- Do not use the air purifier without removing the plastic wrap from the filter. If not removed, the air purifier will not filter air, and may overheat, causing a fire hazard.
- Do not use the air purifier outdoors.
- Keep the air purifier away from water or wet, damp areas. Never submerge it in water or liquid.
- Do not use the air purifierin excessively humid areas.
- Keep the air purifier away from heat sources such as stovetops, ovens, or radiators.
- Do not use the air purifierin places where combustible gases, vapors, metallic dust, aerosol (spray) products, or fumes from industrial oil are present.
- Keep the air purifier 5ft (1.5m) away from where oxygen is being administered.
- Supervise children when they are near the air purifier.
- Do not place anything into the openings of the air purifier.
- Do not place heavy objects on the air purifier.
- Keep the inside of the air purifier dry. To prevent moisture build up, avoid placing it in rooms with major temperature changes or underneath air conditioners.
- Always unplug the air purifier before servicing (such as changing the filter).
- Do not use the air purifier if it is damaged or not functioning well, or if the power cord or plug is damaged. Do not risk repairing the air purifier by yourself. Contact customer support for assistance.
- Not for commercial use. Household use only.
- Place the air purifier near the electrical outlet it is plugged into.
- Never place the power cord near any heat sources.
- Do not run cord under carpeting. Do not cover cord with throw rugs, runners, or similar coverings. Do not route cord under furniture or appliances. Arrange cord away from tra□c area and where it will not be tripped over.
- This appliance has a polarized plug (one blade is wider than the other). To reduce the risk of electric shock, this plug is intended to fit in a polarized outlet only one way. If the plug does not fit fully in the outlet, reverse the plug. If it still does not fit, contact a qualified electrician. Do not attempt to defeat this safety feature
- This air purifier uses standard US 120V, 60Hz outlets. If using it outside the US, check the compatibility.
- **WARNING:** To Reduce The Risk Of Fire Or Electric Shock, Do Not Use This Air Purifier With Any Solid-State Speed Control Device.
  WARNING: To Reduce The Risk Of Fire, Electric Shock Or Injury To Persons, Do Not Use Replacement Parts That Have Not Been Recommended By The Manufacturer (e.g. Parts Made At Home Using A 3D Printer).

Included in the Box

Item	Quantity
Smart Air Purifier 2	1
True HEPA Filter (Pre-Installed)	1
Quick Start Guide	1
User Manual	1

Introduction

Part Names

a. Touch Control Panel
b. Air Outlet
c. Housing
d. Filter Cover
e. Open Slot & Built-in Handle
f. Air Inlet
g. Power Cord
h. Power Plug
i. Filter Tab
j. 4-Stage True HEP

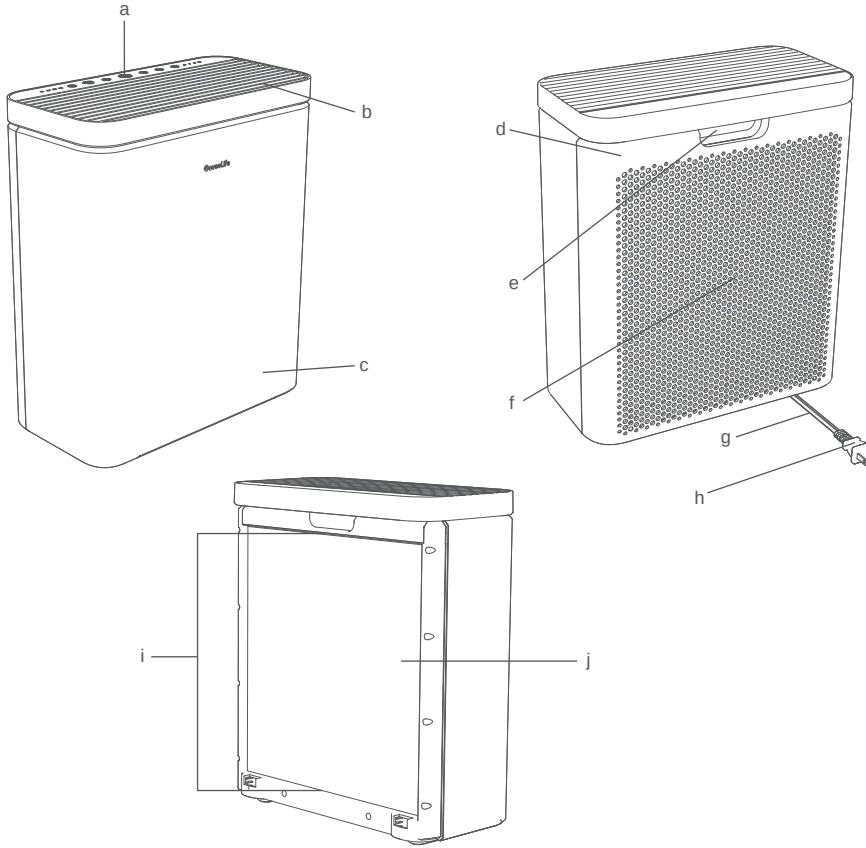

Getting Started

1. Use the open slot to remove the purifier's filter cover and take the True HEPA filter out of the plastic packaging.

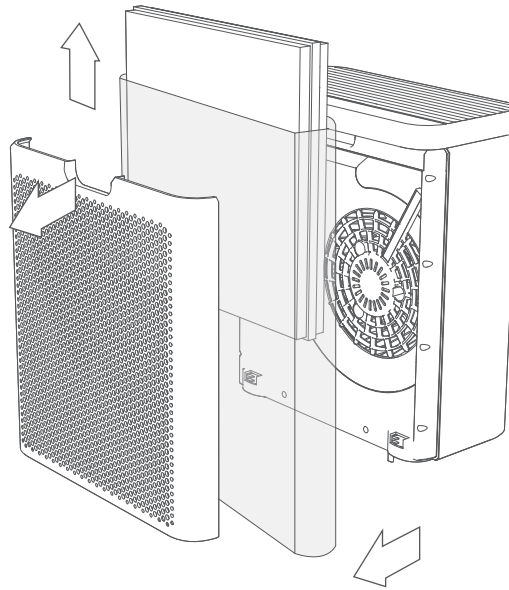

2. Place the filter back into the purifier with the filter tabs facing out.

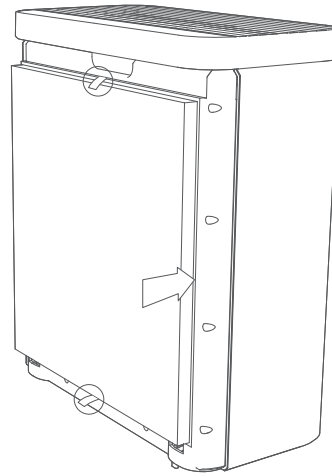

3. Replace the back cover by lining up the cover's feet with matching slots on the housing and push the cover closed.

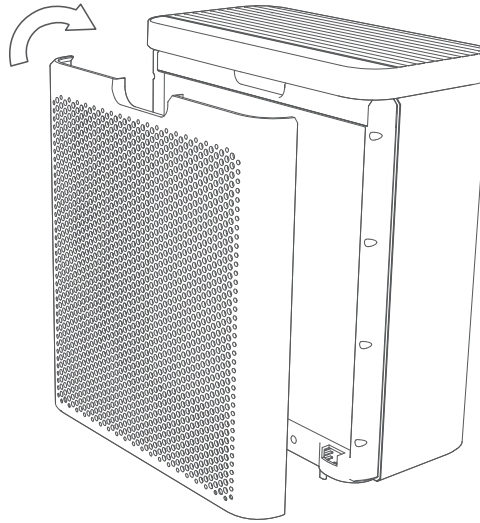

4. Place the purifier on a hard, flat surface. Leave 15 inches/38 cm of clearance to allow air to pass through the air inlets.

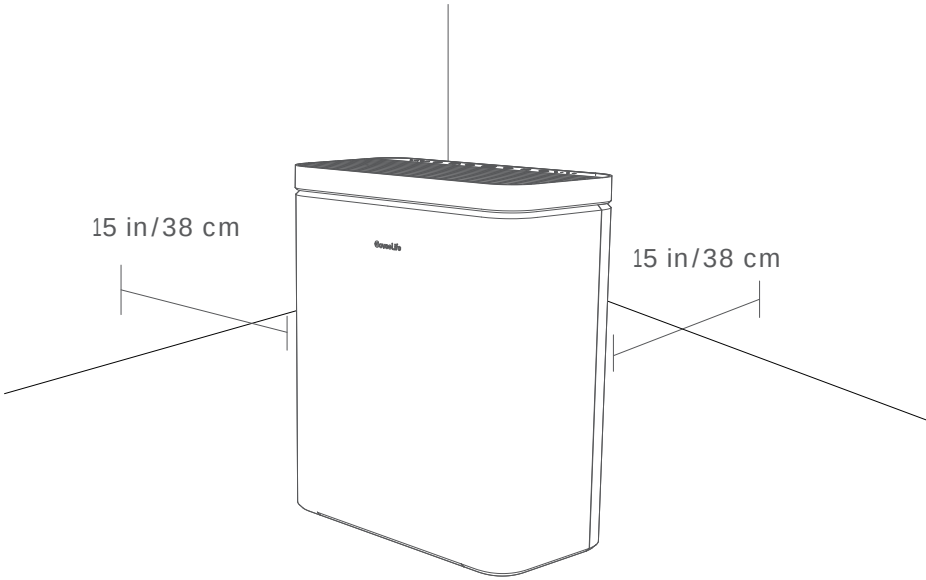

Controls & Function

You can access additional features using Govee Home App.

On/O□ Button

Short press to turn Smart Air Purifier on/o□. Press and hold for 3 seconds to activate Wi-Fi and other network functions, entering pairing mode.

Note: When the device is turned on, its particle sensor needs 40s to preprocess and the air quality indicator is breathing.

Fan Speed Button

Touch to cycle through fan speeds: I (low), II (medium),and III (high).

Note: When the air purifieris in Auto Mode or Sleep Mode, touching the Fan Speed Button will exit those modes (if the screen display is on).

Timer Button

Touch to cycle through the following timer options: 1H, 2H, 4H, and 8H. The purifier will turn o□ automatically when the set timer expires.

Sleep Mode Button

Press to turn Sleep Mode on or o□. When Sleep Mode is on, the air purifier will work at its lowest noise setting and the panel will dim its brightness for more comfortable use at night.

Filter Change Indicator Button

When the filter expires, the exchange indicator will light up in red. After replacing it with the new filter, press and hold the button for 3 seconds. If the indicator flashes 3 times, the reset is completed.

Note:

- After the filter is reset, its usage time will be recalculated.
- The exchange indicator can also be reset by pressing the button for 3 seconds even it does not light up.
- Only use Govee filters compatible with H712C Smart Air Purifier.

Turbo Mode Button

Press to turn Turbo Mode on or o□. The machine will operate at its maximum speed, delivering a powerful purification e□ect but also with a higher noise level.

Night Light Button

Short press this button to turn the night light on or o□.

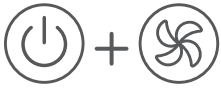

Recovery Button

Long press for 5s until all indicators flash once to restore the air purifier to factory settings if it cannot function well. The air purifier will disconnect from Wi-Fi and Bluetooth and automatically reboot.

Note: After restoring the air purifier to factory settings, go to “My Devices” page on the app to delete this air purifier. Otherwise, it cannot be added to the app again.

Memory Function

The air purifier will save its previous settings when powered o□ (such as speed, mode, and Wi-Fi connection). When it is powered back on, the settings will resume.

LED Indicators

Indicator	Working Status	Light Status
I	Low Speed	Solid White
II	Medium Speed	Solid White
III	High Speed	Solid White
1h	Auto-o□ in 1 Hour	Solid White
2h	Auto-o□ in 2 Hours	Solid White
4h	Auto-o□ in 4 Hours	Solid White
8h	Auto-o□ in 8 Hours	Solid White
	Sleep Mode is On	Solid White
Turbo	Turbo Mode is On	Solid White
	Night Light & Filter Mode is On	Solid White
	Filter is Expired	Solid Red
	Filter Reset Successfully Fahrenheit	Triple Flashes
	Ready for Wi-Fi Connection	Slowly Flashes White
	Wi-Fi is Connecting	Quickly Flashes White
	Wi-Fi is Connected	Solid White

Note: Only when the air purifieris powered on, its particle sensor will need 40s to preprocess in order to detect the air quality more accurately.

Govee Home App

You can access more features using Govee Home App.

Downloading Govee Home App

To download Govee Home App, scan the QR code or search for “Govee” in the Apple App Store® (iOS) or Google Play Store (Android).

Govee Home App

Download on the App Store

GET IT ON Google Play

Note:

- Choose “Allow” to the permissions requested when opening Govee Home App for the first time. These permissions allow the app’s features to function normally and are not used to record personal, private information.
- Due to ongoing updates, Govee Home App may be slightly di□erent than shown in this manual. In case of any di□erences, always follow the in-app instructions.

Pairing with Govee Home App

1. Turn on your smartphone's Bluetooth. Connect to your Wi-Fi router's 2.4GHz network. 5GHz is not supported.
2. Ensure that the Wi-Fi indicator on your device is flashing. If the Wi-Fi indicator is o□, press and hold the On/O□ Button for 3 seconds to activate. Complete the pairing within 20 minutes; otherwise, the network functions will be disabled, and the Wi-Fi indicator will go out.
3. Android users turn on Location Services; IOS users choose Location ->Always On in the pop-up window while adding devices.

Note:

- For IOS users, if you chose Location->Never, it might result in notifications/alert exceptions. It is recommended to follow Settings ->Govee Home ->Location ->Always On to obtain the best experience.
- Govee Home WILL NOT collect, use, or share your location in any way.

5. Open Govee Home App, tap the"+" icon in the top right corner and search for "H712C."
6. Tap the device icon and follow the in-app instructions to complete the Bluetooth and Wi-Fi connection.

Note:

- Method to turn o□ Bluetooth and Wi-Fi connection: Press and hold the control knob and Mode Button for 5s to restore the device to factory settings, then go to

"My Devices" page on the app to delete this heater first, otherwise it cannot be added to the app again.

- You can use Govee Home App to connect your heater to Amazon Alexa or Google Assistant. Follow the in-app instructions to connect to each voice assistant.
- Govee Home App is being continually updated and its features do expand.

Note

- Method to turn o□ Bluetooth and Wi-Fi connection: Press and hold the Power Button and Fan Speed Button for 5s to restore the device to factory settings, then go to “My Devices” page on the app to delete this air purifier first. Otherwise, it cannot be added to the app again.
- You can use Govee Home App to connect your air purifier to Amazon Alexa or Google Assistant. Follow the in-app instructions to connect to each voice assistant.
- Govee Home App is being continually updated and its features do expand.

Using the Filters

Stage Filtration System

A. Washable Pre-Filter

- Captures large particles such as dust, lint, fibers, hair, and pet fur.
- Maximizes the filter’s life by protecting it from large debris.

B. H13 True HEPA Filter

- Captures at least 99.97% of airborne particles 0.3 microns (μm) in size.
- Filters small particles such as fine dust, smoke particles, pollen, and pet dander.

C. Modified High-E□ciency Activated Carbon Filter

- Physically absorbs smoke, odors, and fumes.
- Decomposes pet odors through chemical reaction.
- Filters compounds such as formaldehyde, benzene, ammonia, hydrogen sulfide, and volatile organic compounds (VOCs).

Standard Environment Precautions

Humidity

- Moisture may damage the filters. This air purifier should be used in an area with a humidity level below 85% RH. If you use the air purifierin excessively humid areas, the surface of the filter will become moldy.

Essential Oils

- Do not add essential oils into the air purifier or filter. The filter will become damaged by the oil and will eventually release an unpleasant smell.
- Do not use di□users near the air purifier.

Care & Maintenance

Caution: Do not clean with abrasive chemicals or flammable cleaning agents.

Cleaning the Smart Air Purifier

1. Unplug the purifier from power before cleaning.
2. Wipe the outside of the air purifier with a soft, dry cloth. If necessary, wipe the housing with a damp cloth and leave it to dry.
3. Vacuum the inside of the air purifier.

Cleaning the Pre-Filter

The outer pre-filter should be cleaned to increase its e□ciency and service life.

1. Carefully peel the pre-filter away from the True HEPA and Modified Activated Carbon Filters.
2. Clean the pre-filter with a soft brush or vacuum hose to remove hair, dust, and large particles.
3. Gently rinse the pre-filter with water and dry it completely before putting it back in place.
4. Replace the filter in housing.

Note: Do not clean the True HEPA and Activated Carbon Filters.

Filter	When to Clean	When to Replace
Washable Pre-Filte	Vacuum Every 2-4 Weeks	6–8 Months
	Wash Every 1-2 Months	
True HEPA & High-E□ciency Activated Carbon Filter	Do Not Clean	

Replacing The Filter

1. Unplug the air purifier.
2. Remove the old filter.
3. Clean out any remaining dust or hair inside the air purifier using a vacuum hose. Do not use water or liquids to clean the air purifier.
4. Unwrap the new filter and place it into the housing.
5. Reattach the cover. Plugin the air purifier.
6. Reset the Filter Change Indicator.

Note:

- To ensure the performance of your air purifier, only use o□cial GoveeLife filters. To buy replacement filters, visit GoveeLife's online store.
- Remember to reset the Filter Change Indicator after changing the filter.

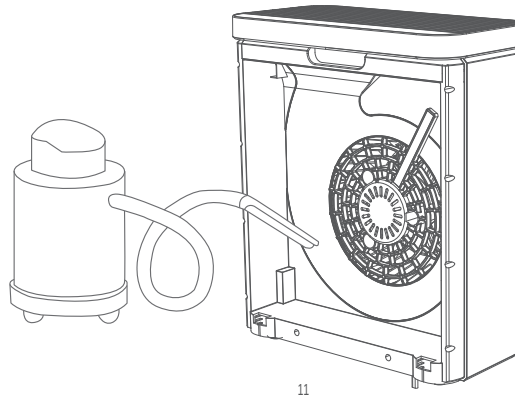

Filter Change Time Period

The filter should be replaced every 6–8 months, depending on how often you use it. If you always use your purifier in a relatively high pollution environment, you may need to change the filter more frequently, even if the change indicator does not light up. Any of the following situations may indicate that you need to change your filter:

- Increased noise
- Decreased airflow
- Unusual odors
- A visibly clogged filter

Resetting the Filter Change Indicator

When the Filter Change Indicator lights red, it indicates that the filter life needs to be reset.

- Long press RESET FILTER(S) for 3s. RESET FILTER(S) will flash 3 times and then turn o□ once the filter life is successfully reset.
- RESET FILTER(S) will light up as a reminder to replace the filter. The indicator will light up when you use the purifier for 6 to 8 months. When RESET FILTER(S) turns on, you may not need to replace your filter immediately, but you should check the filter and plan to replace it soon.
- After you replace the filter, remember to reset the Filter Change Indicator.

Storing

If not using the air purifier for an extended period of time, wrap both the air purifier and the filter in plastic packaging and store in a dry place to avoid moisture damage.

Troubleshooting

The troubleshooting section below is for solving frequently asked questions for the purifier unit. If your problem persists, please contact customer support.

For Smart Air Purifier 2

Problem	Possible Solution
Air purifier cannot turn on or respond to button controls.	Plug the air purifier into power.
	Check if the power cord is damaged. If so, stop using the air purifier and contact Customer Support.
	Plug the air purifier into a di□erent outlet.
	The air purifier may be malfunctioning. Contact Customer Support.
Airflow is significantly reduced.	Make sure the filter is removed from its packaging and properly in place.
	Tap to increase the fan speed.
Airflow is significantly reduced.	Ensure there are at least 15 inches / 38 cm of clearance on all sides of the air purifier.
	The pre-filter may be clogged by large particles such as hair or lint, blocking the air flow. Clean the pre-filter.
	Replace with a new filter.
Air purifier makes an unusual noise while the fan is on.	Make sure the filter is properly in place with plastic packaging removed.
	Make sure the air purifier is operating on a hard, flat, level surface.
	The air purifier may be damaged, or a foreign object may be inside. Stop using the air purifier and contact Customer Support. Do not try to repair the air purifier.

Air purifier makes an unusual noise while the fan is on.	Tap to increase the fan speed.
	Make sure no objects are blocking the sides or the top of the air purifier (the inlet or outlet).
	Make sure the filter is fully removed from its packaging and is properly secured in place.
	Close doors and windows while using the air purifier. If the room is larger than, air purifica- tion will take longer. The air purifier may not be as e□ective in significantly larger rooms.
	Replace the filter.
Air quality indicator always stays red.	Clean the particle sensor len.
	If you're using an ultrasonic humidifier near the air purifier, the mist may a□ect the accuracy of the particle sensor. The sensor will detect the large mist particles, and the air quality indicator may turn red. Avoid using an ultrasonic humidifier near the air purifier or avoid using Auto Mode.
Strange smell is coming from the air purifier or it has poor odor removal ability.	Clean the filter or replace if necessary.
	Make sure not to use your air purifierin an area with high humidity or while di□using essential oils.
	Remove the filter and expose it to the sun, until the smell can be reduced from the activated carbon filter.
Pet Odor still exists after using the air purifier for a while.	Check if there is solid odor source and clean it. The purifier can only purify the air.
	The filter may be expired. Please change the filter.
	The room area might be too large. Use the filter within the e□ective range.
Filter Change Indicator is still on after replacing the filter.	Press and hold for 3s. will flash 3 times and turn o□ once successfully reset.
Filter Change Indicator does not light up within 8 months.	is a reminder for you to check the filter and will light up based on how frequently the air purifier has been used. If you don't use your air purifier often, will take longer to turn on.

Filter Change Indicator lights up before 6 months.	is a reminder for you to check the filter and will light up based on how long the air purifier has been used. If you run your air purifier frequently, will turn on sooner.

For App & Connectivity

1. Cannot connect to Govee Home App.

- Make sure your smartphone is powered on and is not connected with other Bluetooth devices.
- Ensure that the Wi-Fi indicator on the air purifier is slowly flashing. If the Wi-Fi indicator is o□, press and hold for 3 seconds and complete the pairing within 20 minutes.
- Enable the smartphone's Location Services.
- Try connecting with another smartphone.
- Make sure your app is updated to the latest version.
- Make sure you connect to your Wi-Fi router's 2.4GHz network and that the network is working correctly.
- Make sure the Wi-Fi password you entered is correct.
- Shorten the distance between the air purifier, Wi-Fi router, and the smartphone.
- Make sure your air purifier and the Wi-Fi router are located away from appliances that produce electromagnetic radiation (e.g. microwave ovens, refrigerators, etc).
- If you are using a VPN, try turning it o□ and then connecting the air purifier.
- Disable portal authentication for your Wi-Fi network. If portal authentication is enabled, this air purifier will not be able to access your Wi-Fi network and setup will fail. Portal authenti-cation means that you need to sign in to your Wi-Fi network through a web page before you can use the Internet.

2. Cannot find the device on Bluetooth Device Nearby page of the app.

- The air purifier may be connected with another smartphone. Disconnect it from the other smartphone first.
- Ensure that the Wi-Fi indicator on the air purifier is slowly flashing.

3. The air purifieris o□ine.

- Make sure the air purifieris plugged in and powered on, then refresh "My Devices" in Govee Home App by swiping down on the screen.
- Make sure your router is connected to the internet and your phone's network connection is working.
- If the Wi-Fi password has been changed, the air purifier will automatically go o□ine. Try connecting it to the network again.

- Delete the o□ineair purifier from Govee Home App, then add and reconfigure the air purifier again in the app.

Appendix

After-Sales Service

Warranty: 24-Month Limited Warranty

Support: Lifetime Technical Support

Email: support@govee.com

O□cial Website: www.govee.com

@Govee @goveeo□cial @govee.o□cial
@Goveeo□cial @GoveeO□cial

Specifications

Power Supply	120V~60Hz
Purifier Rated Power	40W
Noise Leve	24~52dB
Air Purifier Dimensions	12.4x14.7x6.3in/31.5x37.4x16cm
Air Purifier Weight	7.03lb/3.19kg
Operating Conditions	Temperature: 14° to 104°F/-10° to 40°C Humidity: <85%RH

LIRE ET SAUVEGARDER CES INSTRUCTIONS

Consignes de sécurité

Sécurité générale

- Utilisez le purificateur d'air uniquement comme selon la description donnée dans ce manuel.
- N'utilisez pas le purificateur d'air sans retirer le film plastique du filtre. S'il n'est pas retiré, le purificateur d'air ne filtrera pas l'air et peut se surchau□er, provoquant un risque d'incendie.
- N'utilisez pas le purificateur d'air à l'extérieur.
- Gardez le purificateur d'air loin de l'eau ou des zones mouillées et humides. Ne le plongez jamais dans de l'eau ou dans un liquide.
- N'utilisez pas le purificateur d'air dans des zones excessivement humides.
- Gardez le purificateur d'air éloigné des sources de chaleur telles que les cuisinières, les fours ou les radiateurs.
- N'utilisez pas le purificateur d'air dans des endroits où des gaz combustibles, des vapeurs, des poussières métalliques, des aérosols (spray) des produits ou des fumées d'huile industrielle sont présents.
- Gardez le purificateur d'air à 5 pieds (1,5 m) de l'endroit où l'oxygène est administré.
- Surveillez les enfants lorsqu'ils se trouvent à proximité du purificateur d'air.
- Ne placez rien dans les ouvertures du purificateur d'air.
- Ne placez pas d'objets lourds sur le purificateur d'air.
- Gardez l'intérieur du purificateur d'air sec. Pour éviter l'accumulation d'humidité, évitez de le placer dans des pièces présentant des changements de température importants ou sous des climatiseurs.
- Débranchez toujours le purificateur d'air avant l'entretien (par exemple, le remplacement du filtre).
- N'utilisez pas le purificateur d'air s'il est endommagé ou ne fonctionne pas correctement, ou si le cordon d'alimentation ou la prise est endommagé. Ne risquez pas de réparer le purificateur d'air par vous-même. Contactez le service client pour obtenir de l'aide.
- Non destiné à un usage commercial. Usage domestique uniquement.
- Place the air purifier near the electrical outlet it is plugged into.
- Never place the power cord near any heat sources.
- Do not run cord under carpeting. Do not cover cord with throw rugs, runners, or similar coverings. Do not
  route cord under furniture or appliances. Arrange cord away from tra□c area and where it will not be tripped over.
- This appliance has a polarized plug (one blade is wider than the other). To reduce the risk of electric shock, this plug is intended to fit in a polarized outlet only one way. If the plug does not fit fully in the outlet, reverse the plug. If it still does not fit, contact a qualified electrician. Do not attempt to defeat this safety
  feature
- Ce purificateur d'air utilise des prises américaines standard de 120 V, 60 Hz. Si vous l'utilisez en dehors des États-Unis, vérifiez la compatibilité.
- **AVERTISSEMENT :** Pour réduire le risque d'incendie ou de choc électrique, n'utilisez pas ce purificateur d'air avec tout dispositif de contrôle de vitesse à semi-conducteurs.
  AVERTISSEMENT: Pour réduire le risque d'incendie, de choc électrique ou de blessure, n'utilisez pas de pièces de rechange qui n'ont pas été recommandées par le fabricant (par exemple, des pièces fabriquées à la maison à l'aide d'une imprimante 3D).

Contenu de la boîte

Article	Quantité
Purificateur d'air intelligent 2 (Capteur)	1
Filtre HEPA véritable(préinstallé)	1
Guide de démarrage rapide	1
Manuel d'utilisation	1

Introduction

Noms de pièces

a. Panneau de commande tactile
b. Sortie d'air
c. Boîtier
d. Couvercle du filtre
e. Fente ouverte et poignée intégrée
f. Entrée d'air
g. Cordon d'alimentation
h. Prise d'alimentation
i. Languette du filtre
j. Filtre HEPA véritable à 4 étapes

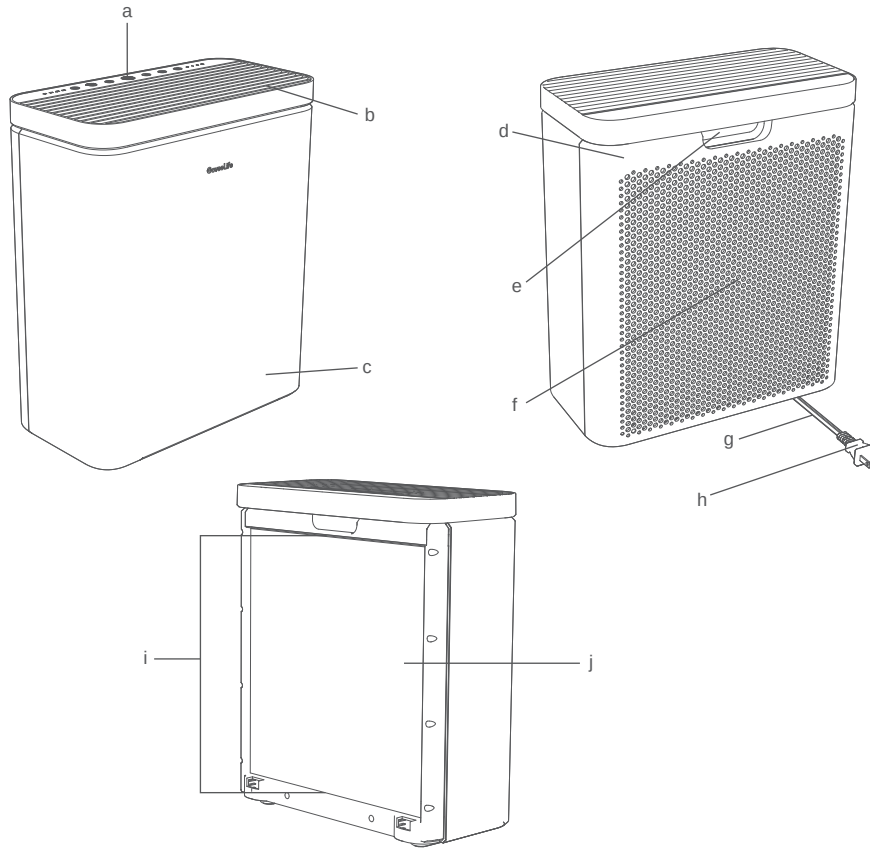

Guide de démarrage

1. Utilisez la fente ouverte pour retirer le couvercle du filtre du purificateur et retirez le filtre HEPA d'origine de l'emballage en plastique.

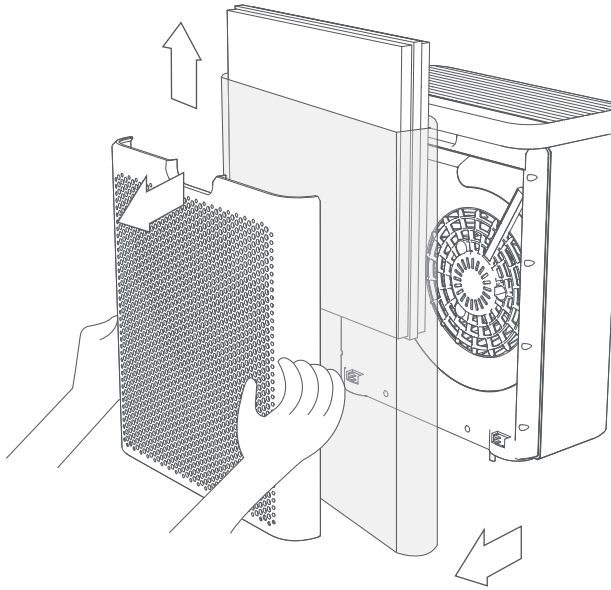

2. Remettez le filtre dans le purificateur avec les languettes du filtre tournées vers l'extérieur.

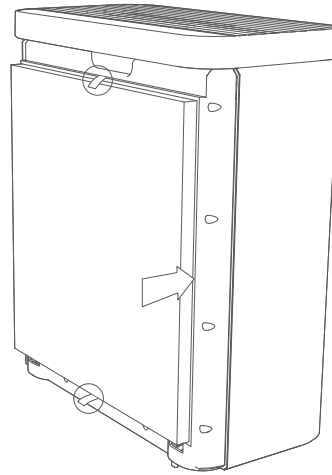

3. Remplacez le couvercle arrière en alignant les pieds du couvercle avec les fentes correspondantes sur le boîtier et poussez le couvercle pour le fermer.

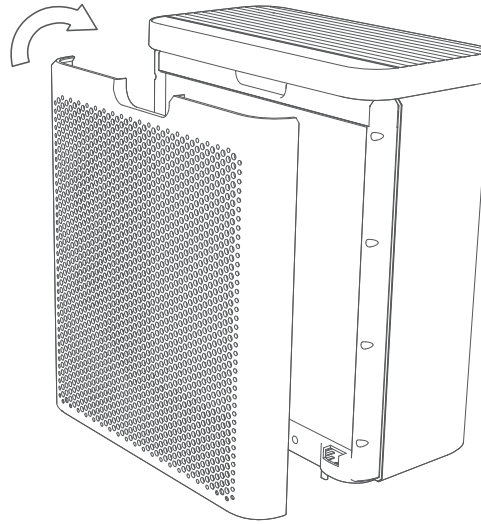

4. Placez le purificateur sur une surface dure et plane. Laissez un espace libre de 15 pouces/38 cm pour permettre à l'air de passer à travers les entrées d'air.

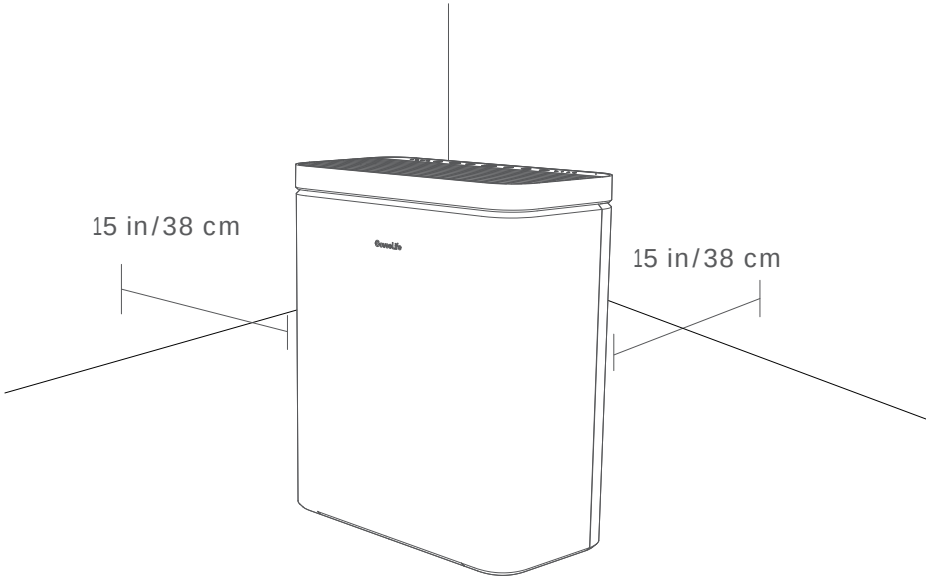

Commandes et fonctions

Vous pouvez accéder à d'autres fonctionnalités sur l'application Govee Home.

Bouton Marche/Arrêt

Appuyez brièvement pour allumer/éteindre le purificateur d'air intelligent. Appuyez et maintenez enfoncé pendant 3 secondes pour activer le Wi-Fi et d'autres fonctions réseau, passant en mode d'appairage.

Remarque : Lorsque l'appareil est allumé, son capteur de particules a besoin de 40 secondes pour être prétraité et l'indicateur de qualité de l'air respire.

Bouton de vitesse du ventilateur

Touchez pour faire défiler les vitesses du ventilateur : I (FAIBLE), II (MOYEN) et III (ÉLEVÉ).

Remarque : Lorsque le purificateur d'air est en mode Auto ou en mode Veille, appuyez sur le bouton de vitesse du ventilateur pour quitter ces modes (si l'écran est allumé).

Bouton de minuterie

Touchez pour faire défiler les options de minuterie suivantes : 1 h, 2 h, 4 h et 8 h.

Le purificateur s'éteindra automatiquement à l'expiration de la minuterie réglée.

Bouton mode Veille

Appuyez pour activer ou désactiver le mode Veille. Lorsque le mode Veille est activé, le purificateur d'air fonctionnera au niveau de bruit le plus bas et le panneau diminuera sa luminosité pour une utilisation plus confortable dans la nuit.

Bouton indicateur de changement de filtre

Lorsque le filtre expire, son voyant de remplacement s'allumera en rouge. Après l'avoir remplacé par le nouveau filtre, appuyez et maintenez le bouton enfoncé pendant 3 secondes. Si le voyant clignote 3 fois, la réinitialisation est terminée.

Remarque :

- Une fois le filtre réinitialisé, sa durée d'utilisation sera recalculée.
- Le voyant de remplacement peut également être réinitialisé en appuyant sur le bouton pendant 3 secondes même s'il ne s'allume pas.
- Utilisez uniquement des filtres Govee compatibles avec le H712C Purificateur d'air intelligent.

Bouton mode Turbo

Appuyez pour activer ou désactiver le mode Turbo. La machine fonctionnera à sa vitesse maximale, délivrant un puissant e□et de purification mais avec un niveau sonore plus élevé.

Bouton de la lampe de nuit

Appuyez brièvement sur ce bouton pour allumer ou éteindre la lampe de nuit.

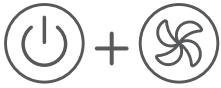

Bouton de reprise

Appuyez longuement pendant 5 secondes jusqu'à ce que tous les voyants clignotent une fois pour restaurer le purificateur d'air aux paramètres d'usine s'il ne peut pas fonctionner correctement. Le purificateur d'air se déconnectera du Wi-Fi et du Bluetooth et redémarrera automatiquement.

Remarque : Après avoir restauré le purificateur d'air aux paramètres d'usine, accédez à la page « Mes appareils » de l'application pour supprimer d'abord ce purificateur d'air. Sinon, il ne peut pas être ajouté à nouveau à l'application.

Mémoire

Le purificateur d'air enregistre ses paramètres précédents lorsqu'il est éteint (comme la vitesse, le mode et la connexion Wi-Fi). Lorsqu'il est remis sous tension, les paramètres reprennent.

Voyants LED

Voyant	État de fonctionnement	Couleur du voyant
I	Faible vitesse	Blanc stable
II	Moyenne vitesse	Blanc stable
III	Haute vitesse	Blanc stable
1h	Extinction automatique dans 1 heure	Blanc stable
2h	Arrêt automatique dans 2 heures	Blanc stable
4h	Arrêt automatique dans 4 heures	Blanc stable
8h	Arrêt automatique dans 8 heures	Blanc stable
	Le mode veille est activé	Blanc stable
Turbo	Le mode Turbo est activé	Blanc stable
	Night Light & Filter Mode is On	Blanc stable
FILTER LIFE	Le filtre est expiré	Rouge stable
	Réinitialisation du filtre réussie	Trois clignotements
	Prêt pour la connexion Wi-Fi	Clignotement lent en blanc
	Connexion Wi-Fi en cours	Clignotement rapide en blanc
	Connexion Wi-Fi établie	Blanc stable

Remarque : Quand le purificateur d'air est mis sous tension, son capteur de particules a besoin de 40 secondes de prétraitement afin de détecter la qualité de l'air avec plus de précision.

Application Govee Home

Vous pouvez accéder à d'autres fonctionnalités sur l'Application Govee Home.

Téléchargement de l'application Govee Home

Pour télécharger l'application Govee Home, scannez le code QR ou recherchez « Govee » dans l'App Store d'Apple® (iOS) ou Google Play Store (Android).

Govee Home App

Download on the App Store

GET IT ON Google Play

Remarque :

Choisissez « Autoriser » pour les autorisations demandées lorsque vous ouvrez l'application Govee Home pour la première fois. Ces autorisations permettent aux fonctionnalités intégrées dans l'application de fonctionner normalement et ne sont pas utilisées pour enregistrer des informations à caractère personnel et à caractère privé. En raison de mises à jour en cours, l'application Govee Home peut être légèrement di□érente de celle indiquée dans ce manuel. En cas de di□érence, suivez toujours les instructions dans l'application.

Association à l'Application Govee Home

1. Activez le Bluetooth de votre smartphone. Connectez-vous au réseau 2,4 GHz de votre routeur Wi-Fi. La bande 5 GHz n'est pas prise en charge.

2. Assurez-vous que le voyant Wi-Fi de votre appareil clignote. Si l'indicateur Wi-Fi est éteint, appuyez et maintenez enfoncé le bouton marche/arrêt pendant 3 secondes pour l'activer. Terminez l'appairage dans les 20 minutes ; sinon, les fonctions réseau seront désactivées et le voyant Wi-Fi s'éteindra.

3. Les utilisateurs d'Android activent les services de localisation ; les utilisateurs d'IOS choisissent Localisation ->Toujours activé dans la fenêtre contextuelle lors de l'ajout d'appareils.

Remarque :

• Pour les utilisateurs d'IOS, si vous choisissez Localisation->Jamais, cela peut entraîner des exceptions de notifications/d'alerte. Il est recommandé de suivre les instructions suivantes : Paramètres ->Govee Home ->Localisation ->Toujours activé pour obtenir la meilleure expérience.

• Govee Home NE collectera, n'utilisera ni ne partagera votre position de quelque manière que ce soit.

3. Ouvrez l'application Govee Home, touchez l'icône « + » dans le coin supérieur droit et recherchez « H712C ».

4. Appuyez sur l'icône de l'appareil et suivez les instructions de l'application pour établir la connexion Bluetooth et Wi-Fi.

Remarque :

- Méthode de déactivation de la connexion Bluetooth et Wi-Fi : Appuyez et maintenez enfoncés le bouton de commande et le bouton Mode pendant 5 secondes pour restaurer l'appareil aux paramètres d'usine, puis accédez à la page « Mes appareils » sur la page application pour supprimer ce purificateur d'air en premier ; sinon, il ne peut pas être ajouté à nouveau à l'application.
- Vous pouvez utiliser l'application Govee Home pour connecter votre purificateur d'air à Amazon Alexa ou à Google Assistant. Suivez les instructions de l'application pour vous connecter à chaque assistant vocal.
- L'application Govee Home est continuellement mise à jour et ses fonctionnalités s'étendent.

Remarque :

- Méthode de déactivation de la connexion Bluetooth et Wi-Fi : Appuyez et maintenez enfoncés le bouton d'alimentation et le bouton de vitesse du ventilateur pendant 5 secondes pour restaurer l'appareil aux paramètres d'usine, puis accédez à la page « Mes appareils » de l'application pour supprimer ce purificateur d'air en premier. Sinon, il ne peut pas être ajouté à nouveau à l'application.
- Vous pouvez utiliser l'application Govee Home pour connecter votre purificateur d'air à Amazon Alexa ou à Google Assistant. Suivez les instructions de l'application pour vous connecter à chaque assistant vocal.
- L'application Govee Home est continuellement mise à jour et ses fonctionnalités s'étendent.

Utilisation des filtres

Système de filtration par étape

A. Pré-filtre lavable

- Capture les grosses particules telles que la poussière, les peluches, les fibres, les poils et les poils d'animaux
- Maximise la durée de vie du filtre en le protégeant des gros débris.

B. Filtre HEPA véritable H13

- Capture au moins 99,97 % des particules en suspension dans l'air d'une taille de 0,3 microns (µm).
- Filtre les petites particules telles que la poussière fine, les particules de fumée, le pollen et les squames d'animaux.

C. Filtre à charbon actif modifié à haute e□cacité

- Adsorbe physiquement la fumée, les odeurs et les vapeurs.
- Décompose les odeurs d'animaux par réaction chimique.
- Filtre les composés tels que le formaldéhyde, le benzène, l'ammoniac, le sulfure d'hydrogène et les composés organiques volatils (COV).

Précautions environnementales standard

Humidité

- L'humidité peut endommager les filtres. Ce purificateur d'air doit être utilisé dans une zone avec un niveau d'humidité inférieur à 85 % HR. Si vous utilisez le purificateur d'air dans des endroits excessivement humides, la surface du filtre moisira.

Huiles essentielles

- N'ajoutez pas d'huiles essentielles dans le purificateur d'air ou le filtre. Le filtre sera endommagé par l'huile et finira par dégager une odeur désagréable.
- N'utilisez pas de di□useurs à proximité du purificateur d'air.

Entretien et maintenance

Mise en garde : Ne nettoyez pas l'appareil avec des produits chimiques abrasifs ou des produits de nettoyage inflammables.

Nettoyage du purificateur d'air intelligent pour animaux de compagnie

1. Débranchez le purificateur de l'alimentation avant de le nettoyer.
2. Essuyez l'extérieur du purificateur d'air avec un chi□on doux et sec. En cas de besoin, essuyez le boîtier avec un chi□on humide et laissez-le sécher.
3. Passez l’aspirateur à l’intérieur du purificateur d’air.

Nettoyage du préfiltre

Le préfiltre extérieur doit être nettoyé pour augmenter son e□cacité et sa durée de vie.

1. Retirez soigneusement le pré-filtre des filtres HEPA véritables et des filtres à charbon actif modifié.
2. Nettoyez le préfiltre avec une brosse douce ou un tuyau d'aspiration pour enlever les cheveux, la poussière et les grosses particules.
3. Rincez délicatement le préfiltre avec de l'eau et séchez-le complètement avant de le remettre en place.
4. Remplacez le filtre dans le boîtier.

   Remarque : Ne nettoyez pas le filtre HEPA véritable et le filtre à charbon actif.

Filtre	Quand nettoyer	Quand remplacer
Pré-filtre lavable	Passez l'aspirateur toutes les 2 à 4 semaines	6–8 Months
	Lavez tous les 1 à 2 mois	
HEPA véritable et haute e□cacité Filtre à charbon actif	Ne pas nettoyer	

Remplacement du filtre

1. Débranchez le purificateur d'air.
2. Retirez l'ancien filtre.
3. Nettoyez toute poussière ou cheveux restants à l'intérieur du purificateur d'air à l'aide d'un tuyau d'aspiration. N'utilisez pas d'eau ou de liquide pour nettoyer le purificateur d'air.
4. Déballez le nouveau filtre et placez-le dans le boîtier.
5. Remettez le couvercle. Branchez le purificateur d'air.

6. Réinitialisez le voyant de changement de filtre.

Remarque :

- Pour garantir les performances de votre purificateur d'air, utilisez uniquement des filtres GoveeLife o□ciels. Pour acheter des filtres de remplacement, consultez la boutique en ligne de GoveeLife.
- N'oubliez pas de réinitialiser le voyant de changement de filtre après avoir remplacé le filtre.

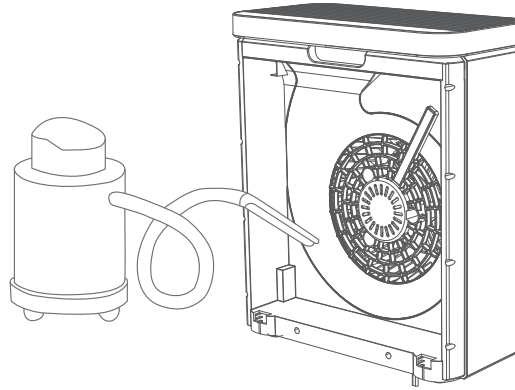

Période de changement de filtre

Le filtre doit être remplacé tous les 6 à 8 mois, selon la fréquence d'utilisation. Si vous utilisez toujours votre purificateur dans un environnement avec une pollution relativement élevée, vous devrez peut-être remplacer le filtre plus fréquemment, même si le voyant ne s'allume pas. L'une des situations suivantes peut indiquer que vous devez remplacer votre filtre :

- Augmentation du bruit
- Diminution du débit d'air
- Odeurs inhabituelles
- Un filtre visiblement bouché

Réinitialisation du voyant de changement de filtre

Lorsque le voyant de changement de filtre passe en rouge, cela indique que la durée de vie du filtre doit être réinitialisée.

- Appuyez longuement sur RESET FILTER(S) pendant 3 secondes. RESET FILTER(S) clignotera 3 fois puis s'éteindra une fois la durée de vie du filtre réinitialisée avec succès.
- RESET FILTER(S) s'allumera pour vous rappeler de remplacer le filtre. Le voyant s'allumera lorsque vous utiliserez le purificateur pendant 6 à 8 mois. Lorsque RESET FILTER(S) s'allume, vous n'aurez peut-être pas besoin de remplacer votre filtre immédiatement, mais vous devez vérifier le filtre et prévoir de le remplacer bientôt.
- Après avoir remplacé le filtre, n'oubliez pas de réinitialiser le voyant de changement de filtre.

Rangement

Si vous n'utilisez pas le purificateur d'air pendant une période prolongée, enveloppez le purificateur d'air et le filtre dans un emballage en plastique et rangez-les dans un endroit sec pour éviter tout dommage dû à l'humidité.

Dépannage

La section de dépannage ci-dessous sert à résoudre les questions fréquemment posées concernant l'appreil de purification. Si votre problème persiste, veuillez contacter le service client.

Pour le purificateur d'air intelligent 2

Problème	Solution probable
Le purificateur d'air ne peut pas s'allumer ou répondre aux commandes des boutons.	Branchez le purificateur d'air à l'alimentation.
	Vérifiez si le cordon d'alimentation est endommagé. Si tel est le cas, arrêtez d'utiliser le purificateur d'air et contactez le service client.
	Branchez le purificateur d'air sur une autre prise.
	Le purificateur d'air peut être défectueux. Contactez l'assistance clientèle.
Le débit d'air est considérablement réduit.	Assurez-vous que le filtre est retiré de son emballage et correctement mis en place.
	Touchez pour augmenter la vitesse du ventilateur.
Le débit d'air est considérablement réduit.	Assurez-vous qu'il y a au moins 15 pouces/38 cm d'espace libre de tous les côtés du purificateur d'air.
	Le pré-filtre peut être obstrué par de grosses particules telles que des cheveux ou des peluches, bloquant ainsi le flux d'air. Nettoyez le préfiltre.
	Remplacez-le par un nouveau filtre.
Le purificateur d'air produit un bruit inhabituel lorsque le ventilateur est en marche.	Assurez-vous que le filtre est correctement mis en place et que l'emballage en plastique est retiré.
	Assurez-vous que le purificateur d'air fonctionne sur une surface dure, plane et de niveau.
	Remplacez le filtre.
	Le purificateur d'air est peut-être endommagé ou contient un corps étranger. Arrêtez d'utiliser le purificateur d'air et contactez le service client. N'essayez pas de réparer le purificateur d'air.

Le voyant de qualité de l'air reste toujours en rouge.	Nettoyez la lentille du capteur de particules.
	Si vous utilisez un humidificateur à ultrasons à proximité du purificateur d'air, la brume peut a□ecter la précision du capteur de particules. Le capteur détectera les grosses particules de brume et le voyant de qualité de l'air pourrait devenir rouge. Évitez d'utiliser un humidificateur à ultrasons à proximité du purificateur d'air ou évitez d'utiliser le mode Auto.
Une odeur étrange provient du purificateur d'air ou sa capacité d'élimination des odeurs est faible.	Nettoyez le filtre ou remplacez-le si nécessaire.
	Assurez-vous de ne pas utiliser votre air purificateur dans une zone très humide ou lors de la di□usion d'huiles essentielles.
	Retirez le filtre et exposez-le au soleil jusqu'à ce que l'odeur du filtre à charbon actif puisse soit réduite.
L'odeur d'animaux persiste après avoir utilisé le purificateur d'air pendant un certain temps.	Vérifiez s'il y a une source d'odeur persistante et nettoyez-la. Le purificateur ne peut purifier que l'air.
	Le filtre est peut-être expiré. Veuillez changer le filtre.
	La superficie de la pièce est peut-être trop grande. Utilisez le filtre dans la plage e□cace.
Mauvaise qualité de purification de l'air.	Touchez pour augmenter la vitesse du ventilateur.
	Assurez-vous qu'aucun objet ne bloque les côtés ou le haut du purificateur d'air (autrement dit, l'entrée ou la sortie.)
	Assurez-vous que le filtre est entièrement retiré de son emballage et qu'il est correctement fixé en place.
	Fermez les portes et les fenêtres lorsque vous utilisez le purificateur d'air.
	Si la pièce est plus grande que, la purification de l'air prendra plus de temps. Le purificateur d'air ne peut-être pas aussi e□cace dans des pièces beaucoup plus grandes.
	Remplacez le filtre.
Le voyant de changement de filtre est toujours allumé après le remplacement du filtre.	Appuyez et maintenez FILTER RESET enfoncé pendant 3 secondes. FILTER RESET clignotera 3 fois et s'éteindra une fois la réinitialisation réussie.

Le voyant de changement de filtre ne s'allume pas au bout de 8 mois.	vous rappelle de vérifier le filtre et s'allumera en fonction de la fréquence d'utilisation du purificateur d'air. Si vous n'utilisez pas souvent votre purificateur d'air, mettra plus de temps à s'allumer.
Le voyant de changement de filtre s'allume avant 6 mois.	vous rappelle de vérifier le filtre et s'allumera en fonction de la durée d'utilisation du purificateur d'air. Si vous utilisez fréquemment votre purificateur d'air, s'allumera plus tôt.

Pour l'application et la connectivité

1. Impossible de se connecter à l'application Govee Home.

- Assurez-vous que votre smartphone est allumé et qu'il n'est pas connecté à d'autres appareils Bluetooth.
- Assurez-vous que le voyant Wi-Fi du purificateur d'air clignote lentement. Si le voyant Wi-Fi est éteint, appuyez et maintenez enfoncé pendant 3 secondes et accomplissez l'appairage dans les 20 minutes.
- Activez les services de localisation du smartphone.
- Essayez de vous connecter à un autre smartphone.
- Assurez-vous que votre application est mise à jour à la dernière version.
- Assurez-vous de vous connecter au réseau 2,4 GHz de votre routeur Wi-Fi et que le réseau fonctionne correctement.
- Assurez-vous que le mot de passe Wi-Fi que vous avez saisi est correct
- Réduisez la distance entre le purificateur d'air, le routeur Wi-Fi et le smartphone.
- Assurez-vous que votre purificateur d'air et le routeur Wi-Fi sont situés à l'écart des appareils produisant des rayonnements électromagnétiques (par exemple, fours à micro-ondes, réfrigérateurs, etc.)
- Si vous utilisez un VPN, essayez de le désactiver puis connectez le purificateur d'air.
- Désactivez le portail d'authentification de votre réseau Wi-Fi. Si le portail d'authentification est activé, ce purificateur d'air ne pourra pas accéder à votre réseau Wi-Fi et la configuration échouera. Un portail d'authentification signifie que vous devez vous connecter à votre réseau Wi-Fi via une page Web avant de pouvoir accéder à Internet.

2. Impossible de trouver l'appareil sur la page Appareil Bluetooth à proximité de l'application.

- Le purificateur d'air est peut-être connecté à un autre smartphone. Déconnectez-le d'abord de l'autre smartphone.
- Assurez-vous que le voyant Wi-Fi du purificateur d'air clignote lentement.

3. Le purificateur d'air est déconnecté.

- Assurez-vous que le purificateur d'air est branché et allumé, puis actualisez « Mes appareils » dans l'application Govee Home en balayant l'écran vers le bas.

- Assurez-vous que votre routeur est connecté à Internet et que la connexion réseau de votre téléphone fonctionne.
- Si le mot de passe Wi-Fi a été modifié, le purificateur d'air se déconnectera automatiquement. Essayez de le reconnecter au réseau.
- Supprimez le purificateur d'air déconnecté de l'application Govee Home, puis ajoutez et reconfigurez à nouveau le purificateur d'air dans l'application.

Annexe

Service après-vente

Garantie : 24-Month Limited Warranty

Assistance : Lifetime Technical Support

E-mail : support@govee.com

Site Web o□ciel : www.govee.com

@Govee @goveeo□cial @govee.o□cial
@Goveeo□cial @GoveeO□cial

Caractéristiques

Entrée d'alimentation	120V~60Hz
Puissance nominale du purificateur	40W
Niveaux de bruit	24~52 dB
Dimensions du purificateur d'air	12.4x14.7x6.3in/31.5x37.4x16cm
Poids du purificateur d'air	7.03lb/3.19kg
	Température : 14° à 104°F / -10° à 40°C
Conditions de fonctionnement	Humidité : <85%HR

Compliance Information

FCC Statement

FCC and ISED Canada Statement

This device complies with Part 15 of the FCC Rules and Industry Canada licence-exempt RSS standard(s). Operation is subject to the following two conditions: (1) This device may not cause harmful interference, and (2) This device must accept any interference received, including interference that may cause undesired operation.

Warning: Changes or modifications not expressly approved by the party responsible for compliance could void the user's authority to operate the equipment.

Le présent appareil est conforme aux CNR d'Industrie Canada applicables aux appareils radio exempts de licence. L'exploitation est autorisée aux deux conditions suivantes : (1) l'appareil nedoit pas produire de brouillage, et (2) l'utilisateur de l'appareil doit accepter tout brouillage radioélectrique subi, même si le brouillage est susceptible d'en compromettre le fonctionnement.

NOTE: This equipment has been tested and found to comply with the limits for a Class B digital device, pursuant to Part 15 of the FCC Rules. These limits are designed to provide reasonable protection against harmful interference in a residential installation. This equipment generates uses and can radiate radio frequency energy and, if not installed and used in accordance with the instructions, may cause harmful interference to radio communications. However, there is no guarantee that interference will not occur in a particular installation. If this equipment does cause harmful interference to radio or television reception, which can be determined by turning the equipment o□ and on, the user is encouraged to try to correct the interference by one or more of the following measures:

- Reorient or relocate the receiving antenna.
- Increase the separation between the equipment and receiver.
- Connect the equipment into an outlet on a circuit di□erent from that to which the receiver is connected.
- Consult the dealer or an experienced radio/TV technician for help.

This Class B digital apparatus complies with Canadian ICES-003.

Cet appareil numérique de la classe B est conforme à la norme NMB-003 du Canada.

FCC and IC Radiation Exposure Statement

This equipment complies with FCC and IC radiation exposure limits set forth for an uncontrolled environment. This equipment should be installed and operated with minimum distance 20cm between the radiator & your body.

Lors de l'utilisation du produit, maintenez une distance de 20 cm du corps afin de vous conformer aux exigences en matière d'exposition RF.

Responsible party (this contact information is only for FCC matters) :
Name: GOVEE MOMENTS(US) TRADING LIMITED
Address: 2501 Chatham Rd Suite R Springfield IL 62704
Email: certification@govee.com
Contact information: https://www.govee.com/support

Energy Star
The energy e□ciency of this ENERGY STAR certified model is measured based on a ratio between the model's CADR for Smoke and the electrical energy it consumes, or CADR/Watt.

The Bluetooth®word mark and logos are registered trademarks owned by Bluetooth SIG, Inc. and any use of such marks by Shenzhen Intellirocks Tech. Co., Ltd. is under license.
GoveeLife is a trademark of Shenzhen Intellirocks Tech. Co., Ltd.
Copyright ©2021 Shenzhen Intellirocks Tech. Co., Ltd. All Rights Reserved.

Govee Home App

For FAQs and more information,
please visit: www.govee.com