Warranty

The warranty period is 12 months from the date of purchase. The warranty is only limited to free repair of the product purchased. Consumables and accessories are not subject to warranty.
If it is damaged or malfunctioned during normal use, it will be repaired free of charge within the warranty period. If it cannot be repaired, a replacement will be provided.
The following conditions are paid repairs even during the warranty period:
•(a) Failure and damage caused by misuse or carelessness;
•(b) Damage due to shipping;
•(c) Damage caused by pets (scratches, bites, touching the body or riding products);
•(d) Failure and damage caused by fire, earthquake, and other natural disasters;
•(e) Failure and damage during use other than general household use (long-term use for business, etc.);
In the following situations, no repairs will be provided regardless of the warranty period:
•(a) Products not purchased directly from Neakasa sales channels (e.g personal sales, auctions, etc.);
•(b) The customer disassembles the product or tries to reform it;
•(c) Consumables and accessories.
Shipping cost will be borne or reimbursed by Neakasa when the product is covered by warranty service. However cost of packaging materials will not be covered.
If it is not covered by the warranty, shipping cost and repair fees will be charged when returning.
The warranty period for the exchanged product is subject to the warranty period before the exchange (counted from the original purchase date);
Repair or replacement is only valid in certain countries.
Please contact **support@neakasa.com** for guidance if you have a question or need to repair.
Regulations may be changed without notice. Neakasa reserves the rights to update warranty when needed. All repairs and request will be handled according to the most updated warranty.

安全上のご注意

JP

- 本機は屋内の涼しく乾燥した場所に置いてください。強い日差しの当たる場所での保管は避けてください。
- 幼児に取り扱わせたり、触らせたり、近づかせたり、登らせたりしないでください。また、幼児や知的障害者は保護者の管理のもと使用してください。
- 機器ボディの拭き取りにはガソリンなどの有機溶液を使用せず、また製品全体を水洗いしたり水に浸したりすることはしないでください。
- 節電のため、長時間使用しないときは電源を切り、機械内の残砂を排出してください。
- 昇圧トランスを主電源プラグに接続しないでください。
- 水がかかる場所での使用は禁止します。
- 使用前に本機を設置し、固定してください。製品は常に清潔で水平な硬い表面に置いてください。
- 電源を切るときは、電源コードが抜けないように直接引っ張らないでください。
- 引火性物質や揮発性物質を機械に近づけないでください。
- 輸送や積み下ろしの際には、製品や付属品の衝突や傷を防ぐため、静かに運んだり置いたりする必要があります。
- 本機の屋外設置は禁止されています。温度 4 ~ 40℃、相対湿度 90%以下、周囲に腐食性ガスのない、換気された乾燥した環境に設置してください。
- 猫砂はベントナイト製を推奨します。機器が長時間使用されていないときは、トイレトレーを空にしてください。
- 電源プラグは清潔に保ち、濡れた手でプラグを抜き差ししないでください。
- ローターが回転しているとき、機械全体にわずかな振動と騒音が生じますが、これは正常な現象です。
- 濡れた場所やほこりの多い場所では、回路が破損する恐れがあります。
- 強い磁気を帯びた機器が近くにあると、火災や製品の損傷、回路の故障の原因となることがあります。
- 製品を移動させる際は、引きずらないように静かに持ってください。
- 製品の上に他のものを置かないでください。製品の正常な動作に影響を与える可能性があります。
- この製品は、弊社が提供する専用アクセサリーにのみ使用されます。
- 体重 1kg 未満の猫、妊娠猫、授乳中の猫の場合は子猫モードに設定し、人の監視の下でボタンを押して掃除を管理してください。

製品情報

JP

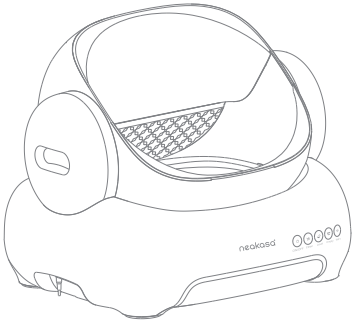

本体

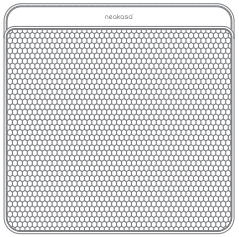

メッシュプレート

脚部パーツ x4

電源アダプター

ごみ袋（15 枚ロール x 2）

説明書

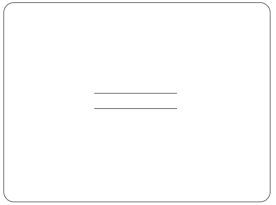

クイックマニュアル

部品名称

JP

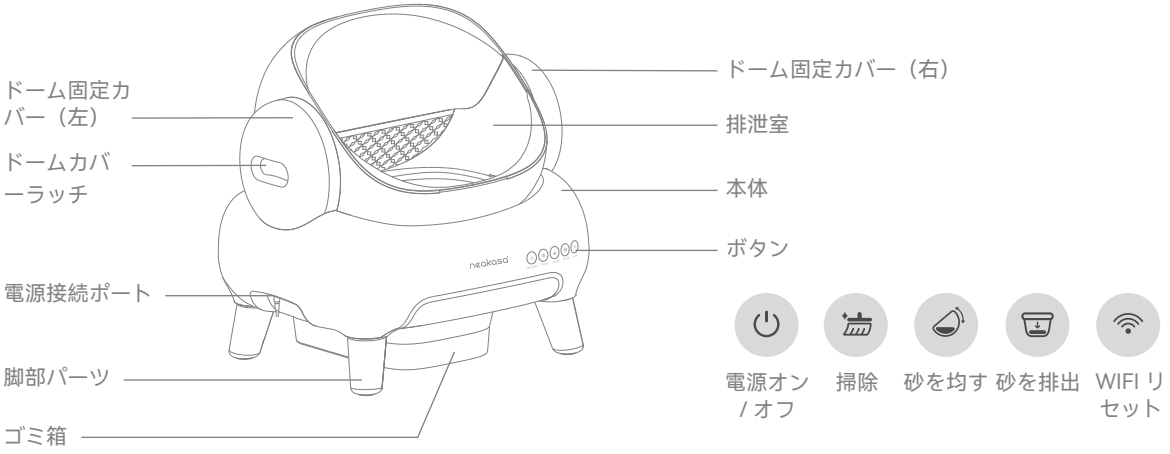
ドーム固定カバー（左）
ドームカバーラッチ
電源接続ポート
脚部パーツ
ゴミ箱
ドーム固定カバー（右）
排泄室
本体
ボタン
neakasa
電源オン / オフ
掃除
砂を均す
砂を排出
WIFI リセット

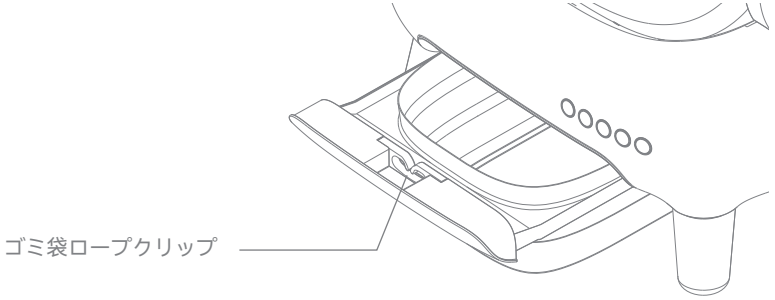
ゴミ袋ロープクリップ

仕様説明

QR コードをスキャンして製品
のビデオ説明をご覧ください

使用准备

インストール

1. フットレストを取り付けます

本機を梱包箱から取り出し、メッシュプレートの上に横向きに立て、機械本体底面の丸穴に 4 つのフットレストを外側に広がる方向に取り付け、設置後は機械を平らな場所に置きます。

ⓘ 電源を入れるとサンドボックスは自動的に元の位置に戻りますので、無理に回転させないでください。

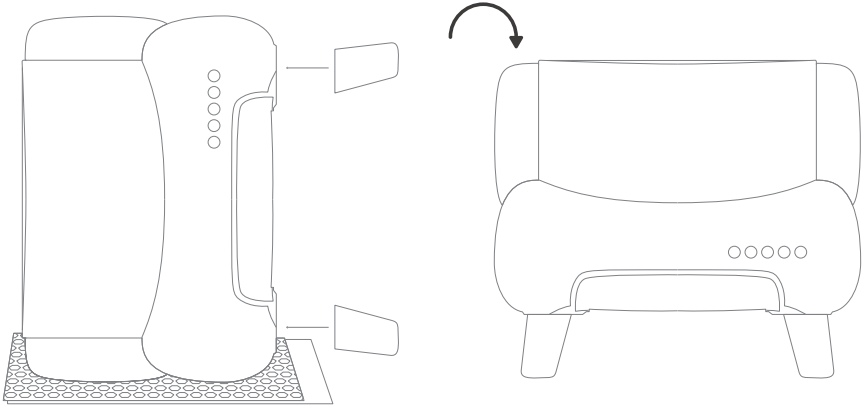

2. ゴミ箱にゴミ袋をセットします

ゴミ箱を引き出し、底を押して折りただんであるゴミ箱を広げ、ゴミ袋をゴミ箱にセットし、ゴミ袋の引き紐をゴミ袋ロープクリップに差し込みます。正確にセットされたら定位置に戻ります。

ⓘ ゴミ箱が正しく設置されていることを確認してください

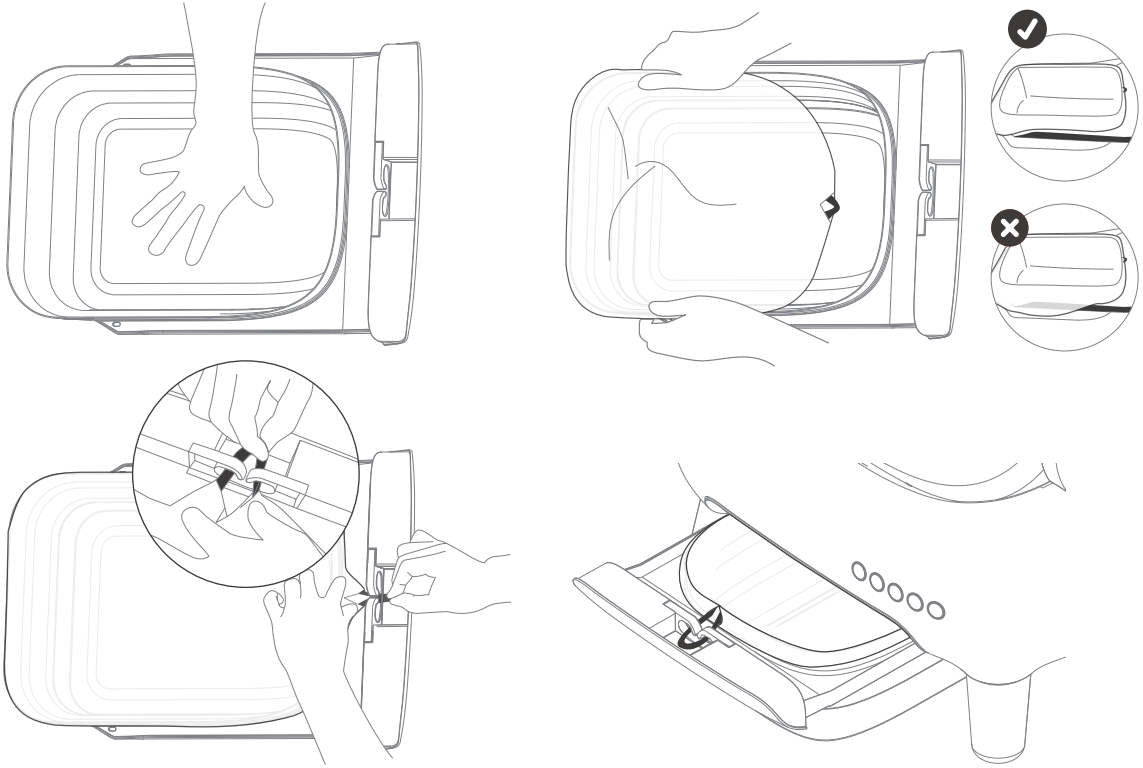

3. 本機とメッシュプレートを置き、電源を入れます。

本機を設置したい場所に移動し（移動するときは本機の底部を持って移動することをお勧めします）、サンドボックスの入り口にメッシュプレートを置き、設置後電源を接続します。

- 水平な場所、できれば元猫用トイレの場所か隣に置いてください。 室外に置かないでください
- 電源が入ると、本機はごみ箱の位置検出を行い、自動的に初期位置に向きを変えます。砂箱を手動で回転させないでください。

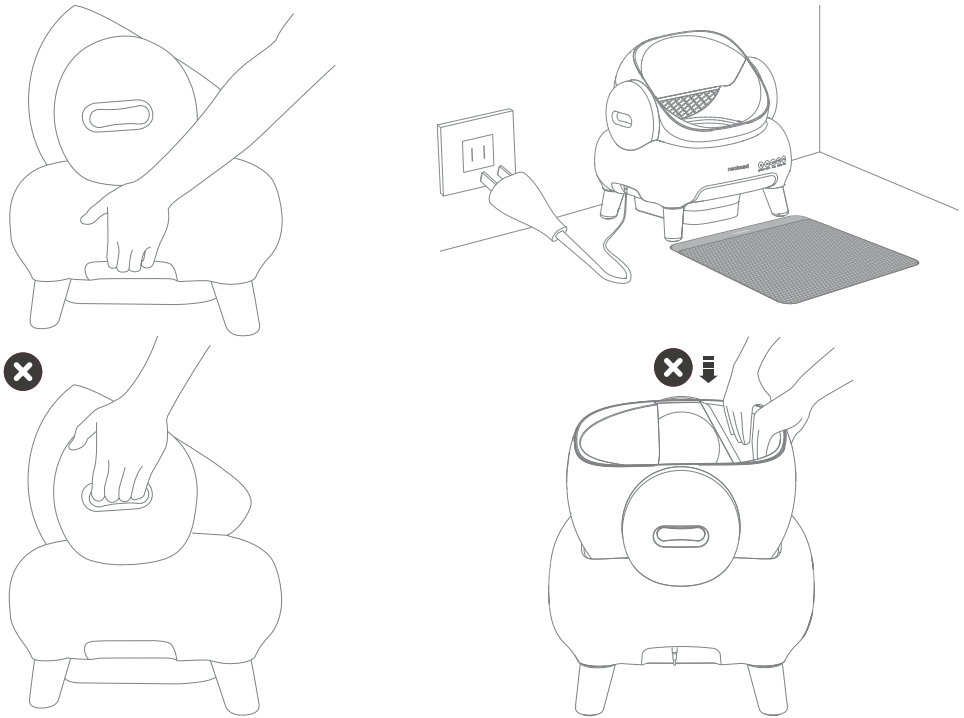

4. 猫砂を追加します

猫砂は目盛の範囲に追加します。50%以下でも 100%以上は避けます。

- 猫砂を目盛り線まで入れ、最低線を下回らず、最高線を超えないでください。 凝集性の良いベントナイトの猫砂を推奨し、豆腐の猫砂を使用する場合は、凝集性を確保するために自動洗浄時間を10分以上に設定してください、大きな粒子[粒子が3mm(直径)x10mm(長さ)以上]の猫砂を使用することはできません。または猫砂の大量の浪費につながる可能性があります。

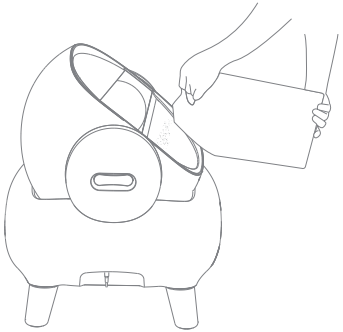

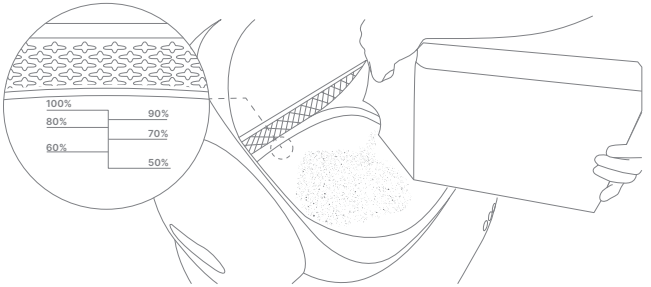

5. 猫砂を均等にします

猫砂を投入後、ボタンを押すと猫砂を滑らかにします。または 1 分間待つと機械が自動的に猫砂を滑らかにします。

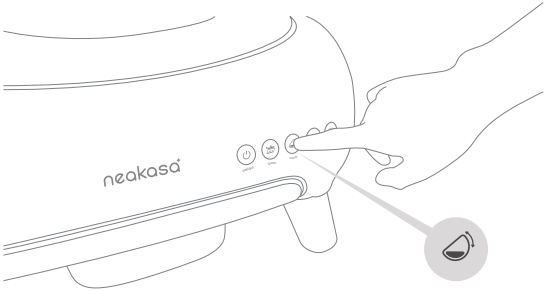

ネットワーク

neakasa APP をダウンロードし、APP の手順に従ってネットワークに接続します。

ⓘ • インターネットに接続するときは、Bluetooth と位置情報/GPSをオンにしてください。
• デフォルトでは、システムは猫がトイレに行った後 [5 分後] に自動的に掃除し、毎月トイレとゴミ箱を掃除するように通知します。 この設定はシステム設定で変更できます。

❶

❷

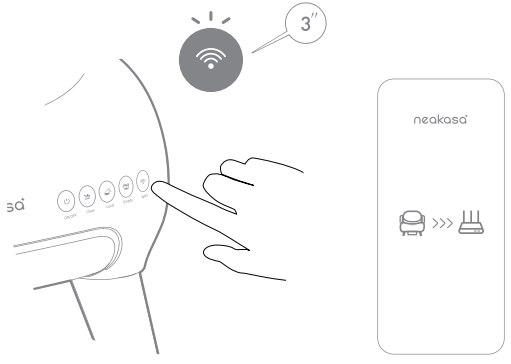

猫砂量の調整

(M1 猫用トイレの革新的な構造設計により、猫用トイレ内の猫砂の量を測定できます。)

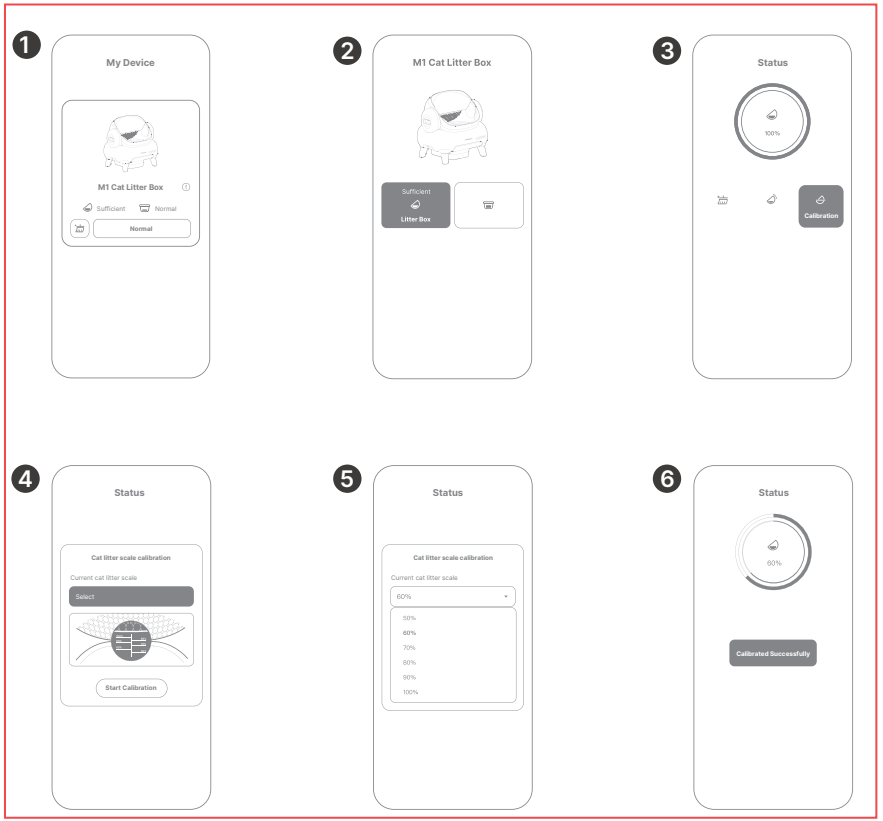

App 界面换日语需要翻译

ⓘ

- 猫砂の種類を変更した場合は再調整が必要です。
- 重量測定の誤差を避けるため、トイレの上には物を置かないように注意してください。

猫に興味をもたせます

- 使用済みの猫砂を追加し、猫を猫トイレに慣れさせます（猫トイレを交換したばかりの場合は、元の猫砂を使い続けることをお勧めします）
- 猫が新しいトイレを見つけやすいよう、猫のお気に入りのおやつをトイレの入り口に置きます。
- より臆病な猫の場合は、手動掃除を行い、猫が慣れて通常どおり使用できるようになったら自動掃除モードをオンにすることをお勧めします。

ボタンとライト説明
(機能説明)

ボタン	基本機能	ランプ表示
オン / オフ	3秒間長押しでオン/オフ	電源オン：白色点灯；電源オフ：点灯なし
掃除	1度押すと清掃スタート	正常：点灯なし；清掃中：緑色；リセット中：白色点滅
砂を均す	1 度押すと猫砂を平にします	正常：点灯なし；調整中：緑色；リセット中：白色点滅
砂を排出	3 秒長押しで猫砂を全部捨てます	正常：点灯なし；清掃中：緑色；リセット中：白色点滅
WIFI	3 秒長押しでネットワークがリセット	WIFI 接続済：白色；WIFI 未接続：オレンジ色；WIFI に接続中：白色点滅
	清掃ボタンを 10 秒長押し	2 秒間 5 つの緑点灯したらリセットが完了

- 中断：作動している際にどれかのボタンを押すと動作が中断され、本体はリセットを始めます。リセット中は異常がない限りは中断されません。

(障害ライトの説明)

亮灯按键	灯显状态	故障原因	解决方法
オン / オフ	赤ランプ点滅	ロードセルが過負荷状態	猫のトイレに他の物が置かれていないか確認してください。もしあれば、それを取り除いてください。そうでない場合は、カスタマーサービスにご連絡ください。
	赤ランプ常時点灯	左右のドーム固定カバー未装着	左右のサンドボックス固定カバーが取り付けられていない場合は、本体に取り付けてください。左右サンドボックス固定カバーが取り付けられている場合は、所定の位置に取り付けられているか確認してください。
掃除	赤ランプ点滅	ドームドアのモーターが詰まって回転しない	サンドボックスを取り外し、下部のドアに異物が挟まっていないかを確認し、異物が挟まっている場合は清掃し、異物が挟まっていない場合は、カスタマーサービスにご連絡ください。
	赤ランプ常時点灯	ドームのモーターが固着して回転しない	左右のサンドボックスの固定カバーを外し、ギアに異物が挟まっていないかを確認し、異物が入っている場合は清掃を行い、異物が入っていない場合は、カスタマーサービスまでご連絡ください。
	黄ランプ点滅	猫が清掃を中断している	猫が離れるのを待つか、猫を遠ざけると、約 1 分後に機械が自動的に作業を開始します。
砂を均す	赤ランプ点滅	猫砂の量が不足している	猫砂の量を目盛りの 50% ~ 100% 加えてください (70% 以上追加することをお勧めします)。それでも赤いライトが点滅する場合は、猫砂の量を再調整してください。APP[猫砂量の校正方法] 取扱説明書 09 ページ参照]
	赤ランプ常時点灯	ゴミ箱が所定の位置にない	サンドボックスを機械にセットし、左右のサンドボックス固定カバーを取り付けます。
	黄色ランプ点滅	猫が砂を均すことを中断している	猫が離れるのを待つか、猫を遠ざけると、約 1 分後に機械が自動的に作業を開始します。
	黄ランプ常時点灯	砂が多すぎる	猫砂の量を目盛りの 50% ~ 100% の範囲内にします。
砂を排出	赤ランプ点滅	ゴミ箱が満杯、もしくはゴミ袋が正常にセットされていない	ゴミ箱を掃除して新しいゴミ袋を装着し、ごみ袋が空であることを確認してください。
	赤ランプ常時点灯	ゴミ箱が所定の位置にない	ごみ箱が正しくセットされていることを確認してください。
WIFI	オレンジ色のランプが常に点灯	ネットワークが切断	ネットワークが正常か確認してください。ネットワークが切断されている場合は、ネットワークに再接続してください。ネットワークが正常であれば、WIFI ボタン を 3 秒間押し続けて、アプリを開いてインターネットに再接続してください。
• 5 つの赤いライトが同時に点滅する場合は、計量センサーにエラーがあることを意味します。電源を切断してから電源を入れ、機械を再起動してください。それでも赤いライトが点滅する場合は、カスタマー サービスにご連絡ください。			

猫砂を追加する

- 猫砂が 60% 未満の場合は、猫砂を適切に追加する必要があります。 100%のマークを超えている場合は猫砂を追加しないように注意してください。 (機械は自動的に猫砂と使用する猫を識別して追加します)。
- 猫砂を追加してから約 1 分後、システムは自動的に猫砂の残量を測り、更新します。
- 猫砂の重量を変更すると、猫砂残量の検出にエラーが発生する可能性がありますので、再調整してください。 [猫砂の調整方法を参照 - ページ 09。]

ゴミ箱の掃除

1. ゴミ箱を掃除します

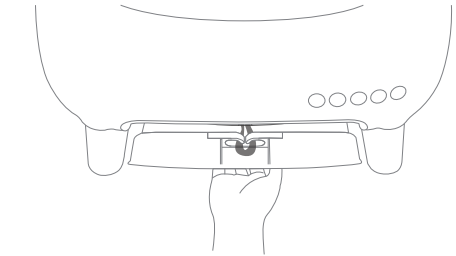

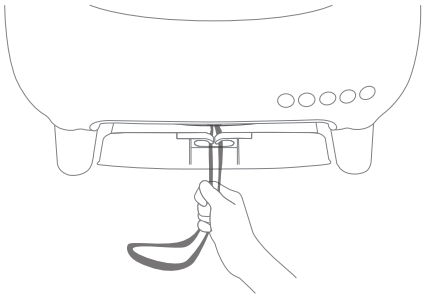

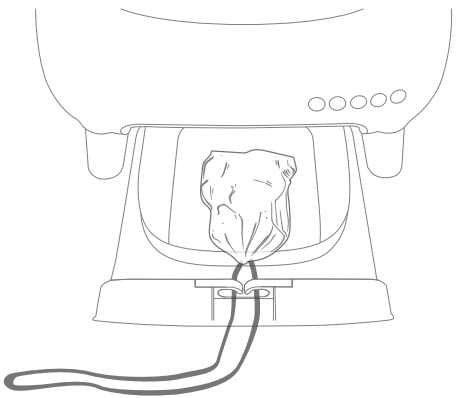

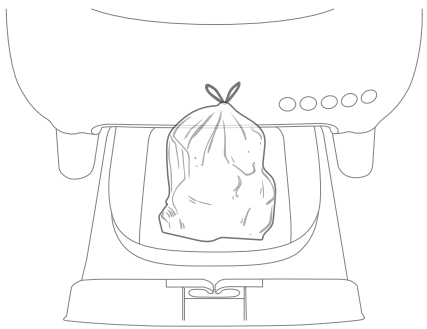

日常メンテナンス

2. 新しいごみ袋をセットします

ⓘ ランプが点滅した場合は、ゴミ袋の凹凸部分が内部の赤外線センサーを遮っています。ゴミ袋を整えてください。

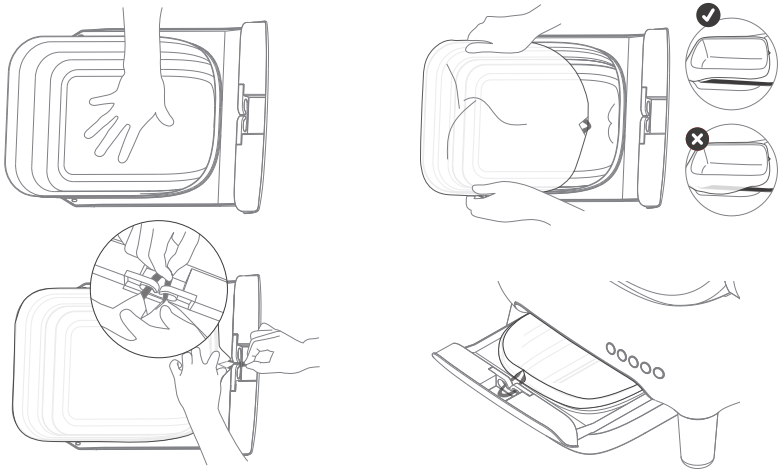

- 猫がトイレを 7 ~ 10 日間使用後、14 日以内にトイレを空にすることをお勧めします。 夏に気温が高い場合は、害虫の繁殖を防ぐために7日を超えないようにすることをお勧めします。
- 臭い物質はゴミ箱内に長期間保管され、比較的強い臭いが発生しやすくなります。 取り出して水洗いし、乾燥後ゴミ袋をセットし使用できます。 1 ~ 2ヶ月に一度のお手入れをおすすめします。

猫砂を捨てて、空にしてください

- 猫砂を月に 1 回すべて捨て、トイレとゴミ箱を同時に掃除することをお勧めします。これにより、トイレの臭いを軽減できます。
- ボタンを操作する前に、ごみ箱を開けて中に十分なスペースがあることを確認してください。ゴミ箱の容量を超えてしまうとドア詰まってしまう可能性があります。
  (詰まった場合は、落ち着いてゆっくりとゴミ箱を引き出し、ゴミ箱を4～5回前後に引き、猫砂を水平にしてからゆっくりとゴミ箱を引き抜いてください)。

日常メンテナンス

サンドボックスの掃除

ⓘ サンドボックスを掃除する前に、電源プラグを抜いてください。 [電源をオフにして再度電源をオンにした後、WIFIを再接続する必要はありません]

2. 猫砂をすべて捨てた後、左右のトイレ固定カバーのロックを開け、固定カバーを外側に引いてから、猫砂を上に取り出してください。

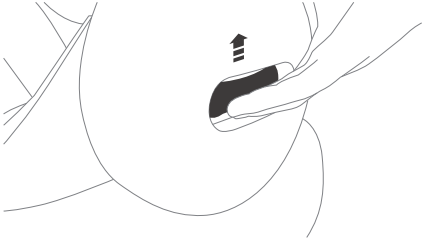

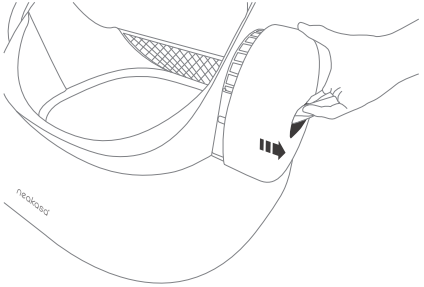

2. サンドボックスは水で洗い流したり、ブラシで磨くことができます。 すすいだ後は、開口部が上を向いていることを確認し、風通しの良い乾燥した場所に置いて乾燥させてから、使用してください。

ⓘ 隙間に水がたまる原因となりますので、開口部を下にして乾燥させないでください。

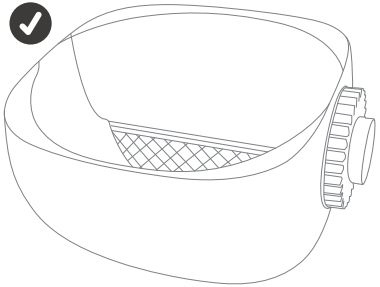

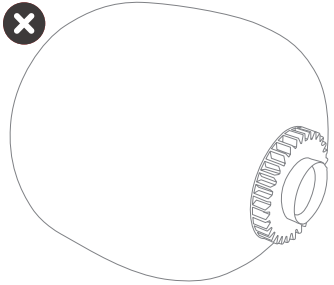

日常メンテナンス

本体の洗浄

- 本体を直接水で洗わないでください。

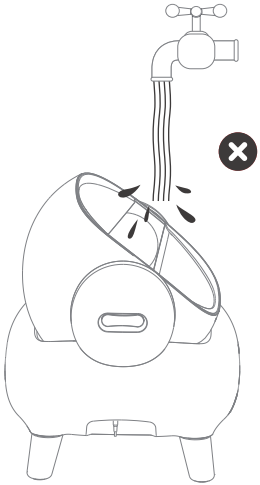

- 湿らせた布を使用して、機械の汚れやほこりを拭き取ることができます。

- ドアが変形し、正常に開閉できなくなる恐れがありますので、ドアの位置を強く押さないでください。

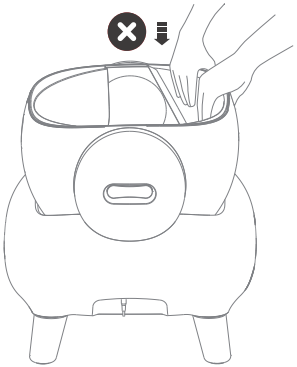

製品仕様

JP

製品型番	PS0120
定格出力	24W
定格電圧	12V
猫砂最大容量	6.5L
ゴミ箱の容量	11L
地面からドーム入れ口の高さ	35cm
動作音	50dB

保証サービス

JP

- 保証期間は製品購入日から12か月です。保証は購入製品の無料修理に限定されます。消耗品および付属品は保証の対象外です。
- 正常な使用状況において破損または故障した場合、保証期間中であれば無料で修理いたします。修理が困難な場合は 、製品を交換いたします。
- 以下の場合は、保証期間中であっても有料修理となります。
  ① 誤用または不注意による故障および破損。
  ② 運送会社、またはその他による搬送が原因の破損。
  ③ ペットが原因の破損（引っかき傷、噛み傷、身体に触れた、または製品に座ったなど）。
  ④ 火災、地震、その他の自然災害による故障や破損。
  ⑤ 一般家庭以外で使用したことによる故障や破損（業務用に長期使用したなど）。
- 以下の場合は、保証期間に関係なく修理を承りかねます。
  ① 当社が取り引きする販売店以外で購入した商品（個人販売やオークションなど）。
  ② お客様が商品を分解したり、改造など;
  ③ 消耗品および付属品。
- 保証期間内の修理は、当社が製品の送料を負担または返済しますが、梱包材の費用はお客様のご負担となります。
- 保証期間外の修理は、製品の送料と修理料金がお客様に請求されます。
- 交換した製品の保証期間は、交換前の製品の保証期間が適用されます（交換前の製品の購入日から起算されます）。
- 修理または交換は、特定の国/地域でのみ有効です。
- ご質問がある場合、または修理を必要とする場合は**support@neakasa.com**にご連絡ください。
- 本製品の規定は予告なしに変更される場合があり、当社は必要に応じて保証内容を更新する権利を保留します。全ての修理および要求は、最新の保証条件に従って処理されます。