FULSOLEN

EN

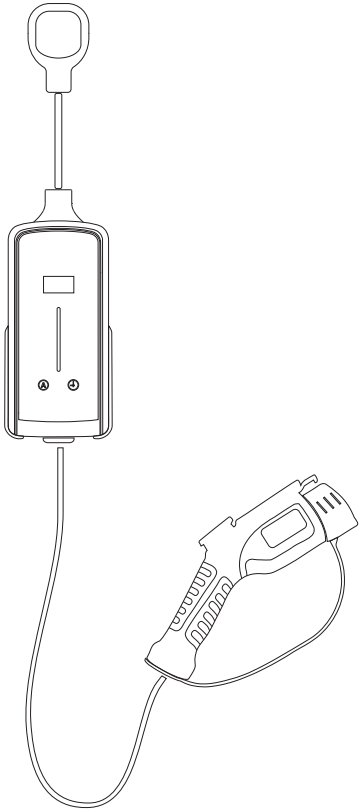

EV CHARGER OWNER'S MANUAL

CONTENT

Important Safety Instructions 1

Box Contents 2

Installation Guide 3

Charging Your Vehicle 5

Operation of Control 5

EV Charger App 8

Status and troubleshooting 9

Product Specifications 10

Limited Warranty Information 11

Warranty Card 12

⚠ Warning: Read this entire document and follow all warnings and instructions before installing and using the EV Charger. Install and use this product only within the specified operating parameters as instructed in the manual. Failure to comply can lead to property damage, injury, or death, and will void the Limited Warranty.

⚠ Warning: Do not use the EV Charger if any component appears to be broken, cracked, frayed, or show any indication of damage or defect. Please contact the Fulsolen Customer Service Department immediately, refer to page 9 for contact information.

⚠ Warning: The EV Charger is not user-serviceable, do not attempt to open, disassemble, repair, service, or modify the product. Please contact the Fulsolen Customer Service Department if assistance is needed, refer to page 9 for contact information.

⚠ Warning: Always plug the EV Charger directly into the outlet with the supplied power adapter. Do not use extension cords, multi-outlet adapter, multi-plug, conversion plug or power strip to plug in the product.

⚠ Warning: Do not use private power generators as a power source for the EV Charger to charge vehicles.

⚠ Warning: Never disconnect the EV Charger's power adapter from the power outlet while the vehicle is still charging. Always stop the charging process, disconnect the charging handle from the vehicle, then disconnect the power adapter from the outlet.

⚠ Warning: Always inspect the outlet before plugging the EV Charger in and ensure all prongs of the power adapter are fully inserted into the outlet. The power adapter may overheat and cause damage or injury if it is not inserted properly. Do not plug the product into an outlet that appears damaged, loose, or worn.

⚠ Warning: Always connect the EV Charger into a power outlet that is properly grounded.

⚠ Warning: Do not expose the EV Charger to any flammable, explosive, or combustible materials/vapors.

⚠ Warning: Do not install or use the EV Charger near flammable, explosive, or combustible materials/vapors, or if exposed to severe rain, snow, thunderstorm, or any other inclement weather.

⚠ Warning: If possible, avoid installing the EV Charger in direct sunlight.

⚠ Warning: Handle all components of the EV Charger with care. Do not drop, drag, batter, twist, tangle, step on or exert strong force/impact on the EV Charger.

⚠ Warning: Do not allow moisture, water, or debris to enter the openings of the EV Charger, especially the outlet, connecter or charging handle port.

⚠ Warning: Do not plug the EV Charger into an outlet if it is submerged in water or covered in snow. If the product is already plugged in, turn off the breaker before unplugging the power adapter.

⚠ Warning: Do not touch the connecters of the EV Charger power adapter or control box with your fingers or other objects, including wire, tools, or needles. Do not fold any component of the product by force or damage it with sharp objects. Do not insert foreign objects into the product.

⚠ Warning: Install and mount the EV Charger in a position so it does not hang from the power outlet. The power outlet and adapter are not designed to support the weight of the EV Charger.

⚠ Warning: Hang the EV Charger's charging cable on the supplied hook in a location that prevents obstruction of pedestrians, pets, vehicles, or other objects. Position it in such a way to prevent damaging or stressing the components. Do not subject the charging cable to excessive forces or impact, such as closing a garage door or driving over it.

⚠ Warning: Operation of the EV Charger may affect the functionality of medical or implantable electronic devices, such as implantable cardiac pacemakers or implantable cardioverter defibrillators. Prior to using the product, consult with the electronic device manufacturer regarding potential effects that charging may have on such electronic devices.

⚠ Warning: Take care in cleaning the EV Charger. It is recommended to unplug the EV Charger LE from the outlet first prior to cleaning. Use a soft cloth slightly damped with water or mild detergent to clean the surface of the EV Charger.

⚠ Warning: The EV Charger has a built-in automatic CCID reset function.

⚠ Warning: Do not use the EV Charger if the ambient temperature is outside of its operating temperature range of -22°F to 122°F (-30℃ to 50℃).

⚠ Warning: Store the EV Charger at a clean dry location with ambient temperature between -40°F and 185°F (-40℃ and 85℃).

⚠ Warning: The product features triple-layer overheating protection with temperature control unit in the control box and adapter.

⚠ Warning: Please do not unplug the adapter if it is wet. Dry it off before unplugging.

⚠ Warning: The EV Charger is compatible with the SAE J1772 specifications and can be used to charge battery electric and plug-in hybrid vehicles with SAE J1772 charging ports.

⚠ Warning: Do not allow children to install or use the EV Charger. Children should be supervised when they are in the vicinity of the product during its operation.

FCC STATEMENT :

This device complies with Part 15 of the FCC Rules. Operation is subject to the following two conditions:
(1) This device may not cause harmful interference, and
(2) This device must accept any interference received, including interference that may cause undesired operation.
Warning: Changes or modifications not expressly approved by the party responsible for compliance could void the user's authority to operate the equipment.

NOTE: This equipment has been tested and found to comply with the limits for a Class B digital device, pursuant to Part 15 of the FCC Rules. These limits are designed to provide reasonable protection against harmful interference in a residential installation. This equipment generates uses and can radiate radio frequency energy and, if not installed and used in accordance with the instructions, may cause harmful interference to radio communications. However, there is no guarantee that interference will not occur in a particular installation. If this equipment does cause harmful interference to radio or television reception, which can be determined by turning the equipment off and on, the user is encouraged to try to correct the interference by one or more of the following measures:

Reorient or relocate the receiving antenna.
Increase the separation between the equipment and receiver.
Connect the equipment into an outlet on a circuit different from that to which the receiver is connected.
Consult the dealer or an experienced radio/TV technician for help.

FCC RADIATION EXPOSURE STATEMENT:

This equipment complies with FCC radiation exposure limits set forth for an uncontrolled environment. This equipment should be installed and operated with minimum distance 20cm between the radiator & your body.

BOX CONTENTS

Check the box to make sure you have all the components listed below (Picture 1).
If any parts are missing, please contact the Fulsolen Customer Service Department:
support.global@fulsolen.com.

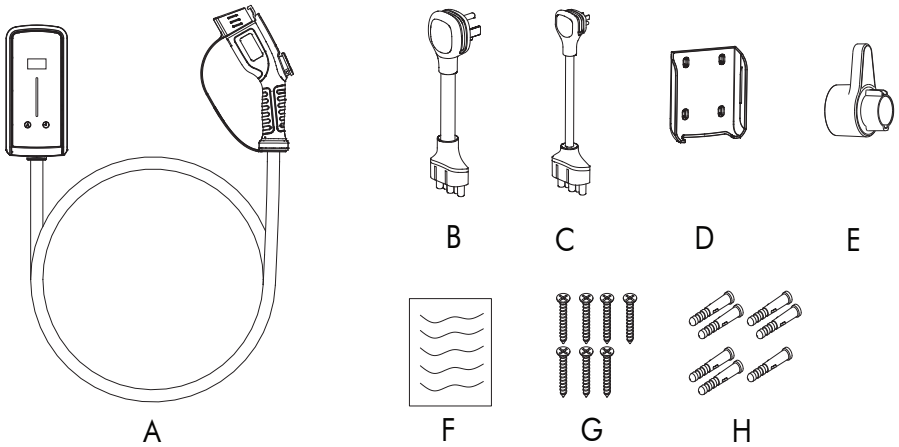

Picture 1.

Inside the boxes you'll find:

A. Charger station/control box
B. N14-50P adapter
C. N5-15P adapter
D. Wall-mount bracket
E. Charging handle holster and cable holder
F. User manual
G. M4*30 countersunk head tapping screws (for “D” and “E”)
H. M6*30 plastic expansion wall plugs screw anchor (for “D” and “E”)

INSTALLATION GUIDE

For the recommended installation height of the Fulsolen EV Charger please refer to Picture 2.
Locate the outlet you wish to wall-mount your EV Charger on. The wall-mount bracket should be installed based on the measurements (in millimeters) shown below (Picture 3).

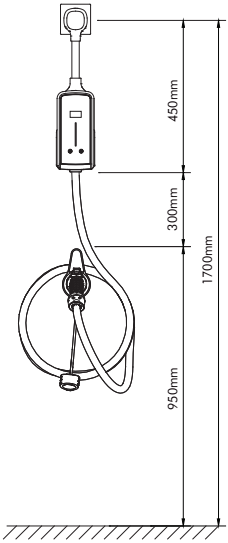

Picture 2.

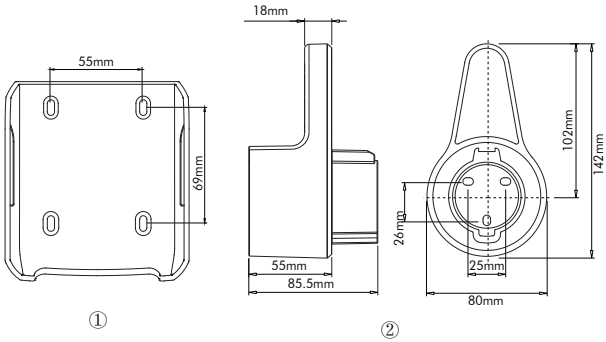

Picture 3.

①. Wall-mount bracket (**item D**) screw position
②. Charging handle holster and cable holder (**item E**) screw position

STEP 1

Based on the measurements in Picture 3, drill two pilot holes for the wall-mount bracket and two pilot holes for the cable hook.
Place the M6*30 plastic expansion wall plugs screw anchors (**item I**) over each hole and firmly tap it in until it's flush with the wall. If you do not require wall anchors, please skip this step and proceed directly to Step 2.

STEP 2

Line up the wall-mount bracket (**item E**) and screw in the two M4*30 countersunk head tapping screws (**item H**).

Line up the charging handle holster and cable holder (**item F**) and screw in the remaining two M4*30 countersunk head tapping screws (**item H**). (See Figure 4)

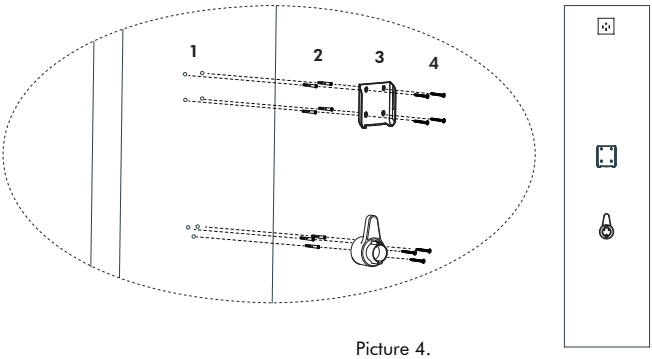

Picture 4.

STEP 3

Depending on the outlet type (N5-15P or N14-50P), plug the corresponding adapter (item B/C) to the charging station/control box (item A) first.

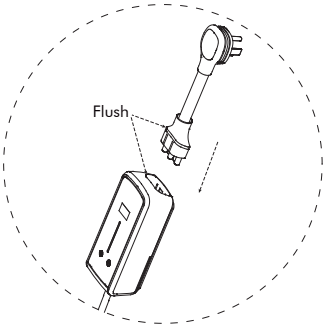

Picture 5.

STEP 4

Install the charging station/control box (item A) on the wall-mount bracket (item D), and wrap the cable to your desired length on the charging handle holster and cable holder (item E).

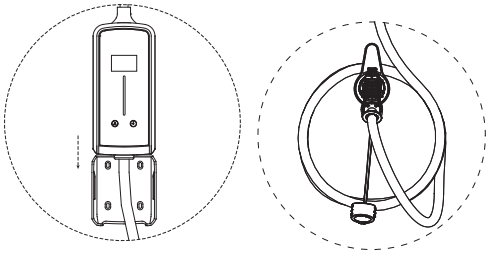

Picture 6.

STEP 5

Plug the adapter into the wall outlet and wait for the charging station/control box (item B) to power on.

Note: Always inspect the Power Adapter for damage prior to each use.

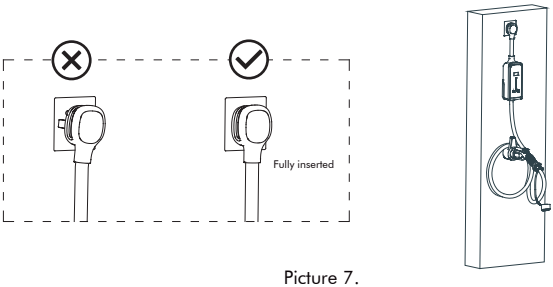

Picture 7.

CHARGING YOUR VEHICLE

STEP 1

Plug the adapter into the wall outlet and wait for the EV Charger (**item A**) to power on.

STEP 2

Adjusting the appropriate current and delayed charging time. Refer to Page 6 for more informations.

STEP 3

Insert charging handle into the vehicle.

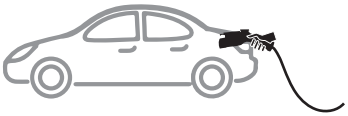

STEP 4

When vehicle is finished charging, unplug and put the charging handle into the wall-mounted holster.
Then disconnect the power from the socket.

Warning

We DO NOT recommend using a third-party adapter. Fulsolen's 2-year product warranty does not cover any damage caused by improper use or external electric faults.

If you have been notified of the above warning notification but still proceed with a third-party adapter, make sure that the charging handle is pulled out before you conduct Step 1. Before moving to Step 3, please also make sure to set the charging amperage lower than the maximum rated power of the third-party adapter. Refer to Page 6 for more information.

OPERATION AND CONTROL

1. Control panel

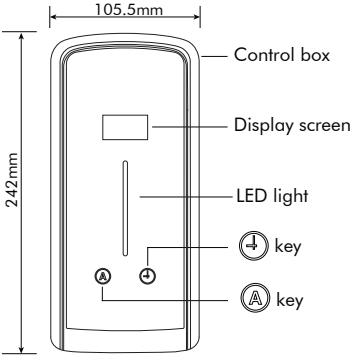

LED light status description

LED light status	Description
Green light breathing	Ready
Green light constant	The charging handle is not plugged in during the scheduled session.
Green light flowing	The charging handle is plugged in during the scheduled session.
Blue light flowing	Charging
Blue light constant	Charging is completed
Red light constant	Alarm state

Note: The display will show this warning message if the EV Charger is plugged in to a power outlet that is not properly grounded. After waiting for 3 seconds, the EV Charger will enter into "Standby" mode.

Warning of ungrounded power outlet

2. Standby interface. Once the EV Charger is powered on, the OLED display will alternate between "Standby Interface 1" and "Standby Interface 2".

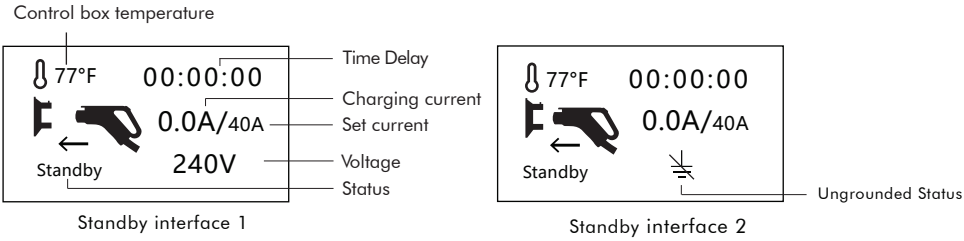

3. Charging current setting. Once the EV Charger enters into the "Standby Interface", you can press the Ⓐ button to select a charging current between 8A/12A/16A/24A/32A/40A. Once the charging current is selected, press and hold the Ⓐ button for 3 seconds to confirm the option. If you have selected 40A, the EV charger will start to charge your car at 40 Amps once the EV charger is powered on.

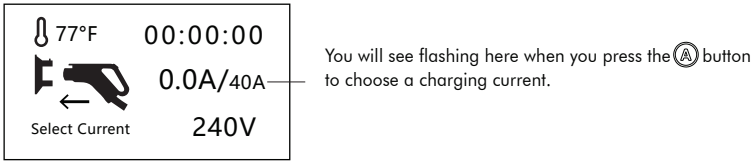

4. Charging delay setting. Press the button to schedule the charging start time (each time you press the button, the charging time will be postponed by one hour). Once you have selected the start time that you want, press and hold the button for 3 seconds to confirm the setting.

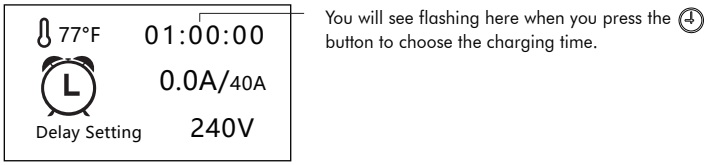

5. Charging. Once the setup is complete, plug the charging handle into the charging port to start charging. When the charging starts, you will see the interfaces below alternate on the OLED display.

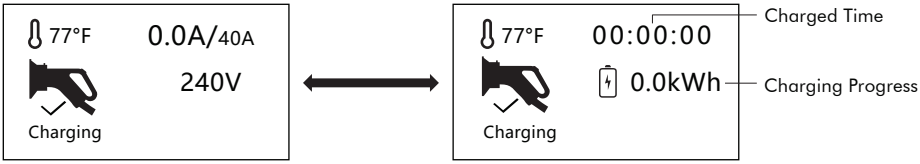

Charging interface 1 Charging interface 2

6. Charging Complete. Once charging is complete, the EV Charger will enter “Charging Over” mode. You will see the following interfaces alternate on the OLED display.

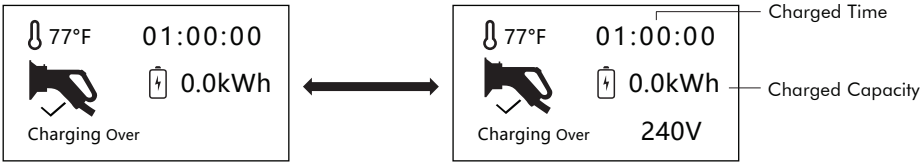

Charging Over interface 1 Charging Over interface 2

7. Force-stop charging. If you want to stop charging during the charging session, you can press and hold the Ⓐ button for 3 seconds to enter into the Stop Charging Interface. Press and hold the button again for 3 seconds to confirm. When the charging stops, the OLED display will show "Charging Over".

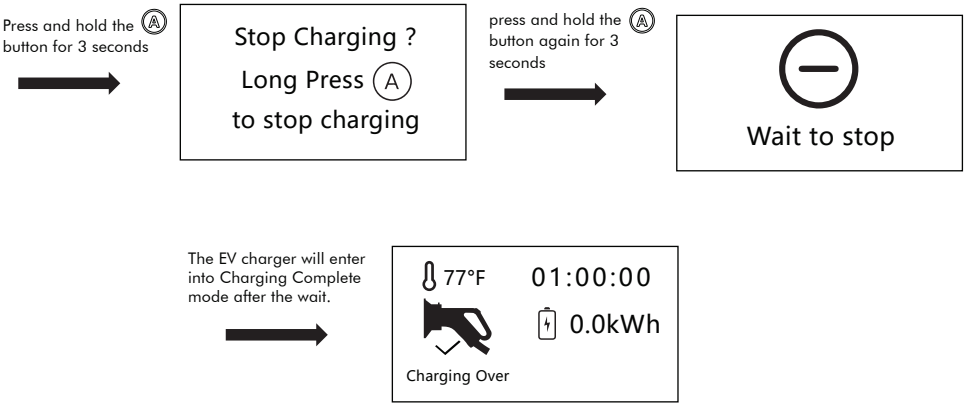

Caution: Please DO NOT unplug the charging handle during the charging session. Please follow the Stop Charging process by pressing and holding the Ⓐ button. Make sure the EV Charger is in "charging Over" mode before unplugging the charging handle. Electric shock hazards may occur if you fail to follow the steps above.

8. Starting a New Charging Task After Device Enters "Charging Over" Interface Following 7. If you have force-stopped a charging task and want to start a new charging task, you can press the Ⓐ button to adjust the charging current. Then press and hold the button again for 3 seconds to confirm. Then press the button, set the clock to 00:00:00 and press and hold the Ⓐ button to start a new charging session.

9. Abnormal warning interface

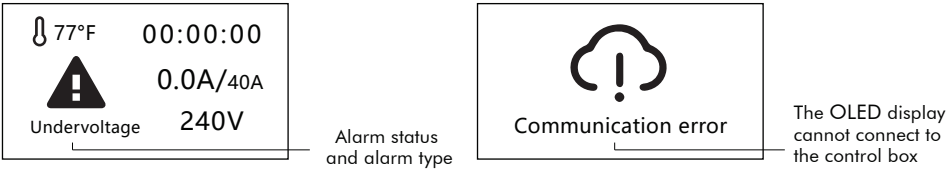

DOWNLOAD THE EV CHARGER APP

Scan the QR code on the below to download the App. You can also search for "Fulsolen" on the Google Play Store or Apple Store to download the App for free.

For more App introduction, please visit: https://www.fulsolen.com/.

STATUS AND TROUBLESHOOTING

Status	LED light status	Action
Starting	Green light breathing	No action required.
Standby	Green light breathing	No action required.
Slect Current	Green light flashing	No action required.
Delay Setting	Green light flashing	No action required.
Connect	Green light constant	No action required.
Charging	Blue light flowing	No action required.
Charging Over	Blue light constant	No action required.
CP Signal Error	Red light constant	Please contact Customer Support.
Overvoltage	Red light constant	Unplug the adapter from the outlet, and then plug it back in. If the problem persists, please contact Customer Support.
Undervoltage	Red light constant	Unplug the adapter from the outlet, and then plug it back in. If the problem persists, please contact Customer Support.
Overcurrent	Red light constant	Unplug the charging handle from the vehicle, and then plug it back in. If the problem persists, please contact Customer Support.
Power Leakage	Red light constant	Unplug the charging handle from the vehicle, and then plug it back in. If the problem persists, please contact Customer Support.
Adapter Overheating	Red light constant	Please check if the adapter is properly plugged in the power outlet. Replace it with a new power outlet if it is worn out. If the problem persists, please contact Customer Support.
Control Box Overheating	Red light constant	Wait for the device to cool down and it will automatically resume charging. If the problem persists, please contact Customer Support.
Relay Failure	Red light constant	Unplug the adapter from the outlet, and then plug it back in. If the problem persists, please contact Customer Support.
Relay Self-check Failure	Red light constant	Unplug the adapter from the outlet, and then plug it back in. If the problem persists, please contact Customer Support.
Power Leakage and Self-Check Failure	Red light constant	Unplug the adapter from the outlet, and then plug it back in. If the problem persists, please contact Customer Support.

Need further assistance?
Please contact the Fulsolen Customer Service Department: support.global@fulsolen.com.

PRODUCT SPECIFICATIONS

Model	EFAC40FA11		EFAC32FA11		EFAC40FA12	EFAC32FA12
Adapter	N5-15P	N14-50P	N5-15P	N14-50P	N14-50P	N14-50P
Input Voltage	120Vac	240Vac	120Vac	240Vac	120Vac/240Vac	120Vac/240Vac
Output Current	12A	40A	12A	32A	40A	32A
Max. Output Power	1.4kW	9.6kW	1.4kW	7.6kW	9.6kW	7.6kW
Output Voltage	100-250 volt AC single-phase					
Input Frequency	50Hz or 60Hz					
Control Box Material	PC+PBT. Flame retardance UL94: 5VA					
Charging Port Type	SAE J1772					
Handle Material	PC+PBT. Copper, silver-plated					
Cable Material	Copper + TPE					
Total Length	22ft (6.6 meters) with charging handle installed					
Impact Resistance	Able to withstand 3.3ft (1 meter) free fall drop and 4,409 lbs (2,000kg) vehicle crush test without critical damage.					
LED Indicator	Red/green/blue					
LCD display	1.3 inch OLED blue screen					
Operating Temperature	-22°F ~ 122°F (-30°C ~ 50°C)					
Working Humidity	5%~95% without condensation					
Working Altitude	<1.24 miles (2,000 meters)					
Control BoxEnclosure Type	NEMA 4 (IP66)					
Operating Environment	Indoor/outdoor					
Cooling Method	Natural cooling					
Multiple Protection	Over-voltage protection, Under-voltage protection, Overheating protection, Over-current protection, Leakage protection, Grounding protection, Lightning protection, Fire and flame protection, Waterproof, Dust proof, Antistatic protection					
Safety Standard	UL 2594, UL2231-1, UL2231-2, CSA C22.2 No.280, CSA C22.2 No.281.1, CSA C22.2 No.281.2					
Others Certification	FCC, FCC ID, Energy Star					
Control Box Dimensions	9.53 x 4.15 x 2.66 inch (242 x 105.5 x 67.5mm)					
Carrying Case Dimensions	15.35 x 13.78 x 5.12inch (390 x 350 x 130mm)		15.35 x 13.39 x 4.33inch (360 x 340 x 110mm)		17.13 x 13.78 x 5.12inch (435 x 350 x 130mm)	17.13 x 13.78 x 5.12inch (435 x 350 x 130mm)
Package Dimensions	17.72 x 16.14 x 7.28inch (450 x 410 x 185mm)		16.73 x 15.94 x 6.69inch (425 x 405 x 170mm)		19.29 x 15.75 x 7.87inch (490 x 400 x 200mm)	19.29 x 15.75 x 7.87inch (490 x 400 x 200mm)
Net Weight	13lbs (5.9kg)		9.7lbs (4.4kg)		12.3lbs (5.6kg)	9lbs (4.1kg)
Gross Weight	17.2lbs (7.8kg)		16.5lbs (7.5kg)		17.2lbs (7.8kg)	13.9lbs (6.3kg)
External Packing	Carton					
Charging Handle / Connector Life Cycle	10,000 insertion/removal events (no load)					
Dynamic Load Balancing	Optional					
Communication	Bluetooth/RS485 (Optional)					
Application	Android/IOS					
Warranty	2-year limited warranty					

LIMITED WARRANTY INFORMATION

Limited Warranty for the EV Charger

a. Fulsolen offers a limited warranty for a period of 2 years to the original purchaser at retail of the Fulsolen EV Charger. This limited warranty is not transferrable and is only available in the U.S.A. and Canada. Fulsolen (corporate name) warrants this product will conform to our published specifications in effect as of the date of shipment and be free from material defects in material and workmanship.

b. We warrant that we shall perform all services using personnel of required skill, experience and qualifications and in a professional and workmanlike manner in accordance with generally recognized industry standards for similar services.

c. Except for the warranty provided in section (a), we make no warranty or condition whatsoever with respect to the Fulsolen EV Charger, including, any warranty or condition of merchantability, fitness for a particular purpose or title; whether express or implied by law, course of dealing, course of performance, usage of trade or otherwise.

d. This limited warranty does not cover any defects or damage caused by normal wear, misuse, improper installation, external electric faults, improper service or maintenance, abuse, negligence or accident, including but not limited to:
   - Failure to follow the instructions and warnings outlined in the user manual supplied with the EV Charger.
   - Cosmetic damage such as scratches, chips, dents and cracks.
   - Abuse, vandalism, damage or other defects caused by accidents, misuse or negligence.
   - Disassembly or modification or repair of the EV Charger by an unauthorized party.
   - Damage, alteration, removal, or anything that renders the EV Charger's serial numbers to be illegible.
   - Damage to the EV Charger caused by hardware or software not supplied by Fulsolen.
   - Damage from extreme power surge, electromagnetic field or any acts of nature.
   - Any other causes beyond the control of Fulsolen.

e. This limited warranty is void if the product is used after you give us such notice of defect; misused; subject to careless handling; is modified in any way; or has suffered physical damage or is repaired by anyone other than the factory or its authorized representative; or the defect arises because you failed to follow our oral or written instructions as to the storage, installation, commissioning, use or maintenance of the products.

f. If the product is found to be defective in material or workmanship during the warranty period, Fulsolen will either repair or replace the product at its option, provided that any products are returned to Fulsolen at the Purchaser's expense and in accordance with the Warranty Claims Procedure Policy below. At the discretion of Fulsolen, the repair parts and/or replacement products may either be new or reconditioned. The repair or replacement EV Charger will be warranted for the remainder of the original warranty period.

g. Fulsolen makes no warranty other than this limited warranty and expressly excludes any implied warranty including any warranty for incidental or consequential damages, including any liability under any theory of law whether contract, tort or otherwise, even if Fulsolen has been informed of the possibility of such damages. All claims related to the EV Charger will not exceed the price you paid for the product. Your statutory rights are not affected.

h. THIS IS YOUR SOLE AND EXCLUSIVE LIMITED WARRANTY. THE REMEDIES SET FORTH IN THIS WARRANT AND IN THE WARRANTY CLAIMS PROCEDURE POLICY SHALL BE YOUR SOLE AND EXCLUSIVE REMEDY AND OUR ENTIRE LIABILITY FOR ANY BREACH OF THIS LIMITED WARRANTY. NO ONE IS AUTHORIZED TO ALTER, MODIFY, AMEND, OR EXTEND THIS WARRANTY OR MAKE ANY OTHER WARRANTY ON BEHALF OF FULSOLEN. NO WARRANTIES APPLY AFTER THE WARRANTY PERIOD HAS EXPIRED. YOUR STATUTORY RIGHTS ARE NOT AFFECTED.

WARRANTY CLAIMS PROCEDURE POLICY - How to Submit a Warranty Claim

1. If you believe you have a defective EV Charger during the warranty term, contact Fulsolen Customer Service support.global@fulsolen.com and provide the following written information:
   - A detailed description of the defect or problem you are experiencing with the EV Charger.
   - The model number and serial number of the EV Charger.
   - Proof of original purchase.
   - Your contact information and return shipping address.
   - If warranty repair is deemed necessary, please complete and detach the Warranty Card on page 12 with all required information.
2. A Fulsolen representative will troubleshoot the EV Charger and determine if there is a defect with the product and whether it is covered under this warranty.
3. If the defect with your EV Charger is determined by Fulsolen to be covered by this warranty within the warranty term, please complete and detach the Warranty Card on page 12 and include the card when returning your EV Charger.
4. You are responsible to package the EV Charger and all its original components either in its original box or packaging that provide the EV Charger an equivalent level of protection as its original packaging and forward the unit together with proof of purchase and Warranty Card to the location which will be provided by Fulsolen Customer Service. You will assume risk of any loss or damage to the EV Charger during shipment to Fulsolen.
5. If Fulsolen determines the defective EV Charger is covered under this warranty, Fulsolen will repair or replace the product and ship it back to you with a shipping carrier of our choice, at no charge to you.
6. If any EV Charger is determined by Fulsolen to be ineligible for warranty service or falls outside the scope of this warranty, Fulsolen will offer to repair or replace the product at your expense upon your approval, at Fulsolen's prevailing parts and labour rates. Return shipping will also be arranged at your expense upon your approval.

WARRANTY CARD

Customer Information

Full Name: _____

Phone/Mobile Number: _____

Return Address: _____

Email: _____

Product Information

Model: _____

Purchase Date (YYYY/MM/DD): _____

Serial Number: _____

To be Completed by Repair Center:

Repair Date	Repair Center Name	FaultDescription & Repair Repair	Completion Date	Repair Center Stamp

FULSOLEN

Email: support.global@fulsolen.com
http://www.fulsolen.com

FULSOLEN

FR

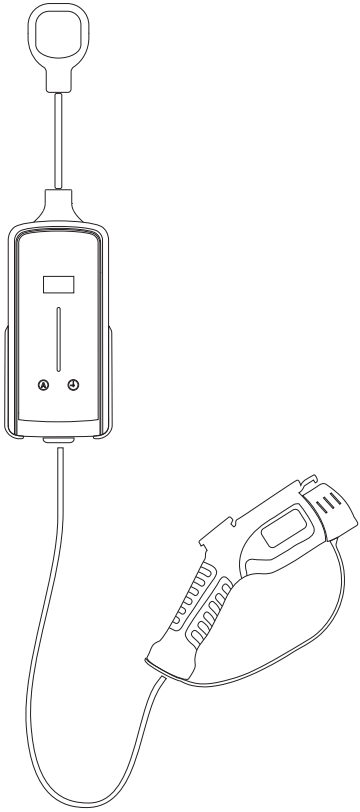

MANUEL D'UTILISATION DU CHARGEUR EV

CONTENU

Consignes de sécurité importantes 1

Contenu de la boîte 2

Guide d'installation 3

Recharger votre véhicule 5

Fonctionnement du contrôle 5

Application de chargeur EV 8

État et dépannage 9

Spécifications du produit 10

Informations sur la garantie limitée 11

Carte de garantie 12

⚠ Avertissement : lisez l'intégralité de ce document et suivez tous les avertissements et instructions avant d'installer et d'utiliser le chargeur EV. Installez et utilisez ce produit uniquement dans les paramètres de fonctionnement spécifiés, comme indiqué dans le manuel. Le non-respect peut entraîner des dommages matériels, des blessures ou la mort et annulera la garantie limitée.

⚠ Avertissement : n'utilisez pas le chargeur EV si un composant semble cassé, fissuré, effiloché ou présente des signes de dommage ou de défaut. Veuillez contacter immédiatement le service client Fulsolen, reportez-vous à la page 9 pour les coordonnées.

⚠ Avertissement : le chargeur EV n'est pas réparable par l'utilisateur, n'essayez pas d'ouvrir, de démonter, de réparer, d'entretenir ou de modifier le produit. Veuillez contacter le service client Fulsolen si une assistance est nécessaire, reportez-vous à la page 9 pour les informations de contact.

⚠ Avertissement : branchez toujours le chargeur EV directement dans la prise avec l'adaptateur secteur fourni. N'utilisez pas de rallonges, d'adaptateurs multiprises, de multiprises, de fiches de conversion ou de multiprise pour brancher le produit.

⚠ Avertissement : N'utilisez pas de générateurs électriques privés comme source d'alimentation pour le chargeur EV afin de recharger les véhicules.

⚠ Avertissement : Ne débranchez jamais l'adaptateur secteur du chargeur EV de la prise de courant pendant que le véhicule est encore en charge. Arrêtez toujours le processus de chargement, débranchez la poignée de chargement du véhicule, puis débranchez l'adaptateur secteur de la prise.

⚠ Avertissement : inspectez toujours la prise avant de brancher le chargeur EV et assurez-vous que toutes les broches de l'adaptateur secteur sont complètement insérées dans la prise. L'adaptateur secteur peut surchauffer et causer des dommages ou des blessures s'il n'est pas inséré correctement. Ne branchez pas le produit sur une prise qui semble endommagée, desserrée ou usée.

⚠ Avertissement : connectez toujours le chargeur EV à une prise de courant correctement mise à la terre.

⚠ Avertissement : N'exposez pas le chargeur EV à des matériaux/vapeurs inflammables, explosifs ou combustibles.

⚠ Avertissement : N'installez pas et n'utilisez pas le chargeur EV à proximité de matériaux/vapeurs inflammables, explosifs ou combustibles, ou s'il est exposé à de fortes pluies, à la neige, à un orage ou à tout autre mauvais temps.

⚠ Avertissement : si possible, évitez d'installer le chargeur EV en plein soleil.

⚠ Avertissement : Manipulez tous les composants du chargeur EV avec soin. Ne laissez pas tomber, ne traînez pas, ne frappez pas, ne tordez pas, n'emmêlez pas, ne marchez pas et n'exercez pas de force/d'impact important sur le chargeur EV.

⚠ Avertissement : Ne laissez pas l'humidité, l'eau ou les débris pénétrer dans les ouvertures du chargeur EV, en particulier la prise, le connecteur ou le port de la poignée de chargement.

⚠ Avertissement : Ne branchez pas le chargeur EV sur une prise s'il est immergé dans l'eau ou recouvert de neige. Si le produit est déjà branché, éteignez le disjoncteur avant de débrancher l'adaptateur secteur.

⚠ Avertissement : Ne touchez pas les connecteurs de l'adaptateur secteur du chargeur EV ou du boîtier de commande avec vos doigts ou d'autres objets, y compris des fils, des outils ou des aiguilles. Ne pliez aucun composant du produit par la force et ne l'endommagez pas avec des objets pointus. N'insérez pas d'objets étrangers dans le produit.

⚠ Avertissement : installez et montez le chargeur EV dans une position telle qu'il ne pende pas à la prise de courant. La prise de courant et l'adaptateur ne sont pas conçus pour supporter le poids du chargeur EV.

⚠ Avertissement : accrochez le câble de chargement du chargeur EV au crochet fourni dans un endroit qui empêche l'obstruction des piétons, des animaux domestiques, des véhicules ou d'autres objets. Positionnez-le de manière à éviter d'endommager ou de stresser les composants. Ne soumettez pas le câble de charge à des forces ou à des impacts excessifs, comme par exemple en fermant une porte de garage ou en roulant dessus.

⚠ Avertissement : le fonctionnement du chargeur EV peut affecter la fonctionnalité des appareils électroniques médicaux ou implantables, tels que les stimulateurs cardiaques implantables ou les défibrillateurs automatiques implantables. Avant d'utiliser le produit, consultez le fabricant de l'appareil électronique concernant les effets potentiels que la charge peut avoir sur ces appareils électroniques.

⚠ Avertissement : Soyez prudent lors du nettoyage du chargeur EV. Il est recommandé de débrancher d'abord l'EV Charger LE de la prise avant de le nettoyer. Utilisez un chiffon doux légèrement imbibé d'eau ou de détergent doux pour nettoyer la surface du chargeur EV.

⚠ Avertissement : le chargeur EV dispose d'une fonction de réinitialisation automatique CCID intégrée.

⚠ Avertissement : N'utilisez pas le chargeur EV si la température ambiante est en dehors de sa plage de température de fonctionnement de -22 °F à 122 °F (-30 ℃ à 50 ℃).

⚠ Avertissement : stockez le chargeur EV dans un endroit propre et sec avec une température ambiante comprise entre -40 °F et 185 °F (-40 ℃ et 85 ℃).

⚠ Avertissement : le produit est doté d'une protection contre la surchauffe à trois couches avec une unité de contrôle de la température dans le boîtier de commande et l'adaptateur.

⚠ Attention : veuillez ne pas débrancher l'adaptateur s'il est mouillé. Séchez-le avant de le débrancher.

⚠ Avertissement : le chargeur EV est compatible avec les spécifications SAE J1772 et peut être utilisé pour charger des véhicules électriques à batterie et hybrides rechargeables dotés de ports de charge SAE J1772.

Avertissement : Ne laissez pas les enfants installer ou utiliser le chargeur EV. Les enfants doivent être surveillés lorsqu'ils se trouvent à proximité du produit pendant son fonctionnement.

DÉCLARATION FCC :

Cet appareil est conforme à la partie 15 des règles FCC. L'exploitation est soumise aux deux conditions suivantes :
(1) Cet appareil ne doit pas provoquer d'interférences nuisibles et
(2) Cet appareil doit accepter toute interférence reçue, y compris les interférences susceptibles de provoquer un fonctionnement indésirable.
Avertissement : Les changements ou modifications non expressément approuvés par la partie responsable de la conformité pourraient annuler le droit de l'utilisateur à utiliser l'équipement.

REMARQUE : Cet équipement a été testé et déclaré conforme aux limites d'un appareil numérique de classe B, conformément à la partie 15 des règles de la FCC. Ces limites sont conçues pour fournir une protection raisonnable contre les interférences nuisibles dans une installation résidentielle. Cet équipement génère des utilisations et peut émettre de l'énergie radiofréquence et, s'il n'est pas installé et utilisé conformément aux instructions, peut provoquer des interférences nuisibles aux communications radio. Cependant, rien ne garantit que des interférences ne se produiront pas dans une installation particulière. Si cet équipement provoque des interférences nuisibles à la réception radio ou télévision, ce qui peut être déterminé en éteignant et en allumant l'équipement, l'utilisateur est encouragé à essayer de corriger les interférences en prenant une ou plusieurs des mesures suivantes :

Réorientez ou déplacez l'antenne de réception.
Augmentez la séparation entre l'équipement et le récepteur.
Connectez l'équipement à une prise sur un circuit différent de celui auquel le récepteur est connecté.
Consultez le revendeur ou un technicien radio/TV expérimenté pour obtenir de l'aide.

DÉCLARATION DE LA FCC SUR L'EXPOSITION AUX RADIATIONS :

Cet équipement est conforme aux limites d'exposition aux rayonnements de la FCC établies pour un environnement non contrôlé. Cet équipement doit être installé et utilisé avec une distance minimale de 20 cm entre le radiateur et votre corps.

CONTENU DE LA BOÎTE

Cochez la case pour vous assurer que vous disposez de tous les composants répertoriés ci-dessous (image 1).
Si des pièces sont manquantes, veuillez contacter le service client Fulsolen : support.global@fulsolen.com.

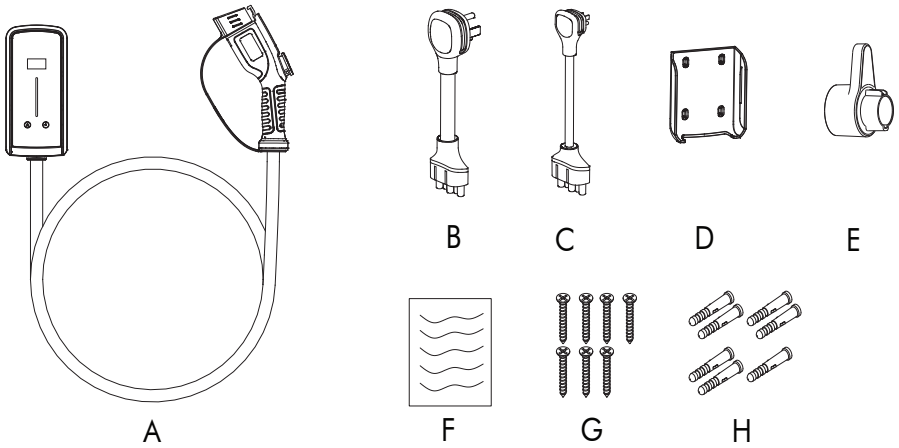

Image 1.

A l'intérieur des cartons, vous trouverez :

A. Station de chargement/boîtier de commande
B. Adaptateur N14-50P
C. Adaptateur N5-15P
D. Support de montage mural
E. Étui de poignée de chargement et support de câble
F. Manuel d'utilisation
G. Vis taraudeuses à tête fraisée M4*30 (pour « D » et « E »)
H. Bouchons muraux à expansion en plastique M6*30, ancrage à vis (pour « D » et « E »)

GUIDE D'INSTALLATION

Pour la hauteur d'installation recommandée du chargeur Fulsolen EV, veuillez vous référer à l'image 2.
Localisez la prise murale à laquelle vous souhaitez connecter votre chargeur EV. Le support de montage mural doit être installé selon les mesures (en millimètres) indiquées ci-dessous (image 3).

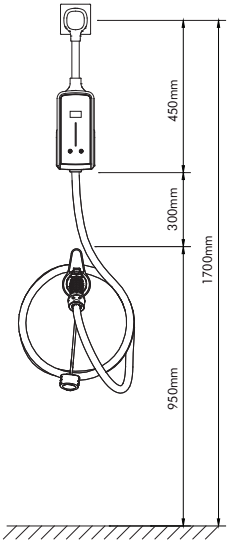

Image 2.

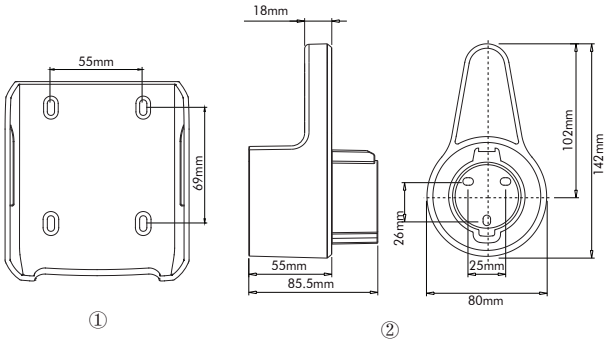

Image 3.

①. Position de la vis du support de montage mural (élément D)
②. Position de la vis de l'étui de la poignée de chargement et du support de câble (élément E)

ÉTAPE 1

Sur la base des mesures de l'image 3, percez deux avant-trous pour le support de montage mural et deux avant-trous pour le crochet de câble.
Placez les chevilles à vis des chevilles à expansion en plastique M6*30 (élément I) sur chaque trou et tapez-les fermement jusqu'à ce qu'elles affleurent le mur. Si vous n'avez pas besoin d'ancrages muraux, veuillez ignorer cette étape et passer directement à l'étape 2.

ÉTAPE 2

Alignez le support de fixation murale (élément E) et vissez les deux vis taraudeuses à tête fraisée M4*30 (élément H).

Alignez l'étui de la poignée de chargement et le support de câble (élément F) et vissez les deux vis taraudeuses à tête fraisée M4*30 restantes (élément H). (Voir Figure 4)

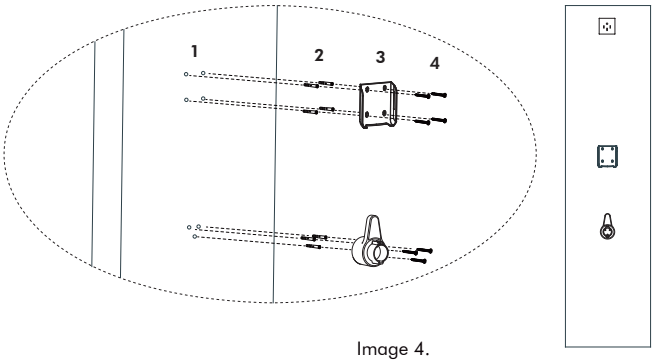

Image 4.

ÉTAPE 3

Selon le type de prise (N5-15P ou N14-50P), branchez d'abord l'adaptateur correspondant (élément B/C) à la station de charge/boîtier de commande (élément A).

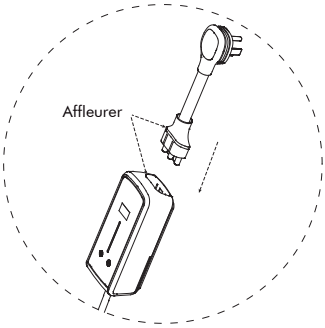

Image 5.

ÉTAPE 4

Installez la station de charge/boîtier de commande (élément A) sur le support de montage mural (élément D) et enroulez le câble à la longueur souhaitée sur l'étui de la poignée de charge et le support de câble (élément E).

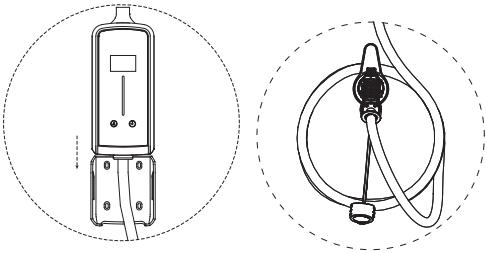

Image 6.

ÉTAPE 5

Branchez l'adaptateur sur la prise murale et attendez que la station de charge/boîtier de commande (élément B) s'allume.

Remarque : Inspectez toujours l'adaptateur secteur pour déceler tout dommage avant chaque utilisation.

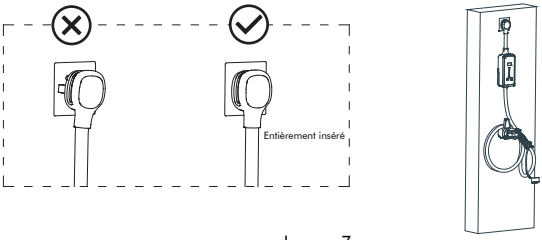

Image 7.

RECHARGER VOTRE VÉHICULE

ÉTAPE 1

Branchez l'adaptateur sur la prise murale et attendez que le chargeur EV (élément A) s'allume.

ÉTAPE 2

Ajustement du courant approprié et du temps de charge différé. Reportez-vous à la page 6 pour plus d'informations.

ÉTAPE 3

Insérez la poignée de chargement dans le véhicule.

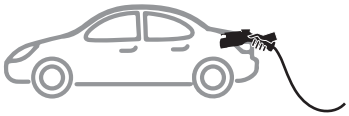

ÉTAPE 4

Lorsque le véhicule a fini de charger, débrancher et remettre la poignée de chargement
dans l'étui mural.
Débranchez ensuite l'alimentation de la prise.

Avertissement

Nous NE recommandons PAS d'utiliser un adaptateur tiers. La garantie produit de 2 ans de Fulsolen ne couvre pas les dommages causés par une mauvaise utilisation ou des défauts électriques externes.

Si vous avez reçu la notification d'avertissement ci-dessus mais que vous continuez à utiliser un adaptateur tiers, assurez-vous que la poignée de chargement est retirée avant d'effectuer l'étape 1. Avant de passer à l'étape 3, assurez-vous également de régler l'ampérage de charge. inférieure à la puissance nominale maximale de l'adaptateur tiers. Reportez-vous à la page 6 pour plus d'informations.

FONCTIONNEMENT ET CONTRÔLE

1.Panneau de commande

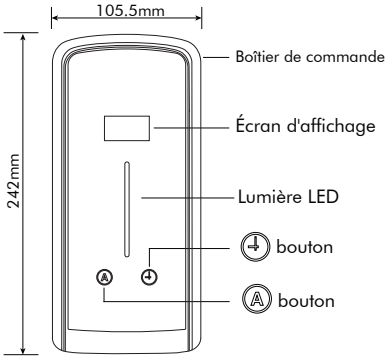

Description de l'état de la lumière LED

État de la lumière LED	Description
feu vert respiration	Prêt
Lumière verte constante	La poignée de chargement n'est pas branchée pendant la session programmée.
Lumière verte qui coule	La poignée de chargement est branchée pendant la session programmée.
Lumière bleue qui coule	Mise en charge
Lumière bleue constante	La charge est terminée
lumière rouge constante	État d'alarme

Note: L'écran affichera ce message d'avertissement si le chargeur EV est branché sur une prise de courant qui n'est pas correctement mise à la terre. Après avoir attendu 3 secondes, le chargeur EV entrera en mode « Standby ».

Avertissement concernant une prise de courant non mise à la terre

2. Interface « Standby » Une fois le chargeur EV allumé, l'écran OLED alternera entre « Standby Interface 1 » et « Standby Interface 2 ».

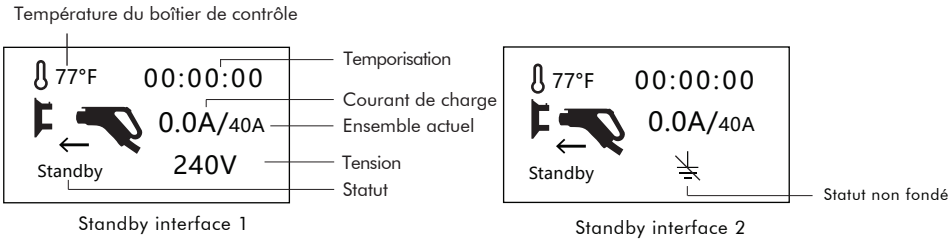

3. Réglage du courant de charge. Une fois que le chargeur EV entre dans « l'interface de veille », vous pouvez appuyer sur le bouton Ⓐ pour sélectionner un courant de charge entre 8 A/12 A/16 A/24 A/32 A/40 A. Une fois le courant de charge sélectionné. , appuyez et maintenez le bouton Ⓐ pendant 3 secondes pour confirmer l'option. Si vous avez sélectionné 40 A, le chargeur EV commencera à charger votre voiture à 40 A une fois le chargeur EV allumé.

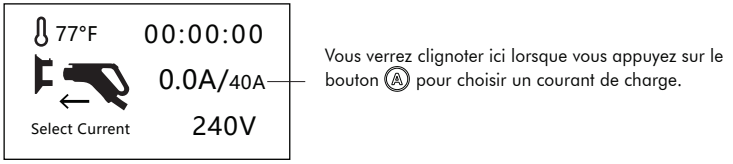

4. Réglage du délai de charge. Appuyez sur le bouton pour programmer l'heure de début de charge (chaque fois que vous appuyez sur le bouton, le temps de charge sera reporté d'une heure). Une fois que vous avez sélectionné l'heure de début souhaitée, appuyez sur et maintenez le bouton enfoncé pendant 3 secondes pour confirmer le réglage.

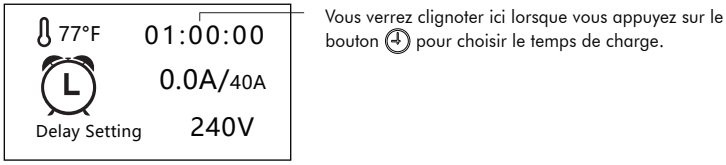

5. Chargement. Une fois la configuration terminée, branchez la poignée de chargement dans le port de chargement pour commencer le chargement. Lorsque le chargement démarre, vous verrez les interfaces ci-dessous alterner sur l'écran OLED.

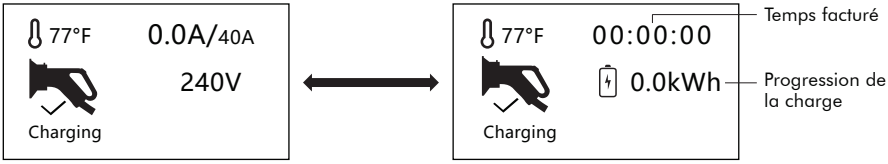

Charging interface 1 Charging interface 2

6. Chargement terminé. Une fois la charge terminée, le chargeur EV entrera en mode « Charging over ». Vous verrez les interfaces suivantes alterner sur l'écran OLED.

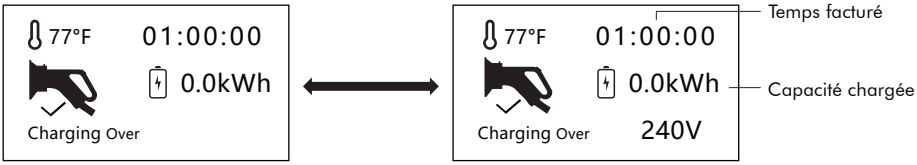

Charging Over interface 1 Charging Over interface 2

7. Forcer l'arrêt de la charge. Si vous souhaitez arrêter la charge pendant la session de charge, vous pouvez appuyer et maintenir le bouton Ⓐ pendant 3 secondes pour accéder à l'interface d'arrêt de la charge. Appuyez à nouveau sur le bouton et maintenez-le enfoncé pendant 3 secondes pour confirmer. Lorsque la charge s'arrête, l'écran OLED affichera "Charging Over".

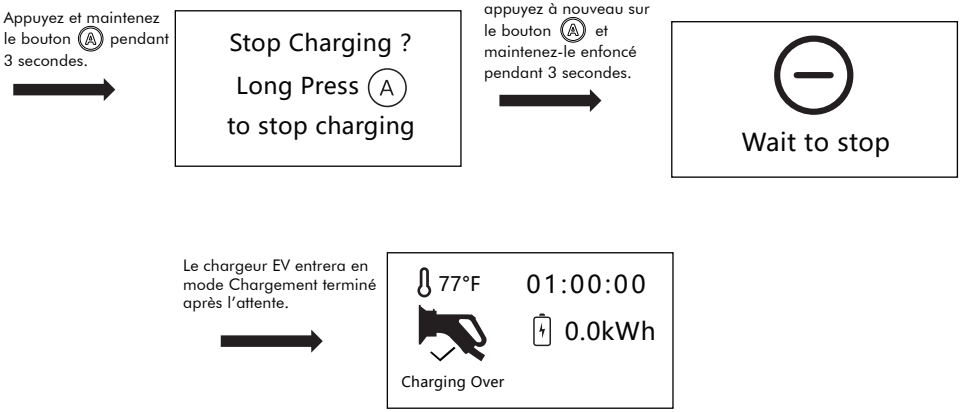

Attention : Veuillez NE PAS débrancher la poignée de chargement pendant la session de charge. Veuillez suivre le processus d'arrêt de la charge en appuyant et en maintenant enfoncé le bouton Ⓐ. Assurez-vous que le chargeur EV est en mode « charging over » avant de débrancher la poignée de chargement. Choc électrique des dangers peuvent survenir si vous ne suivez pas les étapes ci-dessus.

8. Démarrage d'une nouvelle tâche de charge après que l'appareil entre dans l'interface « Charging over » suivant 7. Si vous avez arrêté de force une tâche de charge et souhaitez démarrer une nouvelle tâche de charge, vous pouvez appuyer sur le bouton Ⓐ pour régler le courant de charge. Appuyez ensuite à nouveau sur le bouton ⏲ et maintenez-le enfoncé pendant 3 secondes pour confirmer. Appuyez ensuite sur le bouton ⏲, réglez l'horloge sur 00:00:00 et appuyez et maintenez le bouton Ⓐ pour démarrer une nouvelle session de charge.

9. Interface d'avertissement anormale.

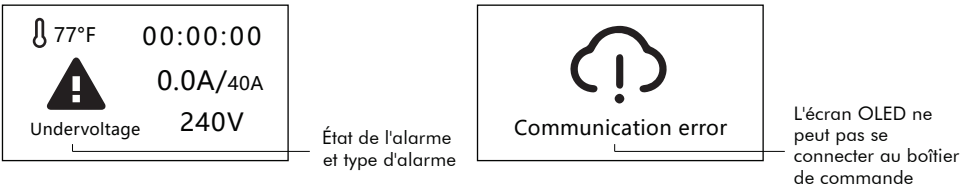

TÉLÉCHARGEZ L'APPLICATION EV CHARGER

Scannez le code QR ci-dessous pour télécharger l'application. Vous pouvez également rechercher « Fulsolen » sur le Google Play Store ou l'Apple Store pour télécharger l'application gratuitement.

Pour plus d'informations sur l'application, veuillez visiter : https://www.fulsolen.com/.

ÉTAT ET DÉPANNAGE

Statut	État de la lumière LED	Action
Starting	Feu vert respiration	Aucune action nécessaire.
Standby	Feu vert respiration	Aucune action nécessaire.
Slect Current	Le voyant vert clignote	Aucune action nécessaire.
Delay Setting	Le voyant vert clignote	Aucune action nécessaire.
Connect	Lumière verte constante	Aucune action nécessaire.
Charging	Lumière bleue qui coule	Aucune action nécessaire.
Charging Over	Lumière bleue constante	Aucune action nécessaire.
CP Signal Error	Lumière rouge constante	Veuillez contacter le service client.
Overvoltage	Lumière rouge constante	Débranchez l'adaptateur de la prise, puis rebranchez-le. Si le problème persiste, veuillez contacter le service client.
Undervoltage	Lumière rouge constante	Débranchez l'adaptateur de la prise, puis rebranchez-le. Si le problème persiste, veuillez contacter le service client.
Overcurrent	Lumière rouge constante	Débranchez la poignée de chargement du véhicule, puis rebranchez-la. Si le problème persiste, veuillez contacter le service client.
Power Leakage	Lumière rouge constante	Débranchez la poignée de chargement du véhicule, puis rebranchez-la. Si le problème persiste, veuillez contacter le service client.
Adapter Overheating	Lumière rouge constante	Veuillez vérifier si l'adaptateur est correctement branché sur la prise de courant. Remplacez-la par une nouvelle prise de courant si elle est usée. Si le problème persiste, veuillez contacter le service client.
Control Box Overheating	Lumière rouge constante	Attendez que l'appareil refroidisse et il reprendra automatiquement la charge. Si le problème persiste, veuillez contacter le service client.
Relay Failure	Lumière rouge constante	Débranchez l'adaptateur de la prise, puis rebranchez-le. Si le problème persiste, veuillez contacter le service client.
Relay Self-check Failure	Lumière rouge constante	Débranchez l'adaptateur de la prise, puis rebranchez-le. Si le problème persiste, veuillez contacter le service client.
Power Leakage and Self-Check Failure	Lumière rouge constante	Débranchez l'adaptateur de la prise, puis rebranchez-le. Si le problème persiste, veuillez contacter le service client.

Besoin d'une aide supplémentaire ?
Veuillez contacter le service client Fulsolen : support.global@fulsolen.com.

SPÉCIFICATIONS DU PRODUIT

Modèle	EFAC40FA11		EFAC32FA11		EFAC40FA12	EFAC32FA12
Fiche d'alimentation	N5-15P	N14-50P	N5-15P	N14-50P	N14-50P	N14-50P
Tension d'entrée	120V	240V	120V	240V	120V/240V	120V/240V
Courant de sortie	12A	40A	12A	32A	40A	32A
Puissance de sortie maximale	1.4kW	9.6kW	1.4kW	7.6kW	9.6kW	7.6kW
Tension de sortie	100-250 volts CA monophasé					
Fréquence d'entrée	50Hz or 60Hz					
Matériau du boîtier de commande	PC+PBT. Ignifugation UL94 : 5 VA					
Type de port de chargement	SAE J1772					
Matériau du manche	PC+PBT. Cuivre argenté					
Matériau du câble	Cuivre + TPE					
Longueur totale	22 pieds (6,6 mètres) avec poignée de chargement installée					
Résistance aux chocs	Capable de résister à une chute libre de 3,3 pieds (1 mètre) et à un test d'écrasement du véhicule de 4 409 lb (2 000 kg) sans dommages critiques.					
Indicateur LED	Rouge/vert/bleu					
Affichage LCD	Écran bleu OLED de 1.3 pouces					
Température de fonctionnement	-22°F ~ 122°F (-30°C ~ 50°C)					
Humidité de travail	5%~95% sans condensation					
Altitude de travail	<1,24 miles (2 000 mètres)					
Type de boîtier de commande	NEMA 4 (IP66)					
Environnement d'exploitation	Intérieur / Extérieur					
Méthode de refroidissement	Refroidissement naturel					
Protections multiples	Protection contre les surtensions, Protection contre les sous-tensions, Protection contre la surchauffe, Protection contre les surintensités, Protection contre les fuites, Protection contre la mise à la terre, Protection contre la foudre, Protection contre l'incendie et les flammes, Étanche, Anti-poussière, Protection antistatique					
Norme de sécurité	UL 2594, UL2231-1, UL2231-2, CSA C22.2 No.280, CSA C22.2 No.281.1, CSA C22.2 No.281.2					
Autres certifications	FCC, FCC ID, Energy Star					
Dimensions du boîtier de commande	9.53 x 4.15 x 2.66 inch (242 x 105.5 x 67.5mm)					
Dimensions de la mallette de transport	15.35 x 13.78 x 5.12inch (390 x 350 x 130mm)		15.35 x 13.39 x 4.33inch (360 x 340 x 110mm)		17.13 x 13.78 x 5.12inch (435 x 350 x 130mm)	17.13 x 13.78 x 5.12inch (435 x 350 x 130mm)
Dimensions du colis	17.72 x 16.14 x 7.28inch (450 x 410 x 185mm)		16.73 x 15.94 x 6.69inch (425 x 405 x 170mm)		19.29 x 15.75 x 7.87inch (490 x 400 x 200mm)	19.29 x 15.75 x 7.87inch (490 x 400 x 200mm)
Dimensions du colis	13lbs (5.9kg)		9.7lbs (4.4kg)		12.3lbs (5.6kg)	9lbs (4.1kg)
Poids brut	17.2lbs (7.8kg)		16.5lbs (7.5kg)		17.2lbs (7.8kg)	13.9lbs (6.3kg)
Emballage externe	Carton					
Cycle de vie de la poignée de chargement/du connecteur	10 000 événements d'insertion/suppression (sans chargement)					
Équilibrage de charge dynamique	Facultatif					
Communication	Bluetooth/RS485 (en option)					
Application	Android/IOS					
Garantie	Garantie limitée de 2 ans					

INFORMATIONS SUR LA GARANTIE LIMITÉE

Garantie limitée pour le chargeur EV

a. Fulsolen offre une garantie limitée pour une période de 2 ans à l'acheteur d'origine au détail du chargeur Fulsolen EV. Cette garantie limitée n'est pas transférable et n'est disponible qu'aux États-Unis et au Canada. Fulsolen (nom de la société) garantit que ce produit être conforme à nos spécifications publiées en vigueur à la date d'expédition et être exempt de défauts matériels de matériau et de fabrication.

b. Nous garantissons que nous effectuerons tous les services en faisant appel à du personnel possédant les compétences, l'expérience et les qualifications requises et de manière professionnelle et professionnelle, conformément aux normes généralement reconnues de l'industrie pour des services similaires.

c. À l'exception de la garantie fournie dans la section (a), nous n'offrons aucune garantie ou condition de quelque nature que ce soit en ce qui concerne le chargeur Fulsolen EV, y compris toute garantie ou condition de qualité marchande, d'adéquation à un usage ou à un titre particulier ; qu'elle soit expresse ou implicite par loi, cours des transactions, cours de l'exécution, usage du commerce ou autre.

d. Cette garantie limitée ne couvre pas les défauts ou dommages causés par l'usure normale, une mauvaise utilisation, une mauvaise installation, des défauts électriques externes, un service ou un entretien inapproprié, un abus, une négligence ou un accident, y compris, mais sans s'y limiter :

- Non-respect des instructions et des avertissements décrits dans le manuel d'utilisation fourni avec le chargeur EV.
- Dommages esthétiques tels que rayures, éclats, bosses et fissures.
- Abus, vandalisme, dommages ou autres défauts causés par des accidents, une mauvaise utilisation ou une négligence.
- Démontage, modification ou réparation du chargeur EV par une partie non autorisée.
- Dommages, altérations, retraits ou tout ce qui rend les numéros de série du chargeur EV illisibles.
- Dommages au chargeur EV causés par du matériel ou des logiciels non fournis par Fulsolen.
- Dommages causés par une surtension extrême, un champ électromagnétique ou tout autre acte naturel.
- Toute autre cause indépendante de la volonté de Fulsolen.

E. Cette garantie limitée est nulle si le produit est utilisé après que vous nous avez donné un tel avis de défaut ; mal utilisé ; soumis à une manipulation imprudente ; est modifié de quelque manière que ce soit ; ou a subi des dommages physiques ou est réparé par toute personne autre que l'usine ou son représentant autorisé ; ou le défaut survient parce que vous n'avez pas suivi nos instructions orales ou écrites quant au stockage, à l'installation, à la mise en service, à l'utilisation ou à l'entretien des produits.

f. Si le produit s'avère défectueux en termes de matériaux ou de fabrication pendant la période de garantie, Fulsolen réparera ou remplacera le produit à sa discrétion, à condition que tous les produits soient retournés à Fulsolen aux frais de l'acheteur et conformément aux réclamations au titre de la garantie. Politique de procédure ci-dessous. À la discrétion de Fulsolen, les pièces de réparation et/ou les produits de remplacement peuvent être neufs ou reconditionnés. Le chargeur EV de réparation ou de remplacement sera garanti pour le reste de la période de garantie d'origine.

g. Fulsolen n'offre aucune garantie autre que cette garantie limitée et exclut expressément toute garantie implicite, y compris toute garantie pour les dommages accessoires ou consécutifs, y compris toute responsabilité en vertu de toute théorie du droit, qu'elle soit contractuelle, délictuelle ou autre, même si Fulsolen a été informé de la possibilité. de tels dommages. Toutes les réclamations liées au chargeur EV ne dépasseront pas le prix que vous avez payé pour le produit. Vos droits statutaires ne sont pas affectés.

h. CECI EST VOTRE SEULE ET EXCLUSIVE GARANTIE LIMITÉE. LES RECOURS ÉNONCÉS DANS CETTE GARANTIE ET DANS LA POLITIQUE DE PROCÉDURE DE RÉCLAMATION AU TITRE DE LA GARANTIE CONSTITUERONT VOTRE SEUL ET EXCLUSIF RECOURS ET NOTRE ENTIÈRE RESPONSABILITÉ POUR TOUTE VIOLATION DE CETTE GARANTIE LIMITÉE. PERSONNE N'EST AUTORISÉ À MODIFIER , MODIFIER, AMENDER OU PROLONGER CETTE GARANTIE OU FAIRE TOUTE AUTRE GARANTIE AU NOM DE FULSOLEN. AUCUNE GARANTIE NE S'APPLIQUE APRÈS L'EXPIRATION DE LA PÉRIODE DE GARANTIE. VOS DROITS STATUTAIRES NE SONT PAS AFFECTÉS.

POLITIQUE DE PROCÉDURE DE RÉCLAMATION DE GARANTIE - Comment soumettre une réclamation de garantie

1. Si vous pensez avoir un chargeur EV défectueux pendant la période de garantie, contactez le service client Fulsolen support.global@fulsolen.com et fournissez les informations écrites suivantes :
   - Une description détaillée du défaut ou du problème que vous rencontrez avec le chargeur EV.
   - Le numéro de modèle et le numéro de série du chargeur EV.
   - Preuve d'achat originale.
   - Vos coordonnées et votre adresse de retour.
   - Si une réparation sous garantie est jugée nécessaire, veuillez remplir et détacher la carte de garantie à la page 12 avec toutes les informations requises.
2. Un représentant Fulsolen dépannera le chargeur EV et déterminera s'il y a un défaut avec le produit et s'il est couvert par cette garantie.
3. Si Fulsolen détermine que le défaut de votre chargeur EV est couvert par cette garantie pendant la période de garantie, veuillez remplir et détacher la carte de garantie à la page 12 et inclure la carte lors du retour de votre chargeur EV.
4. Vous êtes responsable d'emballer le chargeur EV et tous ses composants d'origine soit dans sa boîte d'origine, soit dans un emballage offrant au chargeur EV un niveau de protection équivalent à celui de son emballage d'origine et d'envoyer l'appareil accompagné d'une preuve d'achat et d'une carte de garantie au emplacement qui sera fourni par le service client de Fulsolen. Vous assumerez le risque de toute perte ou de tout dommage du chargeur EV pendant l'expédition à Fulsolen.
5. Si Fulsolen détermine que le chargeur EV défectueux est couvert par cette garantie, Fulsolen réparera ou remplacera le produit et vous le renverra par le transporteur de notre choix, sans frais pour vous.
6. Si Fulsolen détermine qu'un chargeur EV n'est pas éligible au service de garantie ou n'entre pas dans le champ d'application de cette garantie, Fulsolen proposera de réparer ou de remplacer le produit à vos frais après votre approbation, aux tarifs de pièces et de main d'œuvre en vigueur de Fulsolen. l'expédition sera également organisée à vos frais après votre approbation.

CARTE DE GARANTIE

Informations client

Nom et prénom: _____

Numéro de téléphone/portable: _____

Adresse de retour: _____

E-mail: _____

Information produit

Modèle: _____

Date d'achat (YYYY/MM/DD): _____

Numéro de série: _____

À compléter par le centre de réparation :

Date de réparation	Nom du centre de réparation	Description du défaut et réparation Réparation	Date d'achèvement	Cachet du centre de réparation

FULSOLEN

Email: support.global@fulsolen.com
http://www.fulsolen.com