深圳市联笙科技有限公司

ShengZhen LianSheng Technology Co.,Ltd.

规 格 承 认 书

SPECIFICATION FOR APPROVAL

日期 Date	2019/08/28
编号 File No	SA000717
版本 Revision	1.0

客　　户 CUSTOMER: 银星

客户料号 CUSTOMER NO: L7-S8

品　名 WIFI Antenna　L总=320MM

供方料号 LSP.A843.B113.01

送样日期 Date:　　送样数量 Q"TY:　　PCS

客户确认 CUSTOMER APPROVED BY		
APPROVAL	CHIEF	SUPERVISOR
供方确认 SUPPLIER SIGNATURE		
APPROVAL	CHECK	DESIGN
ChenGuoqiang	WenXue	ChenXingcheng

Add：深圳市龙华新区民治民康路秋瑞大厦 6 楼 609 室 Tel:0755-82885545 MP:13823198410

承认书项目表

NO.	内 容 （Contents）	页 数 （Number of Page）	页 码 （Page Code）
1	承认书封面 （Spec Cover）	1	1
2	承认书项目表（Spec Item ）	1	2
3	工程成品图 （Drawing）	1	3
4	天线规格（Antenna Specification）	1	4
5	S参数测试 （S Parameter ）	1	5
6	无源测试 （Passive Test ）	2	6 ~ 7
7	天线装配图（Antenna Profile）	1	8
8	N/A	N/A	N/A
9	-	-	-
10	-	-	-
11	-	-	-
12	-	-	-
13	-	-	-

RoHS Compatible

CUSTOMER	
PART NO	

REV.	DESCRIPTION	DATE
A	首次发行	2019-08-28
B		

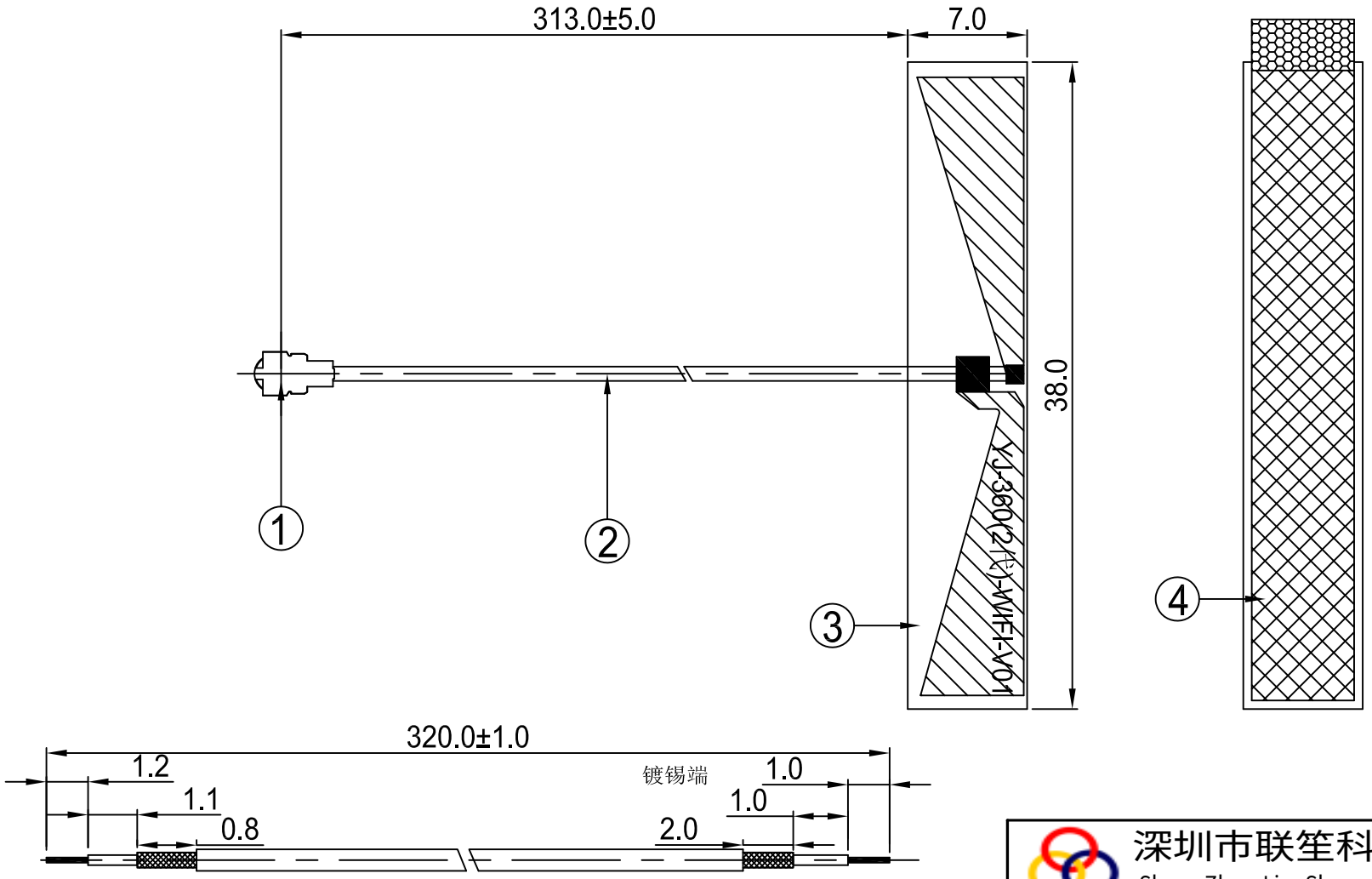

NO	PART NAME	DESCRIPTION	Material	Part Number	Q.TY
4	Paster	38.0*7.0MM	3M4229P	PAS10137A.P01	1
3	PCB	38.0*7.0*0.8MM	PCB	PCB10283A.P01	1
2	Coaxial Cable	O.D.1.13 Black	O.D.1.13	COA10001A.P01	1
1	Mini Connector	Au Plated 1代	Cu	TER10001A.P01	1

深圳市联笙科技有限公司
ShengZhen LianSheng Technology Co.,Ltd.
Tel:0755-82885545
MP:13823198410

PART NAME: WIFI Antenna L=313MM MHF

PART NO.: LSP.A843.B113.01 DATE: 2019-08-28

APPROVED BY	CHECKED BY	DESIGNED BY	
陈国强	文雪	陈兴成	UNITS: mm SCALE: 1/1 REVISION: A

Tolerance
X.X ±0.50
X.XX±0.15
X° ±3°

天 线 规 格
Antenna Specification

Electrical Properties	
Frequency	2.4~2.5GHz
Impedance	50 ohm Nominal
V.S.W.R	2.0 Max
Return Loss	-10 dB Max
Radiation	Omni-directional
Gain (Peak)	3.2dBi
Polarization	Linear
Connector	1-IPEX
Physical Properties	
Antenna Material	PCB
Cable Type	O.D.1.13mm //L=320mm
Operating Temp.	-40 ~ +85 ˚C
Storage Temp.	-40 ~ +85 ˚C
Cable Color	Black

Antenna WiFi Test

Agilent E5071B	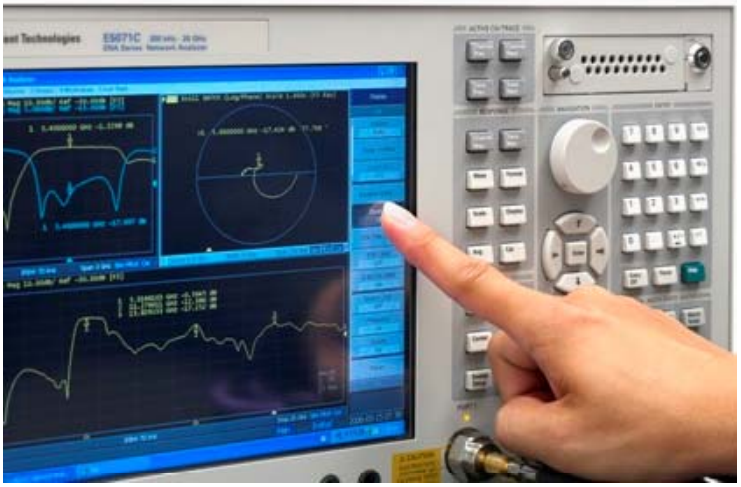
S Parameter Test // WiFi	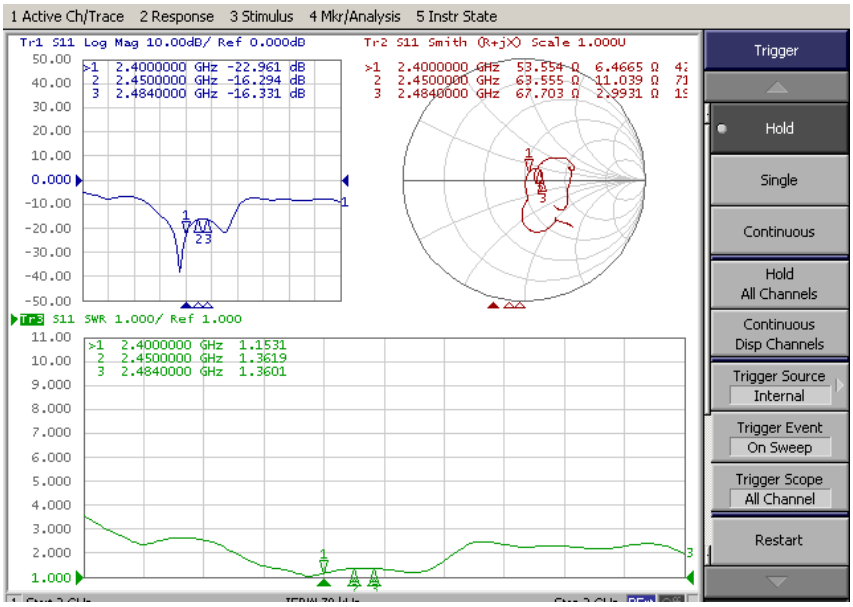

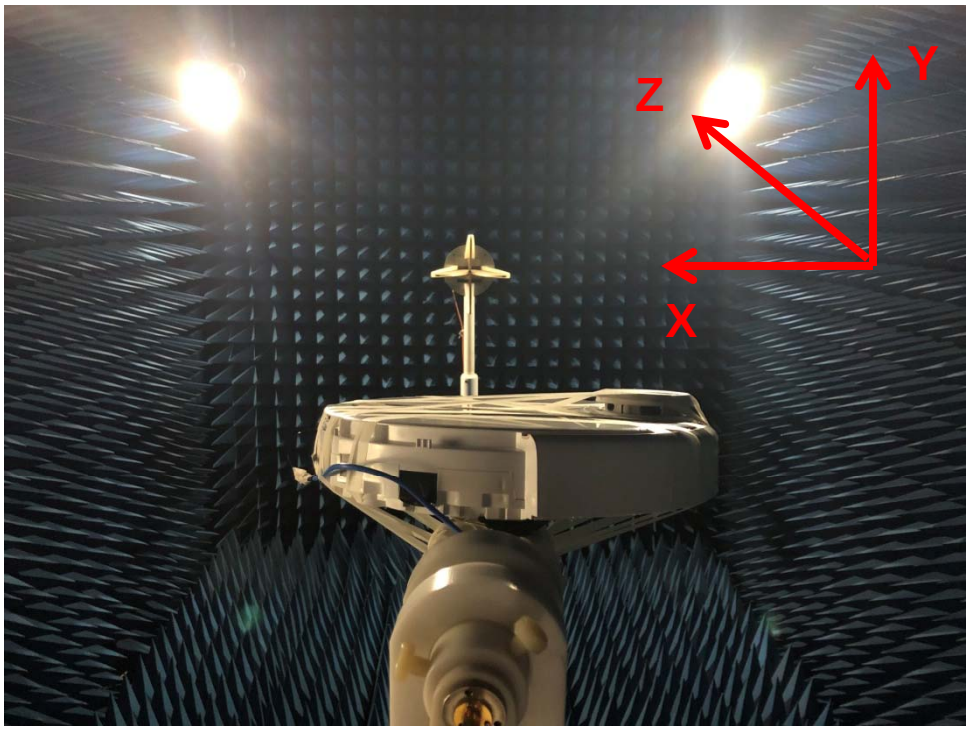
Z
Y
X

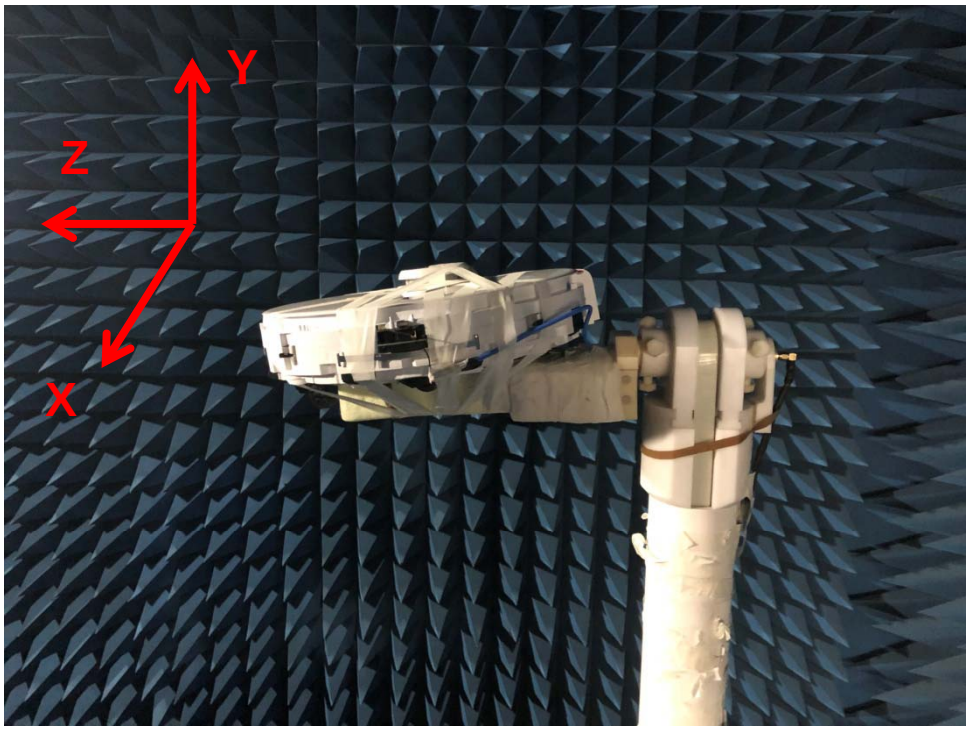
Y
Z
X

Passive Test For WIFI(2.4G)			
Freq (MHz)	Effi (%)	Effi (dB)	Gain (dBi)
2400	62.6	-2.0	3.1
2410	62.6	-2.0	3.0
2420	60.7	-2.2	3.1
2430	59.9	-2.2	3.2
2440	57.7	-2.4	3.1
2450	60.0	-2.2	3.2
2460	58.3	-2.3	3.1
2470	59.3	-2.3	3.2
2480	59.7	-2.2	3.1
2490	59.4	-2.3	2.9
2500	56.9	-2.5	2.7
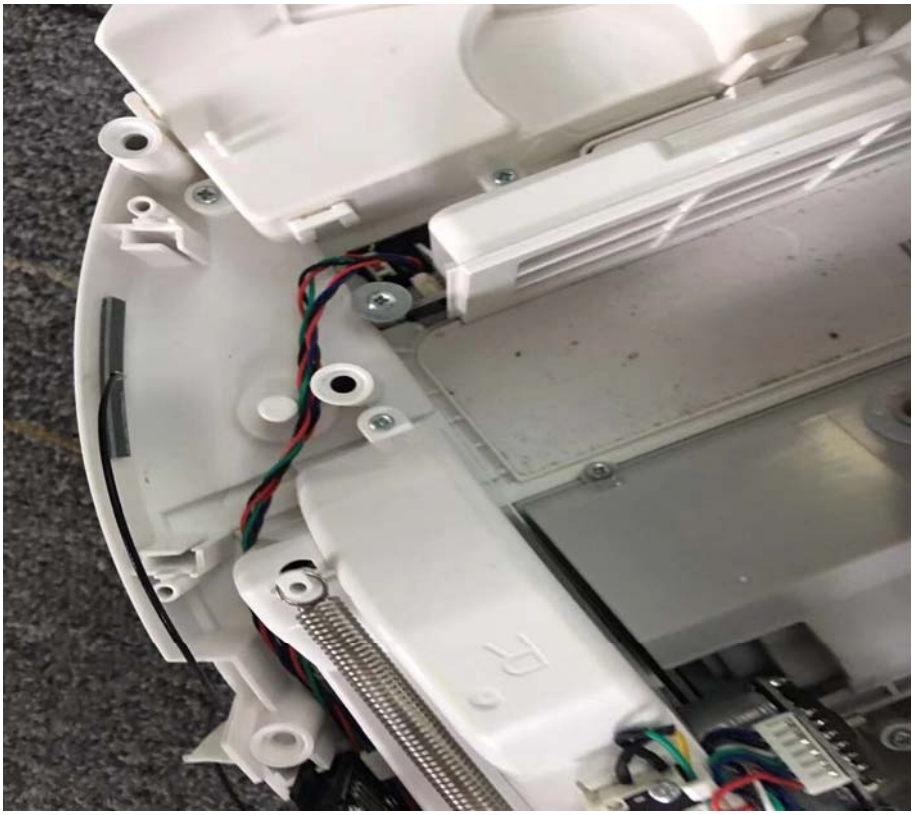
Antenna WIFI