Enter hibernation

After pairing, the device will automatically enter sleep mode if no action is taken within 60 minutes after startup.

dormancy awakening

Click any key to wake it up when it's in sleep mode.

1. After waking from sleep, if the Bluetooth of the paired phone is on, it will connect automatically.
2. If the Bluetooth of the last paired phone is turned off, the indicator light will start blinking. If no pairing is detected after 2 minutes, the device will enter sleep mode and shut down after 30 minutes.

Low battery alert and charging

This device has a USB-C charging port. When the battery is low, all indicator lights turn red. If the battery level drops below 20%, please charge it.

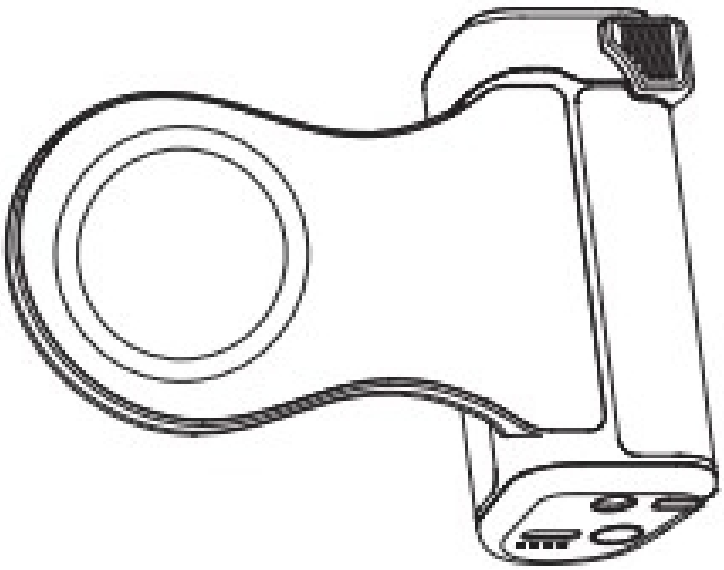

Quantity of electric-ity	LED1	LED2	LED3	LED4
Below 25%	Twinkle	X	X	X
25%–50%	√	Twinkle	X	X
50%–75%	√	√	Twinkle	X
75%–100%	√	√	√	Twinkle
100% full	√	√	√	√

wireless charging

1. Place the phone on the magnetic charging pad. Press the charging button briefly to start charging, or double-click it to stop.

2. The charging and discharging indicator lights display as follows when the handle is charged or discharged:

Quantity of electricity	LED1	LED2	LED3	LED4
100%–75%	√	√	√	X
75%–50%	√	√	X	X
50%–25%	√	X	X	X
Below 25%	Twinkle	X	X	X

usage INSTRUCTIONS FOR MAGNETIC FLASHLIGHT

When the flash syncs with the Samsung S26 Ultra's flash assist handle, you can trigger the flash using the handle.

The connection steps are as follows:

1. Turn on Bluetooth on your phone, search for and connect to the flash device TELESIN_LT03
2. After pairing, attach the flash magnet to the magnetic ring on the front of the flash handle. Press the camera button on the flash handle to activate both the phone camera and flash simultaneously.

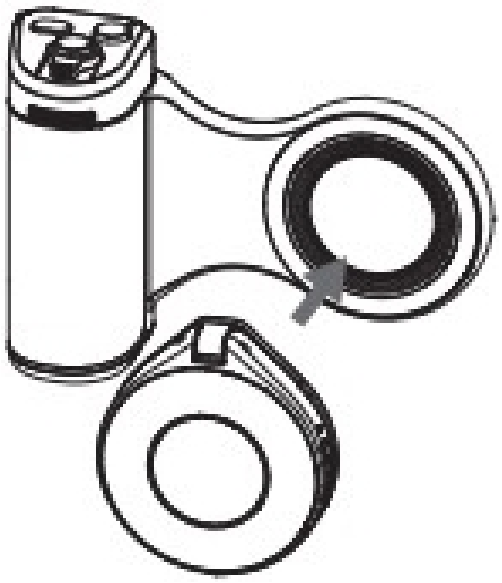

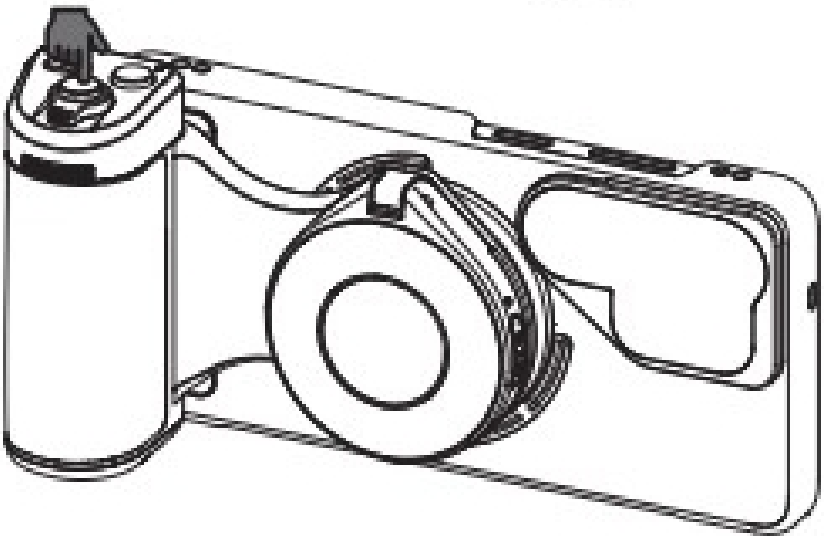

filter USE INSTRUCTIONS

Insert the ND16 filter into the lens mount of the phone case along the arrow direction, and it will automatically attach via the magnet.

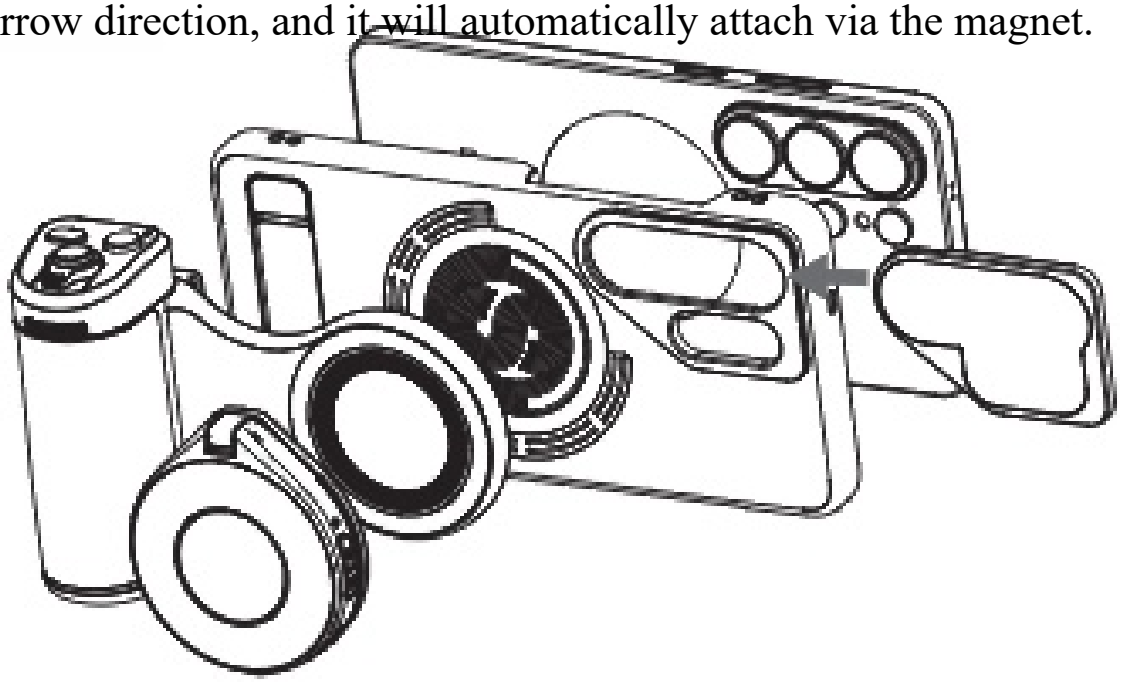

wrist @-@ strap USE INSTRUCTIONS

In complex environments or high-traffic areas, always use with a wrist strap. Avoid using the product in high-impact sports scenarios.

1. Pass the loop at the end of the wrist strap through the hanging rope hole at the bottom of the device.

2. After tightening and confirming the connection lock, you can wrap the strap around your wrist and adjust it to the desired length.

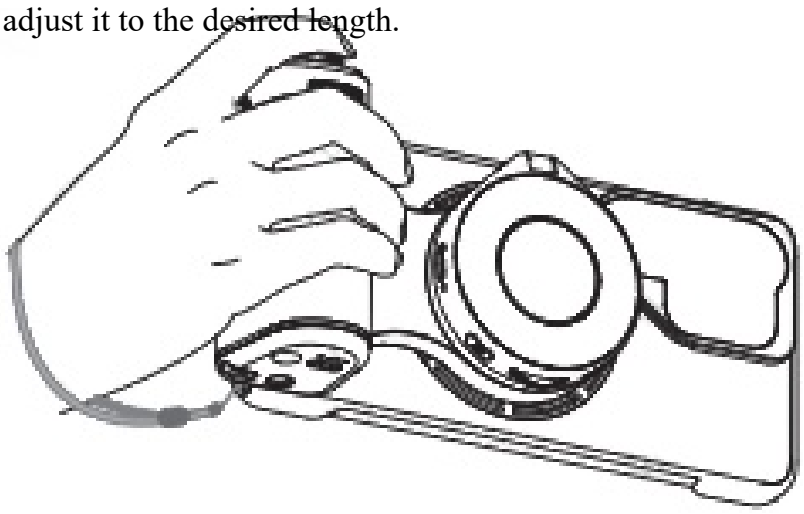

Specification Parameters

Magnetic suction handle	
Compatible devices	Samsung S26 Ultra
Product size	185*83.5*37.8mm
Product weight	150g
Shell material	Plastic + Metal
Wireless connection method	Low power Bluetooth
Handle control distance	10 meters
Battery capacity	3200mAh/3.6V
Wireless charging power	10W
Hardware interface	Type-c*1
Interface	1/4 threaded hole *1
Handle installation method	Magnet
Working temperature	5℃~40℃

Magnetic flash lamp	
Size	66*58.5*19mm
Weight	60g
Hardware interface	Type-c*1
Color temperature range (fill light)	Three adjustable temperatures: 2500K,4500K, and 6500K
Color Temperature Range (Flash)	7500K±200K
Color rendering index (fill light)	RA≥85
Color rendering index (flash)	RA≥85
Always-on light brightness	Maximum brightness> 300 lux at 0.5 m
Flash brightness	Maximum brightness> 5000 lux at 0.5 m
Luminous power (always-on light)	Power: 3W
Luminous power (flash lamp)	Power: 15W
Magnetic attraction force	Magnetic attraction strength above 12N
Duration of flight	Battery life at maximum brightness in constant-on mode ≥ 45 minutes
Battery parameters	500mAh/3.7V
Bluetooth control range	10 meters

Magnetic filter	
Filter type	ND16 eyepiece
Product material	Aluminum alloy+optical glass
Way to install	Magnetic clip
Product weight	20g

Security Statement

1. Clearly identify all components within the packaging, distinguish the functions of each interface on the power bank, and determine the appropriate interface type for your device. Improper use of the power supply may damage the battery and compromise the functionality of the connected device.
2. When first using the power supply, always charge it with a standard 5V/2A charger. For routine maintenance, this product has minimal self-discharge. To ensure the battery's longevity, perform a full charge and discharge cycle every three months if the device remains unused for extended periods.
3. Consumers using power adapters for charging should purchase compatible adapters meeting relevant safety standards or obtain CCC-certified adapters. When charging is complete or not in use, disconnect the device and unplug the charger from the power outlet.
4. The power supply contains organic combustion materials. Improper use may cause rupture, leakage, or overheating, resulting in permanent battery damage. The power supply is equipped with built-in safety protection devices.

5. Do not place batteries or devices near heating appliances such as microwaves, ovens, or radiators. Overheating batteries may cause explosions. Never disassemble or modify batteries to avoid leakage, overheating, fires, or explosions. If a battery leaks, avoid contact with skin or eyes. If exposed, rinse immediately with water and seek medical attention. Stop using batteries if abnormal heating occurs during operation, charging, or storage. Do not continue using a charger with damaged power cords to prevent electric shocks or fires.

6. Do not place the product in high-temperature environments, including direct sunlight. Do not put the product in fire or extreme high-temperature environments. Do not use the power supply near fire, stove, or in areas with temperatures exceeding 60°C.

7. If the power supply is placed in water, its safety protection parameters and indicators will be damaged, rendering it unusable. This may lead to overheating, fire, or explosion during operation.

8. Do not use heavy objects or other items to press the power supply and cause it to deform.

9. Using non-standard chargers or modifying the specified charger parameters may cause the battery to overheat, catch fire, or explode.

10. If you notice the product overheating, deforming, damaged, scratched, or other issues during use, stop using it immediately and contact the seller or manufacturer.

11. Never dispose of devices in fire, as this may cause batteries to catch fire or explode. Replacing with incorrect battery models poses explosion risks, so always follow instructions when handling used batteries. Do not place battery packs in fire or heating ovens. Mechanical compression or cutting of battery packs may cause explosions. Exposure to extreme heat may trigger explosions or leaks of flammable liquids/gases. Extremely low air pressure in battery packs could also lead to explosions or leaks of flammable substances.

12. Note: Replacing with incorrect battery model may cause explosion. Dispose of used batteries as instructed.

13. Do not throw the product directly into the trash. Please send it to a local recycling center.

14. Do not disassemble or attempt to repair this product, and do not replace its parts without authorization.

warn

1. Consumers using power adapters must purchase certified adapters that meet relevant safety standards and carry the China Compulsory Certification (CCC) mark.
2. for use only in non-tropical climates;

3. Do not use after water immersion.

disclaimer

Please read this statement carefully. Your use of this product constitutes full acceptance and acceptance of this statement. Before each use, please inspect the product carefully. Do not use if it is damaged or deformed. By using this product, you acknowledge and agree that you will be solely responsible for your actions and any consequences arising from its use. You commit to using this product only for legitimate and lawful purposes. You understand and agree that Telesin Digital Co., Ltd. (hereinafter referred to as "Telesin") shall not be liable for any abuse, adverse effects, damages, injuries, penalties, or other legal consequences resulting directly or indirectly from the use of this product. Users shall comply with the usage precautions mentioned herein, including but not limited to. Within the scope of national laws and regulations, the right to interpret and modify this commitment belongs to Telesin.

This product comes with a warranty of 6 months.

Installation Steps

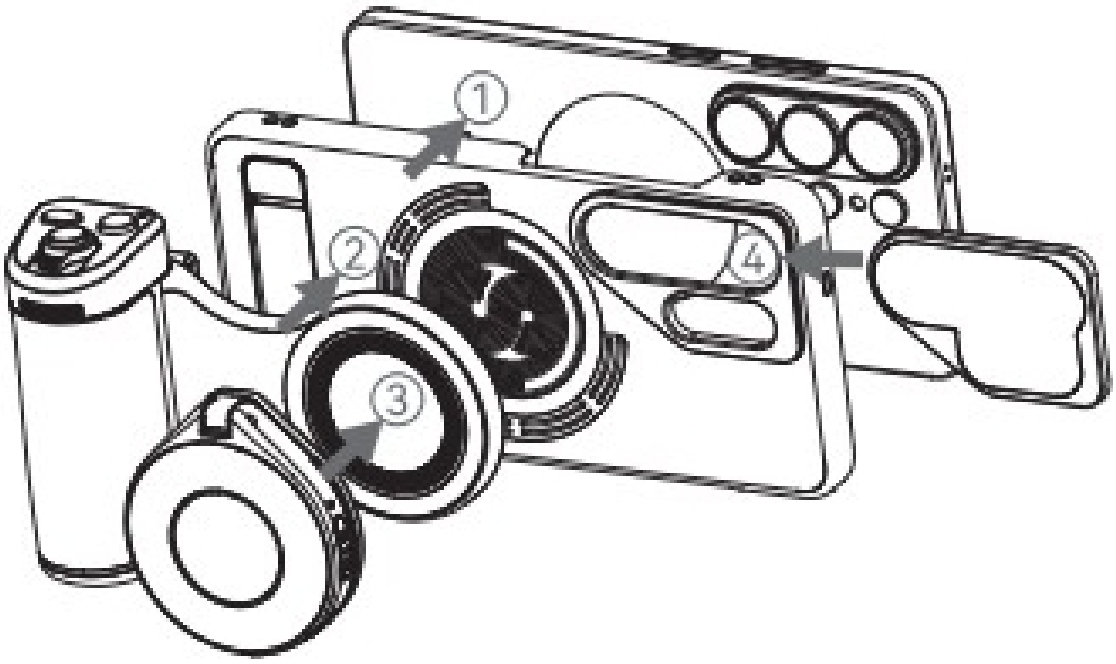

1. Install the Samsung S26 Ultra into the compatible phone case.
2. Attach the Shooting Grip to the back of the phone case
3. Attach the Magnetic Flashlight to the Shooting Grip.
4. Snap the Magnetic Filter into the phone case.

Shooting Grip Instructions

Product Illustration

Installation Steps

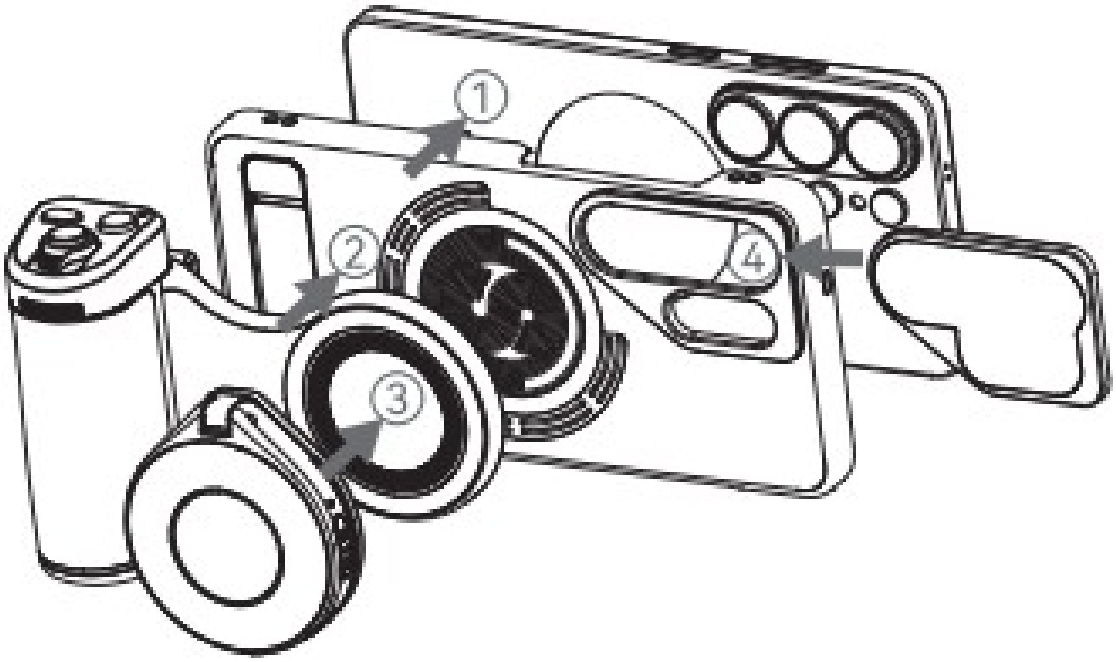

1. Install the Samsung S26 Ultra into the compatible phone case.
2. Attach the Shooting Grip to the back of the phone case
3. Attach the Magnetic Flashlight to the Shooting Grip.
4. Snap the Magnetic Filter into the phone case.

Shooting Grip Instructions

Product Illustration

1.Operation Indicator
2.Screen Wake-up Button
3.Shooting Button
4.Zoom Lever
5.Mode Dial
6.Fn Button
7.Thumb Rest
8.1/4"Threaded Hole
9.Wrist Strap Hole
10.Charging On/Off Button
11.Charging Indicatorx4
12.USB-C Charging Port (Input/Output)
13.Magnetic Charging Position
14.Magnetic Attraction Ring

Operation Instructions

Press and hold the Shooting Button for 2 seconds to power on.Click to connect to the Bluetooth name TELESIN_S26;if no device is connected within 30 minutes,it will automatically power off

No.	Function	Operation	Operation Indicator Light
1	Power On	Press and hold the Shooting Button for2 seconds to power on and enter Bluetooth pairing mode.	The green LED flashes quickly 3 times during startup,and flashes slowly during Bluetooth pairing.
2	Power Off	Press and hold the Shooting Button for 2 seconds to power off, whether powered on or in sleep mode;device will automatically power off after 30 minutes in sleep mode;if no pairing occurs within 30 minutes after powering on,it will automatically power off	After the 3 quick green flashes,the light turns off.

1.Operation Indicator
2.Screen Wake-up Button
3.Shooting Button
4.Zoom Lever
5.Mode Dial
6.Fn Button
7.Thumb Rest
8.1/4"Threaded Hole
9.Wrist Strap Hole
10.Charging On/Off Button
11.Charging Indicatorx4
12.USB-C Charging Port (Input/Output)
13.Magnetic Charging Position
14.Magnetic Attraction Ring

Operation Instructions

Press and hold the Shooting Button seconds topower on. Click to connect to the Bluetooth nameTELESIN_S26;if no device is connected within 30 minutes,it will automatically power off

No.	Function	Operation	Operation Indicator Light
1	Power On	Press and hold theShooting Button for2 seconds to power on and enter Bluetooth pairing mode.	The green LED flashes quickly 3 times during startup, and flashes slowly during Bluetooth pairing.
2	Power Off	Press and hold the Shooting Button for 2 seconds to power off, whether powered on or in sleep mode;device will automatically power off after 30 minutes in sleep mode;if no pairing occurs within 30 minutes afterpowering on,it will automatically power off	After the 3 quick green flashes,the light turns off.

No.	Function	Operation	Operation IndicatorLight
3	Start/Stop Recording	Press the Shooting Button briefly.	Green indicator light flashes once.
4	Zoom	Push the Zoom Lever left to zoom out;push it right to zoom in.	/
5	Front/Rear Camera Switch	Press the Screen Wake-up Button briefly.	/
6	Mode Switch	Turn the Mode Dial left or right.	/
7	Screen Wake-up	When the phone screen is off,press and hod the Screen Wake-up Button for 2 seconds to wake up the camera.	/
8	Focus	Half-press the Shooting Button.	/

No.	Function	Operation	Operation IndicatorLight
3	Start/Stop Recording	Press the Shooting Button briefly.	Green indicator light flashes once.
4	Zoom	Push the Zoom Lever left to zoom out;push it right to zoom in.	/
5	Front/Rear CameraSw-itch	Press the Screen Wake-up Buttonbri-efly.	/
6	Mode Switch	Turn the Mode Dial left or right.	/
7	Screen Wake-up	When the phone screenis off,press and hod the Screen Wake-up Button for 2 seconds towake up the camera.	/
8	Focus	Half-press the Shoo-ting Button.	/

Enter Sleep Mode

After Buetooth pairing,if there isno operation for 60 minutes after powering on,the device will automatically enter sleep mode.

Wake from Sleep

In sleep mode,press any button to wake the device.

1.After waking from sleep,if the previously paired phone's Bluetooth is on,it will reconnect automatically.

2.If the previously paired phone's Bluetooth is off,the indicator will start flashing.If no pairing occurs within 2 minutes,it will enter sleep mode and power off after 30 minutes.

Low Battery Reminder and Charging

This device is equipped with a USB-C charging port.When the battery is low,allindicator lights will turn red.Please charge the device when the battery level is below 20%.

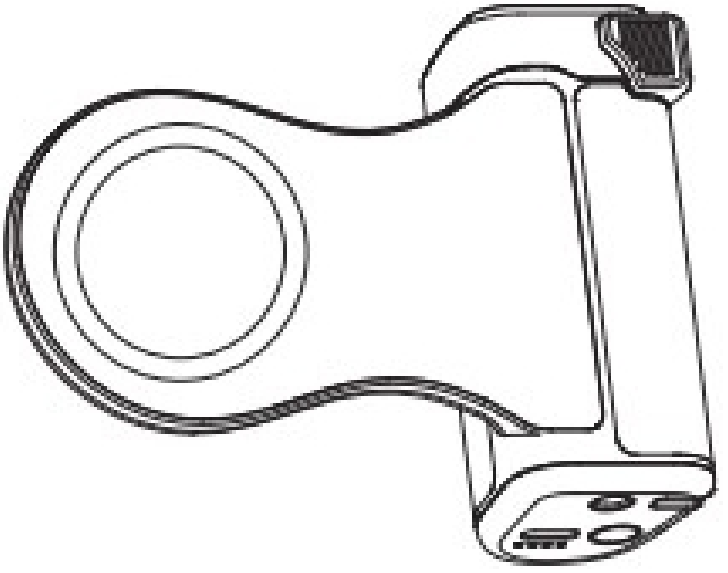

Enter Sleep Mode

After Buetooth pairing,if there isno operation for 60 minutes after powering on,the device will automatically enter sleep mode.

Wake from Sleep

In sleep mode,press any button to wake the device.

1.After waking from sleep,if the previously paired phone's Bluetooth is on,it will reconnect automatically.

2. If the previously paired phone's Bluetooth is off,the indicator will start flashing. If no pairing occurs within 2 minutes,it will enter sleep mode and power off after 30 minutes.

Low Battery Reminder and Charging

This device is equipped with a USB-C charging port.When the battery is low, allindicator lights will turn red. Please charge the device when the battery level is below 20%.

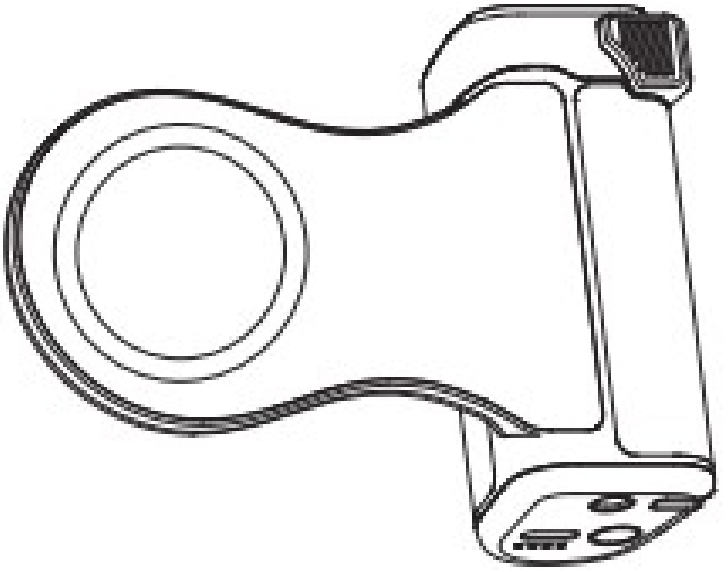

Battery Level	LED1	LED2	LED3	LED4
Below 25%	Flashing	X	X	X
25%-50%	√	Flashing	X	X
50%-75%	√	√	Flashing	X
75%-100%	√	√	√	Flashing
100%Full	√	√	√	√

Wireless Charging

1.Place the phone on the Magnetic Charging Position,then briefly press the Charging On/Off Button to start charging the phoneDouble-press the Charging On/Off Button to stop charging the phone.

2.While the grip is charging or discharging,the indicator lights are as follows:

Battery Level	LED1	LED2	LED3	LED4
100%-75%	√	√	√	X
75%-50%	√	√	X	X
50%-25%	√	X	X	X
Below 25%	Flashing	X	X	

Battery Level	LED1	LED2	LED3	LED4
Below 25%	Flashing	X	X	X
25%-50%	√	Flashing	X	X
50%-75%	√	√	Flashing	X
75%-100%	√	√	√	Flashing
100%Full	√	√	√	√

Wireless Charging

1. Place the phone on the Magnetic Charging Position,thenbriefly press the Charging On/Off Button to start charging the phoneDouble-press the Charging On/Off Button tostop charging the phone.

2.While the grip is charging or discharging,the indicator lights are as follows:

Battery Level	LED1	LED2	LED3	LED4
100%-75%	√	√	√	X
75%-50%	√	√	X	X
50%-25%	√	X	X	X
Below 25%	Flashing	X	X	

Magnetic Flashlight Instructions

After the flashlight is attached to the Samsung S26 Ultra Shooting Grip,the flashlight can be triggered via the Shooting Grip.

Connection steps are as follows:

1. Turn on the phone's Bluetooth function,search for and connect to the flashlight device named TELESIN_LT03.
2. After successful pairing,attach the magnetic side of the flashlight to the Magnetic Attraction Ring on the front of the grip.Press the Shooting Button on the grip to simultaneously trigger the phone to take a photo and flash the flashlight.

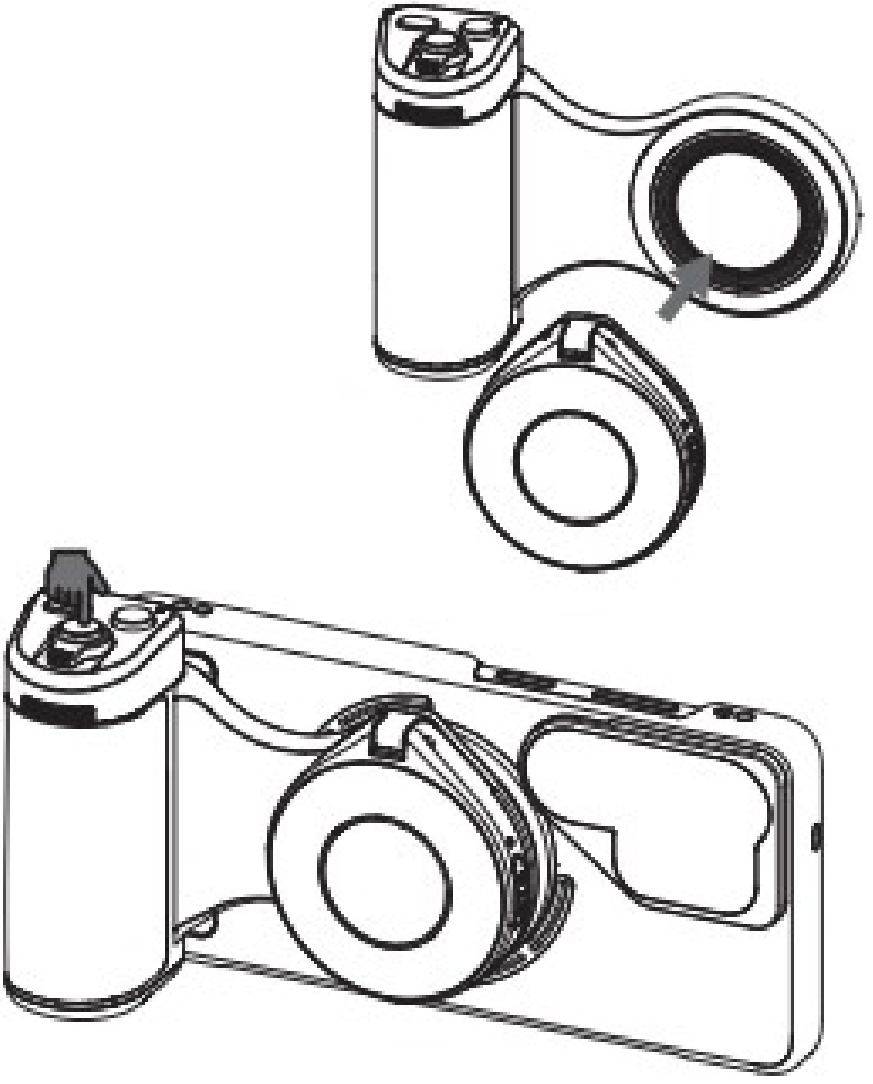

Magnetic Flashlight Instructions

After the flashlight is attached to the Samsung S26 Ultra Shooting Grip,the flashlight can be triggered via the Shooting Grip. Connection steps are as follows:

1.Turn on the phone's Bluetooth function,search for and connect to the flashlight device named TELESIN_LT03.

2.After successful pairing,attach the magnetic side of the flashlight to the Magnetic Attraction Ring on the front of the grip.Press the Shooting Button on the grip to simultaneously trigger the phone to take a photo and flash the flashlight.

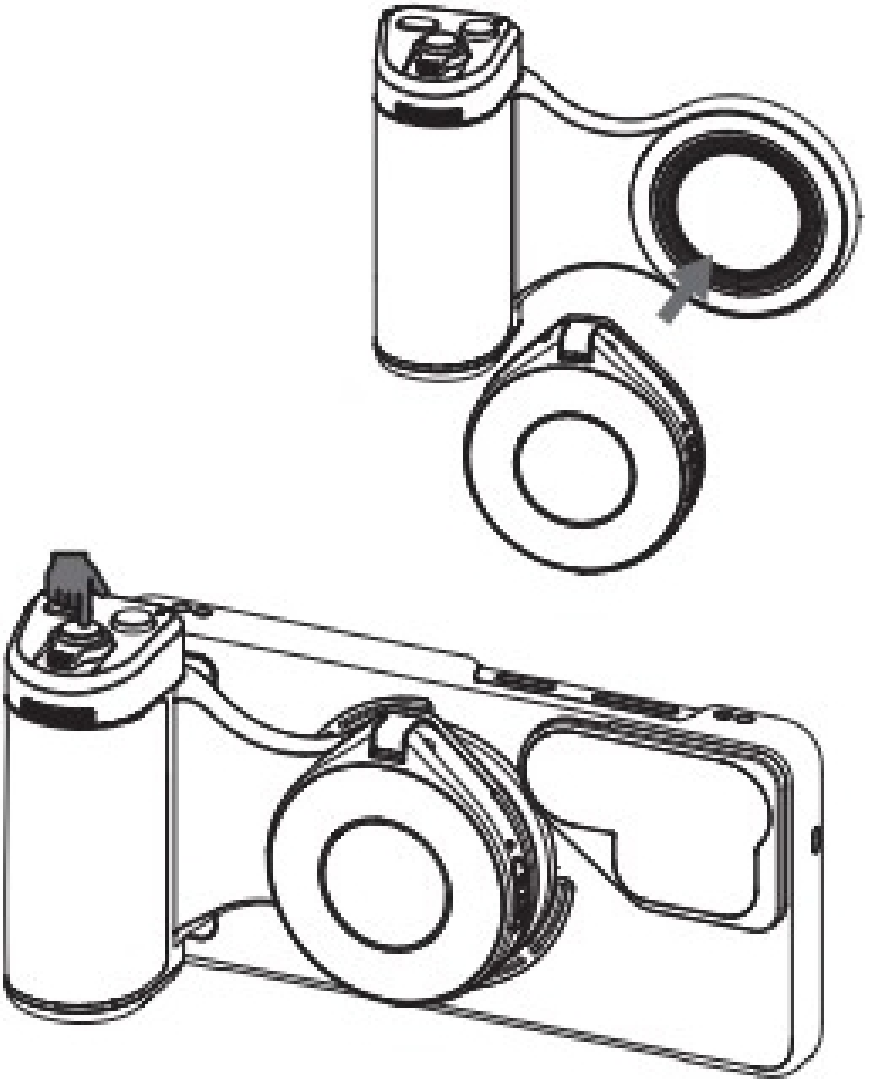

Filter Instructions

Insert the ND16 filter into the phone case lens adapter in the direction of the arrow,and it will automatically install in place via magnets.

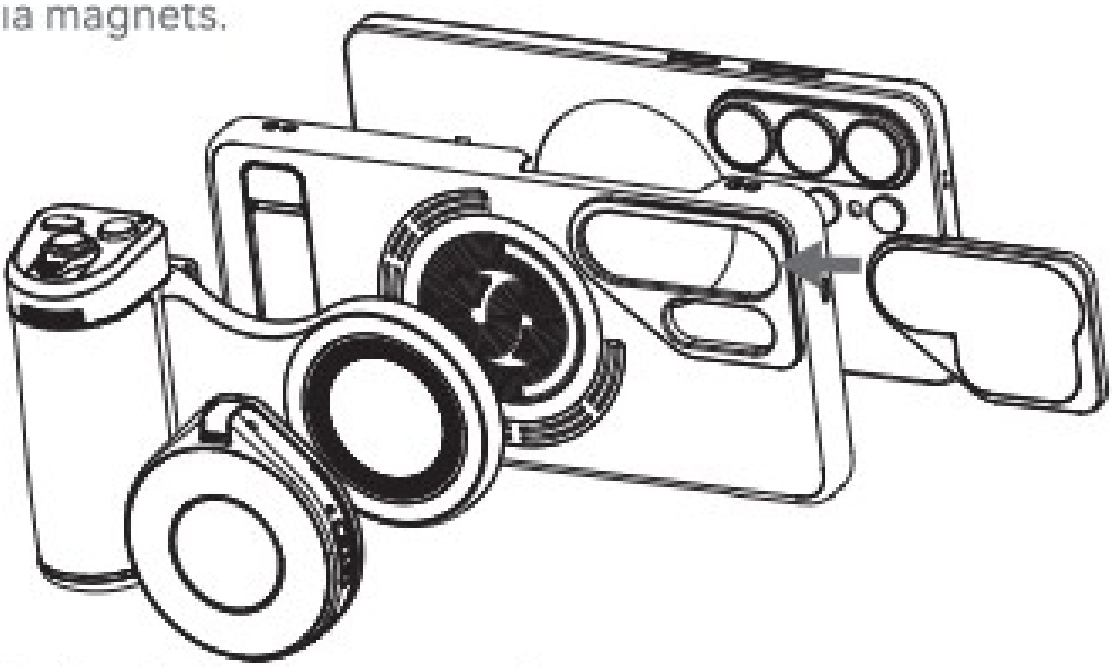

Wrist Strap Instructions

In complex environments or crowded scenarios,be sure to use the wrist strap.Do not use the product in high-impact sports scenarios.

1.Thread the loop at the end of the wrist strap through the lanyard hole at the bottom of the device.

2.After tightening and confirming the connection is locked, place the strap loop around your wrist and adjustto a suitable length.

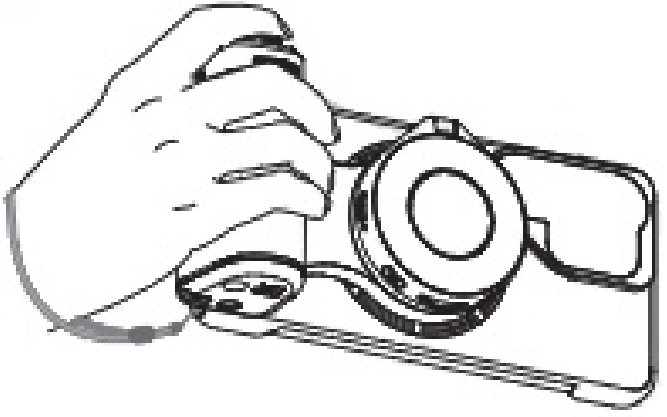

Filter Instructions

Insert the ND16 filter into the phone case lens adapter in the direction of the arrow,and it will automatically install in place via magnets.

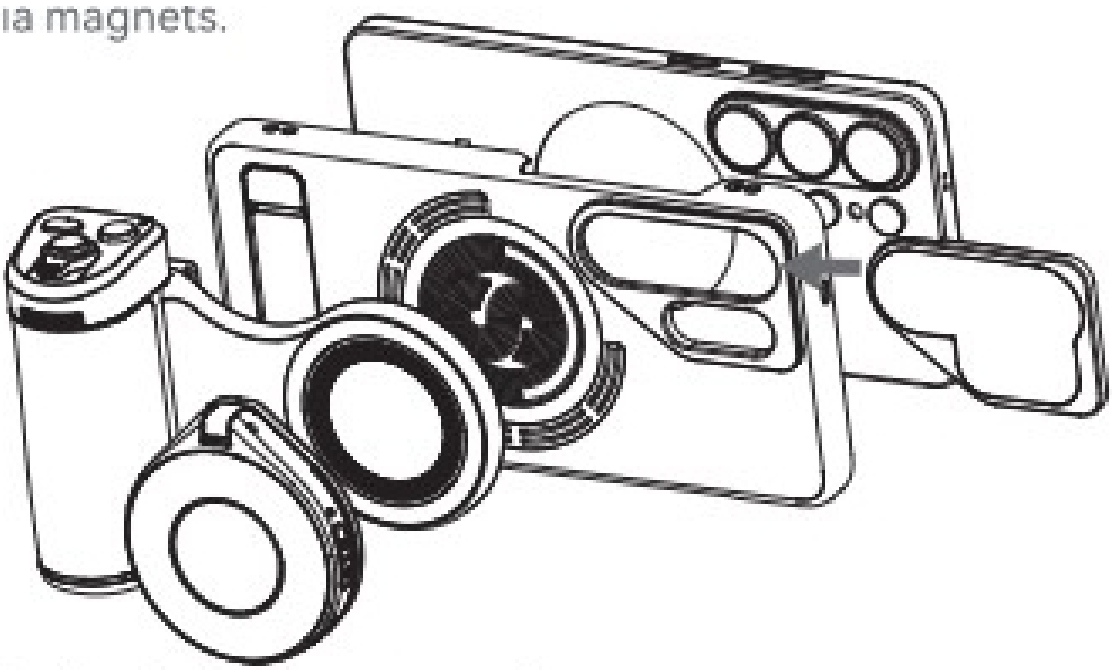

Wrist Strap Instructions

In complex environments or crowded scenarios,be sure to usethe wrist strap.Do not use the product in high-impact sports scenarios.

1.Thread the loop at the end of the wrist strap through thelanyard hole at the bottom of the device.

2.After tightening and confirming the connection is locked,place the strap loop around your wrist and adjustto a suitablelength.

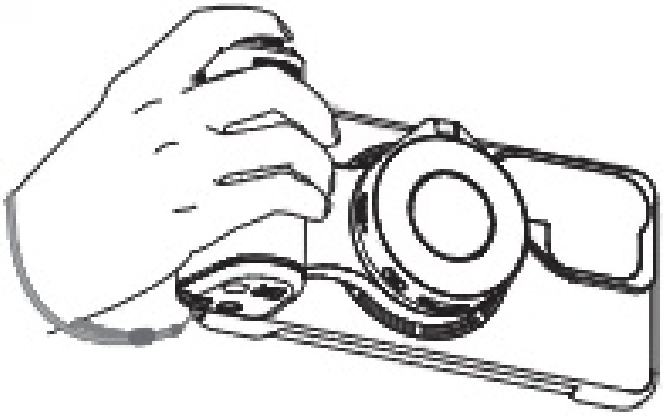

Specifications

Magnetic Grip	
Compatible Model	Samsung S26 Ultra
Product Dimensions	185*83.5*37.8mm
Product Weight	150g
Casing Material	Plastic+Metal
Wireless Connection	Low Energy Bluetooth
ControlDistance	10 meters
Battery Capacity	3200mAh/3.6V
Wireless Charging Power	10W
Hardware Interface	Type-c*1
Mounting Interface	1/4"Threaded Hole*1
Grip Mounting Method	Magnetic
Operating Temperature	5℃~40℃

Specifications

Magnetic Grip	
Compatible Model	Samsung S26 Ultra
Product Dimensions	185*83.5*37.8mm
Product Weight	150g
Casing Material	Plastic+Metal
Wireless Connection	Low Energy Bluetooth
ControlDistance	10 meters
Battery Capacity	3200mAh/3.6V
Wireless Charging Power	10W
Hardware Interface	Type-c*1
Mounting Interface	1/4″Threaded Hole*1
Grip Mounting Method	Magnetic
Operating Temperature	5℃~40℃

Magnetic Flashlight	
Dimensions	66*58.5*19mm
Weight	60g
Hardware Interface	Type-c*1
Color Temperature Range(Fill Light)	2500K/4500K/6500K,threelevels adjustable
Color Temperature Range(Flash)	7500K±200K
Color Rendering Index (Fill Light)	RA≥85
Color Rendering Index (Flash)	RA≥85
Continuous Light Brightness	Max brightness>300lux@0.5m
Flash Brightness	Max brightness>5000lux@0.5m
Light Output Power (Continuous Light)	3W
Light Output Power (Flash)	15W
Magnetic Force	Magnetic force above 12N
Battery Life	Continuous light at max brightness:≥45min
Battery Parameters	500mAh/3.7V
Bluetooth Control Distance	10 meters

Magnetic Flashlight	
Dimensions	66*58.5*19mm
Weight	60g
Hardware Interface	Type-c*1
Color Temperature Range(Fill Light)	2500K/4500K/6500K,threelevelsadj-ustable
Color Temperature Range(Flash)	7500K±200K
Color Rendering Index (Fill Light)	RA≥85
Color Rendering Index (Flash)	RA≥85
Continuous Light Brightness	Max brightness>300lux@0.5m
Flash Brightness	Max brightness>5000lux@0.5m
Light Output Power (Continuous Light)	3W
Light Output Power (Flash)	15W
Magnetic Force	Magnetic force above 12N
Battery Life	Continuous light at max brightness:≥45min
Battery Parameters	500mAh/3.7V
Bluetooth Control Distance	10 meters

Magnetic Filter	
Filter Type	ND16 Neutral Density Filter
Product Material	Aluminum Alloy+Optical Glass
Mounting Method	Magnetic Snap
Product Weight	20g

Safety Declarations

1.Clearly identify all components inside the packaging,distinguish the functions of each port on the power bank,and recognize the types of interfaces used by your device.Improper use of the power supply may damage the battery and devices powered by it.

2.When using the power supply for the first time,it must be charged with a standard 5V=2A charger.For daily maintenancesince this product has very low self-discharge,if it is not used for an extended period,perform a charge-discharge cycle every 3 months to ensure the service life of the battery cells.

3.This power pack contains organic combustibe materials.Improper use of the power supply may cause cracking,leakage,overheating,etc.,leading to permanent damage to the battery.The power supply is equipped with built-in safety protection mechanisms.

4.Do not place the battery or device near heating appliances(e.g, microwaves,ovens,or radiators).Overheating of the battery may cause explosions.Do not disassemble or modify the battery,as this may lead to leakage,overheating,fire,or explosion.If the battery leaks,avoid contact between the leaked liquid and skin or eyes;if exposed,rinse immediately with clean water and seek medical treatment.If abnormal heating or other

Magnetic Filter	
Filter Type	ND16 Neutral Density Filter
Product Material	Aluminum Alloy+Optical Glass
Mounting Method	Magnetic Snap
Product Weight	20g

Safety Declarations

FCC Statement

Changes or modifications not expressly approved by the party responsible for compliance could void the user's authority to operate the equipment.

This equipment has been tested and found to comply with the limits for a Class B digital device, pursuant to Part 15 of the FCC Rules. These limits are designed to provide reasonable protection against harmful interference in a residential installation. This equipment generates uses and can radiate radio frequency energy and, if not installed and used in accordance with the instructions, may cause harmful interference to radio communications. However, there is no guarantee that interference will not occur in a particular installation. If this equipment does cause harmful interference to radio or television reception, which can be determined by turning the equipment off and on, the user is encouraged to try to correct the interference by one or more of the following measures:

-- Reorient or relocate the receiving antenna.

-- Increase the separation between the equipment and receiver.

-- Connect the equipment into an outlet on a circuit different from that to which the receiver is connected.

-- Consult the dealer or an experienced radio/TV technician for help

This device complies with part 15 of the FCC rules. Operation is subject to the following two conditions (1)this device may not cause harmful interference, and (2) this device must accept any interference received, including interference that may cause undesired operation.

This equipment complies with FCC radiation exposure limits set forth for an uncontrolled environment.

IC Statement

This device contains licence-exempt transmitter(s)/receiver(s) that comply with Innovation, Science and Economic DevelopmentCanada's licence-exempt RSS(s). Operation is subject to the following two conditions:

(1)This device may not cause interference.

(2)This device must accept any interference, including interference that may cause undesired operation of the device.

Cet appareil contient des émetteurs/récepteurs exemptés de licence qui sont conformes aux flux RSS exemptés de licence de Innovation, Science et développement économique Canada. L'exploitation est soumise aux deux conditions suivantes:

1) cet appareil ne doit pas causer d'interférences.

(2) ce dispositif doit accepter toute interférence, y compris toute interférence susceptible de provoquer un fonctionnement indésirable du dispositif.

Installationsschritte

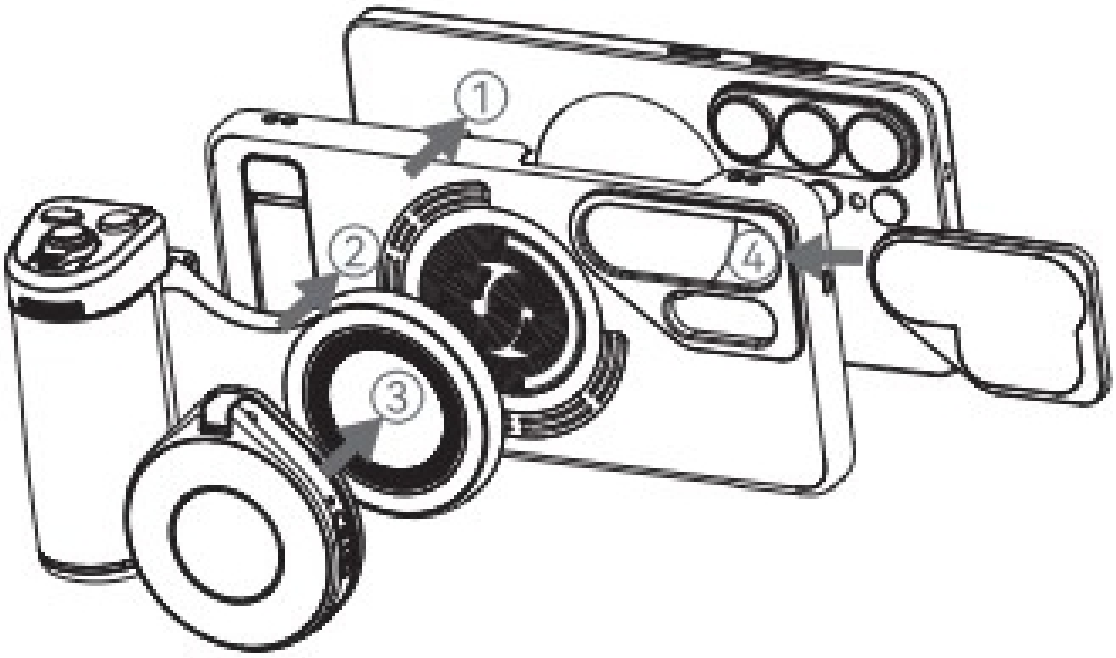

1. Installieren Sie das Samsung S26 Ultra in die mitgelieferte Handyhülle.
2. Befestigen Sie den Shooting-Grip an der Rückseite der Handyhülle.
3. Bringen Sie den magnetischen Blitz am Shooting-Grip an.
4. Rasten Sie den magnetischen Filter in die Handyhülle ein.

Bedienungsanleitung für den Shooting-Grip

Produktabbildung

Installationsschritte

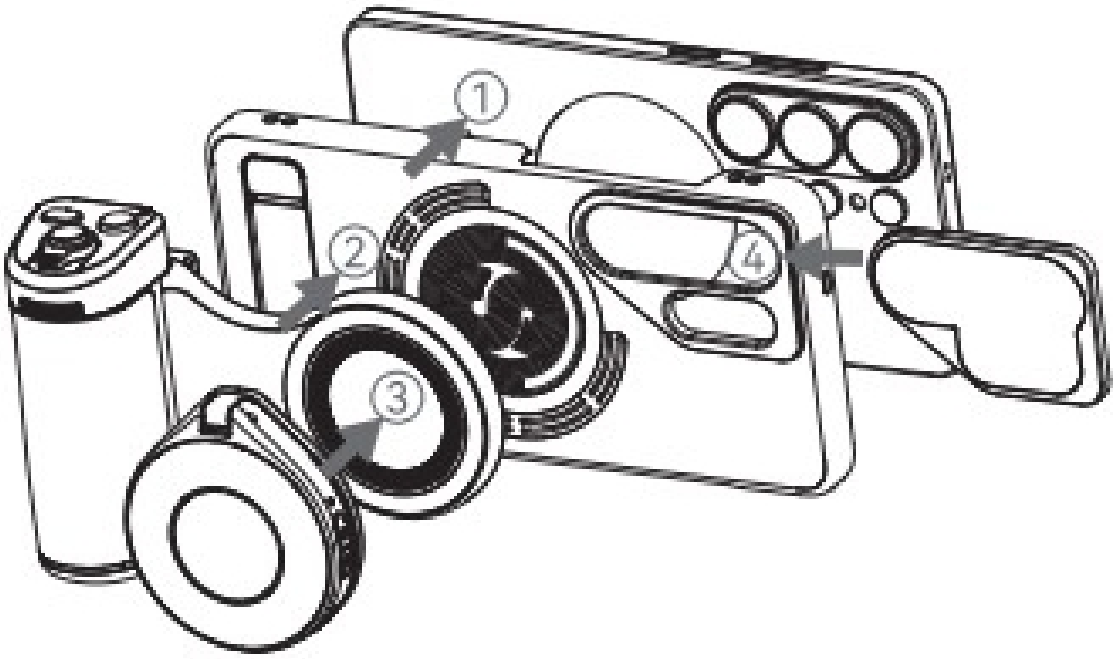

1. Installieren Sie das Samsung S26 Ultra in die mitgelieferte Handyhülle.
2. Befestigen Sie den Shooting-Grip an der Rückseite der Handyhülle.
3. Bringen Sie den magnetischen Blitz am Shooting-Grip an
4. Rasten Sie den magnetischen Filter in die Handyhülle ein.

Bedienungsanleitung für den Shooting-Grip

Produktabbildung

1.Betriebsanzeige
2.Bildschirmaktivierungstaste
3.Aufnahmetaste
4.Zoomhebel
5.Moduswahlrad
6.Fn-Taste
7.Daumenablage
8.1/4"-Gewindebohrung
9.Handgelenkband-Offnung
10.Laden-Ein/Aus-Taste
11.Ladeanzeigex4
12.USB-C-Ladeanschluss (Eingang/Ausgang)
13.Magnetische Ladeposition
14.Magnetring

Bedienungsanleitung

Halten Sie die Aufnahmetaste 2 Sekunden lang gedrückt,um das Gerät einzuschalten.Tippen Sie zum Verbinden auf den Bluetooth-Namen TELESIN_S26;wenn innerhalb von 30 Minuten kein Gerät verbunden wird, schaltet es sich automatisch aus.

Nr.	Funktion	Bedienung	Anzeige der Betriebsleuchte
1	Einschalten	Halten Sie die Aufnahmetaste 2Sekunden langgedrückt,umdas Gerät einzuschaltenundin den Bluetooth-Pairing-Mo-dus zuwechseln.	Beim Einschalten blinkt die grune Leuchte 3 Sekunden lang schnell,bei Bluetooth-Suche blinkt sie langsam.
2	Ausschalten	Imeingeschateten oder Ruhezustand Halten Sie die Aufnahmetaste 2Sekunden langgedruckt,um auszuschalten.Nach 30 Minutenim Ruhemodus schaltetes sich automatisch aus.Nach demEinschalten Wenninnerhalb von30 Minuten keine Kopplungerfolgt,schaltet essich automatisch aus.	Nach 3schnellen grünen Blinks erlischt das Licht

1.Betriebsanzeige 8.1/4"-Gewindebohrung

2.Bildschirmaktivierungstaste 9.Handgelenkband-Offnung

3.Aufnahmetaste 10.Laden-Ein/Aus-Taste

4.Zoomhebel 11.Ladeanzeigex4

5.Moduswahlrad 12.USB-C-Ladeanschluss

6.Fn-Taste (Eingang/Ausgang)

7.Daumenablage 13.Magnetische Ladeposition

14.Magnetring

Bedienungsanleitung

Halten Sie die Aufnahmetaste Sekunden lang gedrückt, um das Gerät einzuschalten.Tippen Sie zum Verbinden auf den Bluetooth-Namen TELESIN_S26;wenn innerhalb von 30 Minuten kein Gerät verbunden wird,schaltet es sich automatisch aus.

Nr.	Funktion	Bedienung	Anzeige derBe-triebsleuchte
1	Einschalten	Halten Sie dieAufnahmeta-ste 2Sekundenlanggedrückt, umdas Gerät einzuschaltenundin den Bluetooth-Pairing-Mo-dus zuwechseln.	Beim Einschaltenbl-inkt die grune Leuchte 3 Sekunden lang schnell, bei Bluetooth-Suche blinkt sie langsam.
2	Ausschalten	Imeingeschateten oderRuhezu-stand Halten Sie dieAufnahm-etaste 2Sekundenlanggedruckt umauszuschalten.Nach 30 Minu-tenim Ruhemodusschaltetes sich automatisch aus.Nach demEinsc-haltenWenninnerhalb von30 Min-uten keine Kopplungerfolgt,schaltet es-sich automatisch aus.	Nach 3schnellengrünen Blinkserlischt das Licht

Nr.	Funktion	Bedienung	Anzeige der Betriebsleuchte
3	Aufnahme start-en/stoppen	Kurzes Drücken der Aufnahmetaste.	Grüne Anzeige leuchtet 1x auf.
4	Zoomen	Zoomhebel nach links schieben zum Verkleinern;nach rechts schieben zum Vergrößern.	/
5	Vorder-/Rückkamera wechseln	Kurzes Drücken der Bildschirmaktiv-ierungstaste.	/
6	Modus wechseln	Moduswahlrad nach links oder rechts drehen.	/
7	Bildschirm aktivieren	Bei ausgeschaltetem Handybldschim.Haten Sie die Bildschirmaktivierung-staste 2Sekundenlang gedrückt,um die Kamerazu aktivieren.	/
8	Fokussieren	Aufnahmetaste halb durchdrücken.	/

Nr.	Funktion	Bedienung	Anzeige derBe-triebsleuchte
3	Aufnahme starten/ stoppen	Kurzes Drücken derAufnahmetaste.	Grüne Anzeige leuchtet 1xauf.
4	Zoomen	Zoomhebel nach linkssch-ieben zumVerkleinern;nach rechts schieben zumVergr ößern.	/
5	Vorder-/Rü ckkamera wechseln	Kurzes Drücken der Bildschirmaktiv-ierun-gstaste.	/
6	Modus wechseln	Moduswahlrad nach links oder rechts drehen.	/
7	Bildschirm aktivieren	Bei ausgeschaltetemHandy-bldschim.Haten Sie die Bildschirmaktivierung-st-aste 2Sekundenlang gedrü ckt,um die Kamerazuaktivi-eren.	/
8	Fokussieren	Aufnahmetaste halb durchdrücken.	/

In den Ruhemodus wechseln

Nach erfolgreicher Bluetooth-Kopplung:Wenn das Gerät 60 Minuten nach dem Einschalten nicht bedient wird,wechseltes automatisch in den Ruhemodus.

Aus dem Ruhemodus aufwecken

Im Ruhemodus:Durch kurzes Drücken einer beliebigen Taste wird das Gerät aufgeweckt.

1. Nach dem Aufwecken:Wenn das zuvor gekoppelte Handy-Bluetooth eingeschaltet ist,erfolgt die Verbindung automatisch.
2. Wenn das zuvor gekoppelte Handy-Bluetooth ausgeschaltet ist,beginnt die Anzeige zu blinken.Erfolgt innerhalb von 2 Minuten keine Kopplung,geht das Gerät in den Ruhemodus und schaltet sich nach 30 Minuten aus.

Hinweis bei niedrigem Akkustand und Laden

Dieses Gerät verfügt über einen USB-C-Ladeanschluss. Bei niedrigem Akkustand leuchten alle Anzeigelichter rot auf.Bitte laden Sie das Gerät auf,wenn der Akkustand unter 20%liegt.

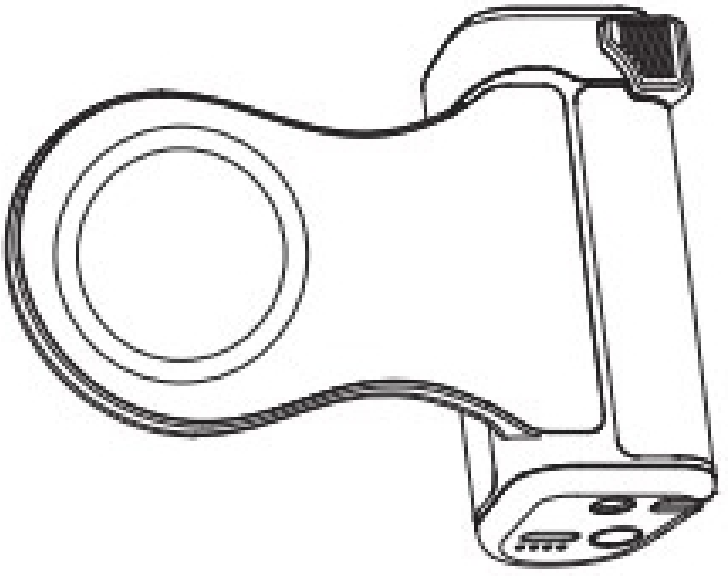

In den Ruhemodus wechseln

Nach erfolgreicher Bluetooth-Kopplung:Wenn das Gerät 60 Minuten nach dem Einschalten nicht bedient wird,wechseltes automatisch in den Ruhemodus.

Aus dem Ruhemodus aufwecken

Im Ruhemodus:Durch kurzes Drücken einer beliebigen Taste wird das Gerät aufgeweckt.

1. Nach dem Aufwecken:Wenn das zuvor gekoppelte Handy-Bluetooth eingeschaltet ist,erfolgt die Verbindung automatisch.
2. Wenn das zuvor gekoppelte Handy-Bluetooth ausgeschaltet ist,beginnt die Anzeige zu blinken.Erfolgt innerhalb von 2 Minuten keine Kopplung, geht das Gerät in den Ruhemodus und schaltet sich nach 30 Minuten aus.

Hinweis bei niedrigem Akkustand und Laden

Dieses Gerät verfügt über einen USB-C-Ladeanschluss. Bei niedrigem Akkustand leuchten alle Anzeigelichter rot auf. Bitte laden Sie das Gerät auf,wenn der Akkustand unter 20%liegt.

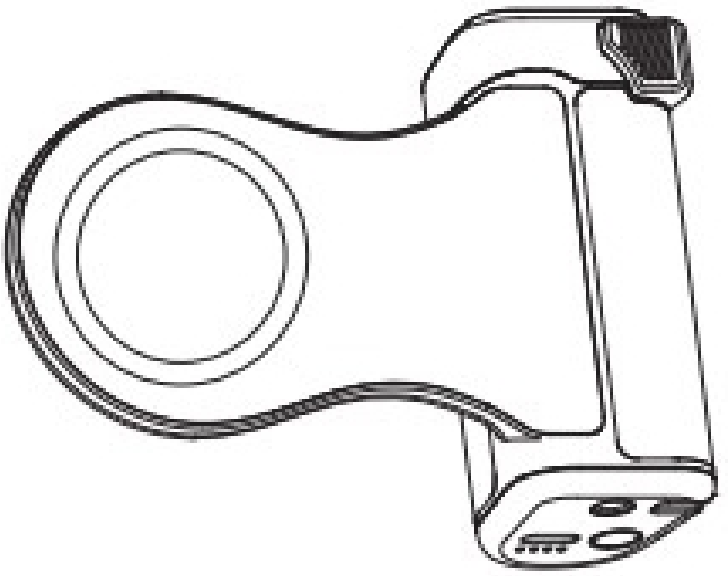

Akku-stand	LED1	LED2	LED3	LED4
Unter 25%	Blinkt	X	X	X
25%-50%	√	Blinkt	X	X
50%-75%	√	√	Blinkt	X
75%-100%	√	√	√	Blinkt
100%voll	√	√	√	√

Drahtloses Laden

1.Legen Sie das Handy auf die magnetische Ladeposition.

Kurzes Drücken der Laden-Ein/Aus-Taste startet das Laden des Handys.Doppeltes Drücken der Laden-Ein/Aus-Taste beendet das Laden des Handys.

2. Während der Griff lädt oder entlädt, zeigen die Anzeigen folgendes:

Akku-stand	LED1	LED2	LED3	LED4
100%-75%	√	√	√	X
75%-50%	√	√	X	X
50%-25%	√	X	X	X
Unter 25%	Blinkt	X	X	X

Akku-stand	LED1	LED2	LED3	LED4
Unter 25%	Blinkt	X	X	X
25%-50%	√	Blinkt	X	X
50%-75%	√	√	Blinkt	X
75%-100%	√	√	√	Blinkt
100%voll	√	√	√	√

Drahtloses Laden

1. Legen Sie das Handy auf die magnetische Ladeposition.Kurzes Drücken der Laden-Ein/Aus-Taste startet das Laden des Handys. Doppeltes Drücken der Laden-Ein/Aus-Taste beendet das Laden des Handys.
2. Während der Griff lädt oder entlädt, zeigen die Anzeigen folgendes:

Akku-stand	LED1	LED2	LED3	LED4
100%-75%	√	√	√	X
75%-50%	√	√	X	X
50%-25%	√	X	X	X
Unter 25%	Blinkt	X	X	X

Bedienungsanleitung für den magnetischen Blitz

Nachdem der Blitz am Samsung S26 Ultra Shooting-Grip befestigt wurde,kann der Blitz über den Griff ausgelost werden.

Verbindungsschritte:

1. Schalten Sie die Bluetooth-Funktion des Handys ein,suchen und verbinden Sie das Blitzgerät mit dem Namen TELESIN_LT03.
2. Nach erfolgreicher Kopplung bringen Sie die magnetische Seite des Blitzes am Magnetring auf der Vorderseite des Griffs an.Drücken Sie die Aufnahmetaste am Griff,um gleichzeitig die Handyaufnahme und den Blitz auszulösen.

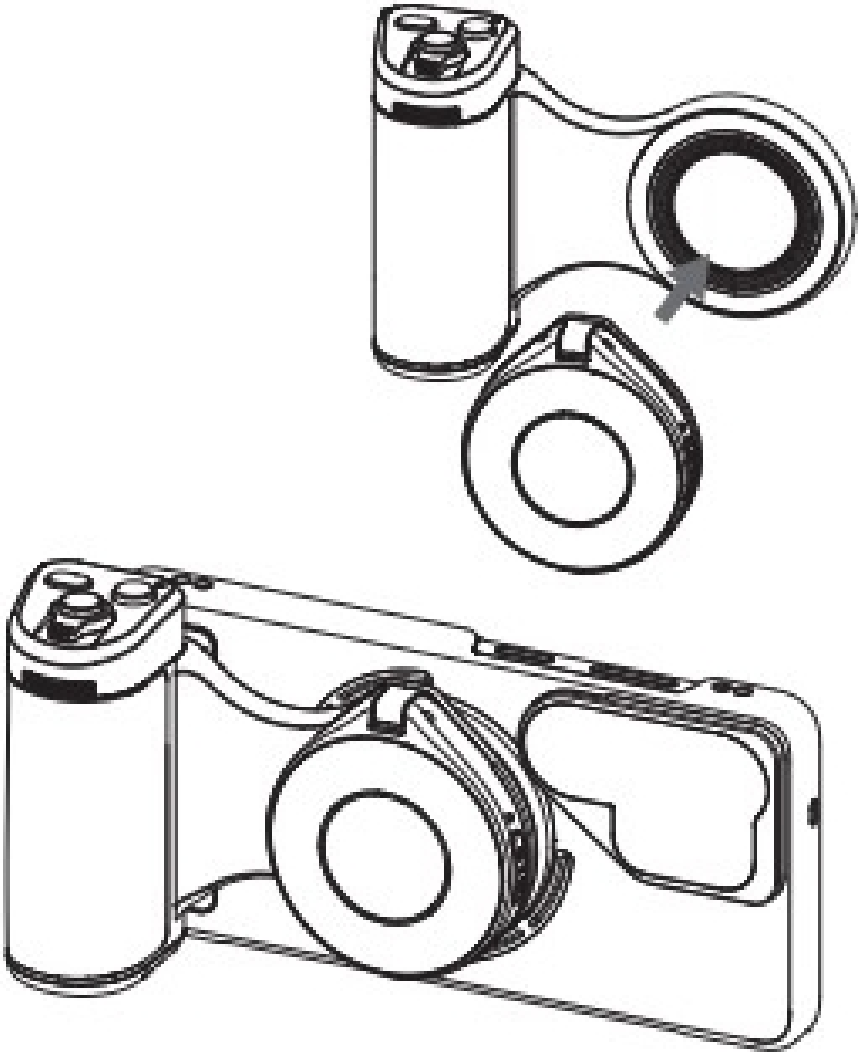

Bedienungsanleitung für den magnetischen Blitz

Nachdem der Blitz am Samsung S26 Ultra Shooting-Grip befestigt wurde,kann der Blitz über den Griff ausgelost werden.

Verbindungsschritte:

1. Schalten Sie die Bluetooth-Funktion des Handys ein,suchen und verbinden Sie das Blitzgerät mit dem Namen TELESIN_LT03.
2. Nach erfolgreicher Kopplung bringen Sie die magnetische Seite des Blitzes am Magnetring auf der Vorderseite des Griffs an. Drücken Sie die Aufnahmetaste am Griff,um gleichzeitig die Handyaufnahme und den Blitz auszulösen.

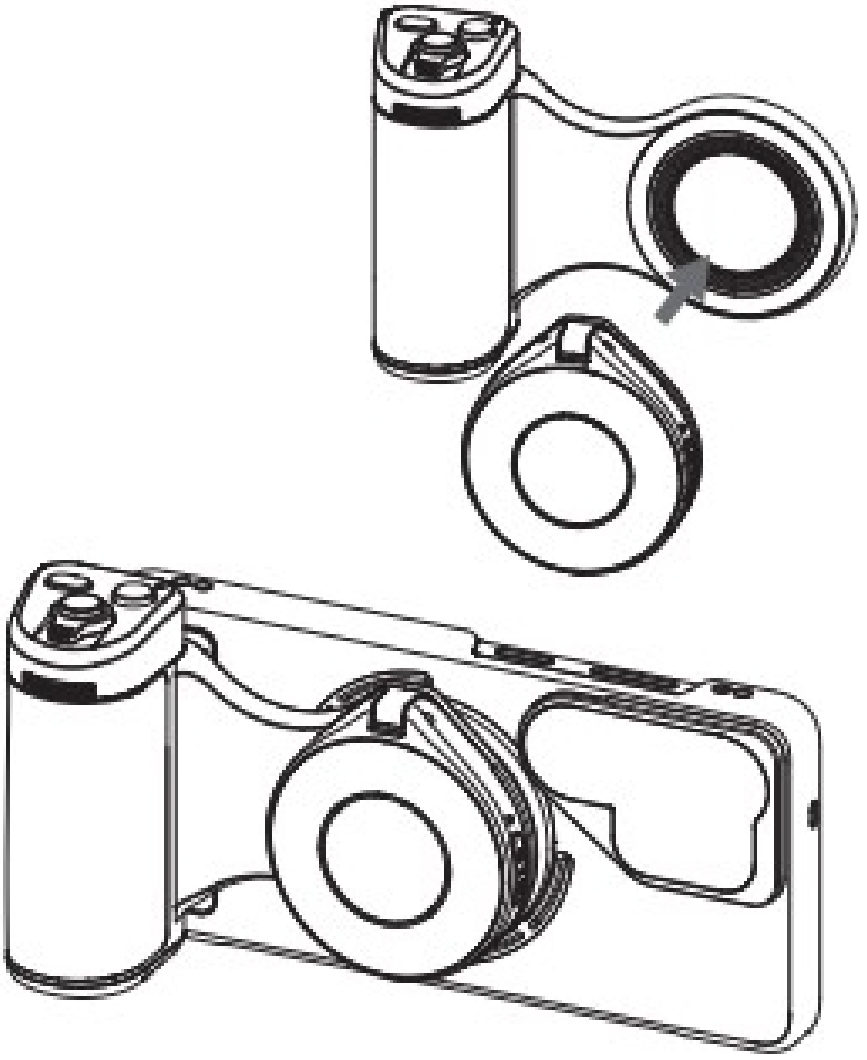

Filteranleitung

Setzen Sie den ND16-Filter in Pfeilrichtung in den Objektivadapter der Handyhülle ein.Er wird automatisch mittels Magneten eingerastet.

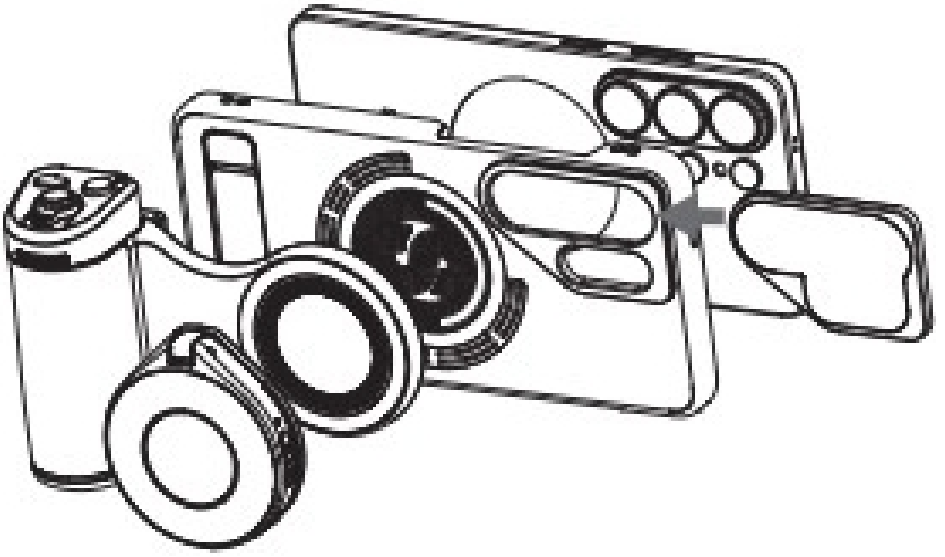

Handgelenkband-Anleitung

In schwierigen Umgebungen oder bei starkem Personenverkehr sollte unbedingt das Handgelenkband verwendet werden.Verwenden Sie das Produkt nicht in Hochbelastungssport-Szenarien.

1.Fädeln Sie die Schlaufe am Ende des Handgelenkbands durch die Öse an der Unterseite des Geräts.

2.Nach dem Festziehen und Sicherstellen,dass die Verbindung verriegelt ist,legen Sie das Band um Ihr Handgelenk und stellen die Länge entsprechend ein.

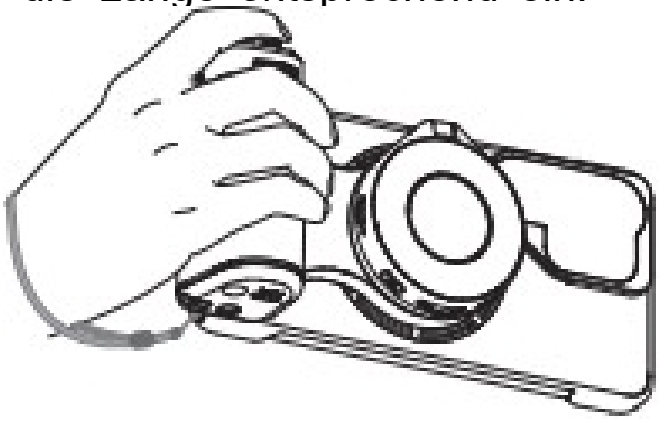

Filteranleitung

Setzen Sie den ND16-Filter in Pfeilrichtung in den Objektivadapter der Handyhülle ein. Er wird automatisch mittels Magneten eingerastet.

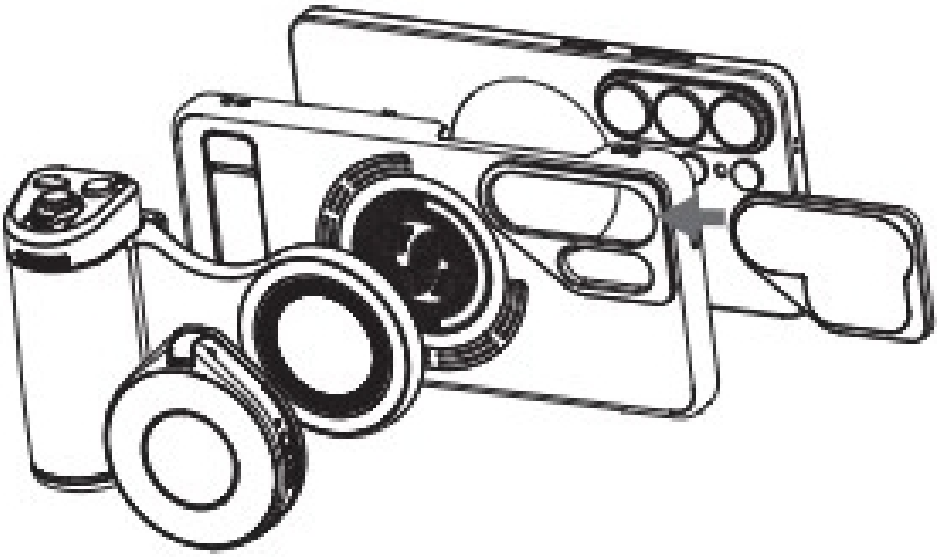

Handgelenkband-Anleitung

In schwierigen Umgebungen oder bei starkem Personenverkehr sollte unbedingt das Handgelenkband verwendet werden.Verwenden Sie das Produkt nicht in Hochbelastungssport-Szenarien.

1. Fädeln Sie die Schlaufe am Ende des Handgelenkbands durch die Öse an der Unterseite des Geräts.
2. Nach dem Festziehen und Sicherstellen,dass die Verbindung verriegelt ist, legen Sie das Band um Ihr Handgelenk und stellen die Länge entsprechend ein.

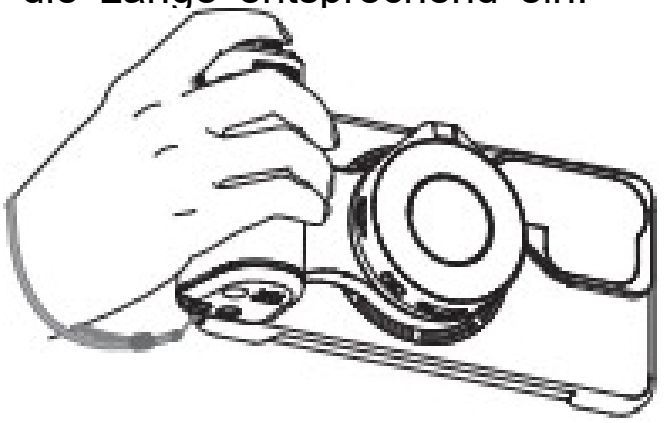

Spezifikationen

Magnetgriff	
Kompatible Modelle	Samsung S26 Ultra
Produktabmessungen	185*83.5*37.8mm
Produktgewicht	150g
Gehäusematerial	Kunststoff+Metall
Drahtlose Verbindung	Bluetooth Low Energy
Steuerungsentfer-nung	10 Meter
Akkukapazität	3200mAh/3.6V
Drahtlose Ladeleistung	10W
Hardware-Schnitt-stelle	Type-c*1
Montageanschluss	1/4″-Gewindebohrung*1
Griffmontage	Magnetisch
Betriebstemperatur	5℃~40℃

Spezifikationen

Magnetgriff	
Kompatible Modelle	Samsung S26 Ultra
Produktabmessungen	185*83.5*37.8mm
Produktgewicht	150g
Gehäusematerial	Kunststoff+Metall
Drahtlose Verbindung	Bluetooth Low Energy
Steuerungsentfer-nung	10 Meter
Akkukapazität	3200mAh/3.6V
Drahtlose Ladeleistung	10W
Hardware-Schnitt-stelle	Type-c*1
Montageanschluss	1/4″-Gewindebohrung*1
Griffmontage	Magnetisch
Betriebstemperatur	5℃~40℃

Magnetblitz	
Abmessungen	66*58.5*19mm
Gewicht	60g
Hardware-Schnitt-stelle	Type-c*1
Farbtemperaturbereich (Dauerlicht)	2500K/4500K/6500K,drei Stufen einstellbar
Farbtemperaturbereich (Blitz)	7500K±200K
Farbwiedergabeindex (Dauerlicht)	RA≥85
Farbwiedergabeindex (Blitz)	RA≥85
Dauerlicht-Helligkeit	Max.Helligkeit>300lux@0,5m
Blitz-Helligkeit	Max.Helligkeit>5000lux@0,5m
Lichtleistung (Dauerlicht)	3W
Lichtleistung(Blitz)	15W
Magnetkraft	Magnetkraftüber 12N
Laufzeit/Akku-Leb-ensdauer	Dauerlicht bei max.Helligkeit: ≥45 Min.
Akkuparameter	500mAh/3.7V
Bluetooth-Steuer-ungsentfernung	10 meters

Magnetblitz	
Abmessungen	66*58.5*19mm
Gewicht	60g
Hardware-Schnitt-stelle	Type-c*1
Farbtemperaturbereich (Dauerlicht)	2500K/4500K/6500K,drei Stufenei-nstellbar
Farbtemperaturbereich (Blitz)	7500K±200K
Farbwiedergabeindex (Dauerlicht)	RA≥85
Farbwiedergabeindex (Blitz)	RA≥85
Dauerlicht-Helligkeit	Max.Helligkeit>300lux@0,5m
Blitz-Helligkeit	Max.Helligkeit>5000lux@0,5m
Lichtleistung (Dauerlicht)	3W
Lichtleistung(Blitz)	15W
Magnetkraft	Magnetkraftüber 12N
Laufzeit/Akku-Leb-ensdauer	Dauerlicht bei max.Helligkeit: ≥45 Min.
Akkuparameter	500mAh/3.7V
Bluetooth-Steuer-ungsentfernung	10 meters

Magnetfilter	
Filtertyp	ND16 Graufilter
Produktmaterial	Aluminiumlegierung+ Optisches Glas
Montageart	Magnetischer Schnappverschluss
Produktgewicht	20g

Sicherheitshinweise

1.Identifizieren Sie alle Komponenten im Paket klar,unterscheiden Sie die Funktionenjedes Ports der Powerbank und erkennen Sie die Schnittstellentypen Ihres Gerats.Eine unsachgemaße Nutzung der Stromversorgung kann die Batterie und angeschlossene Geräte beschädigen.

2.Beim ersten Gebrauch muss die Powerbank mit einem Standard-Lade-gerät von 5V=2A aufgeladen werden.Zurtäglichen Wartung führen Sie Bei längerer Nichtnutzung alle 3 Monate einen Ladeentladungszyklus durch,um die Lebensdauer der Batteriezellen zu gewahrleisten.

3.Die Powerbank enthält organisch entflammbare Materia lien.Eine unsachgemäße Nutzung kann zu Rissen,Leckagen,Uberhitzung und dauerhaften Batterieschäden führen.Die Powerbank verfugt über integrierte Sicherheitsschutzmechanismen.

4.Platzieren Sie die Batterie oder das Gerät nicht in der Nähe von Heizgeräten (z.B. Mikrowellen, Öfen oder Heizkörpern). Zerlegen oder modifizieren Sie die Batterie nicht,da dies zu Leckagen,Überhitzung, Bränden oder Explosionen führen kann.Bei Leckagen vermeiden Sie Haut-/Augenkontakt.Spülen Sie sofort mit klarem Wasser ab und suchen Sie ärztliche Hilfe. Bei beschädigten Kabeln verwenden Sie das Gerät nicht mehr. weiter.

5.Lagern Sie die Powerbank nicht in Umgebungen über 60℃(z.B.direkte Sonneneinstrahlung,offene Flammen oder Ofen).

6.Ein Untertauchen in Wasser beschädigt die Sicherheitsparameter der Powerbank und kann zu Überhitzung, Bränden oder Explosionen führen.

7.VermeidenSie das Zerdrücken der Powerbank mit schweren

Magnetfilter	
Filtertyp	ND16 Graufilter
Produktmaterial	Aluminiumlegierung+ Optisches Glas
Montageart	Magnetischer Schnappverschluss
Produktgewicht	20g

Sicherheitshinweise

1. Identifizieren Sie alle Komponenten im Paket klar,unterscheiden Sie die Funktionenjedes Ports der Powerbank und erkennen Sie die Schnittstellentypen Ihres Gerats.Eine unsachgema ße Nutzung der Stromversorgung kann die Batterie und angeschlossene Geräte beschädigen.

2. Beim ersten Gebrauch muss die Powerbank mit einem Standard-Ladegerät von 5V=2A aufgeladen werden.Zurtäglichen Wartung führen Sie Bei längerer Nichtnutzung alle 3 Monate einen Ladeentladungszyklus durch,um die Lebensdauer der Batteriezellen zu gewahrleisten.

3. Die Powerbank enthält organisch entflammbare Materia lien. Eine unsachgemäße Nutzung kann zu Rissen,Leckagen,Uberhitzung und dauerhaften Batterieschäden fü hren.Die Powerbank verfugt über integrierte Sicherheitsschutzmechanismen.

4.Platzieren Sie die Batterie oder das Gerät nicht in der Nähe von Heizgeräten (z.B. Mikrowellen, Öfen oder Heizkörpern). Zerlegen oder modifizieren Sie die Batterie nicht,da dies zu Leckagen,Überhitzung,Bränden oder Explosionen führen kann. Bei Leckagen vermeiden Sie Haut-/Augenkontakt. Spülen Sie sofort mit klarem Wasser ab und suchen Sie ärztliche Hilfe. Bei beschädigten Kabeln verwenden Sie das Gerät nicht mehr. weiter

5.Lagern Sie die Powerbank nicht in Umgebungen über 60℃(z.B.direkte Sonneneinstrahlung, offene Flammen oder Ofen)

6.Ein Untertauchen in Wasser beschädigt die Sicherheitsparameter der Powerbank und kann zu Überhitzung, Bränden oder Explosionen führen.

7.VermeidenSie das Zerdrücken der Powerbank mit schweren

Gegenstanden,dadies Verformungen verursachen kann.
8.Die Nutzung nicht standardkonformer Ladegeräte oder die Modifikation von Ladeparametern kann zu Uberhitzung,Verbrennung oder Explosionen führen.
9.Bei Überhitzung,Verformung,Beschädigungen oder Kratzern verwenden Sie die Powerbanksofort nicht mehr und kontaktieren Sie den Handler oder Hersteller.
10.Werfen Sie die Powerbank nicht ins Feuer,da dies zu Batteriebränden führen kann.Führen Sie keinen Batterieersatz durch,da dies Explosionsgefahr birgt.Entsorgen Sie gebrauchte Batterien gemaB Anweisungen.Zerstoren Sie die Powerbank nicht in Feueröfen,durch Schneiden oder unter extremem Druck.
11.Die Verwendung falscher BatteriegröBen ist explosionsgefährlich. Entsorgen Sie gebrauchte Batterien stets korrekt.
12.Entsorgen Sie die Powerbank nicht im Hausmüll,sondern bringen Sie sie an zertifizierte Recyclingstellen.
13.Tauschen Sie keine Reparaturen durch.Ändern Sie keine Komponenten ohne Genehmigung des Herstellers.

1.Nur für die Verwendung in nicht-tropischen Klimazonen geeignet

2.Nach dem Eindringen von Wasser nicht mehr verwenden

Haftungsausschluss

Bitte lesen Sie diese Hinweise sorgfaltig durch.Mit der Nutzung des Produkts erklären Sie sich ausdrucklich mit allen Bestimmungen dieses Dokuments einverstanden.Uberprufen Sie das Produkt vor jedem Gebrauch auf Beschädigungen oder Verformungen-verwenden Sie es in solchen Fallen nicht.Durch die Nutzung des Produkts erkennen Sie an und erklären sich damit einverstanden,dass Sie allein verantwortlich für die Nutzungund etwaige Folgen sind.Sie versichern,das Produkt nur für rechtmaBige Zwecke einzusetzen.Sie verstehen und akzeptieren,dass Telesin Digital Co.,Ltd.(im Folgenden „Telesin”)keine Haftung für direkte oder indirekte Schaden,Verletzungen,Strafen oder andere rechtliche Konsequenzen übernimmt,die durch die Nutzung des Produkts entstehen.Nutzer sind verpflichtet,die hier genannten Sicherheitshinweise zu beachten.Innerhalb der nationalen Gesetze liegt das alleinige Recht zur Interpretation und Änderung dieser Bestimmungen bei Telesin. Die Telesin-Garantie gilt ab Erhalt des Produkts für einen Zeitraum von6 Monaten.

Gegenstanden,dadies Verformungen verursachen kann.

8.Die Nutzung nicht standardkonformer Ladegeräte oder die Modifikation von Ladeparametern kann zu Uberhitzung,Verbrennung oder Explosionen führen

9. Bei Überhitzung,Verformung,Beschädigungen oder Kratzern verwenden Sie die Powerbanksofort nicht mehr und kontaktieren Sie den Handler oder Hersteller.

10.Werfen Sie die Powerbank nicht ins Feuer,da dies zu Batteriebränden führen kann.Fü hren Sie keinen Batterieersatz durch,da dies Explosionsgefahr birgt. Entsorgen Sie gebrauchte Batterien gemaB Anweisungen.Zerstoren Sie die Powerbank nicht in Feuer öfen,durch Schneiden oder unter extremem Druck.

11.Die Verwendung falscher BatteriegröBen ist explosionsgefährlich. Entsorgen Sie gebrauchte Batterien stets korrekt.

12. Entsorgen Sie die Powerbank nicht im Hausmüll,sondern bringen Sie sie an zertifizierte Recyclingstellen.

13.Tauschen Sie keine Reparaturen durch.Ändern Sie keine Komponenten ohne Genehmigung des Herstellers.

1.Nur für die Verwendung in nicht-tropischen Klimazonen geeignet

2.Nach dem Eindringen von Wasser nicht mehr verwenden

Haftungsausschluss

Bitte lesen Sie diese Hinweise sorgfaltig durch.Mit der Nutzung des Produkts erklären Sie sich ausdrucklich mit allen Bestimmungen dieses Dokuments einverstanden. Uberprufen Sie das Produkt vor jedem Gebrauch auf Beschädigungen oder Verformungen-verwenden Sie es in solchen Fallen nicht.Durch die Nutzung des Produkts erkennen Sie an und erklären sich damit einverstanden,dass Sie allein verantwortlich für die Nutzungund etwaige Folgen sind. Sie versichern,das Produkt nur für rechtmaBige Zwecke einzusetzen. Sie verstehen und akzeptieren,dass Telesin Digital Co., Ltd. (im Folgenden „Telesin")keine Haftung für direkte oder indirekte Schaden,Verletzungen,Strafen oder andere rechtliche Konsequenzen ü bernimmt,die durch die Nutzung des Produkts entstehen. Nutzer sind verpflichtet,die hier genannten Sicherheitshinweise zu beachten. Innerhalb der nationalen Gesetze liegt das alleinige Recht zur Interpretation und Änderung dieser Bestimmungen bei Telesin .

Die Telesin-Garantie gilt ab Erhalt des Produkts für einen Zeitraum von6 Monaten.

Etapes d'installation

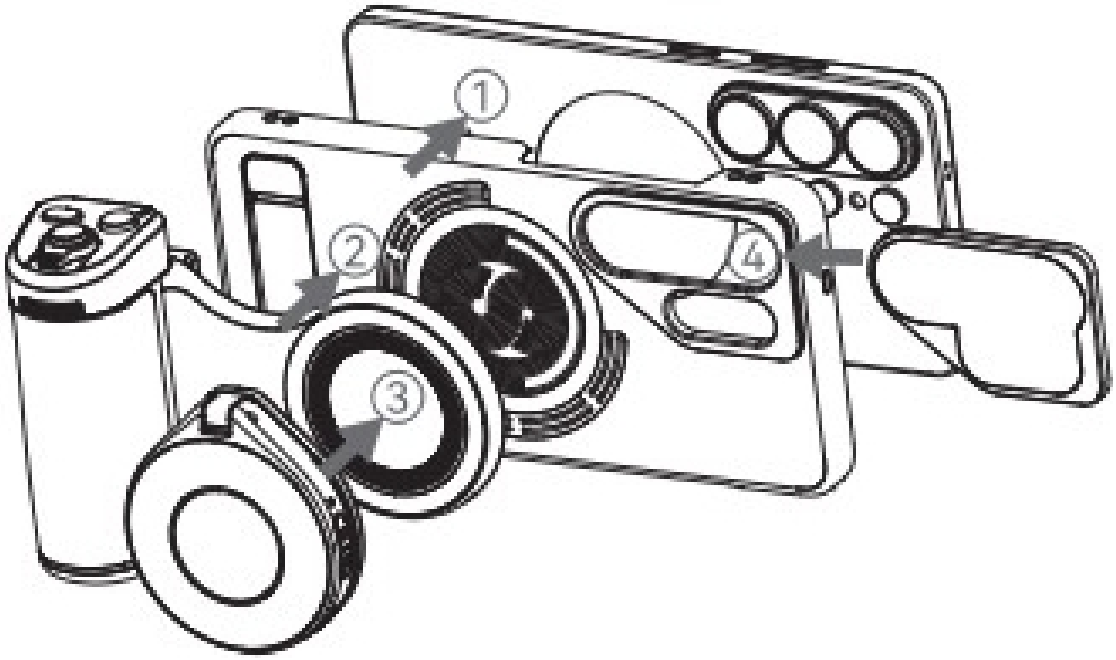

1. Installez le Samsung S26 Ultra dansl'étui de teléphone fourni.
2. Fixez la Poignée de Prise de Vue au dos delétui de téléphone.
3. Fixez le Flash Magnétique sur la Poignée de Prise de Vue.
4. Enclenchezle Filtre Magnétique sur létui de téléphone.

Mode d'emploi dela Poignée de Prise de Vue

Schéma du produit

Etapes d'installation

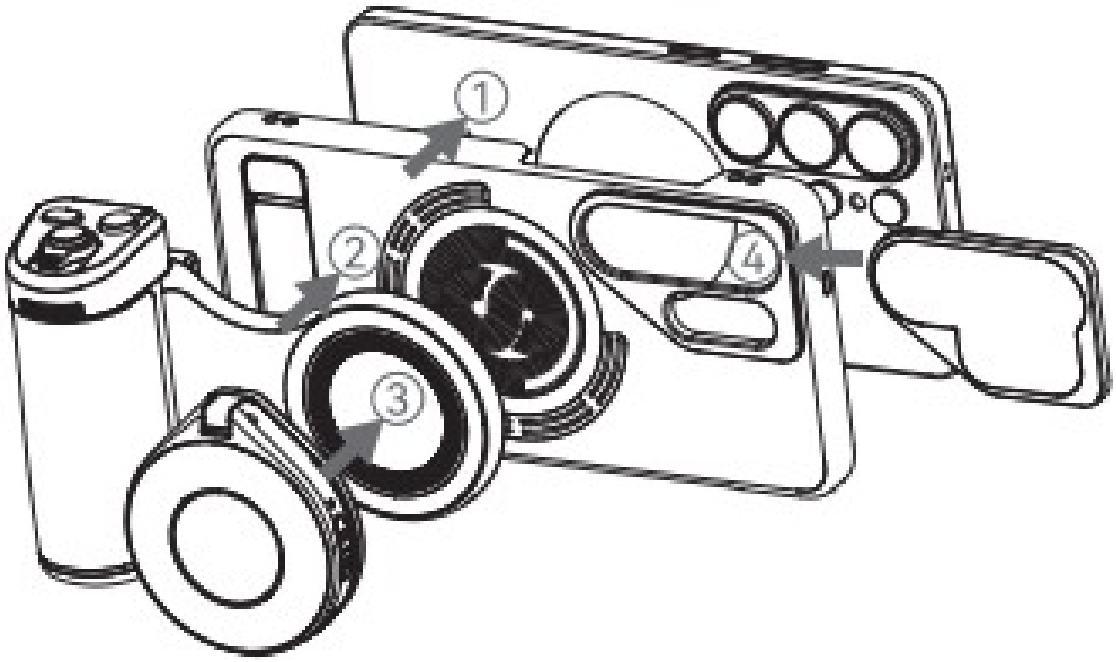

1. Installez le Samsung S26 Ultra dansl'étui de teléphone fourni.
2. Fixez la Poignée de Prise de Vue au dos delétui det éléphone.
3. Fixez le Flash Magnétique sur la Poignée de Prise de Vue.
4. Enclenchezle Filtre Magnétique sur létui de téléphone.

Mode d'emploi dela Poignée de Prise de Vue

Schéma du produit

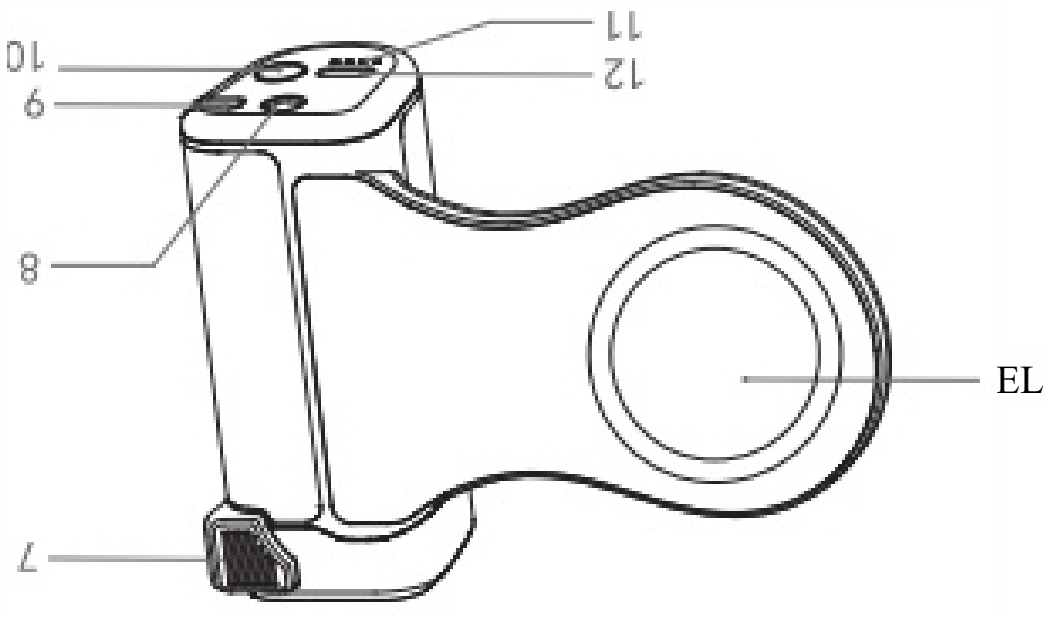
7
8
9
10
11
12
EL

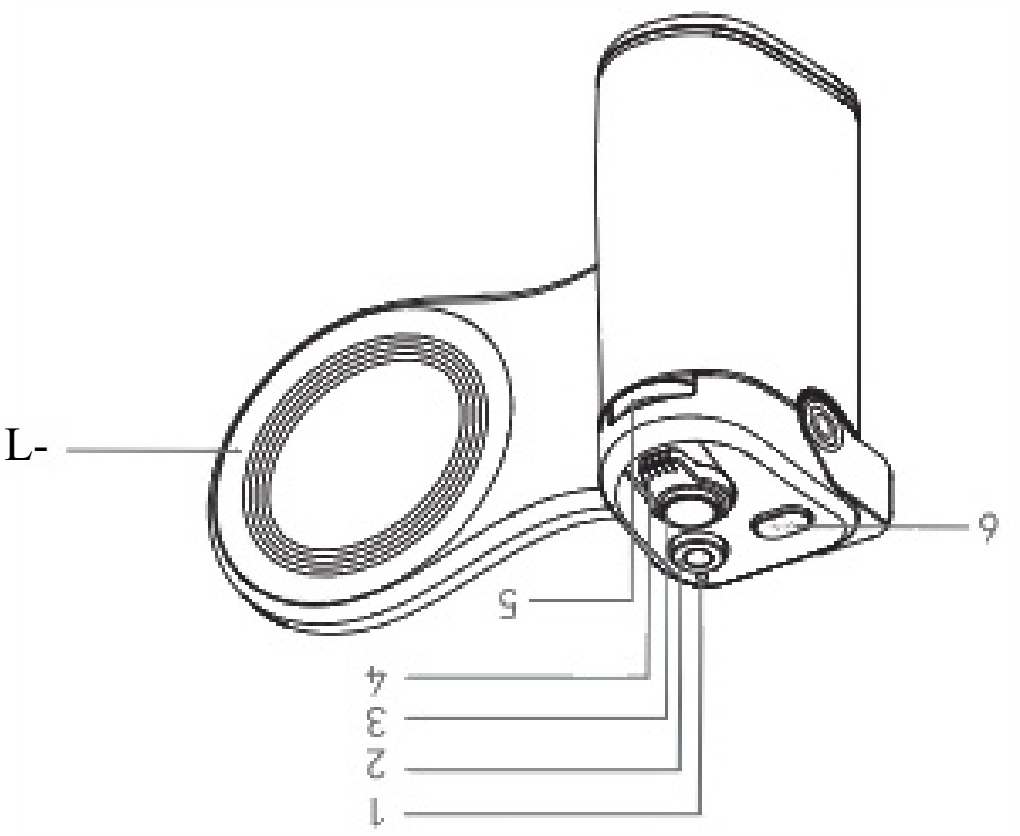
L-
1
2
3
4
5
6

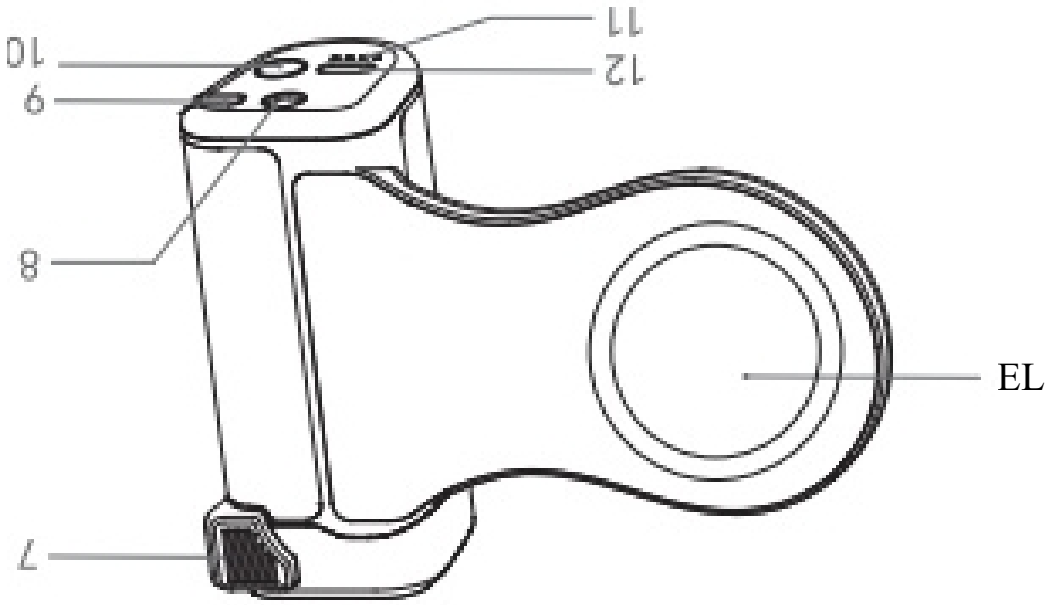
7
8
9
10
11
12
EL

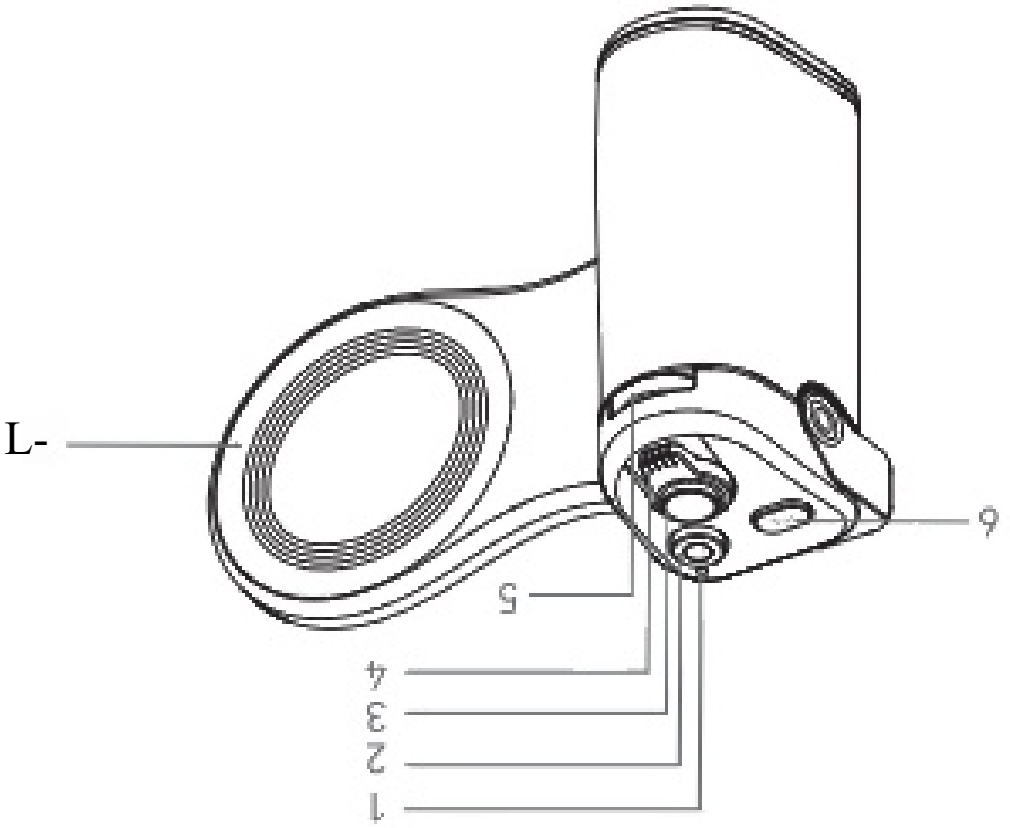
L-
1
2
3
4
5
6

1.Témoin de fonctionnement
2.Touche de réveil d'écran
3.Touche de prise de vue
4.Levier de zoom
5.Molette de mode
6.Touche Fn
7.Repose-pouce
8.Trou filete 1/4"
9.CEillet pour dragonne de poignet
10.Interrupteur de charge
11.Témoins de chargex4
12.Port de charge USB-C (Entrée/Sortie)
13.Position de charge magnétique
14.Bague magnétique

Instructions d'utilisation

Maintenez la Touche de Prise de Vue enfoncée pendant 2 secondes pour allumer.Appuyez pour vous connecter au nom Bluetooth TELESIN_S26;si aucun appareln'est connecté dans les 30 minutes,l'appareils'éteint automatiquement.

N°	Fonction	Opération	Témoinde fonctionnement
1	Mise sous tension	Maintenez la Touche de PrisedeVueenfoncée2 secondes pour allumer et passerenmode dappairage Bluetooth.	LaLED verteclignote rapidement 3folsala mise soustension,et dignote lentement pendantla recherche Bluetooth
2	Mise hors tension	En mode allume ouveille: Maintenez la Touche de Prisede Vue enfoncee 2secondes pour éteindre.Apres 30 minutes en eille,misehors tension automatique.Apres allumage: Silnyaaucun appairage dans les 30minutes,mise hors tension automatique.	Apres 3 clignotements verts rapides,la lumiere s'eteint.

1.Témoin de fonctionnement

2.Touche de réveil d'écran

3.Touche de prise de vue

4.Levier de zoom

5.Molette de mode

6.Touche Fn

7.Repose-pouce

8.Trou filete 1/4"

9.CEillet pour dragonne de poignet

10.Interrupteur de charge (Entrée/Sortie)

11.Témoins de chargex4

12.Port de charge USB-C

13.Position de charge magnétique

14.Bague magnétique

Instructions d'utilisation

Maintenez la Touche de Prise de Vue enfoncée pendant 2 secondes pour allumer.Appuyez pour vous connecter au nom Bluetooth TELESIN_S26;si aucun appareln'est connect é dans les 30 minutes,l'appareils'éteint automatiquement.

N°	Fonction	Opération	Témoinde fonctionnement
1	Mise sous tension	Maintenez la Touche dePrisedeVueenfoncée2 secondes pour allumer et passeren-mode dappairage Bluetooth.	LaLED verteclignote rapidement 3folsala mise soustension,et dignote lentement pendantla recherche Bluetooth
2	Mise hors tension	En mode allume ouveille: Maintenez la Touche de Prisede Vue enfoncee 2secondes pour éteindre.Apres 30 minutes eneille, misehors tensionautomatique.Apres allumage: Silnyaaucun appairage dansles 30minutes,mise horstension automatique.	Apres 3 clignotements verts rapides,la lumiere s'eteint.

N°	Fonction	Opération	Témoinde fonctionnement
3	Démar-rer/Arréter lenregis-trement	Appuyez brievement sur la Touche de Prise de Vue.	Témoin vert s'allume 1 fois
4	Zoom	Poussez le Levier de Zoom vers la gauche pour dezoomer; poussez versla droite pour zoomer.	/
5	Basculer caméra avant/ar-riere	Appuyez brievement sur la Touche de Reveil d'Ecran.	/
6	Changer de mode	Tournez la Molette de Mode versla gauche oula droite.	/
7	Réveiller l'écran	Lorsquelécrandu téléphone esteteint,maintenezla Touche de Réveil dEcran enfoncee 2secondes pour réveiller fappareil photo.	/
8	Mise au point	Appuia mi-course sur la Touche de Prise de Vue.	/

N°	Fonction	Opération	Témoinde fonctionnement
3	Démarrer/ Arréter lenregis-trement	Appuyez brievement sur la Touche dePrise de Vue.	Témoin vert s'allume 1 fois
4	Zoom	Poussez le Levier de Zoom vers la gauche pour dezoomer; poussez versla droite pour zoomer.	/
5	Basculer caméra avant/ar-riere	Appuyez brievement sur la Touche deReveil d' Ecran.	/
6	Changer de mode	Tournez la Molette de Mode versla gaucheoula droite.	/
7	Réveiller l'écran	Lorsquelécrandu téléphone esteteint,maintenezla Touche de Réveil dEcran enfoncee 2secondes pour réveiller fappareil photo	/
8	Mise au point	Appuia mi-course sur la Touche de Prise deVue.	/

Mise en veille

Apres un appairage Bluetooth réussi:Si lappareil n'est pas utilisé pendant 60 minutes apres lallumage,il passe automatiquement en mode veille.

Réveilde la veille

En mode veille:Appuyez brievement sur n'importe quelle touche pour réveiller lappareil.

1. Apresle réveil:Si le Bluetooth du téléphone précedemment appairé est activé,reconnexion automatique.
2. Sile Bluetooth du téléphone precedemment appairé est désactivé,le témoin se meta clignoter.S'il n'y a aucun appairage dans les 2 minutes,'appareil passe en mode veille et s'éteint au bout de 30 minutes.

Avertissement de batterie faible et chargement

Cet appareil est équipé d'un port de charge USB-C.Lorsquela batterie est faible,tous les témoins lumineux deviennent rouges.Veuillez rechargerl'appareil lorsquele niveau de la batterie est inférieura 20%.

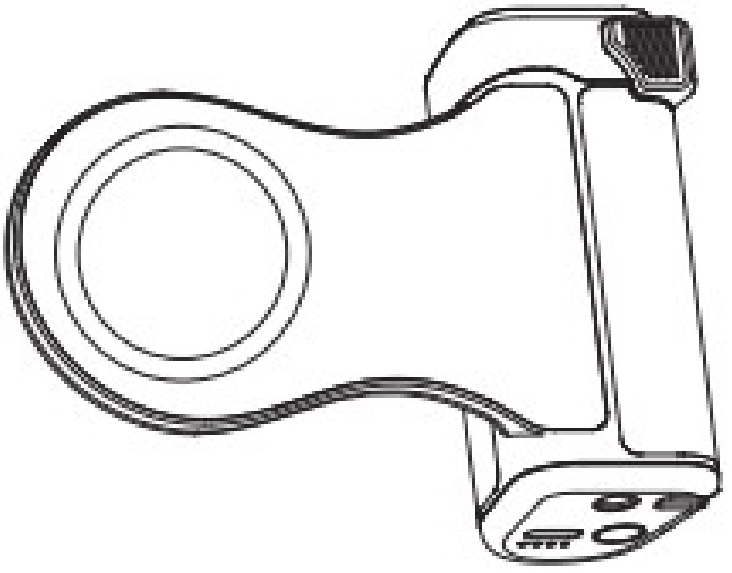

Mise en veille

Apres un appairage Bluetooth réussi:Si lappareil n'est pas utilisé pendant 60 minutes apres lallumage,il passe automatiquement en mode veille.

Réveilde la veille

En mode veille:Appuyez brievement sur n'importe quelle touche pour réveiller lappareil.

1. Apresle réveil:Si le Bluetooth du téléphone précedemment appairé est activé,reconnexion automatique.
2. Sile Bluetooth du téléphone precedemment appairé est désactivé,le t émoin se meta clignoter.S'il n'y a aucun appairage dans les 2 minutes,' appareil passe en mode veille et s'éteint au bout de 30 minutes.

Avertissement de batterie faible et chargement

Cet appareil est équipé d'un port de charge USB-C.Lorsquelabatterie est faible,tous les témoins lumineux deviennent rouges.Veuillez rechargerl'appareil lorsquele niveau de labatterie est inférieura 20%.

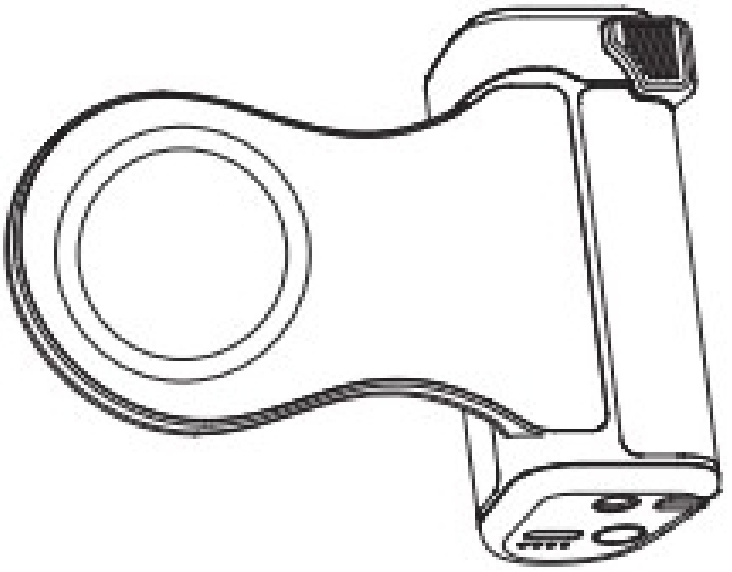

Niveau batterie	LED1	LED2	LED3	LED4
Moinsde25%	Clignote	X	X	X
25%-50%	√	Clignote	X	X
50%-75%	√	√	Clignote	X
75%-100%	√	√	√	Clignote
Pleine(100%)	√	√	√	√

Charge sans fil

1.Placezle téléphone sur la Position de Charge Magnétique. Un appui bref surl'Interrupteur de Charge lance la charge du téléphone.Un double appui sur l'Interrupteur de Charge arrete la charge du téléphone.

2.Lorsquela poignee charge ou se décharge,les témoins indiquent ce qui suit:

Niveau batterie	LED1	LED2	LED3	LED4
100%-75%	√	√	√	X
75%-50%	√	√	X	X
50%-25%	√	X	X	X
Moinsde25%	Clignote	X	X	X

Niveau batterie	LED1	LED2	LED3	LED4
Moinsde25%	Clignote	X	X	X
25%-50%	√	Clignote	X	X
50%-75%	√	√	Clignote	X
75%-100%	√	√	√	Clignote
Pleine(100%)	√	√	√	√

Charge sans fil

1. Placezle téléphone sur la Position de Charge Magnétique.Un appui bref surl'Interrupteur de Charge lance la charge du téléphone.Un double appui sur l'Interrupteur de Chargearrete la charge du téléphone.

2. Lorsquela poignee charge ou se décharge,les témoins indiquent ce qui suit:

Niveau batterie	LED1	LED2	LED3	LED4
100%-75%	√	√	√	X
75%-50%	√	√	X	X
50%-25%	√	X	X	X
Moinsde25%	Clignote	X	X	X

Mode demploi du Flash Magnétique

Une foisle flash attaché àla Poignéede Prise de Vue Samsung S26 Ultra,le flash peut etre déclenché via la poignée.
Etapes de connexion:

1. Activez la fonction Bluetooth du téléphone,recherchez et connectez-vous al'appareil flash nommé TELESIN_LT03.
2. Apres un appairage réussi,fixez le coté magnétique du flash sur la Bague Magnétique alavant dela poignée.Appuyez sur la Touche de Prise de Vue de la poignée pour déclencher simultanément la prise de vue du teléphone et le flash.

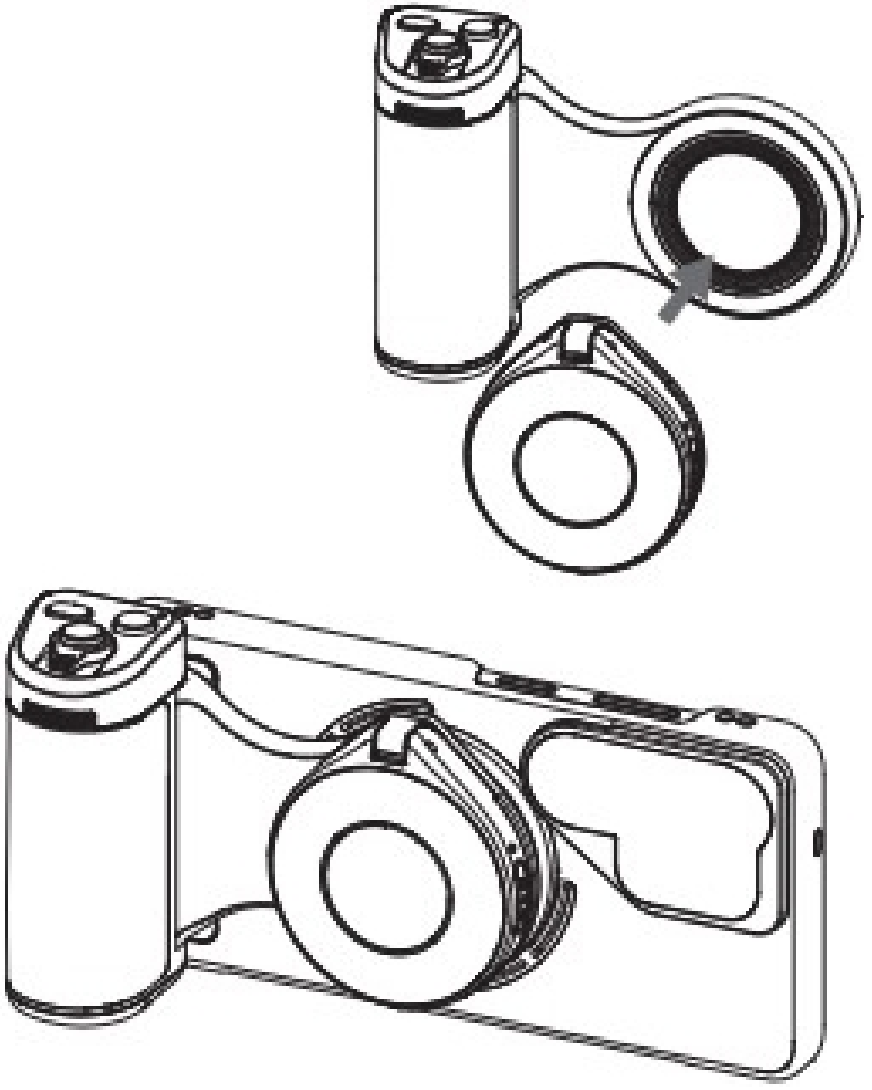

Mode demploi du Flash Magnétique

Une foisle flash attaché àla Poignéede Prise de Vue Samsung S26 Ultra,le flash peut etre déclenché via la poignée.

Etapes de connexion:

1.Activez la fonction Bluetooth du téléphone,recherchez et connectez-vous al'appareil flash nommé TELESIN_LT03.

2.Apres un appairage réussi,fixez le coté magnétique du flash sur la Bague Magnétique alavant dela poignée.Appuyez sur la Touche de Prise de Vue de la poignée pour déclencher simultanément la prise de vue du teléphone et le flash.

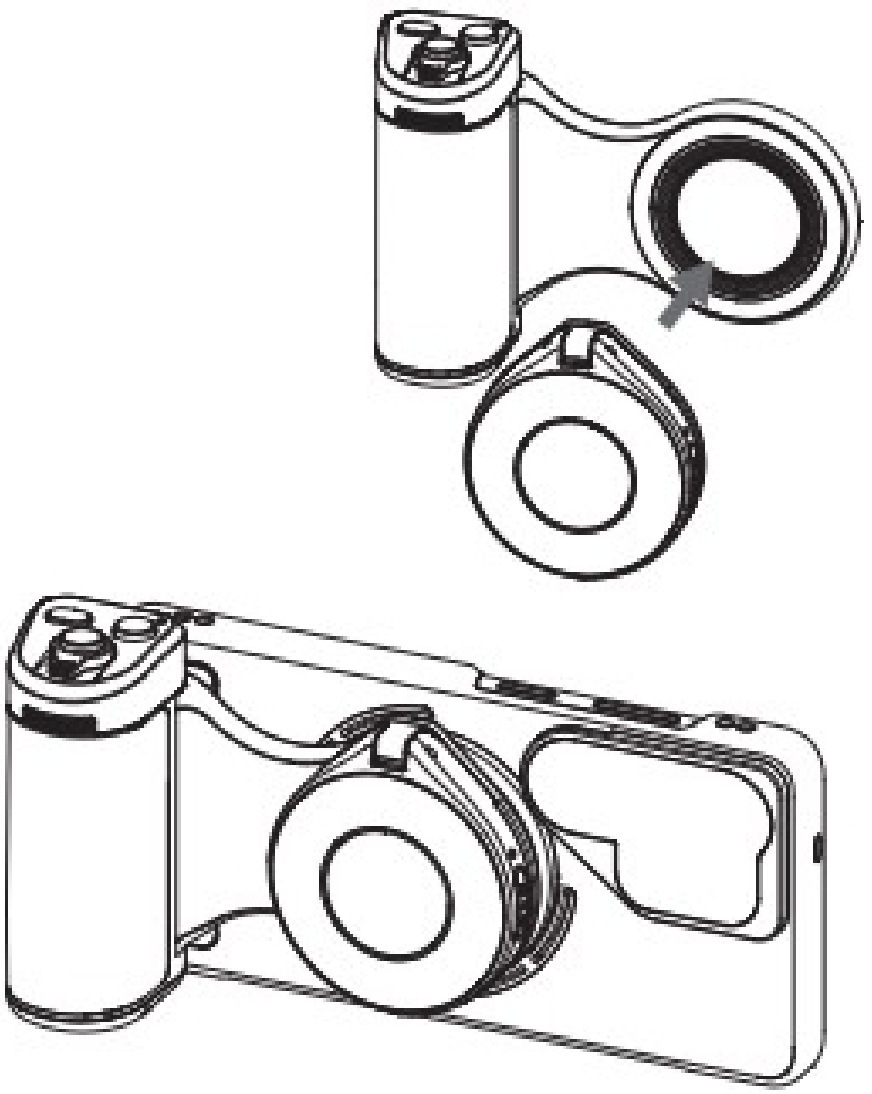

Instructions pour le filtre

Insérez le filtre ND16 dans ladaptateur d'objectif de létui de téléphone dansle sens de la fleche.**Il** s'enclenche automatiquement en place par magnétisme.

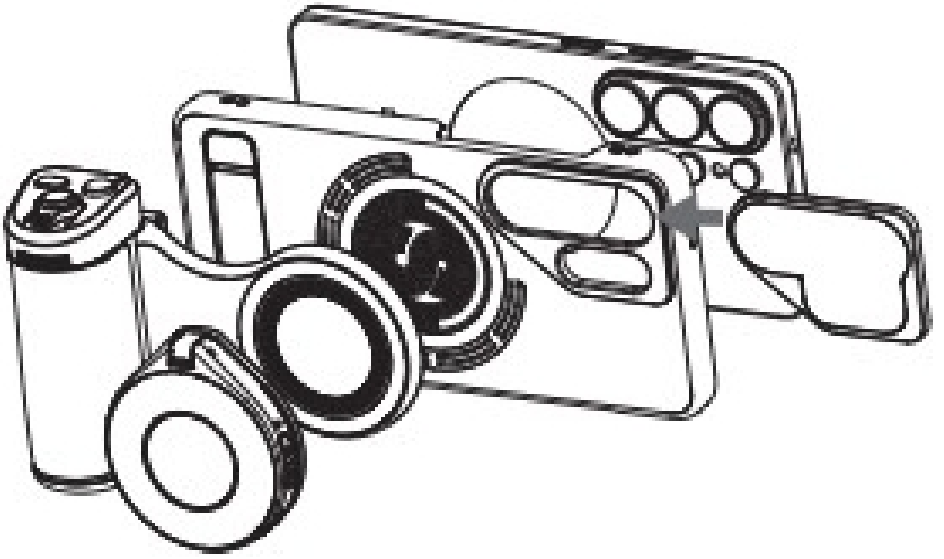

Instructions pour la dragonne de poignet

Dans des environnements complexes ou des scenes a fort trafic,utilisez impérativement la dragonne de poignet. N'utilisez pas ce produit dans des scenes sportives a fort impact.

1.Passez la boucle a lextrémité de la dragonne dans l'ceillet situé au bas del'apparel.

2.Apres avoir serré et vérifie que la connexion est verrouillee, passez la dragonne autour de votre poignet et ajustez a longueur.

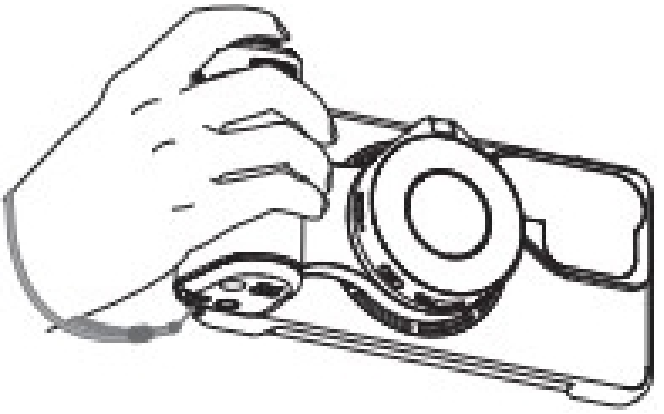

Instructions pour le filtre

Insérez le filtre ND16 dans ladaptateur d'objectif de létui de téléphone dansle sens de la fleche. **Il** s'enclenche automatiquement en place par magn étisme.

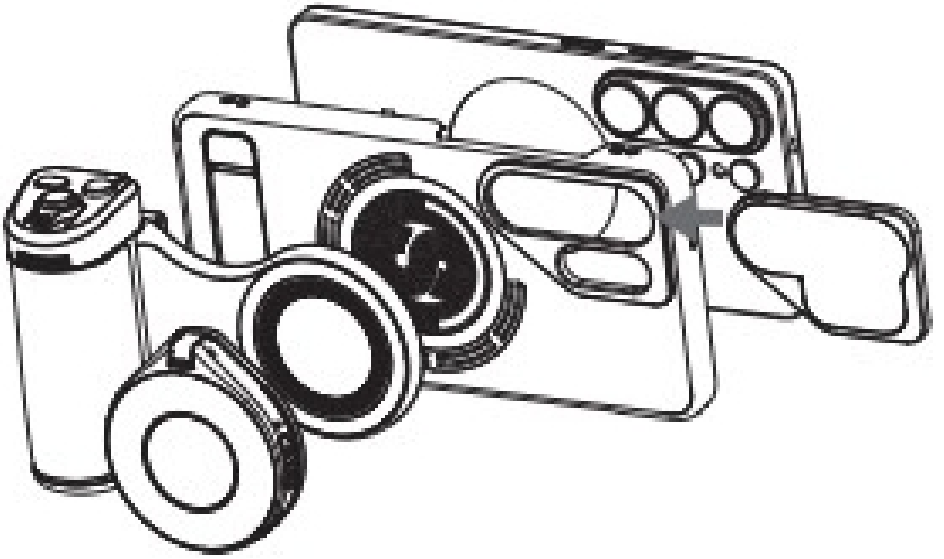

Instructions pour la dragonne de poignet

Dans des environnements complexes ou des scenes a fort trafic, utilisez impérativement la dragonne de poignet.

N'utilisez pas ce produit dans des scenes sportives a fort impact.

1. Passez la boucle a lextrémité de la dragonne dans l'ceillet situé au bas del'apparel.
2. Apres avoir serré et vérifie que la connexion est verrouillee, passez la dragonne autour de votre poignet et ajustez alongueur.

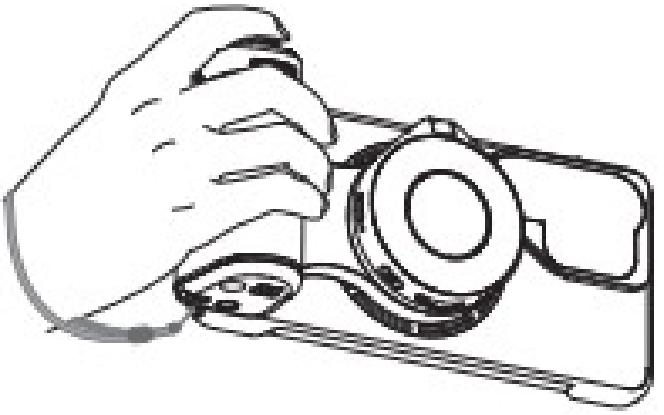

Spécifications

Poignée magnétique	
Modeles compatibles	Samsung S26 Ultra
Dimensions du produit	185*83.5*37.8mm
Poids du produit	150g
Matériau du boitier	Plastique+Métal
Connexion sans fil	Bluetooth Low Energy
Distance de controle	10 metres
Capacité dela batterie	3200mAh/3.6V
Puissance de charge sansfil	10W
Interface matériele	Type-c*1
Interface de montage	Trou fileté 1/4″*1
Méthode de fixation	Magnétique
Température de fonctionnement	5℃~40℃

Spécifications

Poignée magnétique	
Modeles compatibles	Samsung S26 Ultra
Dimensions du produit	185*83.5*37.8mm
Poids du produit	150g
Matériau du boitier	Plastique+Métal
Connexion sans fil	Bluetooth Low Energy
Distance de controle	10 metres
Capacité dela batterie	3200mAh/3.6V
Puissance de charge sansfil	10W
Interface matériele	Type-c*1
Interface de montage	Trou fileté 1/4″*1
Méthode de fixation	Magnétique
Température de fonctionnement	5℃~40℃

Flash magnétique	
Dimensions	66*58.5*19mm
Poids	60g
Interface matérielle	Type-c*1
Plage de température de couleur (lumiere continue)	2500K/4500K/6500K,trois niveaux réglables
Plage de température de couleur(flash)	7500K±200K
hdice de rendu des couleurs (Lumier continue)	IRC≥85
Indice de rendu des couleurs(flash)	IRC≥85
Luminosité de la lumiere continue	Luminosité max.>300lux@0.5m
Luminosité duflash	Luminosité max.>5000lux@0.5m
Puissance lumineuse (lumiere continue)	3W
Puissance lumineuse (flash)	15W
Force magnétique	Magnetkraftüber 12N
Autonomie/durée de vie batterie	Lumiere continuea luminosité max.:≥45 min
Parametres batterie	500mAh/3.7V
Distance de controle Bluetooth	10 mètres

Flash magnétique	
Dimensions	66*58.5*19mm
Poids	60g
Interface matérielle	Type-c*1
Plage de température de couleur (lumiere continue)	2500K/4500K/6500K, trois niveaux réglables
Plage de température de couleur(flash)	7500K±200K
hdice de rendu des couleurs (Lumier continue)	IRC≥85
Indice de rendu des couleurs(flash)	IRC≥85
Luminosité de la lumiere continue	Luminosité max.>300lux@0.5m
Luminosité duflash	Luminosité max.>5000lux@0.5m
Puissance lumineuse (lumiere continue)	3W
Puissance lumineuse (flash)	15W
Force magnétique	Magnetkraftüber 12N
Autonomie/durée de vie batterie	Lumiere continuea luminosité max.: ≥45 min
Parametres batterie	500mAh/3.7V
Distance de controle Bluetooth	10 mètres

Filtre magnétique	
Type de filtre	Filtre neutre(densité neutre)ND16
Matériau du produit	Alliage d'aluminium+Verre optique
Méthode de montage	Fermoir magnétique
Poids du produit	20g

Déclarations de sécurité

1.Identifiez clairement tous les composants a lintérieur delemballage, distinguezles fonctions de chaque port sur la banque de puissance et reconnaitrez lestypes d'interfaces utilisees par votre appareil,Une utilisation incorrecte del'alimentation peut endommager la batterie et les appareils alimentés par celle-ci.
2.Lors de la premiere utilisation de l'alimentation,elle doit étre chargee avecun chargeur standard 5V=2A.Pour l'entretien quotidien,étant donné que ce produit a une auto-décharge tres faible,si vous ne lutilisez pas pendant une longue période,effectuez un cycle de charge-décharge tous les 3mois pour assurer la duree de vie des cellules dela batterie.
3.Ce bloc d'alimentation contient des matériaux combustibles organiques Une utilisation incorrecte de l'alimentation peut causer des fissures,des fuites,des surchauffes,etc.,entrainant des dommages permanents a la batterie.Lalimentation est équipee de mécanismes de protection de sécurité intégrés
4.Ne placez pas la batterie ou l'appareil pres d'appareils de chauffage(p. ex.,micro-ondes,fours ou radiateurs).La surchauffe dela batterie peut causer des explosions.Ne démontez pas ou ne modifiez pasla batterie,car cela pourrait entrainer des fuites,des surchauffes,des incendies ou des explosions.En cas de fuite de la batterie,evitez tout contact entre le liqude fui etla peau oules yeux;en cas d'exposition,rincez immédiatement al'eau claire et consultez un médecin.Siune surchauffe anormale ou d'autres anomalies surviennent pendant l'utilisation,la charge ou le stockage,cessez

Filtre magnétique	
Type de filtre	Filtre neutre(densité neutre)ND16
Matériau du produit	Alliage d'aluminium+Verre optique
Méthode de montage	Fermoir magnétique
Poids du produit	20g

Déclarations de sécurité

1. Identifiez clairement tous les composants a lintérieur delemballage, distinguezles fonctions de chaque port sur la banque de puissance et reconnaitrez lestypes d'interfaces utilisees par votre appareil,Une utilisation incorrecte del'alimentation peut endommager la batterie et les appareils alimentés par celle-ci.

2. Lors de la premiere utilisation de l'alimentation,elle doit étre chargee avecun chargeur standard 5V=2A. Pour l'entretien quotidien,étant donné que ce produit a une auto-décharge tres faible,si vous ne lutilisez pas pendant une longue période,effectuez un cycle de charge-dé charge tous les 3mois pour assurer la duree de vie des cellules dela batterie.

3. Ce bloc d'alimentation contient des matériaux combustibles organiques Une utilisation incorrecte de l'alimentation peut causer des fissures,des fuites,des surchauffes,etc.,entrainant des dommages permanents a la batterie. Lalimentation est équipee de mécanismes de protection de sécurité intégrés

4.Ne placez pas la batterie ou l'appareil pres d'appareils de chauffage(p. ex.,micro-ondes,fours ou radiateurs). La surchauffe dela batterie peut causer des explosions. Ne démontez pas ou ne modifiez pasla batterie,car cela pourrait entrainer des fuites,des surchauffes,des incendies ou des explosions. En cas de fuite de la batterie,evitez tout contact entre le liqude fui etla peau oules yeux;en cas d'exposition,rincez immédiatement al'eau claire et consultez un médecin. Siune surchauffe anormale ou d'autres anomalies surviennent pendant l'utilisation,la charge ou le stockage,cessez

immédiatement 'utilisation.Ne continuez pasa utiliser le chargeur sison cable d'alimentation estendommage pour eviter les chocs electriques ou les incendies,

5.Ne placez pas le produit dans des environnements a haute temperature(y compris sous un soleil direct),nexposez-le pas au feu ouà des conditions de température extremement élevees,et nutilisez paslalimentation pres de flammes nues,de poeles ou dans des zones où la temperature dépasse 60℃,

6.Sil'alimentation est submergee dansleau,ses parametres et indicateurs de protection de securité seront endommages,la rendant inopérante.La submersion peut également causer des surchauffes,des incendies ou des explosions.

7.Ne utilisez pas de poids lourds oudautres objets pour écraser lalimentation,car cela pourrait causer une déformation.

8.Lutilisation de chargeurs non standard oula modification des parametres specifiés du chargeur peuvent causer une surchauffe,une combustion ou une explosion de la batterie.

9.Si le produit présente des signes de surchauffe,de déformation,de dommage,de rayures ou dautres problemes pendant son utilisation,cessez immédiatement son utilisation et contactez le vendeur ou le fabricant.

10.Ne jetez pas l'appareil dans le feu,car cela pourrait provoquer un incendie ou une explosion de la batterie.Le remplacement de la batterie par des batteries de taille incorrecte présente un risque dexplosion-disposez toujours des batteries usagees selon les instructions.Ne jetez pas le bloc d'alimentation dans lefeu ou dans des fours de chauffage,n'ysoumettez pasa des écrasements ou des coupes mécaniques,et nexposez-le pasa des temperatures extremement elevees(ce qui pourrait causer des explosions ou des fuites de liquides inflammables).Le bloc d'alimentation pourraitégalement exploser ou fuir des liquides inflammables sous pression extremement basse.

11.Note:Le remplacement de la batterie par des batteries de taille incorrecte presente un risque d'explosion'-disposez toujours des batteries usagées selon les instructions.

12.Nejetez pasle produit directement dans les poubelles;envoyez-le plutot a des centres de recyclage professionnels locaux.

13.Ne démontez pas le produit,ne tentez pas de le réparer,et ne remplacez pas de composants sans autorisation.

immédiatement 'utilisation. Ne continuez pasa utiliser le chargeur sison cable d' alimentation estendommage pour eviter les chocs electriques ou les incendies, 5. Ne placez pas le produit dans des environnements a haute temperature(y compris sous un soleil direct),nexposez-le pas au feu ouà des conditions de température extremement élevees,et nutilisez paslalimentation pres de flammes nues,de poeles ou dans des zones où la temperature dépasse 60℃, 6. Sil'alimentation est submergee dansleau,ses parametres et indicateurs de protection de securité seront endommages,la rendant inopérante.La submersion peut également causer des surchauffes,des incendies ou des explosions.

7. Ne utilisez pas de poids lourds oudautres objets pour écraser lalimentation,car cela pourrait causer une déformation.

8. Lutilisation de chargeurs non standard oula modification des parametres specifiés du chargeur peuvent causer une surchauffe,une combustion ou une explosion de la batterie

9. Si le produit présente des signes de surchauffe,de déformation,de dommage,de rayures ou dautres problemes pendant son utilisation,cessez immédiatement son utilisation et contactez le vendeur ou le fabricant.

10. Ne jetez pas l'appareil dans le feu,car cela pourrait provoquer un incendie ou une explosion de la batterie. Le remplacement de la batterie par des batteries de taille incorrecte présente un risque dexplosion-disposez toujours des batteries usagees selon les instructions. Ne jetez pas le bloc d'alimentation dans lefeu ou dans des fours de chauffage,n'ysoumettez pasa des é crasements ou des coupes mécaniques,et nexposez-le pasa des temperatures extremement elevees(ce qui pourrait causer des explosions ou des fuites de liquides inflammables). Le bloc d' alimentation pourraitégalement exploser ou fuir des liquides inflammables sous pression extremement basse

11. Note:Le remplacement de la batterie par des batteries de taille incorrecte presente un risque d'explosion'-disposez toujours des batteries usagées selon les instructions.

12. Nejetez pasle produit directement dans les poubelles;envoyez-le plutot a des centres de recyclage professionnels locaux.

13. Ne démontez pas le produit,ne tentez pas de le réparer,et ne remplacez pas de composants sans autorisation.

1.Uniquement concu pour une utilisation en climat non tropical

2.Ne pas utiliser apres immersion dans leau

Clause de non-responsabilité

Veuilez lire attentivement cette déclaration.En utilisant ce produit,vous etes considéré comme ayant totalement reconnu et accepte cette déclaration.Avant chaque utilisation,vérifiez soigneusement le produit.En cas de dommage ou de déformation, n'utilisez pasle produit.En utilisant ce produit,vous reconnaissez et acceptez que vous serez pleinement responsable de votre utilisation de ce produit et des conséquences éventuelles.Vous vous engageza utiliser ce produit uniquement a des fins légitimes et légales.Vous comprenez et acceptez que la societé Taixun Digital Co.,Ltd.(ci-apres dénommee "Telesin")ne sera pas responsable des abus,des effets négatifs,des dommages,des blessures,des sanctions ou d'autres consequencesjuridiques découlant directementou indirectement del'utiisation de ce produit.Les utilisateurs doivent respecter les consignes d'utilisation mentionnees dans ce document,entre autres.Dansle cadre des lois et règlements nationaux,Telesin détient le droit d'interprétation et de modification de cette promesse.La garantie de Taixun commence lejour où vous recevez les marchandises et vous bénéficiez d'une garantie de6mois.

1.Uniquement concu pour une utilisation en climat non tropical

2.Ne pas utiliser apres immersion dans leau

Clause de non-responsabilité

Veuilez lire attentivement cette déclaration. En utilisant ce produit,vous etes considéré comme ayant totalement reconnu et accepte cette déclaration.Avant chaque utilisation,vérifiez soigneusement le produit. En cas de dommage ou de déformation, n'utilisez pasle produit. En utilisant ce produit,vous reconnaissez et acceptez que vous serez pleinement responsable de votre utilisation de ce produit et des conséquences éventuelles.Vous vous engageza utiliser ce produit uniquement a des fins légitimes et légales.Vous comprenez et acceptez que la societé Taixun Digital Co., Ltd. (ci-apres dénommee "Telesin")ne sera pas responsable des abus,des effets négatifs,des dommages,des blessures,des sanctions ou d'autres consequencesjuridiques découlant directementou indirectement del'utiisation de ce produit. Les utilisateurs doivent respecter les consignes
d'utilisation mentionnees dans ce document,entre autres. Dansle cadre des lois et règlements nationaux,Telesin détient le droit d'interprétation et de modification de cette promesse. La garantie de Taixun commence lejour où vous recevez les marchandises et vous bénéficiez d'une garantie de6mois.

Istruzioni di installazione

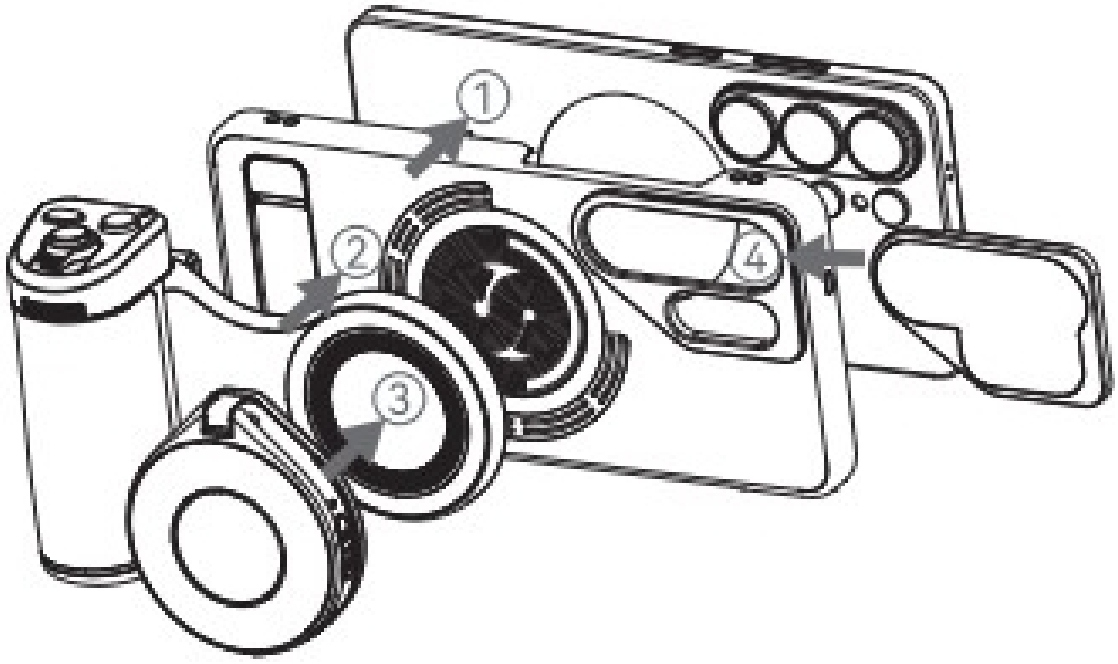

1. Installare ilSamsung S26 Ultra nella custodia per telefono fornita.
2. Fissarel'lmpugnatura per Ripresa sul retro dela custoda per telefono.
3. Fissare il Flash Magnetico all'lmpugnatura per Ripresa.
4. Agganciare il Filtro Magnetico nella custodia per telefono.

struzioni per l'uso dell'lmpugnatura per Ripresa

Illustrazione del prodotto

Istruzioni di installazione

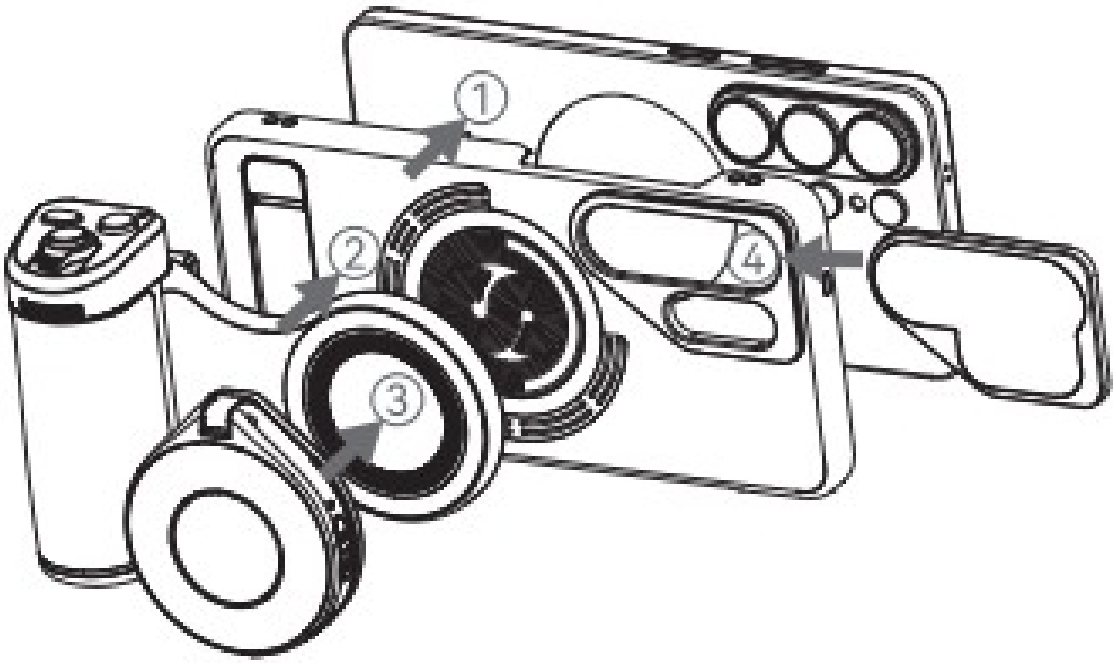

1. Installare ilSamsung S26 Ultra nella custodia per telefono fornita.
2. Fissarel'lmpugnatura per Ripresa sul retro dela custoda per telefono.
3. Fissare il Flash Magnetico all'lmpugnatura per Ripresa.
4. Agganciare il Filtro Magnetico nella custodia per telefono.

struzioni per l'uso dell'lmpugnatura per Ripresa

Illustrazione del prodotto

1.Spia di funzionamento
2.Tasto di riattivazione schermo
3.Tasto discatto
4.Leva dello zoom
5.Ghiera diselezione modalità
6.Tasto Fn
7.Appoggio per pollice
8.Foro filettato 1/4”
9.Foro per cinturino da polso
10.Interruttore di carica
11.Spie di caricax4
12.Porta di ricarica USB-C (Ingresso/Uscita)
13.Posizione di ricarica magnetica
14.Anello magnetico

Istruzioni operative

Tenere premuto il Tasto di Scatto per 2 secondi per accendere.Toccare per connettersi al nome Bluetooth TELESIN_S26;se nessun dispositivo viene connesso entro 30 minuti,si spegne automaticamente.

N.	Funzione	Operazione	Indicatoredi funzionamento
1	Accensione	Tenere premutoil Tastodi Scatto per2secondiper accendereeentrarein modalita diabbinamento Bluetooth.	ILED verdelampeggia rapidamente 3volte allaccensione,e lampeggia lentamente durantelaricerca Bluetooth
2	Spegnimento	Modalita acesaostandby: Tenere premuto il Tastodi Scatto per2secondiper spegnere.Dopo 30 minutiin standby spegnimento automatico.Dopolaccensione: Senon avviene alcun abbinamento entro 30minuti, spegnimento automatico.	Dopo 3lampi verdi rapidi,la luce si spegne.

1.Spia di funzionamento

2.Tasto di riattivazione schermo

3.Tasto discatto

4.Leva dello zoom

5.Ghiera diselezione modalità

6.Tasto Fn

7.Appoggio per pollice

8.Foro filettato 1/4”

9.Foro per cinturino da polso

10.Interruttore di carica

11.Spie di caricax4

12. Porta di ricarica USB-C (Ingresso/Uscita)

13. Posizione di ricarica magnetica

14.Anello magnetico

Istruzioni operative

Tenere premuto il Tasto di Scatto per 2 secondi per accendere.Toccare per connettersi al nome Bluetooth TELESIN_S 26;se nessun dispositivo viene connesso entro 30 minuti,si spegne automaticamente.

N.	Funzione	Operazione	Indicatoredi funzionamento
1	Accensione	Tenere premutoil Tastodi Scatto per2secondiperaccendereeentrareinmodalita diabbinamentoBluetooth.	ILED verdelampeggia rapidamente 3volte allaccensione,elampeggia lentamentedurantelaricercaBluetooth
2	Spegnimento	Modalita acesaostandby:Tenere premuto il Tastodi Scatto per2secondiperspegnere.Dopo 30 minutiinstandby spegnimentoautomatico.Dopolaccensione:Senon avviene alcunabbinamento entro 30minuti,spegnimento automatico.	Dopo 3lampi verdi rapidi,la luce si spegne.

N.	Funzione	Operazione	Indicatoredi funzionamento
3	Avvia/ln-terrompi registrazi-one	Premere brevemente il Tasto diScatto.	Indicatore verde lampeggia 1 volta.
4	Zoom	Spingere la Leva dello Zoom a sinistra per ridurre;a destra per ingrandire.	/
5	Cambia fotocamera anteri-ore/posteri-ore	Premere brevemente il Tasto di Riattivazione Schermo.	/
6	Cambio modalita	Ruotare la Ghiera di Selezione Modalita a sinistrao destra.	/
7	Riattiva schermo	Quando loschermodel telefonoespento,tenere premuto ilTastodi Riattivazione Schermoper2 secondiper riattivarela fotocamera.	/
8	Messa a fuoco	Premere a metà corsa il Tasto di Scatto.	/

N.	Funzione	Operazione	Indicatoredi funzionamento
3	Avvia/ln-terrompi registrazi-one	Premere brevemente il Tasto diScatto.	Indicatore verde lampeggia 1 volta.
4	Zoom	Spingere la Leva delloZoom a sinistra per ridurre;a destra pering-randire.	/
5	Cambiafoto-camera anteriore/posteri-ore	Premere brevemente il Tasto di Riattivazione Schermo.	/
6	Cambio modalita	Ruotare la Ghiera di Selezione Modalita asi-nistrao destra.	/
7	Riattiva schermo	Quando loschermodel telef-onoespento, tenere premuto ilTastodi Riattivazione Sche-rmoper2 secondiper riattivarela fotocamera.	/
8	Messa a fuoco	Premere a metà corsail Tasto di Scatto.	/

Entrata in sospensione(standby)

Dopo un abbinamento Bluetooth riuscito:Se il dispositivo non viene utilizzato per 60 minuti dopo laccensione,entra automaticamente in modalità sospensione.

Risveglio dalla sospensione

In modalita sospensione:Premere brevemente un tasto qualsiasi per risvegliare il dispositivo.

1. Dopo ilrisveglio:Se il Bluetooth deltelefono precedente-mente abbinatoe attivo,riconnessione automatica.
2. Se il Bluetooth del telefono precedentemente abbinatoè spento,l'indicatore inizia a lampeggiare.Se non avviene alcun abbinamento entro 2minuti,il dispositivo entra in sospensione esi spegne dopo 30 minuti.

Avviso batteria scarica ericarica

Questo dispositivoèdotato di una porta diricarica USB-C. Quando la batteriaè bassa,tutti gli indicatori luminosi diventano rossi.Si prega di ricaricare il dispositivo quando il livello della batteria scende sotto il 20%.

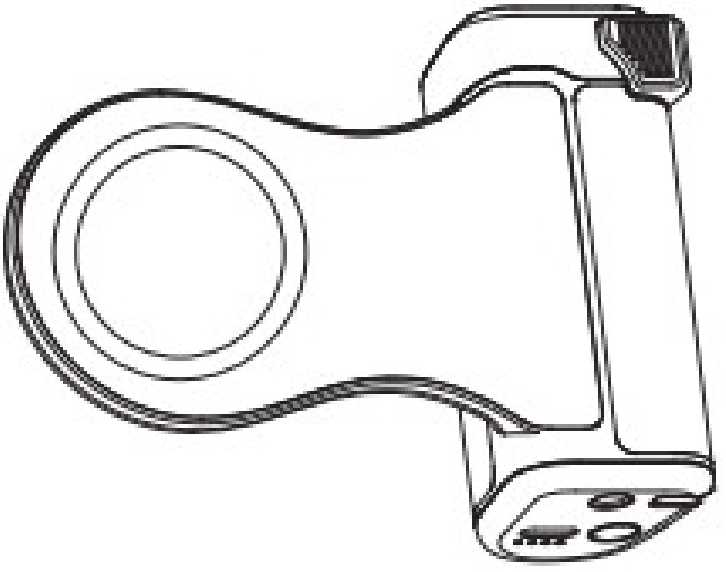

Entrata in sospensione(standby)

Dopo un abbinamento Bluetooth riuscito:Se il dispositivo non viene utilizzato per 60 minuti dopo laccensione,entra automaticamente in modalità sospensione.

Risveglio dalla sospensione

In modalita sospensione:Premere brevemente un tasto qualsiasi per risvegliare il dispositivo.

1. Dopo ilrisveglio:Se il Bluetooth deltelefono precedentemente abbinatoe attivo,riconnessione automatica.
2. Se il Bluetooth del telefono precedentemente abbinatoè spento,l' indicatore inizia a lampeggiare. Se non avviene alcun abbinamento entro 2minuti,il dispositivo entra in sospensione esi spegne dopo 30 minuti.

Avviso batteria scarica ericarica

Questo dispositivoèdotato di una porta diricarica USB-C. Quando la batteriaè bassa,tutti gli indicatori luminosi diventano rossi. Si prega di ricaricare il dispositivo quando il livello della batteria scende sotto il 20%.

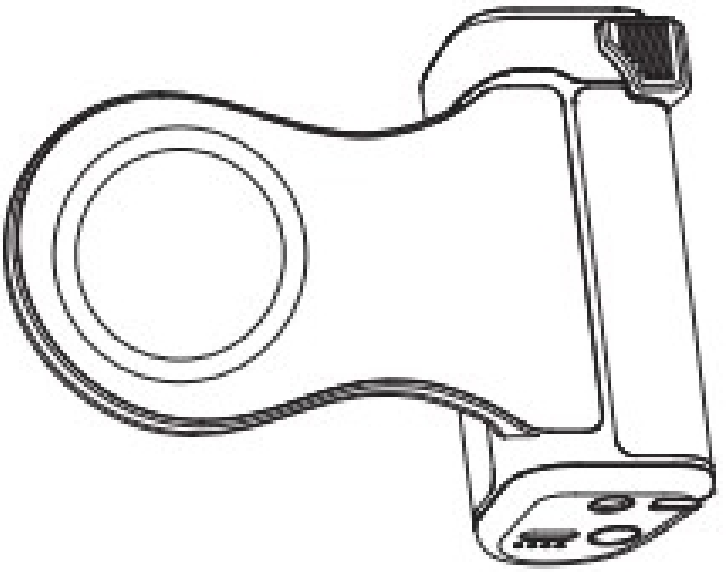

Livello batteria	LED1	LED2	LED3	LED4
Inferioreal25%	Lampeggia	X	X	X
25%-50%	√	Lampeggia	X	X
50%-75%	√	√	Lampeggia	X
75%-100%	√	√	√	Lampeggia
Completo (100%)	√	√	√	√

Ricarica wireless

1.Posizionare il telefono sulla Posizione di Ricarica Magnetica. Una breve pressione del**l'I** nterruttore di Carica avviala ricarica del telefono.Doppia pressione dell'Interruttore di Carica interrompela ricarica del telefono.

2.Quandolimpugnaturaein carica o scarica,gli indicatori mostrano quanto segue:

Livello batteria	LED1	LED2	LED3	LED4
100%-75%	√	√	√	X
75%-50%	√	√	X	X
50%-25%	√	X	X	X
hferioreal25%	Lampeggia	X	X	X

Livello batteria	LED1	LED2	LED3	LED4
Inferiorea l25%	Lampeggia	X	X	X
25%-50%	√	Lampeggia	X	X
50%-75%	√	√	Lampeggia	X
75%-100%	√	√	√	Lampeggia
Completo (100%)	√	√	√	√

Ricarica wireless

1. Posizionare il telefono sulla Posizione di Ricarica Magnetica. Una breve pressione del **l'I** nterruttore di Carica avvia la ricarica del telefono. Doppia pressione dell'Interruttore di Carica interrompe la ricarica del telefono.

2. Quando lim pugnatura ein carica o scarica, gli indicatori mostrano quanto segue:

Livello batteria	LED1	LED2	LED3	LED4
100%-75%	√	√	√	X
75%-50%	√	√	X	X
50%-25%	√	X	X	X
hferiorea l25%	Lampeggia	X	X	X

Istruzioni per l'uso del Fash Magnetico

Dopo che il flashèstato fissato all'Impugnatura per Ripresa Samsung S26 Ultra,il flash può essere attivato tramite limpugnatura.

Passaggi perla connessione:

1. Attivare la funzone Bluetooth del telefono,cercare e connettersi al dispositivo flash denominato TELESIN_LT03.
2. Dopolabbinamento riuscito,fissare il lato magnetico del flash sull'Anello Magnetico nella parte frontale dellimpugna-tura.Premere il Tasto diScatto sullimpugnatura per attivare simultaneamente la fotocamera del telefono eil flash.

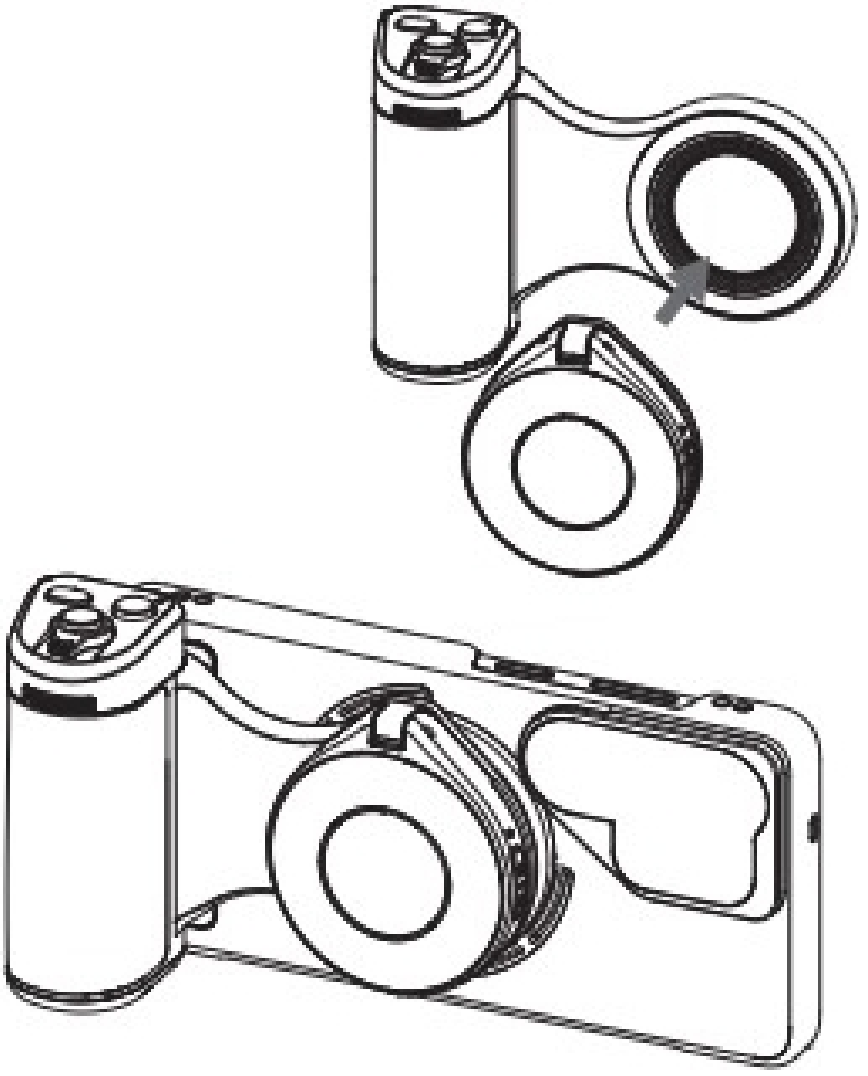

Istruzioni per l'uso del Fash Magnetico

Dopo che il flashèstato fissato all'Impugnatura per Ripresa Samsung S26 Ultra,il flash può essere attivato tramite limpugnatura.

Passaggi perla connessione:

1. Attivare la funzone Bluetooth del telefono,cercare e connettersi al dispositivo flash denominato TELESIN_LT03.
2. Dopolabbinamento riuscito,fissare il lato magnetico del flash sull'Anello Magnetico nella parte frontale dellimpugnatura. Premere il Tasto diScatto sullimpugnatura per attivare simultaneamente la fotocamera del telefono eil flash.

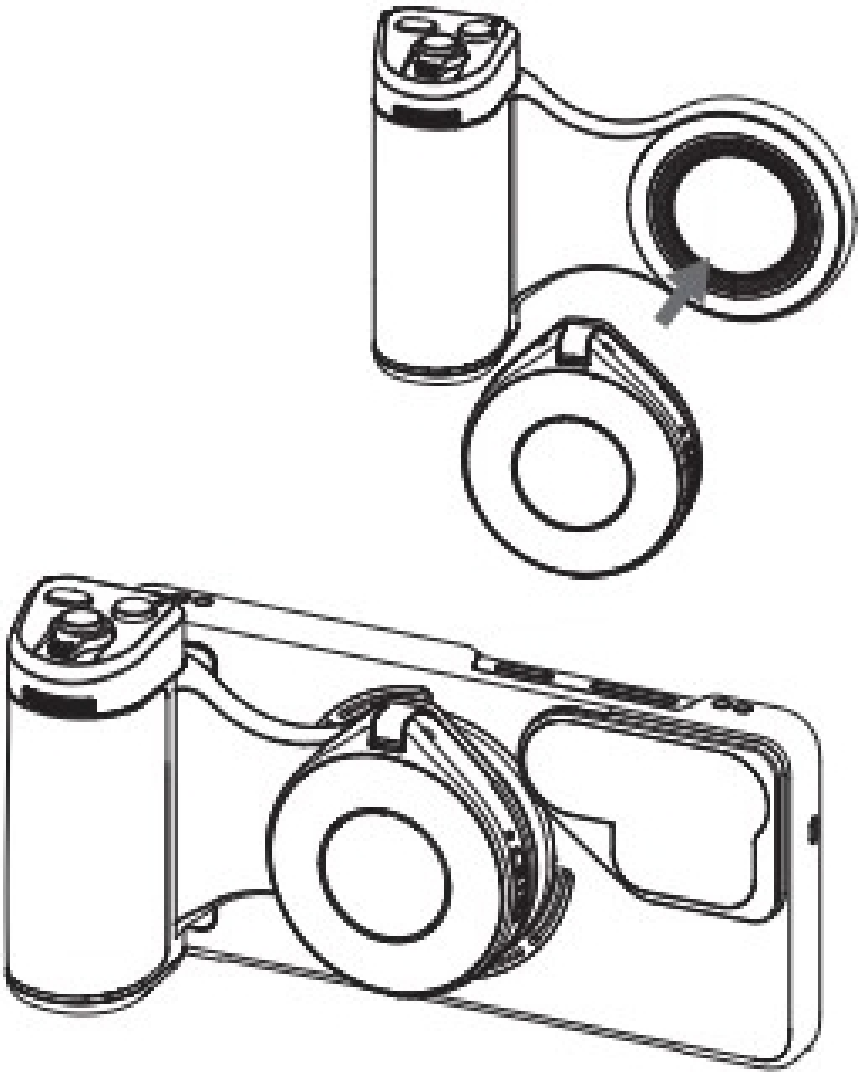

Istruzioni per il filtro

Inserire il filtro ND16 nell'adattatore per obiettivo della custodia per telefono nella direzione della freccia.Si aggancia automaticamente in posizione tramite magneti.

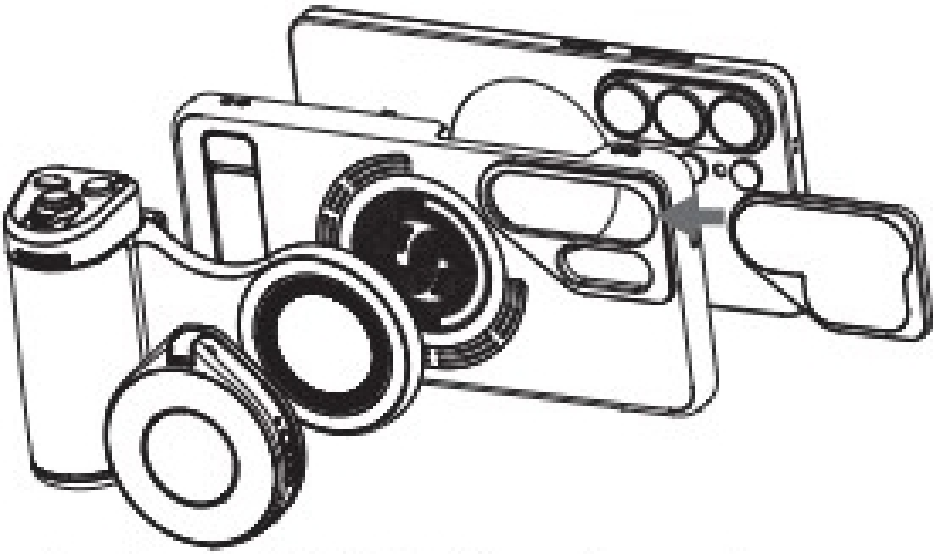

Istruzioni per il cinturino da polso

In ambienti complessi o situazioni ad alto affollamento, utilizzare obbligatoriamente il cinturino da polso.Non utilizzare il prodotto in scenari sportivi ad alto impatto.

1. Far passare lasola all'estremità del cinturino attraverso l'occhiello nella parte inferiore deldispositivo.
2. Dopo aver stretto everificato chela connessione sia bloccata, infilare il cinturino intorno al polso eregolarela lunghezza.

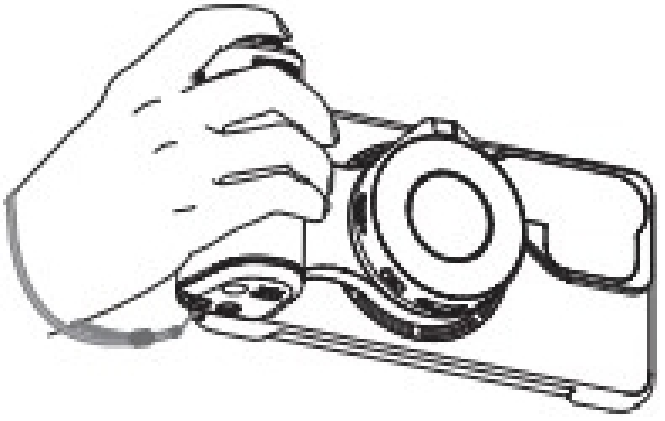

Istruzioni per il filtro

Inserire il filtro ND16 nell'adattatore per obiettivo della custodia per telefono nella direzione della freccia. Si aggancia automaticamente in posizione tramite magneti.

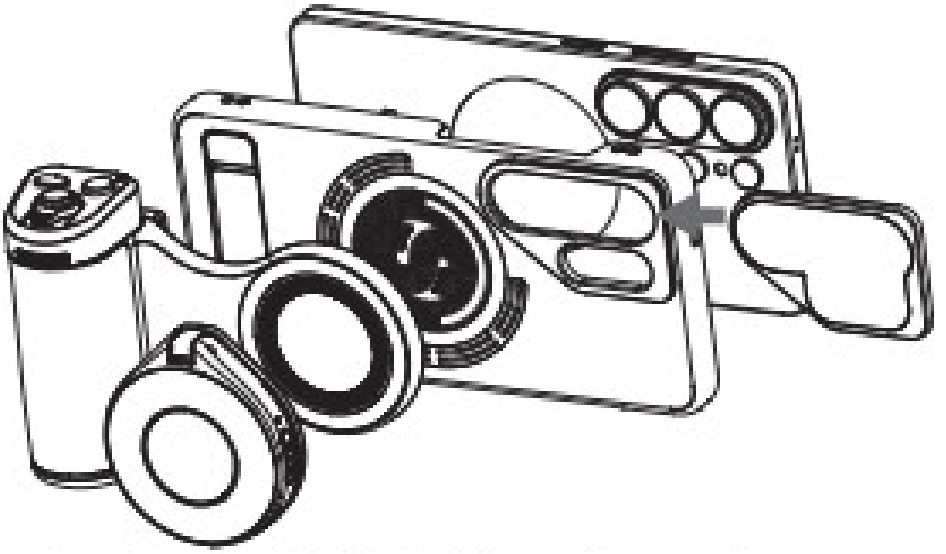

Istruzioni per il cinturino da polso

In ambienti complessi o situazioni ad alto affollamento, utilizzare obbligatoriamente il cinturino da polso. Non utilizzare il prodotto in scenari sportivi ad alto impatto.

1. Far passare lasola all'estremità del cinturino attraverso l'occhiello nella parte inferiore deldispositivo.
2. Dopo aver stretto everificato chela connessione sia bloccata, infilare il cinturino intorno al polso eregolarela lunghezza.

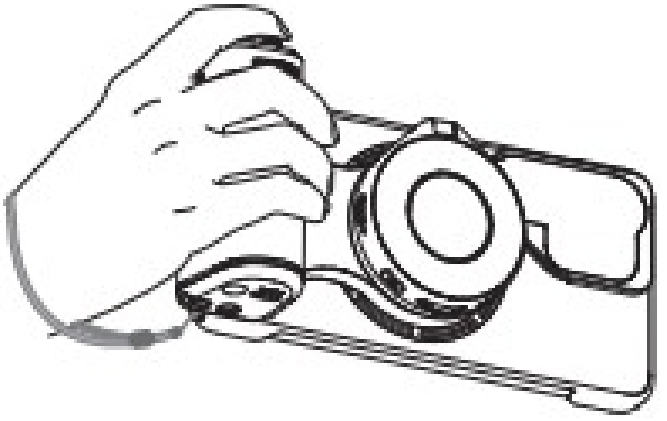

Specifche

Impugnatura magnetica	
Modelli compatibili	Samsung S26 Ultra
Dimensioni del prodotto	185*83.5*37.8mm
Peso del prodotto	150g
Materiale della custodia	Plastica+Metallo
Connessione wireless	Bluetooth Low Energy
Distanza di controllo	10 metri
Capacità della batteria	3200mAh/3.6V
Potenza di ricarica wireless	10W
nterfaccia hardware	Type-c*1
Interfaccia dimontaggio	Foro filettato 1/4″*1
Metodo di fissaggio dell'impugnatura	Magnetico
Temperatura di funzionamento	5℃~40℃

Specifche

Impugnatura magnetica	
Modelli compatibili	Samsung S26 Ultra
Dimensioni del prodotto	185*83.5*37.8mm
Peso del prodotto	150g
Materiale della custodia	Plastica+Metallo
Connessione wireless	Bluetooth Low Energy
Distanza di controllo	10 metri
Capacità della batteria	3200mAh/3.6V
Potenza di ricarica wireless	10W
nterfaccia hardware	Type-c*1
Interfaccia dimontaggio	Foro filettato 1/4″*1
Metodo di fissaggio dell'impugnatura	Magnetico
Temperatura di funzionamento	5℃~40℃

Flash magnetico	
Dimensioni	66*58.5*19mm
Peso	60g
Interfaccia hardware	Type-c*1
Intervalo temperatura colore(luce continua)	2500K/4500K/6500K,tre liveli regolabili
Intervallo temperatura colore(flash)	7500K±200K
Indice diresa cromatica(luce continua)	IRC≥85
Indice di resa cromatica (flash)	IRC≥85
Luminosità luce continua	Luminosità max.>300lux@0.5m
Luminosità flash	Luminosità max.>5000lux@0.5m
Potenza luminosa luce continua)	3W
Potenza luminosa (flash)	15W
Forza magnetica	Superiore a 12N
Autonomia/Durata batteria	Luce continua a luminosità max.:≥45 min
Parametri batteria	500mAh/3.7V
Distanza di controllo Bluetooth	10 metri

Flash magnetico	
Dimensioni	66*58.5*19mm
Peso	60g
Interfaccia hardware	Type-c*1
Intervalo temperatura colore(luce continua)	2500K/4500K/6500K,tre liveli regolabili
Intervallo temperatura colore(flash)	7500K±200K
Indice diresa cromatica(luce continua)	IRC≥85
Indice di resa cromatica (flash)	IRC≥85
Luminosità luce continua	Luminosità max.>300lux@0.5m
Luminosità flash	Luminosità max.>5000lux@0.5m
Potenza luminosa luce continua)	3W
Potenza luminosa (flash)	15W
Forza magnetica	Superiore a 12N
Autonomia/Durata batteria	Luce continua a luminosità max.:≥45 min
Parametri batteria	500mAh/3.7V
Distanza di controllo Bluetooth	10 metri

Filtro magnetico	
Tipo di filtro	Filtro ND(densità neutra)16
Materiale del prodotto	Lega di alluminio+Vetro ottico
Metodo dimontaggio	Aggancio magnetico
Peso del prodotto	20g

Dichiarazioni di sicurezza

,1.Identificate chiaramente tuttii componenti allinterno dell'imballaggio, distinguenti le funzioni diogni porta sulla banca di potenzaericonoscendo i tipi di interfacce utilizzate dal dispositivo.Un uso improprio dellalimentazione può danneggiare la batteriaegli apparecchi alimentati da essa.
2.Durante la prima utiizzo dell'alimentazione,enecessario caricarla con un caricabatterie standard 5V=2A.Per la manutenzione giornaliera,poiché questo prodotto ha un'autoscarica molto bassa,se non viene utilizzato per un periodo prolungato,eseguire un ciclo di carica-scarica ogni 3 mesi per garantire la durata delle celle della batteria.
3.Questo blocco di alimentazione contiene materiali combustibili organici. Un uso improprio dellalimentazione può causare crepe,fughe, sovrariscaldamenti,ecc.,portando a danni permanenti alla batteria, Lalimentazioneedotata di meccanismi di protezione di sicurezza integrati
4.Non posizionare la batteria o l'apparecchio vicino a dispositivi di riscaldamento(p.es.,microonde,fornioradiatori).Il sovrariscaldamento della batteria può causare esplosioni.Non smontare o modificare la batteria,poiché ciò potrebbe portare a fughe,sovrariscaldamenti,incendio esplosioni.In caso di fuga della batteria,evitare il contatto tra il liquido fuggito e la pelle o gliocchi;in caso diesposizione,lavare immediatamente con acqua pulita e consultare un medico.Se siverifica un surriscaldamento anomalo oaltre anomalie durante luso,la carica olo stoccaggio, interrompere immediatamentel'uso.Non continuare a usare il

Filtro magnetico	
Tipo di filtro	Filtro ND(densità neutra)16
Materiale del prodotto	Lega di alluminio+Vetro ottico
Metodo dimontaggio	Aggancio magnetico
Peso del prodotto	20g

Dichiarazioni di sicurezza

,1. Identificate chiaramente tuttii componenti allinterno dell'imballaggio,distinguenti le funzioni diogni porta sulla banca di potenzaericonoscendo i tipi di interfacce utilizzate dal dispositivo. Un uso improprio dellalimentazione può danneggiare la batteriaegli apparecchi alimentati da essa.

2. Durante la prima utiizzo dell'alimentazione,enecessario caricarla con un caricabatterie standard 5V=2A. Per la manutenzione giornaliera,poiché questo prodotto ha un'autoscarica molto bassa,se non viene utilizzato per un periodo prolungato,eseguire un ciclo di carica-scarica ogni 3 mesi per garantire la durata delle celle della batteria.

3. Questo blocco di alimentazione contiene materiali combustibili organici. Un uso improprio dellalimentazione può causare crepe,fughe, sovrariscaldamenti,ecc., portando a danni permanenti alla batteria, Lalimentazioneedotata di meccanismi di protezione di sicurezza integrati

4.Non posizionare la batteria o l'apparecchio vicino a dispositivi di riscaldamento(p.es.,microonde, fornioradiatori). Il sovrariscaldamento della batteria può causare esplosioni. Non smontare o modificare la batteria,poiché ciò potrebbe portare a fughe,sovrariscaldamenti,incendio esplosioni. In caso di fuga della batteria,evitare il contatto tra il liquido fuggito e la pelle o gliocchi;in caso diesposizione,lavare immediatamente con acqua pulita e consultare un medico. Se siverifica un surriscaldamento anomalo oaltre anomalie durante luso,la carica olo stoccaggio, interrompere immediatamentel'uso.Non continuare a usare il

caricabatterie se il suo cavoè danneggiato per evitare shock elettricio incendi.
5.Non posizionare ilprodottoin ambientia alta temperatura(compreso sottoil sole diretto),non esporlo al fuoco oa condizioni di temperatura estremamente elevate,e non usarel'alimentazione vicino a fiamme nude, stufe o aree con temperature superioria60℃.
6.Se l'alimentazione viene sommersa dall'acqua,i suo parametri e indicatori di protezione di sicurezza saranno danneggiati,rendendola inoperabile.La sommersione può anche causare sovrariscaldamenti,incendioesposioni.
7.Non usare pesi pesanti o altrioggetti per schiacciare l'alimentazione, poiché ciò potrebbe causare deformazioni.
8.Luso di caricabatterie non standard o la modifica dei parametri specificati del caricabatterie possono causare sovrariscaldamento,combustione o esplosione della batteria.
9.Se ilprodotto mostra segni disovrariscaldamento,deformazione,danni, graffio altri problemi durante l'uso,interrompere immediatamente lusoe contattare il venditore o il produttore.
10.Non gettare lapparecchio nel fuoco,poiché ciò potrebbe causare un incendio oun'esplosione della batteria.Il sostituzione della batteria con batterie didimensioni errate comporta un rischio diesplosione-smaltire sempre le batterieusate secondole istruzioni.Non gettare il blocco di alimentazione nel fuoco o nei forni,non esporlo aschiacciamentio tagli meccanici,e non esporlo a temperature estremamente elevate(che potrebbero causare esplosioni o fughe di liquidi infiammabili).Il blocco di alimentazione potrebbe anche esplodere o perdere liquid infiammabili sotto pressione estremamente bassa.
11.Nota:Ilsostituzione della batteria con batterie di dimensioni errate comporta un rischio diesplosione-smaltire sempre le batterie usate secondo le istruzioni.
12.Non gettare il prodotto direttamente nei cestini della spazzatura; inviarlo invece a centr di riciclaggio professionali locali.
13.Non smontare il prodotto,non tentare di riparloenon sostituire componentisenza autorizzazione.

1.Da utilizzare solo in climi non tropicali

2.Non utilizzare dopolimmersione in acqua

caricabatterie se il suo cavoè danneggiato per evitare shock elettricioincendi.

5. Non posizionare ilprodottoin ambientia alta temperatura(compreso sottoil sole diretto), non esporlo al fuoco oa condizioni di temperatura estremamente elevate,e non usarel' alimentazione vicino a fiamme nude, stufe o aree con temperature superioria60℃.

6. Se l'alimentazione viene sommersa dall'acqua,i suo parametri e indicatori di protezione di sicurezza saranno danneggiati,rendendola inoperabile. La sommersione può anche causare sovrariscaldamenti,incendioesposioni.

7. Non usare pesi pesanti o altrioggetti per schiacciare l'alimentazione, poiché ciò potrebbe causare deformazioni.

8. Luso di caricabatterie non standard o la modifica dei parametri specificati del caricabatterie possono causare sovrariscaldamento,combustione o esplosione della batteria.

9.Se ilprodotto mostra segni disovrariscaldamento,deformazione,danni, graffio altri problemi durante l'uso,interrompere immediatamente lusoe contattare il venditore o il produttore.

10. Non gettare lapparecchio nel fuoco,poiché ciò potrebbe causare un incendio oun' esplosione della batteria. Il sostituzione della batteria con batterie didimensioni errate comporta un rischio diesplosione-smaltire sempre le batterieusate secondole istruzioni.Non gettare il blocco di alimentazione nel fuoco o nei forni,non esporlo aschiacciamentio tagli meccanici,e non esporlo a temperature estremamente elevate(che potrebbero causare esplosioni o fughe di liquidi infiammabili). Il blocco di alimentazione potrebbe anche esplodere o perdere liquid infiammabili sotto pressione estremamente bassa.

11. Nota:Ilsostituzione della batteria con batterie di dimensioni errate comporta un rischio diesplosione-smaltire sempre le batterie usate secondo le istruzioni

12. Non gettare il prodotto direttamente nei cestini della spazzatura; inviarlo invece a centr di riciclaggio professionali locali.

13. Non smontare il prodotto,non tentare di riparloenon sostituire componentisenza autorizzazione.

1.Da utilizzare solo in climi non tropicali

2.Non utilizzare dopolimmersione in acqua

Dichiarazione di esclusione di responsabilità

Leggere attentamente questa dichiarazione.Una volta utilizzato questo prodotto,sieritenuti aver riconosciuto e accettato integralmente questa dichiarazione.Prima di ogni utilizzo,controllare attentamente il prodotto.In caso di danneggiamento o deformazione,non utilizzarlo.Lutilizzo di questo prodotto significa che si riconosce e accetta diessere interamente responsabile delle azioni d utilizzo diquesto prodotto edelle possibili conseguenze.Si impegna a utilizzare questo prodotto solo per scopi legittimie legali.Si comprende eaccetta chela Telesin Digital Co.,Ltd.(di seguito denominata "Telesin")non sara responsabile per qualsiasi abuso,impatto negativo,danno,lesione,punizione o altre conseguenze legali direttamente o indirettamente derivanti dall'utilizzo diquesto prodotto.Gli utenti dovrebbero seguire le precauzioni duso menzionate in questo documento,tra le altre.All'interno del limite delle leggie delle normative nazionali,il diritto di interpretazione e dimodifica di questa promessa appartiene a Telesin.La garanzia di Telesin inizia dal giorno in cui si riceve la mercee ha una durata di 6 mesi.

Dichiarazione di esclusione di responsabilità

Leggere attentamente questa dichiarazione. Una volta utilizzato questo prodotto,sieritenuti aver riconosciuto e accettato integralmente questa dichiarazione. Prima di ogni utilizzo,controllare attentamente il prodotto. In caso di danneggiamento o deformazione,non utilizzarlo.Lutilizzo di questo prodotto significa che si riconosce e accetta diessere interamente responsabile delle azioni d utilizzo diquesto prodotto edelle possibili conseguenze. Si impegna a utilizzare questo prodotto solo per scopi legittimie legali. Si comprende eaccetta chela Telesin Digital Co., Ltd. (di seguito denominata "Telesin")non sara responsabile per qualsiasi abuso, impatto negativo,danno,lesione,punizione o altre conseguenze legali direttamente o indirettamente derivanti dall'utilizzo diquesto prodotto. Gli utenti dovrebbero seguire le precauzioni duso menzionate in questo documento,tra le altre.All'interno del limite delle leggie delle normative nazionali,il diritto di interpretazione e dimodifica di questa promessa appartiene a Telesin. La garanzia di Telesin inizia dal giorno in cui si riceve la mercee ha una durata di 6 mesi.

Pasos de instalación

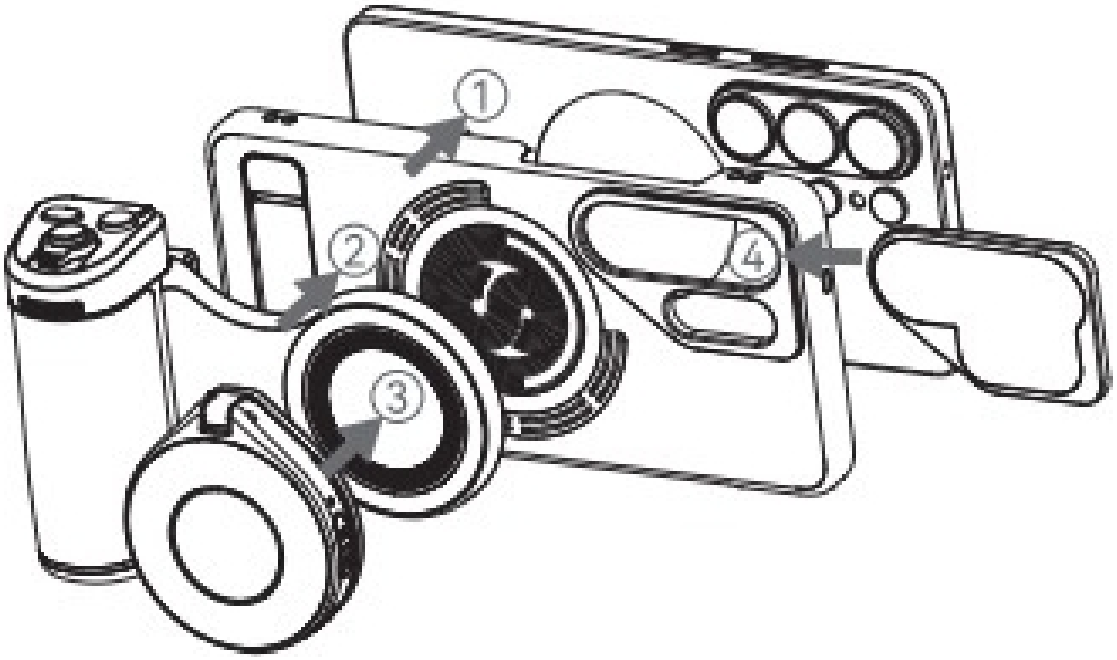

1. Instale elSamsung S26 Ultraen la funda de teléfono proporcionada.
2. Fije la Empuñadura de Disparo a la parte posterior de la funda de teléfono.
3. Fije el Flash Magnético a la Empunadura de Disparo.
4. Enganche el Filtro Magnético enla funda de teléfono.

Instrucciones de uso dela Empuňadura de Disparo

Ilustración del producto

Pasos de instalación

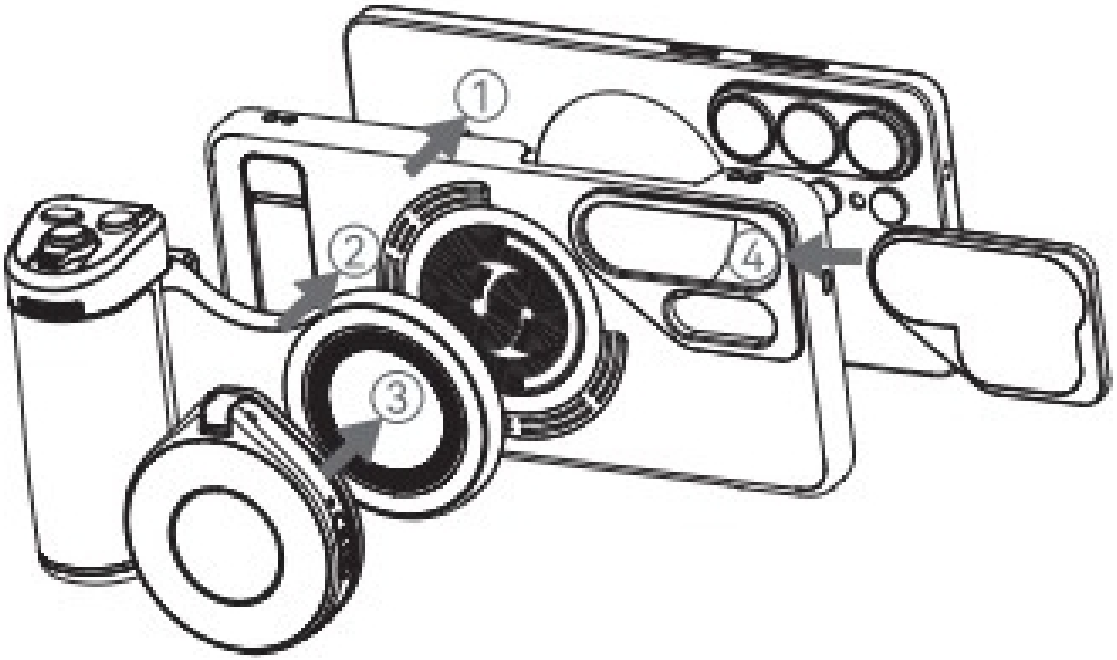

1. Instale elSamsung S26 Ultraen la funda de teléfono proporcionada.
2. Fije la Empuñadura de Disparo a la parte posterior de la funda de teléfono.
3. Fije el Flash Magnético a la Empunadura de Disparo.
4. Enganche el Filtro Magnético enla funda de teléfono.

Instrucciones de uso dela Empuňadura de Disparo

Ilustración del producto

1.Indicador de operación

2.Botón de reactivación de pantalla

3.Botón de disparo

4.Palanca de zoom

5.Rueda de selección de modo

6.Botón Fn

7.Reposapulgar

8.Orificio roscado de 1/4"

9.Orificio para correa de muneca

10.Interruptor de carga

11.Indicadores de cargax4

12.Puerto de carga USB-C (Entrada/Salida)

13.Posición de carga magnética

14.Anillo magnético

Instrucciones de operación

Mantenga presionado el Botón de Disparo durante 2 segundos para encender.Toque para conectarse al nombre Bluetooth TELESIN_S26;si ningún dispositivo se conecta en 30 minutos,se apagará automáticamente.

N.	Función	Operación	Indicadorluminoso de operación
1	Encendido	Mantenga presionadoel Botón deDisparodurante2 segundos paraencendery entraren modode emparejamiento Bluetooth.	日LED verde parpadea rápidamente3vecesal encender,yparpadea lentamente durantela búsqueda de Bluetooth
2	Apagado	En modo encendidooen reposo:Mantengapresionado el Botón deDisparodurante2 segundos para apagar. Después de30 minutosen reposo,apagado automático. Despuésdel encendido Sino hay emparejamientoen 30 minutos,apagado automático.	Después de3 parpadeos verdes rápidos,la luz se apaga.

1.Indicador de operación

2.Botón de reactivación de muneca

3.Botón de disparo

4.Palanca de zoom

5.Rueda de selección de modo

6.Botón Fn

7.Reposapulgar

8.Orificio roscado de 1/4"

9.Orificio para correa depantalla

10.Interruptor de carga

11.Indicadores de cargax4

12.Puerto de carga USB-C (Entrada/Salida)

13.Posición de carga magnética

14.Anillo magnético

Instrucciones de operación

Mantenga presionado el Botón de Disparo durante 2 segundos para encender.Toque para conectarse al nombre Bluetooth TELESIN_ S26;si ningún dispositivo se conecta en 30 minutos,se apagará automá ticamente.

N.	Función	Operación	Indicadorluminoso de operación
1	Encendido	Mantenga presionadoel Botón deDisparodurante2 segundos paraencendery entraren mod-odeemparejamiento Bluetooth	The green LED on the device flashes rapidly three times. encender, yparpadea lentamente durantelabú squeda deBluetooth
2	Apagado	En modo encendidooen reposo:Mantengapresionado el Botón deDisparodurante2 segu-ndos para apagar. Después de30 minutosenreposo, apagado automá tico Despuésdel encendido Sinohay emparejamientoen 30 minutos, apag-ado automático	Después de3 parpa-deos verdes rápidos, la luz se apaga.

N.	Función	Operación	Indicadorluminoso de operación
3	Iniciar/De-tener grabación	Presione brevemente el Botón de Disparo.	Indicador verde parpadea 1 vez.
4	Zoom	Empuje la Palanca de Zoom a la izquierda para reducir;a la derecha para aumentar.	/
5	Cambiar cámara frontal/tra-sera	Presione brevemente el Botón de Reactivación de Pantalla.	/
6	Cambio de modo	Gire la Rueda de Selección de Modo a la izquierda o derecha	/
7	Reactivar pantalla	Cuandolapantalladel telefono este apagada, mantengapresionadoel Botónde Reactivaciónde Pantalla durante 2segundos para reactivar la cámara.	/
8	Enfoque	Presione a medio recorrido el Botón de Disparo.	/

N.	Función	Operación	Indicadorluminoso de operación
3	Iniciar/De-tenergrab-ación	Presione brevemente el Botónde Disparo.	Indicador verde parpadea 1 vez.
4	Zoom	Empuje la Palanca de Zoom a la izquierda para reducir;a lade-recha paraaumentar.	/
5	Cambiar cámarafron-tal/trasera	Presione brevementeel Botón deReactivación dePantalla.	/
6	Cambio de modo	Gire la Rueda deSelección de Modo ala izquierda o derecha	/
7	Reactivar pantalla	Cuandolapantalladel tele-fono este apagada, mant-engapresionadoel Botónde Reactivaciónde Pantalla durante 2segundos para reactivar la cámara	/
8	Enfoque	Presione a mediorecor-rido el Botón deDisp-aro.	/

Entrada en modo de reposo(suspensión)

Después deun emparejamiento Bluetooth exitoso:Siel dispositivo no se usa durante 60 minutos después del encendido,entra automáticamente en modo de reposo.

Reactivación desde el reposo

En modo de reposo:Presione brevemente cualquier botón para reactivar el dispositivo.

1. Después de reactivar:Siel Bluetooth del teléfono previamente emparejado está activo,reconexión automática.
2. Si el Bluetooth de teléfono previamente emparejado está apagado,el indicador comienza a parpadear.Sino hay emparejamiento en 2 minutos,el dispositivo entra en reposo y se apaga después de 30 minutos.

Alerta de bateria baja y carga

Este dispositivo está equipado con un puerto de carga USB-C. Cuando la bateria está baja,todos los indicadoresluminosos se vuelven rojos.Por favor,cargue eldispositivo cuando el nivelde la bateria esté por debajo del20%,

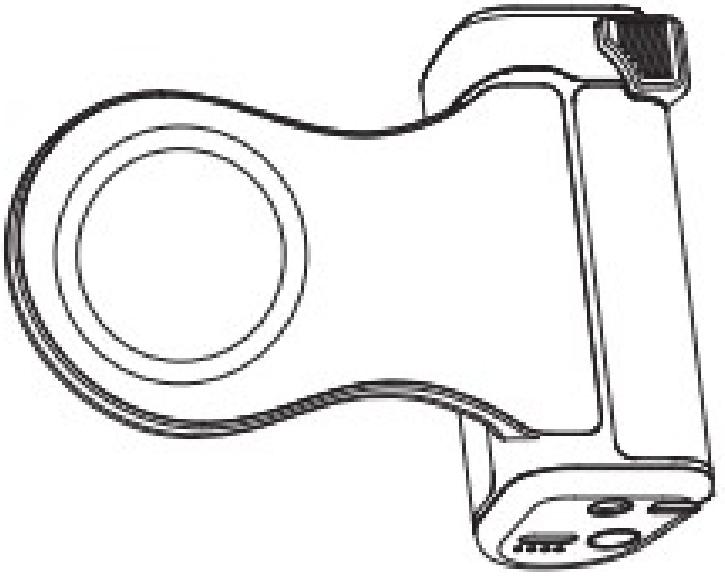

Entrada en modo de reposo(suspensión)

Después deun emparejamiento Bluetooth exitoso:Siel dispositivo no se usa durante 60 minutos después del encendido,entra automáticamente en modo de reposo.

Reactivación desde el reposo

En modo de reposo:Presione brevemente cualquier botón para reactivar el dispositivo.

1. Después de reactivar:Siel Bluetooth del teléfono previamente emparejado está activo,reconexión automática.
2. Si el Bluetooth de teléfono previamente emparejado está apagado,el indicador comienza a parpadear. Sino hay emparejamiento en 2 minutos,el dispositivo entra en reposo y se apaga después de 30 minutos.

Alerta de bateria baja y carga

Este dispositivo está equipado con un puerto de carga USB-C. Cuando la bateria está baja,todos los indicadoresluminosos se vuelven rojos.Por favor, cargue eldispositivo cuando el nivelde la bateria esté por debajo del20%,

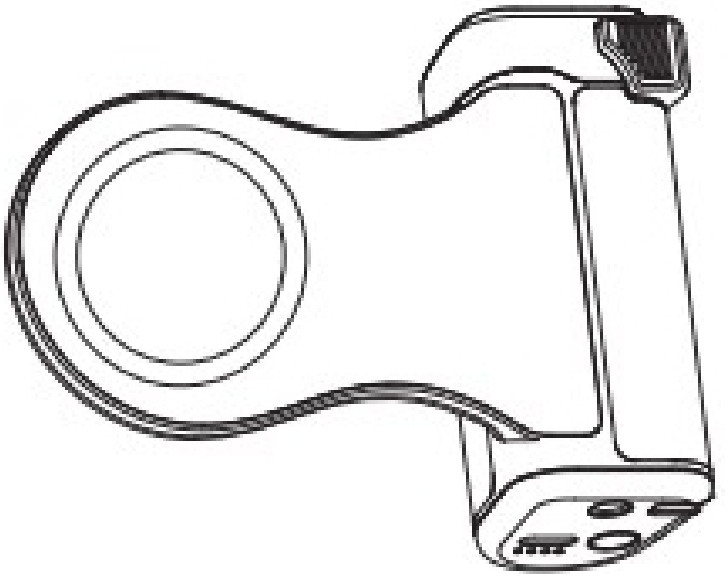

Nivel de batería	LED1	LED2	LED3	LED4
Menosdel25%	Parpadea	X	X	X
25%-50%	√	Parpadea	X	X
50%-75%	√	√	Parpadea	X
75%-100%	√	√	√	Parpadea
Completo (100%)	√	√	√	√

Carga inalámbrica

1.Coloque el teléfono en la Posición de Carga Magnética.Una breve pulsación del Interruptor de Cargainiciala carga del teléfono.Doble pulsación del Interruptor de Carga detiene la carga del teléfono.

2.Cuando la empunadura está cargando o descargando, los indicadores muestran lo siguiente:

Nivel de batería	LED1	LED2	LED3	LED4
100%-75%	√	√	√	X
75%-50%	√	√	X	X
50%-25%	√	X	X	X
Menosdel 25%	Parpadea	X	X	X

Nivel de bateria	LED1	LED2	LED3	LED4
Menosdel25%	Parpadea	X	X	X
25%-50%	√	Parpadea	X	X
50%-75%	√	√	Parpadea	X
75%-100%	√	√	√	Parpadea
Completo (100%)	√	√	√	√

Carga inalámbrica

1. Coloque el teléfono en la Posición de Carga Magnética.Unabreve pulsación del Interruptor de Cargainiciala carga del teléfono.Doble pulsación del Interruptor de Carga detiene lacarga del teléfono.

2. Cuando la empunadura está cargando o descargando,los indicadores muestran lo siguiente:

Nivel de batería	LED1	LED2	LED3	LED4
100%-75%	√	√	√	X
75%-50%	√	√	X	X
50%-25%	√	X	X	X
Menosdel 25%	Parpadea	X	X	X

Instrucciones de uso del Flash Magnético

Después de fijar el flash a la Empunadura de Disparo Samsung S26 Ultra,el flash puede activarse mediantela empunadura.

Pasos de conexión:

1. Activela función Bluetooth del teléfono,busquey conecte con el dispositivo flash llamado TELESIN_LT03.
2. Después delemparejamiento exitoso,fije ellado magnético del flash al Anillo Magnético en la parte frontal de la la empuñadura. Presione el Botón de Disparo de la empuñadura para activar simultáneamente la cámara del teléfonoyel flash.

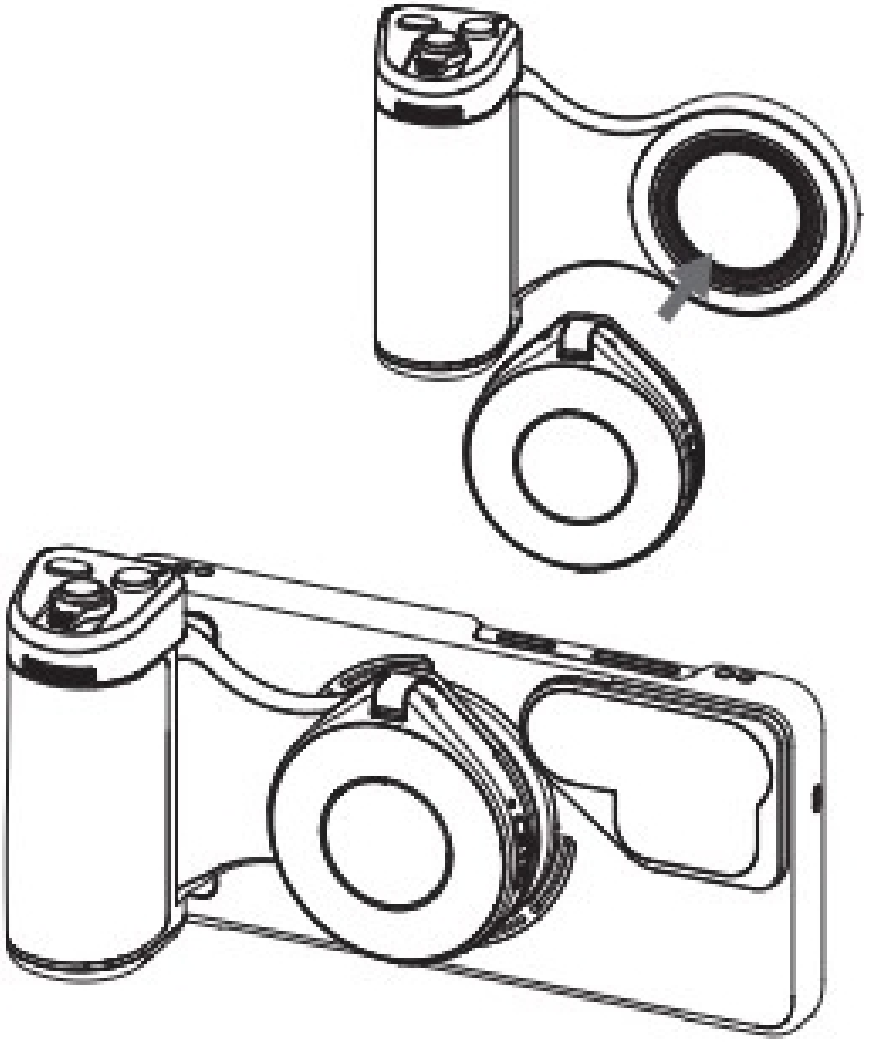

Instrucciones de uso del Flash Magnético

Después de fijar el flash a la Empunadura de DisparoSamsung S26 Ultra,el flash puede activarse mediantelaempunadura.

Pasos de conexión:

1.Activela función Bluetooth del teléfono,busquey conectecon el dispositivo flash llamado TELESIN_LT03.

2. Después delemparejamiento exitoso,fije ellado magnéticodel flash al Anillo Magnético en la parte frontal de lala empuñadura. Presione el Botón de Disparo de laempuñadura para activar simult áneamente la cámara del teléfonoyel flash.

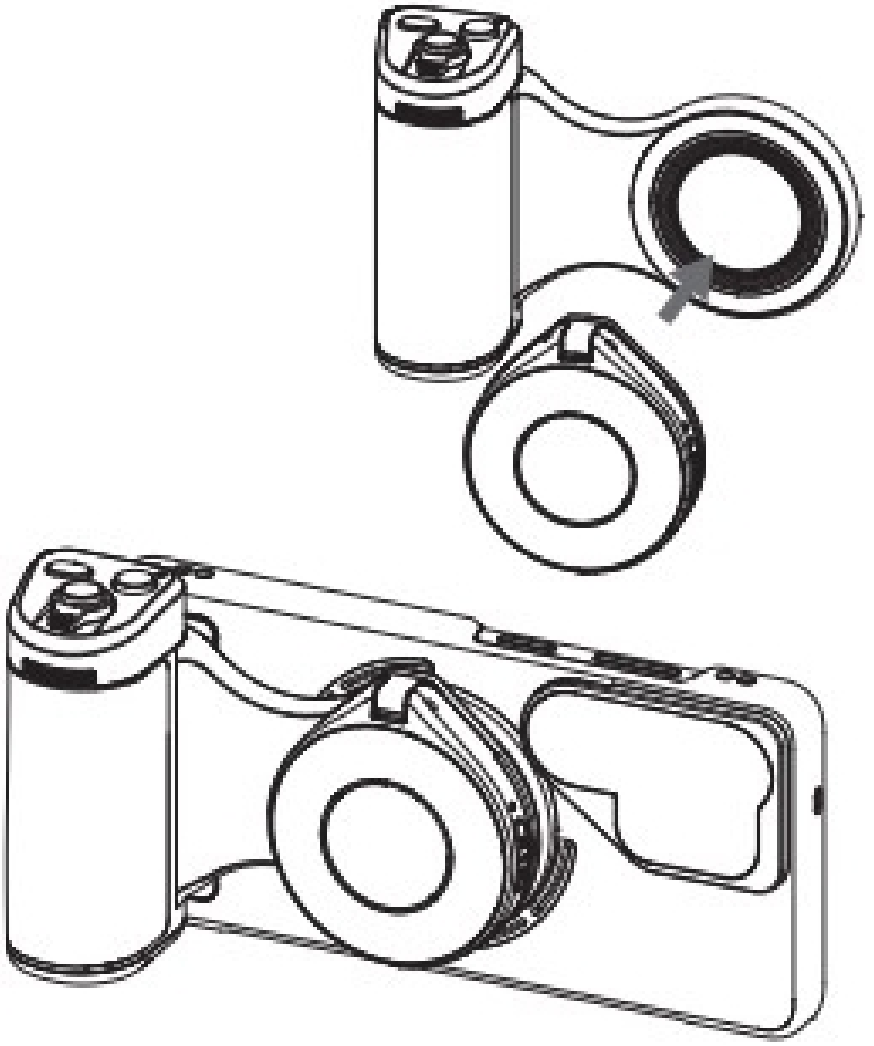

Instrucciones para el filtro

Inserte el filtro ND16en el adaptador de lente de la funda de teléfono en dirección dela flecha.Se engancha automática-mente en sulugar mediante imanes.

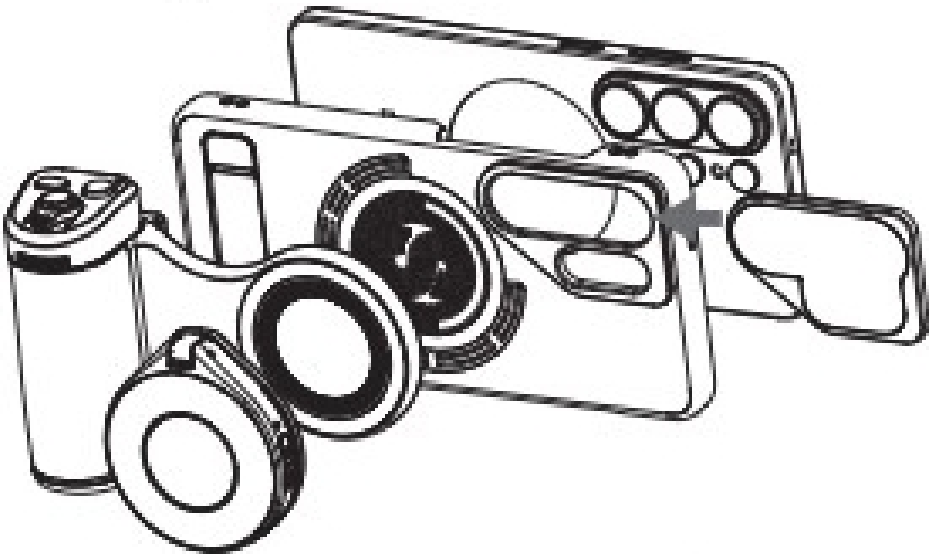

Instrucciones parala correa de muneca

En entornos complejos o escenarios con mucha afluencia, use obligatoriamente la correa de muneca.No use el producto en escenarios deportivos de alto impacto.

1.Pasela lazada del extremo dela correa por elojete enla parte inferior del dispositivo.
2.Después de ajustary verificar que la conexión esté bloqueada,coloque la correa alrededor de la munecay ajústela alalongitud adecuada.

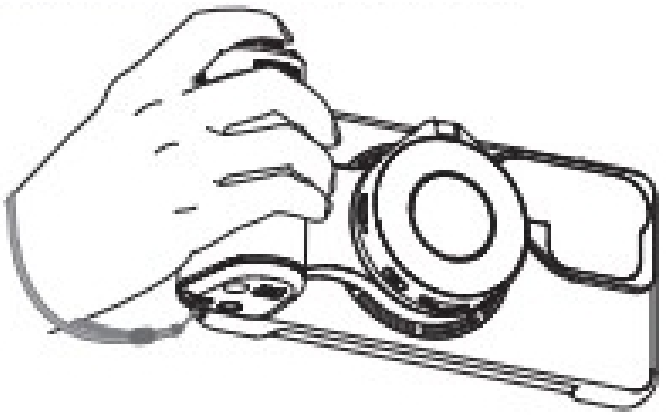

Instrucciones para el filtro

Inserte el filtro ND16en el adaptador de lente de la funda de teléfono en dirección dela flecha. Se engancha automáticamente en sulugar mediante imanes.

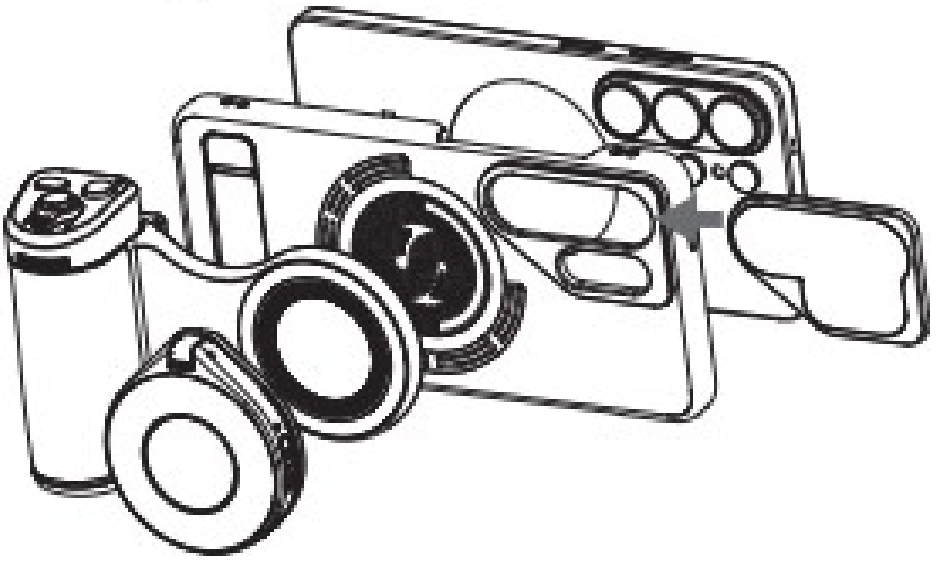

Instrucciones parala correa de muneca

En entornos complejos o escenarios con mucha afluencia,use obligatoriamente la correa de muneca. No use el producto en escenarios deportivos de alto impacto.

1. Pasela lazada del extremo dela correa por elojete enla parte inferior del dispositivo.
2. Después de ajustary verificar que la conexión esté bloqueada,coloque la correa alrededor de la munecay ajústela alalongitud adecuada.

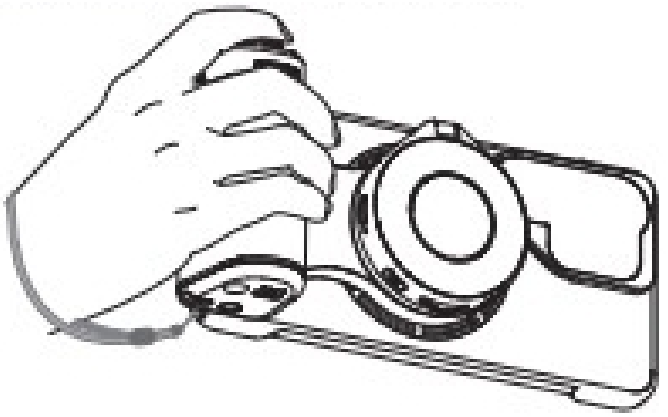

Especificaciones

Empunadura magnética	
Modelos compatibles	Samsung S26 UItra
Dimensiones del producto	185*83.5*37.8mm
Peso del producto	150g
Material dela carcasa	Plastico+Metal
Conexión inalámbrica	Bluetooth de Baja Energia
Distancia de control	10 metros
Capacidad dela bateria	3200mAh/3.6V
Potencia de carga inalámbrica	10W
Interfaz de hardware	Type-c*1
Interfaz de montaje	Orificio roscado de1/4″*1
Método de fijación de la empunadura	Magnético
Temperatura de funcionamiento	5℃~40℃

Especificaciones

Empunadura magnética	
Modelos compatibles	Samsung S26 UItra
Dimensiones del producto	185*83.5*37.8mm
Peso del producto	150g
Material dela carcasa	Plastico+Metal
Conexión inalámbrica	Bluetooth de Baja Energia
Distancia de control	10 metros
Capacidad dela bateria	3200mAh/3.6V
Potencia de carga inalámbrica	10W
Interfaz de hardware	Type-c*1
Interfaz de montaje	Orificio roscado de1/4″*1
Método de fijación de la empunadura	Magnético
Temperatura de funcionamiento	5℃~40℃

Flash magnético	
Dimensiones	66*58.5*19mm
Peso	60g
Interfaz de hardware	Type-c*1
Rango detemperatura de cdlor (luz continua)	2500K/4500K/6500K,tres niveles ajustables
Rango de temperatura de color(flash)	7500K±200K
indice de reproducción cromática(luz continua)	CRl≥85
indice de reproducción cromática(flash)	CRI≥85
Luminosidad de luz continua	Luminosidad max.>300lux@0.5m
Luminosidad del flash	Luminosidad max.>5000lux@0.5m
Potencia luminosa (luz continua)	3W
Potencia luminosa (flash)	15W
Fuerza magnética	Superior a 12N
Autonomia/Duración dela bateria	Luz continua aluminosidad máx.:≥45 min
Parámetros de la bateria	500mAh/3.7V
Distancia de control Bluetooth	10 metros

Flash magnético	
Dimensiones	66*58.5*19mm
Peso	60g
Interfaz de hardware	Type-c*1
Rango detemperatura de cdlor (luz continua)	2500K/4500K/6500K,tres nivelesaju-stables
Rango de temperatura de color(flash)	7500K±200K
indice de reproducción cromática(luz continua)	CRl≥85
indice de reproducción cromática(flash)	CRI≥85
Luminosidad de luz continua	Luminosidad max.>300lux@0.5m
Luminosidad del flash	Luminosidad max.>5000lux@0.5m
Potencia luminosa (luz continua)	3W
Potencia luminosa (flash)	15W
Fuerza magnética	Superior a 12N
Autonomia/Duración dela bateria	Luz continua aluminosidad má x.:≥45 min
Parámetros de la bateria	500mAh/3.7V
Distancia de control Bluetooth	10 metros

Filtro magnético	
Tipo de filtro	Filtro ND(densidad neutra)16
Materialdel producto	Aleación de aluminio+Vidrio óptico
Método de montaje	Enganche magnético
Peso del producto	20g

Declaraciones de seguridad

1.Identifique claramente todos los componentes dentro del empaque, distinga las funciones de cada puerto en la bancada de potenciay reconozcalos tipos de interfaces utilizadas por su dispositivo.Un uso incorrecto de la fuente de alimentación puede danar la bateriaylos dispositivos alimentados por ella.

2.Alusar la fuente de alimentación por primera vez,debe cargarse con un cargador estándar 5V==2A.Para el mantenimiento diario,dado que este producto tiene una autodescarga muy baja,sino se usa durante un periodo prolongado,realice un ciclo de carga-descarga cada 3 meses para garantizarla vida útil de las celdas de la bateria.

3.Este paquete de energia contiene materiales combustibles orgánicosUn uso incorrecto de la fuente de alimentación puede causar grietas,fugas, sobrecalentamientos,etc.,lo que lleva a danos permanentes en la bateria. La fuente de alimentación esta equipada con mecanismos de protección de seguridad integrados.

4.No coloque la bateria oeldispositivo cerca de electrodomesticos de calefacción(p.ej.microondas,hornos o radiadores).El sobrecalentamiento dela bateria puede causar explosiones.No desmonte n modifique la bateria,ya queesto podria provocar fugas,sobrecalentamientos,incendios o explosiones.Si la bateria se filtra,evite el contacto entre el liquido derramadoyla pielolos ojos;en caso de exposición,lávese inmediatamente con agua limpiay busque atención médica.S se produce un sobrecalentamiento anómalo u otras anomalias durante eluso,la cargao elalmacenamiento,detenga el uso de inmediato.No siga usando el cargador sisu cable esta danado para evitar descargas electricaso incendios.

5.No coloque elproducto en entornos de alta temperatura(incluido bajo el sol directo),no lo exponga al fuego o a condiciones de temperatura extremadamente elevadas,yno use la fuente de alimentación cercade llamas desnudas,estufas o areas con temperaturas superiores a 60℃.

Filtro magnético	
Tipo de filtro	Filtro ND(densidad neutra)16
Materialdel producto	Aleación de aluminio+Vidrioó ptico
Método de montaje	Enganche magnético
Peso del producto	20g

Declaraciones de seguridad

1.Identifique claramente todos los componentes dentro del empaque, distinga las funciones de cada puerto en la bancada de potenciay reconozcalos tipos de interfaces utilizadas por su dispositivo. Un uso incorrecto de la fuente de alimentación puede danar la bateriaylos dispositivos alimentados por ella

2.Alusar la fuente de alimentación por primera vez,debe cargarse con un cargador estándar 5 V==2A. Para el mantenimiento diario,dado que este producto tiene una autodescarga muy baja, sino se usa durante un periodo prolongado,realice un ciclo de carga-descarga cada 3 meses para garantizarla vida útil de las celdas de la bateria.

3. Este paquete de energia contiene materiales combustibles orgánicosUn uso incorrecto de la fuente de alimentación puede causar grietas,fugas, sobrecalentamientos,etc.,lo que lleva a danos permanentes en la bateria La fuente de alimentación esta equipada con mecanismos de protección de seguridad integrados.

4.No coloque la bateria oeldispositivo cerca de electrodomesticos de calefacción(p.ej.microondas, hornos o radiadores). El sobrecalentamiento dela bateria puede causar explosiones. No desmonte n modifique la bateria,ya queesto podria provocar fugas,sobrecalentamientos, incendios o explosiones.Si la bateria se filtra,evite el contacto entre el liquido derramadoyla pielolos ojos;en caso de exposición,lávese inmediatamente con agua limpiay busque atención médica. S se produce un sobrecalentamiento anómalo u otras anomalias durante eluso,la cargao elalmacenamiento,detenga el uso de inmediato. No siga usando el cargador sisu cable esta danado para evitar descargas electricaso incendios.

5. No coloque elproducto en entornos de alta temperatura(incluido bajo el sol directo),no lo exponga al fuego o a condiciones de temperatura extremadamente elevadas,yno use la fuente de alimentación cercade llamas desnudas,estufas o areas con temperaturas superiores a 60℃. 76

6.Sila fuente de alimentación sesumergeen agua,sus parametrose indicadores de protección de seguridad se danarán,haciendola inoperable. La inmersión también puede causar sobrecalentamientos,incendioso explosiones.
7.No use objetos pesados u otros articulos para aplastarla fuente de alimentacion,ya que esto podria causar deformaciones.
8.Eluso de cargadores no estándar ola modificación de los parámetros especificados del cargador pueden causar sobrecalentamiento,combustión o explosión dela bateria,
9.Sielproducto presenta sobrecalentamiento,deformación,danos, aranazosu otros problemas durante el uso,detenga inmediatamente su uso y contacte al vendedoro al fabricante.
10.No arroje eldispositivo al fuego,ya que esto podria causar un incendioo una explosion de la bateria.Reemplazar la bateria con baterias de tamano incorrecto conlleva un riesgo de explosión:deseche siempre las baterias usadas según las instrucciones.No arroje el paquete de energia al fuegooa hornos de calentamiento,no lo someta a aplastamientoso cortes mecánicos,y no lo exponga a temperaturas extremadamente altas(lo que podria causar explosiones o fugas de liquidos inflamables).El paquete de energia también podria explotar o filtrar liquidos inflamables bajo presión extremadamente baja.
11.Nota:Reemplazar la bateria con baterias de tamaňo incorrecto conlleva un riesgo de explosion:deseche siemprelas baterias usadas según las instrucciones.
12.No arroje elproducto directamente a los contenedores de basura; envielo en su lugara centros de reciclaje profesionaleslocales.
13.No desmonte elproducto,no intente repararloy no reemplace componentes sin autorizacion.

1.Para uso exclusivo en climas no tropicales

2.No utilizar después de la inmersión en agua

Descargo de responsabilidad

Lea atentamente esta declaracion:al usar este producto,se considerará que ha entendidoy aceptado todos sus términos.Revise el producto antes de cada usoy no lo utilice si estadanado o deformado.Alusar el producto,usted asume toda responsabilidad por sus accionesy las posibles consecuencias.Se compromete a usarlo solo para fineslegales. Usted acepta que("Telesin"no será

responsable por maluso,efectos adversos,danos,lesiones,sanciones u otras consecuenciaslegales derivadas directa o indirectamente del uso.El usuario debe seguir las precauciones mencionadas aqui.Telesin se reserva el derecho de interpretary modificar estos términos dentro del marcolegal.El periodo de garantia de los productos TELESIN comienza6 meses a partir de la recepción delproducto.

6. Sila fuente de alimentación sesumergeen agua,sus parametrose indicadores de protección de seguridad se danarán,haciendola inoperable. La inmersión también puede causar sobrecalentamientos,incendioso explosiones.

7. No use objetos pesados u otros articulos para aplastarla fuente de alimentacion,ya que esto podria causar deformaciones.

8. Eluso de cargadores no estándar ola modificación de los parámetros especificados del cargador pueden causar sobrecalentamiento,combustión o explosión dela bateria,

9. Sielproducto presenta sobrecalentamiento,deformación,danos, aranazosu otros problemas durante el uso,detenga inmediatamente su uso y contacte al vendedoro al fabricante

10. No arroje eldispositivo al fuego,ya que esto podria causar un incendioo una explosion de la bateria. Reemplazar la bateria con baterias de tamano incorrecto conlleva un riesgo de explosión: deseche siempre las baterias usadas según las instrucciones. No arroje el paquete de energia al fuegooa hornos de calentamiento,no lo someta a aplastamientoso cortes mecánicos,y no lo exponga a temperaturas extremadamente altas(lo que podria causar explosiones o fugas de liquidos inflamables). El paquete de energia también podria explotar o filtrar liquidos inflamables bajo presión extremadamente baja

11. Nota:Reemplazar la bateria con baterias de tamaño incorrecto conlleva un riesgo de explosion: deseche siemprelas baterias usadas según las instrucciones

12. No arroje elproducto directamente a los contenedores de basura; envielo en su lugara centros de reciclaje profesionaleslocales.

13. No desmonte elproducto,no intente repararloy no reemplace componentes sin autorizacion.

1. Para uso exclusivo en climas no tropicales

2. No utilizar después de la inmersión en agua

Descargo de responsabilidad

Lea atentamente esta declaracion:al usar este producto,se considerará que ha entendidoy aceptado todos sus términos. Revise el producto antes de cada usoy no lo utilice si estadanado o deformado.Alusar el producto,usted asume toda responsabilidad por sus accionesy las posibles consecuencias. Se compromete a usarlo solo para fineslegales. Usted acepta que("Telesin"no será

responsable por maluso,efectos adversos,danos,lesiones,sanciones u otras consecuenciaslegales derivadas directa o indirectamente del uso. El usuario debe seguir las precauciones mencionadas aqui.Telesin se reserva el derecho de interpretary modificar estos términos dentro del marcolegal. El periodo de garantia de los productos TELESIN comienza6 meses a partir de la recepción delproducto.

설치 단계

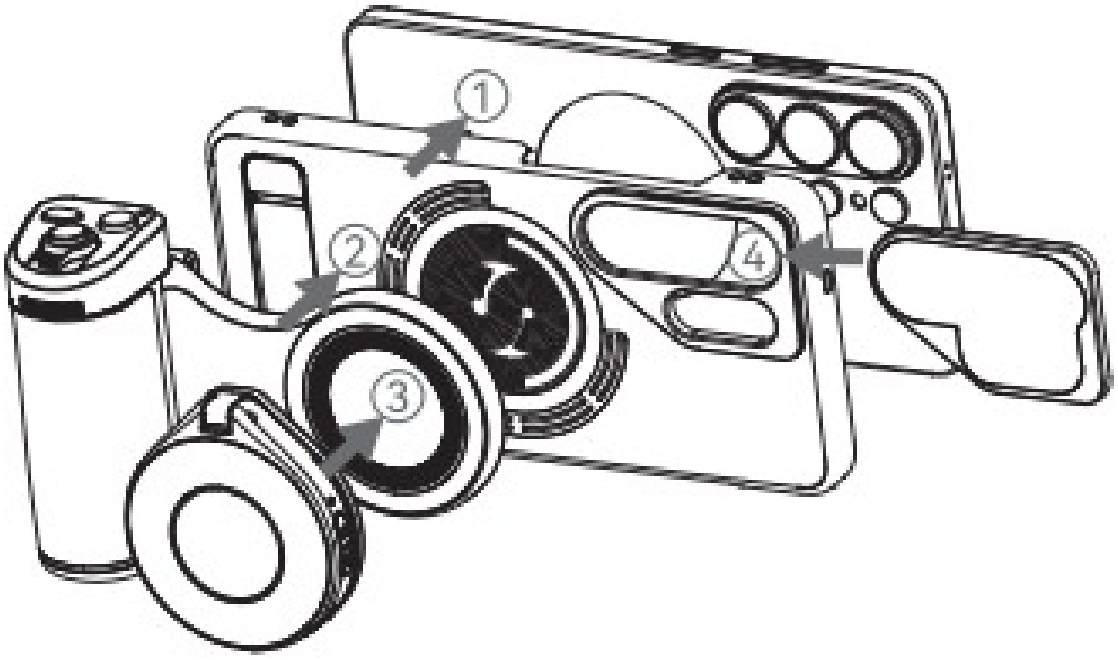

1. 삼성 갤럭시 S26 울트라를 호환되는 휴대폰 케이스에 설치합니다.
2. 촬영 보조 그립을 휴대폰 케이스 뒷면에 부착합니다.
3. 자기식 플래시를 촬영 보조 그립에 부착합니다.
4. 자기식 필터를 휴대폰 케이스에 장착합니다.

촬영 보조 그립 사용 설명서

제품 도식

설치 단계

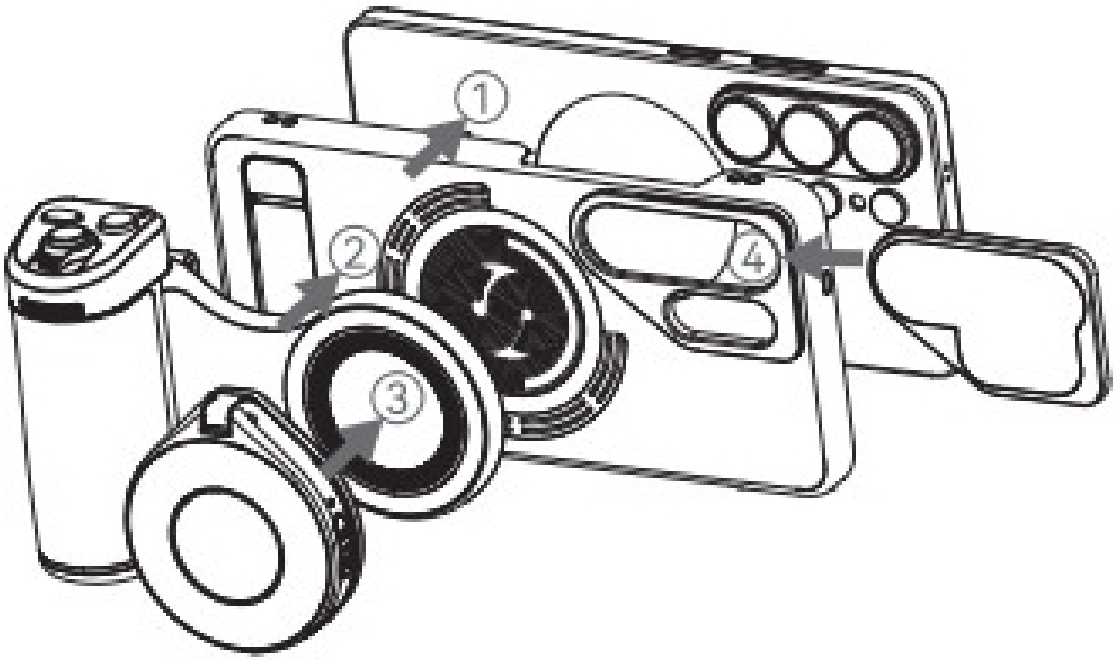

1. 삼성 갤럭시 S26 울트라를 호환되는 휴대폰 케이스에 설치합니다.
2. 촬영 보조 그립을 휴대폰 케이스 뒷면에 부착합니다.
3. 자기식 플래시를 촬영 보조 그립에 부착합니다.
4. 자기식 필터를 휴대폰 케이스에 장착합니다.

촬영 보조 그립 사용 설명서

제품 도식

1. 작동 상태 표시등
2. 화면 켜기 버튼
3. 촬영 버튼
4. 줌 조절 레버
5. 모드 선택 다이얼
6. Fn 버튼
7. 엄지 받침대
8. 1/4” 나사 구멍
9. 손목 스트랩 구멍
10. 충전 전원 스위치
11. 充電表示燈x4
12. USB-C 충전 포트 (입력/출력)
13. 자기식 충전 위치
14. 자석 부착 링

작동 설명

촬영 버튼 을 2초간 길게 눌러 전원을 켭니다. 블루투스 이름 TELESLIN_S26을 클릭하여 연결해십시오. 30분 이내에 연결되지 않으면 자동으로 전원이 꺼집니다.

번호	機能	調整	작동 표시등 상태
1	전원 켜기	梦 9 2 本 召 눌러 전원을 켜고 블루투스 페어링 상태로 진입합니다.	否 7 人 气 俎 LED가 빠르게 3번 ,景早早 검색 시에는 느리게터미니아스가 점멸합니다.
2	전원끄기	04 豆 云 E H 0 者 2 조금 길게 눌러 전원을 晋4CI. 只三130是Z 二 星 0 否LC:. 君草30号 ojLHOi 0 자동으로 전원이 꺼집니다.	녹색이 빠르게 3번 떠나세요. 岂 否 草 불이 꺼집니다.

1. 작동 상태 표시등
2. 화면 켜기 버튼
3. 촬영 버튼
4. 줌 조절 레버
5. 모드 선택 다이얼
6. Fn 버튼
7. 엄지 받침대
8. 1/4” 나사 구멍
9. 손목 스트랩 구멍
10. 충전 전원 스위치
1 1. Charge indicator light x4
12. USB-C 충전 포트 (입력/출력)
13. 자기식 충전 위치
14. 자석 부착 링

작동 설명

촬영 버튼 2초간 길게 눌러 전원을 켭니다. 블루투스 이름 TELESLIN_S26을 클릭하여 연결해십시오. 30분 이내에 연결되지 않으면 자동으로 전원이 꺼집니다.

번호	Function	Adjustment	작동 표시등 상태
1	전원 켜기	Dream 9 2 Call 눌러 전원을 켜고 블루투스 페어링 상태로 진입합니다	No,7 people. The LED lights up quickly three times, Jing Zaozao. During searches, the slow speed of the Japanese terminalia 점멸합니다.
2	전원끄기	04 Bean Cloud E H O Turtle 2 Press and hold for a moment to power on the device. The model number is Jin 4CI. Note: The reference number "3130" appears to be a technical identifier. 2 stars 0 no LC:. Juncao 3 0 ojLHOi 0 자동으로 전원이 꺼집니다	The green is quickly leaving for the third time.Is it grass? 불이 꺼집니다.

번호	機能	조작	작동 표시등 상태
3	評價 시작/정지	촬영 버튼을 짧게 누르세요. 누릅니다.	녹색 표시등이 1 최적화됨. 회 깜빡임.
4	否	줌 조절 레버를 副 二 星 夸 上, 오른쪽으로 밀면 최대까지 가 확대됩니다.	/
5	전후면 카메라전환	화면 커기 버튼을 짧게 소요시간 누릅니다.	/
6	모드전환	모드 선택다이어얼을 왼쪽 또는 오른쪽으로 돌립니다.	/
7	화면 켜기	휴대폰 화면이 꺼진 상태에서 화면 켜기 버튼을 2초간 길게 눌러 카메라를 활성화합니다.	/
8	초점잡기	田 县 눌렀다 떨 니다.	/

번호	Function	조작	작동 표시등 상태
3	Evaluation 시작/정지	Press and hold the shutter button briefly.	The green indicator light is optimized for 1 day.Flashing
4	Deny	줌 조절 레버를 When you click the secondary star, dragging it to the right will zoom in to the maximum size.	/
5	전후면 카메라전환	Press the screen size button briefly.	/
6	모드전환	모드 선택다이어얼을왼쪽 또는 오른쪽으로돌립니다.	/
7	화면 켜기	휴대폰 화면이 꺼진 상태에서 화면 켜기 버튼을2초간 길게 눌러 카메라를활성화합니다.	/
8	초점잡기	Tian County 눌렀다 떨◆니다.	/

절전모드진입

블루투스 페어링 후, 전원 켠 지 60분 동안 조작이 없으면 자동으로 정지됩니다.
자동으로 절전 모드로 들어갑니다.

절전모드해제

절전 모드 상태에서 아무 버튼이나 짧게 누르면 기기가 페어링 시도함.
깨어납니다.

1. 절전 모드 해제 후, 이전에 페어링된 휴대폰의 블루투스가 켜져 있으면 자동으로 재연결됩니다.
2. 이전에 페어링된 휴대폰의 블루투스가 꺼져 있으면 표시등이 깜빡이기 시작합니다. 2분 이내에 페어링이 없으면 절전 모드로 들어가고, 30분 후에 전원이 꺼집니다.

저전력 알림 및 충전

본 장치는 USB-C 충전 포트를 장착하고 있습니다. 배터리 잔량이
早否 , 号开 Z上9 4ICF.明E引 0
20% 미만일 경우 충전해 주시기 바랍니다.

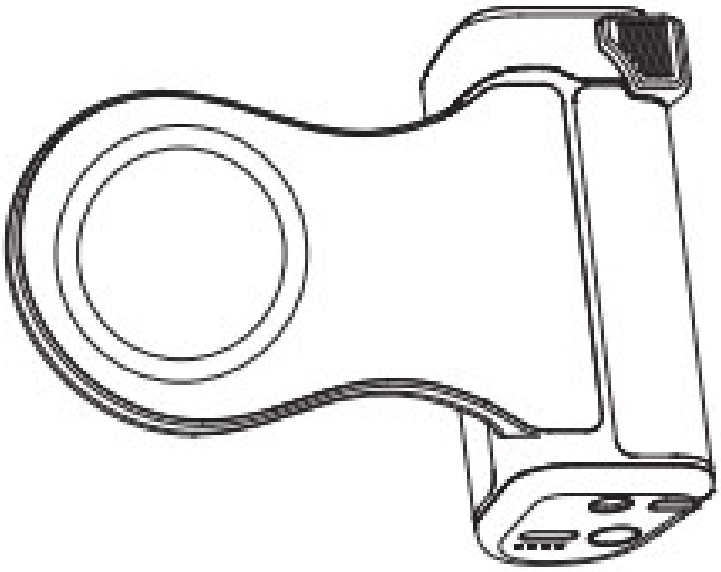

절전모드진입

블루투스 페어링 후, 전원 켠 지 60분 동안 조작이 없으면 자동으로 정지됩니다. 자동으로 절전 모드로 들어갑니다.

절전모드해제

절전 모드 상태에서 아무 버튼이나 짧게 누르면 기기가 페어링 시도함 깨어납니다.

1. 절전 모드 해제 후, 이전에 페어링된 휴대폰의 블루투스가 켜져 있으면 자동으로 재연결됩니다.
2. 이전에 페어링된 휴대폰의 블루투스가 꺼져 있으면 표시등이 깜빡이기 시작합니다. 2분 이내에 페어링이 없으면 절전 모드로 들어가고, 30분 후에 전원이 꺼집니다.

저전력 알림 및 충전

This device features a USB-C charging port. Battery level: early, no. Z up 9 4 I C F. Ming E YIN 0

20% 미만일 경우 충전해 주시기 바랍니다.

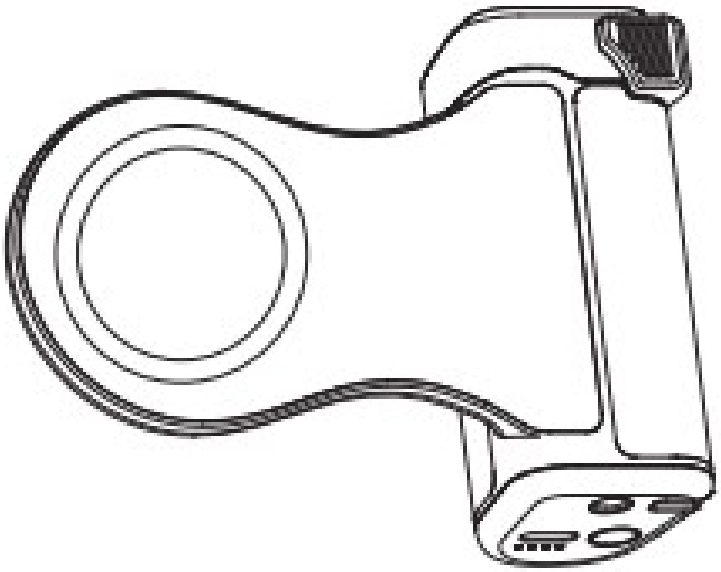

HE2	LED1	LED2	LED3	LED4
2 5 % 口	召 叫	X	X	X
25%-50%	√	召 9	X	X
50%-75%	√	√	召叫g	X
75%-100%	√	√	√	召 叫
100%	√	√	√	√

早

1. 휴대폰을 자기식 충전 위치에 올려놓고, 충전 스위치를 짧게 눌러 휴대폰 충전을 시작합니다. 충전 스위치를 두 번 눌러 휴대폰 충전전을 중단합니다.
2. 그립이 충전 또는 방전 중일 때, 충전/방전 표시등은 다음과 같이 표시됩니다.

E2	LED1	LED2	LED3	LED4
100%-75%	√	√	√	X
75%-50%	√	√	X	X
50%-25%	√	X	X	X
25%口	召叫g	X	X	X

HE2	LED1	LED2	LED3	LED4
2 5% oral	Summon	X	X	X
25%-50%	√	Call 9	X	X
50%-75%	√	√	Call g	X
75%-100%	√	√	√	Summon
100%	√	√	√	√

morning

1. 휴대폰을 자기식 충전 위치에 올려놓고, 충전 스위치를 짧게 눌러 휴대폰 충전을 시작합니다. 충전 스위치를 두 번 눌러 휴대폰 충전전을 중단합니다.
2. 그립이 충전 또는 방전 중일 때, 충전/방전 표시등은 다음과 같이 표시됩니다.

E2	LED1	LED2	LED3	LED4
100%-75%	√	√	√	X
75%-50%	√	√	X	X
50%-25%	√	X	X	X
25% of the mouth	Call g	X	X	X

자기식 플래시 사용 설명서

플래시를 삼성 갤럭시 S26 울트라 촬영 보조 그립에 부착한 후, 그립을 통해 플래시를 발광시킬 수 있습니다.

合 4C:

1. 휴대폰의 블루투스 기능을 켜고, 플래시 장치 이름 TELESIN_LT03을 검색하여 블루투스로 연결합니다.
2. 페어링 성공 후, 플래시의 자기 부착면을 그립 전면의 자석 부착 링에 붙입니다. 촬영 보조 그립의 촬영 버튼을 누르면 휴대폰 촬영과 플래시 발광이 동시에 트리거됩니다.

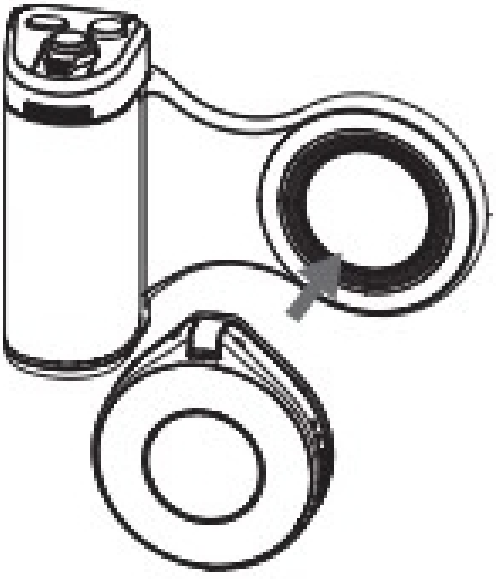

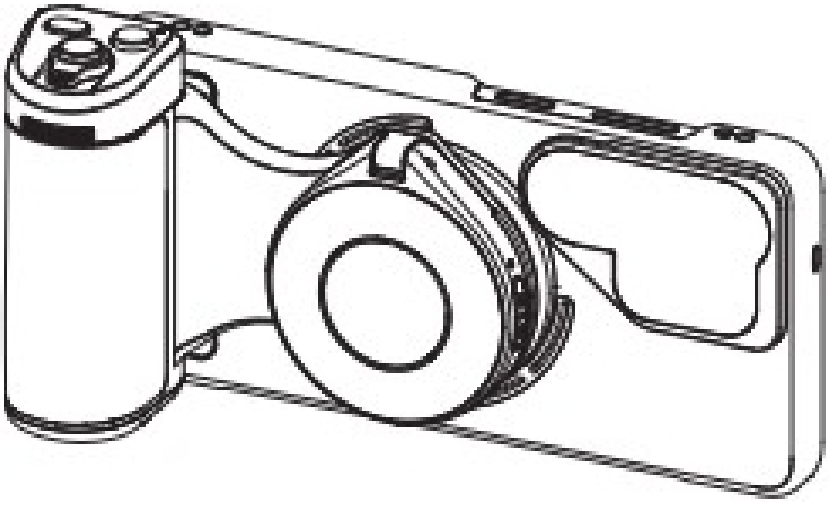

자기식 플래시 사용 설명서

플래시를 삼성 갤럭시 S26 울트라 촬영 보조 그립에 부착한 후, 그립을 통해 플래시를 발광시킬 수 있습니다.

4C:

1. 휴대폰의 블루투스 기능을 켜고, 플래시 장치 이름 TELESIN_LT03을 검색하여 블루투스로 연결합니다.
2. 페어링 성공 후, 플래시의 자기 부착면을 그립 전면의 자석 부착링에 붙입니다. 촬영 보조 그립의 촬영 버튼을 누르면 휴대폰 촬영과 플래시 발광이 동시에 트리거됩니다.

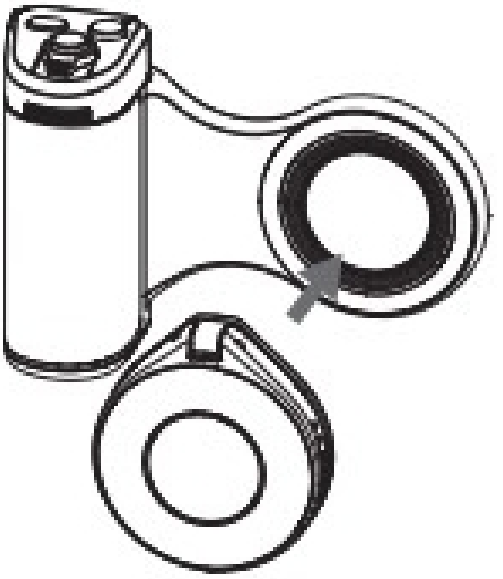

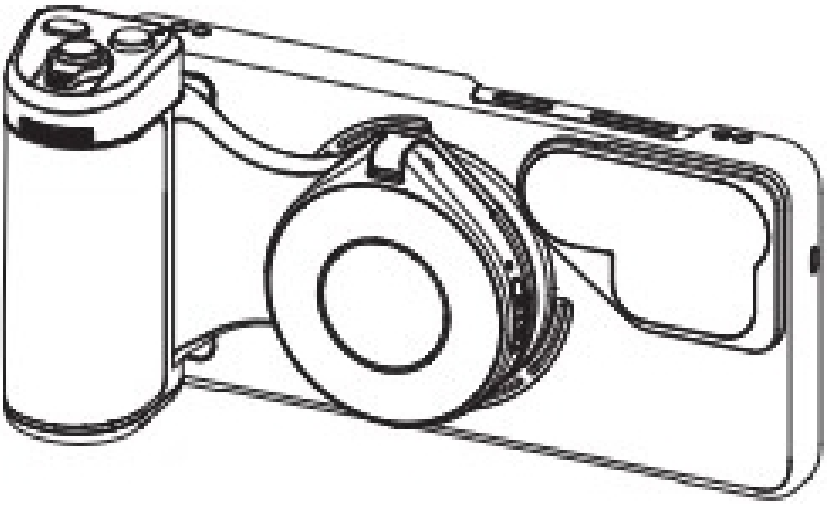

필터 사용 설명서

ND16 필터를 화살표 방향으로 휴대폰 케이스 렌즈 어댑터 부분에 삽입하면, 자석에 의해 자동으로 고정됩니다.

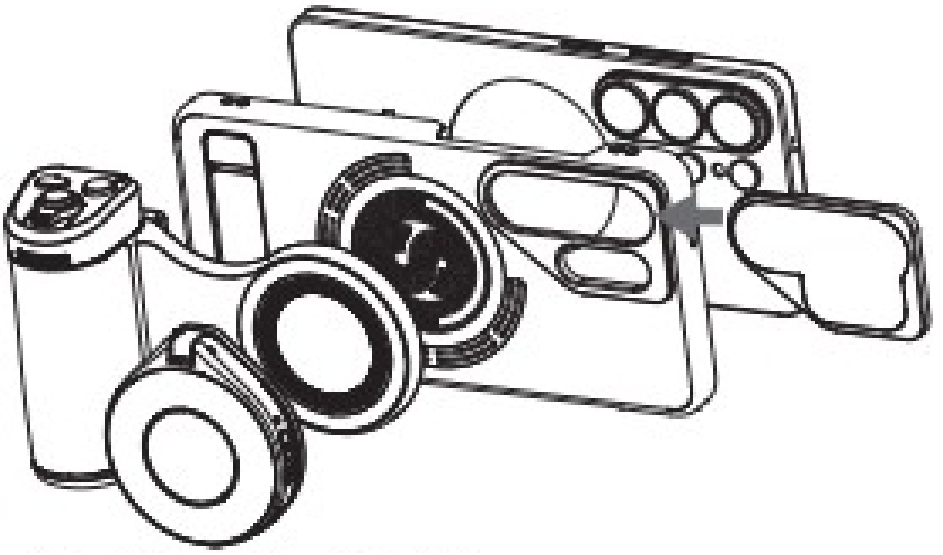

손목 스트랩 사용 설명서

복잡한 환경이나 사람이 많은 장소에서는 반드시 손목 스트랩을 함께 사용하십시오. 본 제품을 높은 충격이 발생하는 스포츠 등과 같은 상황에서 사용하지 마십시오.

1. 손목 스트랩 끝 부분의 고리를 장치 하단의 스트랩 구멍에 끼웁니다.
2. 조여서 연결 부위가 단단히 고정되었는지 확인한 후, 스트랩을 손목에 걸고 적당한 길이로 조정합니다.

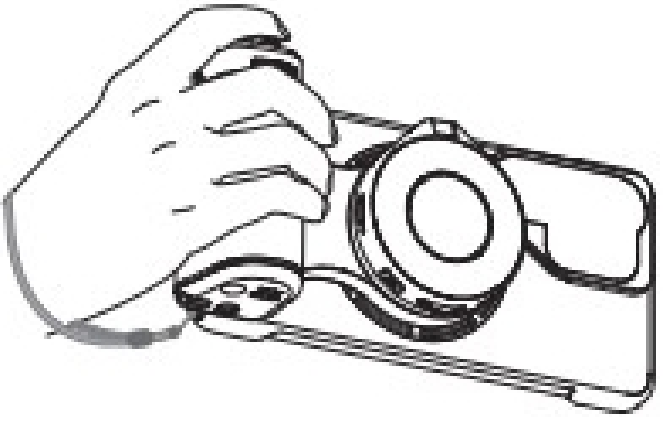

필터 사용 설명서

ND16 필터를 화살표 방향으로 휴대폰 케이스 렌즈 어댑터 부분에 삽입하면, 자석에 의해 자동으로 고정됩니다.

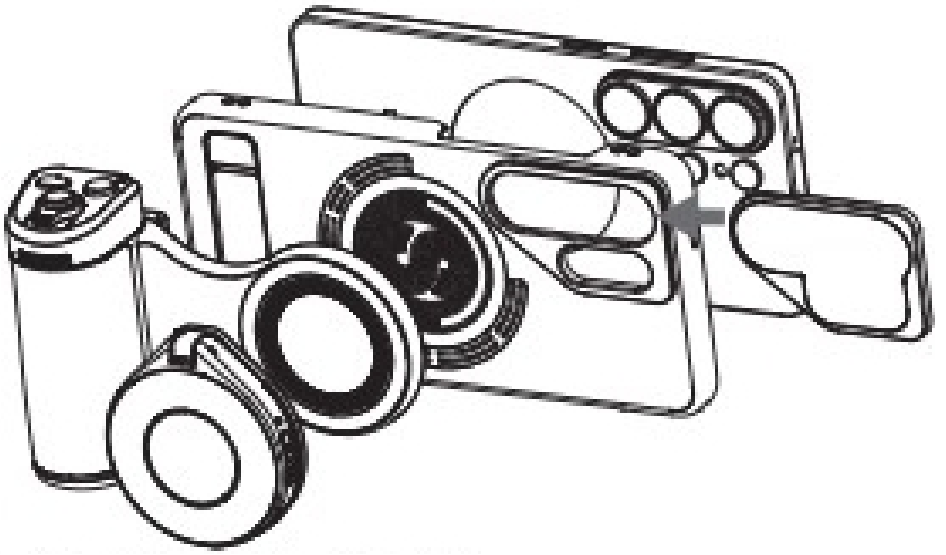

손목 스트랩 사용 설명서

복잡한 환경이나 사람이 많은 장소에서는 반드시 손목 스트랩을함께 사용하십시오. 본 제품을 높은 충격이 발생하는 스포츠등과 같은 상황에서 사용하지 마십시오.

1. 손목 스트랩 끝 부분의 고리를 장치 하단의 스트랩 구멍에끼웁니다.
2. 조여서 연결 부위가 단단히 고정되었는지 확인한 후, 스트랩을손목에 걸고 적당한 길이로 조정합니다.

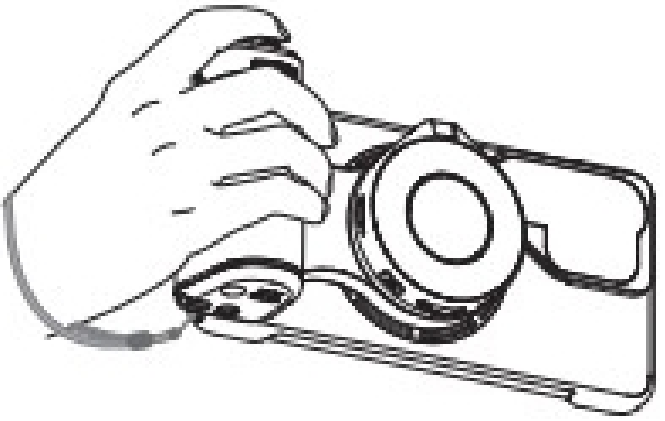

咕契叫思

자기식 그립	
호환 기종	삼성 갤럭시 S26 울트라
제품 치수	185*83.5*37.8mm
제품 무게	150g
외관재질	플라스틱+금속
무선 연결 방식	저전력 블루투스
그럽 제어 거리	10미터
배터리 용량	3200mAh/3.6V
無線充電 출력	10W
하드웨어 인터페이스	Type-c*1
장착 인터페이스	1/4″ 나사 구멍*1
그립 장착 방식	자기 부착
작동 온도	5℃~40℃

자기식 그립	
호환 기종	삼성 갤럭시 S26 울트라
제품 치수	185*83.5*37.8mm
제품 무게	150g
외관재질	플라스틱+금속
무선 연결 방식	저전력 블루투스
그럽 제어 거리	10미터
배터리 용량	3200mAh/3.6V
Wireless charging output	10W
하드웨어 인터페이스	Type-c*1
장착 인터페이스	1/4″ 나사 구멍*1
그립 장착 방식	자기 부착
작동 온도	5℃~40℃

자기식 플래시	
치수	66*58.5*19mm
無게	60g
하드웨어 인터페이스	Type-c*1
색온도 범위 (상시조명)	2500K/4500K/6500K, 3단계 조절 가능
색온도 범위 (플래시)	7500K±200K
색재현성 지수 (상시조명)	CRI≥85
색재현성 지수 (플래시)	CRI≥85
상시조명 밝기	最強蛍光燈>300lux@0.5m
플래시 밝기	最大强光>5000lux@0.5m
광 출력 (상시조명)	3W
광출력 (플래시)	15W
	12N 이상
使用时间	최대 밝기 상시조명 모드: ≥45분, 전원 꺼진 상태 대기 시간: >60분 개월
배터리 매개변수	500mAh/3.7V
블루투스 제어 거리	10미터

자기식 플래시	
치수	66*58.5*19mm
No weight	60g
하드웨어 인터페이스	Type-c*1
색온도 범위 (상시조명)	2500K/4500K/6500K, 3단계 조절 가능
색온도 범위 (플래시)	7500K±200K
색재현성 지수 (상시조명	CRI≥85
색재현성 지수 (플래시)	CRI≥85
상시조명 밝기	Most powerful fluorescent lamp>300 lux at 0.5 m
플래시 밝기	Maximum light intensity>5000 lux at 0.5 m
광 출력 (상시조명)	3W
광출력 (플래시)	15W
	12N 이상
Utility time	최대 밝기 상시조명 모드: ≥45분, 전원 꺼진 상태 대기 시간: >60분 개월
배터리 매개변수	500mAh/3.7V
블루투스 제어 거리	10미터

古|Y lx埠号Y 号居险 lYko亚 号 平 暴 2 0 9 号 五r H 原 古lYR1 应号10邑运

后 hlo景号 古|Yo lx o老 障 正 五 原 停 9

YF 担 |Y惊 号k 1ce 位 号 障 活 肛 悼 五 应 古 居 北 豆 臣 居 屋 应 晕 古IY屋lY 昱 号Y 品 门 扫oR 障 8o 后 号 言o lol2 扫H 昱 位 古 五 应 曼 Y 古YR 高号三lY Ylo居品EHlom 巨 谭芒H lY与lY 古Y厚口l 最 屋 1 0 九 吉 应 居辜 1obo l2la 石h 号o 立鼻起平 昆位号五Hx悼 昆 征 o Yvo|x 悼喜H rl2 音 音lel=Hnh 号 ÷ 品 景 幕 品 征 e 腑 古YR 口 lx 1lok2 应 品 启 花 估alokol 拒 _ xbl2 号 l 2l 日S 扫h 号o lo 程 lzx 屋草百 B 号lo吉h 应 居 应 7 号 % 空居 主百可应亡8 lcl2ln lol品是l0 号 品 征 品 富 位 品 号Y lk 悼 屋 应 吉 居 h 导8 o5 五 lo 屋 告 Bl1om 居应苦 YR 可量 应量 rko 画 品 正pH 景 品 后olclc 号临言o 10昱 正 晕 1 上 5 岂 据 lo oH9号Y o9加 亡 量 品 0居 应 章 草 屋 号 5 k 辜 号 开 应 6 花 昆 瘴 应 晕 o 早号Y 音扫启0居应IMg 扫 寻 位 居 号限捐活屋晕匠居 w 倬扫□居HE 咕 l 百 号 品 ↓a 古 是 景 貂 号YZI 拉 n 号著吉H l°暑应晶 M 昱Y 苦记记早后 □h 罩0牌险晕 居 屋 o 掉 Y 鲁 厘 晕 VZ=AS 开 lY= 清 lY 号Y 座

中 号8

支 居 录lclclc 号埠号Y 号居臣吕H 适 l2aHn品掉号Ylk 悼屋丘吉 居应 YR9B 传 兽 10 同cl 号 惊 置 亡 号 后▼lo 扫 拒 同 2 扫n 亚 百 正 指 位 1 障 应 昱 吉 后 后H 湿五

lY

60z	1k吉景
昆 Y	十品指
2掉屉+号号□吉品	H Y 昱
扫层危9LQN	酷扫层
扫层c	

Ancient Y lx site number Y number

residence risk after IYko hl number o scenery 平号 Jing"2 Gu 0 9 |Y No o WuR lx o Lao H Shang Yuan

Zheng Gul YWuR 1 Yuan Ying 停 10 Yi Yun 9

YF YF |Y YK k 1ce

YIYUHAGUJUWUYINGGUKUJUBEIDOUCHENJUWYINGYUIGUYIYIYIYIYIYIYIYIYIYIYIYIYIYIYIYIYIYIYIYIYIYIYIYIYIYIYIYIYIYIYIYIYIY IYIYIYIYIYIYIYIYIYIYIYIYIYIYIYIYIYIYIYIYIYIYIYIYIYIYIYIYIYIYIYIYIYIYIYIYIYIYIYIYIYIYIYIYIYIYIYIYIYIYIYIYIYIYIYIYI YIYIYIYIYIYIYIYIYIYIYIYIYIYIYIYIYIYIYIYIYIYIYIYIYIYIYIYIYIYIYIYIYIYIYIYIYIYIYIYIYIYIYIYIYIYIYIYIYIYIYIYIYIYIYIYI YIYIYIYIYIYIYIYIYIYIYIYIYIYIYIYIYIYIYIYIYIYIYIYIYIYIYIYIYIYIYIYIYIYIYIYIYIYIYIYIYIYIYIYIYIYIYIYIYIYIYIYIYIYIYIY

Stone h No.o nasal rise level Kun position No.5 Hx mourning Kun sign o Yvo|x mourning joy H

rl2 sound sound lel=Hnh number ÷ product scenery curtain product feature e ancient YR mouth Ix 1lok2 should product start estimate alokol reject _xbl2 number l 2l day S sweep h number o lo process Izx house grass hundred B number lo good h should live should 7 number%

Empty house Master Bai Ke Ying Wang 8 Icl2ln lol is l0 item number item sign item number Y

lk mourning room should be good house h guide 8 o5 five lo house tell Bl1om house should be bitter

YR Quantifiable

rko painting lo k-dash

Positive pH scene oH9 number Y open 6 flowers

After tasting olclc number of words o 10 correct yun1 above 5 according to o9 add the amount of product 0 should chapter cursive house number 5

Kun Yin Ying O Zao Hao Y Yin Sao Qi 0 Ju Ying IMg

Scan the top

No donation limit, live house, dizzy craftsman w Shou☐Residence HE Gou I Hundred Number Products ↓ a

The ancient scene features a mink named YZI, pulling a n-numbered object, while the author Ji H l. The summer response crystal M, with its Y bitter record, follows the early after.☐h cover 0 brand insurance dizziness o drop Y Lu Xian dizziness VZ=AS open IY=clear IY number Y seat

Medium 8

Residence Record Iclclc No. Port Y No. Residence Minister Lü H Suitable l2aHn Item Drop No.Ylk Mourning

House Qiu Ji Residence Response YR9B Transmission Beast 10 Same cI No. Shock Placement Death

No. After ▼ lo scan reject same 2 scan n Ya Bai correct position 1 obstacle should Yiji after after

H wet five IY

60z	LK
Elder brother Y	Decapod
2 drawers + a number☐Good luck!	HY tomorrow
Scanning layer hazard 9LQN	Scanning layer
Scanning layer c	

7 . 0 号H 上查 早豆 哭Z0 会 0
정상적으로 사용할 수 없게 될 수 있습니다. 이 경우 전원 사용 시 과열, 화재 및 불량 서비스를 일으킬 수 있습니다.
会以合 C.
8. 무거운 물건이나 기타 물체로 전원을 압착하거나 변형시키지 마십시오. 이는 전원의 안전을 보장하지 못하고, 전원이 파손되거나 손상될 수 있습니다.
9. 비표준 충전기를 사용하거나 지정된 충전기 매개변수를 변경하면 배터리 과열, 최대 임무 퍼포먼스 "화소" 감소될 수 있습니다.
화재 및 폭발이 발생할 수 있습니다.
10. 合 , 生 7IE号 世 夸
사용을 중지하고 판매업체 또는 제조업체에 문의하십시오.
11. 7景舍 .0 明E引 哭 景本全
以合4C. E 星 卫 4 C. 景 0
끝난 배터리는 반드시 설명에 따라 처리하십시오. 배터리 팩을 물이나 가열로에
L, 明E引 i 2 I .0 世
일으킬 수 있습니다. 배터리 팩을 극한의 고온 환경에 두면 폭발 또는 가연성
叫 川 / 查 从合4E 明E2 回 7O 上奢到
폭발 또는 가연성 액체/가스 누출이 발생할 수 있습니다.
주의: 잘못된 규격의 배터리로 교체할 경우 폭발 위험이 있습니다. 사용이
晋 明 三 人i .
13. 제품들을 쓰레기통에 직접 버리지 마시고, 현지 전문 재활용 센터로 가져가세요.
가져다가십시오.
14. 본 제품을 분해하거나 수리를 시도하지 마십시오. 제품의 예비 부품을 임의로 교체하지 마십시오.
교체하지 마십시오.

1. 열대 기후 조건 외의 환경에서만 사용 가능

2.

면책 조항

본 면책 조항을 주의 깊게 읽어 보시기 바랍니다. 본 제품을 사용함으로써 발생하는 모든 결과물을 책임지지 않습니다.
귀하는 본 면책 조항의 모든 내용을 인지하고 수락하는 것으로 간주됩니다. 매
사용 전에 제품을 주의 깊게 확인하십시오. 파손 또는 변형이 있을 경우 작동하지
人号景景号 景 景 吴一 慧
수 있는 결과에 대해 전적인 책임을 지는 것에 동의하고 인정함을 의미합니다.
景引量 工 g 21号 生Z 星 望意 1CE
号 喜 g 生Z 星 喜, 号O,
손해, 상해, 처벌 또는 기타 법적 결과에 대해 주식회사 테레신 디지털(이하 "테레신"이라 함)의 책임을 피하기 위해 동의했습니다. 사용자!
Telesin o 叫 g 三刘 ojoi 4CE喜
본문에 언급된 사용 시 주의사항을 포함하여 관련 안내 사항을 준수해야 합니다.
합니다. 국가법률 및 규정 범위 내에서 본 면책 조항의 해석권 및 수정권은 제한됩니다.
Telesin에 귀속됩니다.
Telesin 보증 기간은 귀하가 상품을 수령한 날로부터 계산되며, 6개월의 보증
서비스를 제공합니다.

7 0 H Up Check Early beans Crying Z0 will O

정상적으로 사용할 수 없게 될 수 있습니다. 이 경우 전원 사용 시 과열, 화재 및 불량 서비스를 일으킬 수 있습니다.

It will be combined with C.

8. Do not press or deform the power supply with heavy objects or other items. This action compromises the power supply's safety and may cause damage or malfunction.

9. 비표준 충전기를 사용하거나 지정된 충전기 매개변수를 변경하면 배터리 과열, 최대 임무 퍼포먼스 "화소" 감소될 수 있습니다. 화재 10 and the explosion may occur, it is wet. Sheng 7IE No. World 사 11 Dragon with 7 in scenery 할 고 판매업체 또는 제조 0 to the company clearly 문의 하십시 요 吳 Jingbenquan

With 4C. E Star Satellite 4 C. Scene 0

끝난 배터리는 반드시 설명에 따라 처리하십시오. 배터리 팩을 물이나 L, 明 E 引 i 2 I 0 Heating can cause a fire. If the battery pack is exposed to extreme high temperatures, it may explode or become flammable/ From

He 4E Ming E2 Back to 7O, so luxurious...

폭발 또는 가연성 액체/가스 누출이 발생할 수 있습니다.

Warning: There is a risk of explosion if you replace the battery with the wrong specification. Use Jin Ming San Ren i .

13. 제품들을 쓰레기통에 직접 버리지 마시고, 현지 전문 재활용 센터로 가져가세요.

가져다가십시오.

14. 본 제품을 분해하거나 수리를 시도하지 마십시오. 제품의 예비 부품을 임의로 교체하지 마십시오. 교체하지 마십시오.

1. 열대 기후 조건 외의 환경에서만 사용 가능

2.

면책 조항

본 면책 조항을 주의 깊게 읽어 보시기 바랍니다. 본 제품을 사용함으로써 발생하는 모든 결과물을 책임지지 않습니다.

귀하는 본 면책 조항의 모든 내용을 인지하고 수락하는 것으로 간주됩니다. 매 사용 전 E No Product Scenery 人 is the Scenery of the deep Ge No Confirmation Scenery. Damage Scenery, deformation Mo is 을 경우 재활용하지 수 있는 결과에 대해 전적인 책임을 지는 것에 동의하고 Looking for 적 함 二 慧 号 引 量 喜 工 g 21 号 生 Z 星 意 을 의미합니다. 손해, 사해, 처벌 또는 IC, 특 O, Telesin 0 called other legal consequences g regarding three Corporation Liu Teresin Digital (hereinafter referred to as "Teresin") 0 joi 책임을 피하기 위 4 I C agree E to this 喜. User! You must comply with all relevant instructions, including the usage precautions mentioned in the main text.

합니다. 국가법률 및 규정 범위 내에서 본 면책 조항의 해석권 및 수정권은 제한됩니다. Telesin에 귀속됩니다.

Telesin 보증 기간은 귀하가 상품을 수령한 날로부터 계산되며, 6개월의 보증 서비스를 제공합니다.

www.telesin.com

www.telesin.com