G105U-v23.01

G105U

说明书
USER MANUAL
用戶手冊
取扱説明書
BENUTZERHANDBÜCHER
GUIDES D'UTILISATION
РУКОВОДСТВО ПОЛЬЗОВАТЕЛЯ
GUÍAS DE USUARIO
GUIDE DELL' UTENTE

Zwide® Pad

简体中文 01
English 05
繁体中文 11
日本語 15
Deutsch 19
Français 21
Русский 25
Español 29
Italiano 33

简介

尊敬的用户，感谢您选择Zwide Pad。这是智纬科技精心开发的可以在互联网上自由冲浪/办公的产品。为了能更进一步了解本产品，使用前请仔细阅读本说明书并保存备用。祝您体验愉快！

免责声明

1.请确保使用原装充电器进行充电。对于任何第三方充电器引起的问题或故障，本公司不承担任何责任。
2.用户可以使用第三方提供的音乐视频、图片和软件；但对于版权问题或软件故障，我们不承担任何责任。
3.如果产品出现故障，我们将严格遵守保修条款；但是在使用过程中可能造成的财产损失或经济损失，我们将不承担任何责任。
4.产品附带出厂时内置的软件，可以在实际测试后使用；但如果在寻找兼容性或其他问题时删除或不删除软件，则不会对产品造成任何影响。请注意这不是产品质量的问题。
5.公司保留改进产品的权利，产品规格和设计如有更改，恕不另行通知！请参考实际产品。

注意事项

•本产品是精密的电子仪器，请不要自行拆卸。
•避免摔打，碰撞。
•避免在高温、低温、潮湿、灰尘、强磁场和长时间暴露于阳光下使用。
•用拧干的湿棉布轻轻擦拭产品，避免接触其他化学物质。
•本产品无法承受滴水和溅水的影响，也不能将其放置在诸如装满液体的容器旁边。
•请使用适当的音量以避免损害您的听力。
•请使用原装电池、充电器和其他配件；使用任何其他类型的配件都将违反保修条款，并可能导致产品故障。
•在格式化或正在进行的上传和下载过程中，请勿断开设备的连接，否则可能会导致应用程序错误。
•根据当地环境法律法规处理废弃的产品和配件。
•如果在使用产品期间有任何疑问，请联系您当地的经销商或直接联系我们的客户服务中心。

G105U

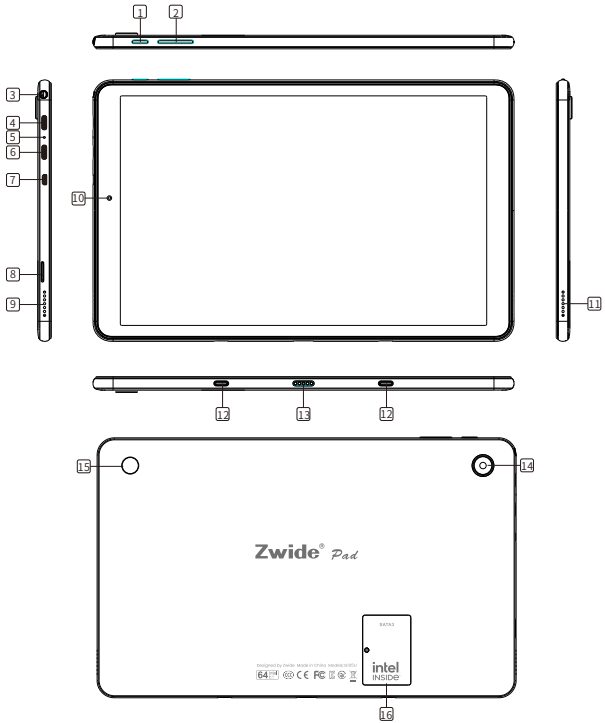

(1).电源键
(2).音量+/-键
(3).3.5mm TRRS耳机接口
(4).USB-C全功能(数据USB 3.2 Gen 1+PD快充+DP显示)
(5).麦克风
(6).USB-C(12V2A电源+数据USB 3.2 Gen 1)
(7).Micro HD显示输出接口
(8).Micro SD/TF卡槽 (最大支持256GB)
(9). 扬声器(左声道)
(10).前摄像头: 200万像素
(11).扬声器(右声道)
(12).键盘支撑孔
(13).键盘连接触点
(14).后摄像头: 500万像素
(15).指纹传感器(支持Windows Hello生物识别)
(16). SATA3 M.2 2242 SSD (最大支持1TB)

一、开/关机

开机：请按住“电源键”2秒将其打开；
关机：请在操作系统中点击“关机”；
在特殊情况下，可以强行按住“电源键”直到关闭平板电脑。
需要注意的是，频繁强行关机可能会导致系统文件丢失或平板电脑崩溃。

二、常见问题的解决

1.平板电脑无法启动?
a.检查电池是否充满电；
b.再次启动机器之前，请检查充电器；
c.如果充电后仍然无法启动，请联系您当地的经销商或直接联系我们的客户服务中心。
2. Wi-Fi无法正常工作?
a.请确认是否有Wi-Fi热点；
b.确保平板电脑已连接到Wi-Fi（进入设置进行检查）；
c.请确认Wi-Fi信号强度和连接许可。

三、技术规格

品 牌	Zwide
型号	G105U
操作系统	Windows 11, 专业版, 多国语言
处理器	Intel Celeron Gemini Lake Refresh 8th N4120, 四核
显示	10.5" Incell, 87% NTSC
分辨率	1920x1200, IPS
屏幕比例	16:10
运存	8GB
手写笔	支持MPP2.0, 4096级压感
上网方式	Wi-Fi
Wi-Fi频率	2.4GHz&5GHz

Wi-Fi协议	IEEE 802.11 a/ac/b/g/n
热门功能	蓝牙v4.2
传感器	重力传感器
	霍尔传感器
电池	7.6V, 3500mAh
充电器	输入：AC 100-240V~50/60Hz
	输出：DC 12V⎓2A, 24W
尺寸	260.5x161.5x9.8mm
重量	580g
多媒体格式	音频：AAC, AMR, APE, AWB, FLAC, M4A, MP3, OGG, WAV等
	视频：3GP, AVI, M4V, MKV, MP4(MPEG4), WEBM 等

Introduction

Dear users, thanks for choosing Zwide Pad. This is a product elaborately developed by Zwide Inc. For freely surfing on the Internet and office work. In order to know more about the product, please read this USER MANUAL carefully before using, and keep it for future using. Having a good experience.

Disclaimer

1. Please make sure to use the original Adapter for charging. For problems or faults caused by any third part adapter, the company does not undertake responsibility.
2. Users can use the music, video, pictures and other software which provide by third part, but we don't take any responsibility for the copyright issue or software fault.
3. If the product fails, we will strictly comply with the warranty terms, but in the process of use may cause property losses or economic losses, we will not be responsible.
4. The device comes with factory-built software that can be used after actual testing. However, if you delete or do not delete yourself while looking for compatibility or other issues, there will be no impact on the machine. Please note that it is not a product quality problem.
5. The company reserves the right to improve the product, product specifications and design are subject to change without prior notice! Please refer to the real product.

Attentions

• Computers are precision electronic instruments, please do not disassemble by yourself.
• Avoid throwing collision.
• Avoid using device in high temperature, low temperature, humidity, dust, strong magnetic field and long time exposure to sunlight.
• Wipe gently the device by wrung-out wet cotton cloth, avoid contact with other chemicals.
• This device can't survive drip and splash water, and can't place it beside such as a full glass of liquid.
• Please use appropriate volume to avoid damaging your hearing.
• Please use original battery, charger and other accessories. The use of any other type of accessories will violate the warranty and may cause the equipment to malfunction.
• Do not disconnect the device during formatting or ongoing uploads and downloads, or you may cause application errors.
• Dispose of waste machinery and accessories in accordance with local environmental regulations.
• If you have any questions during the use of the equipment, please contact your local distributor or contact our customer service center directly.

G105U

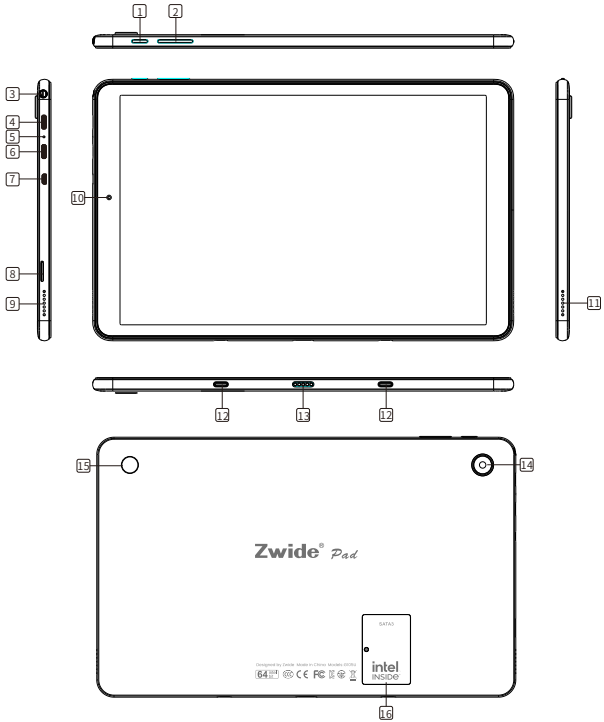

(1). Power Key
(2). Volume+/- Key
(3). 3.5mm TRRS Earphone Port
(4). USB-C Full Function (Data USB 3.2 Gen 1 + PD Quick Charging + DP Display)
(5). Mic
(6). USB-C (12V2A Power + Data USB 3.2 Gen 1)
(7). Micro HD Display Port
(8). Micro SD/TF Card Slot (Max to 256GB)
(9). Speaker (Left Channel)
(10). Front Camera (2.0 MP)
(11). Speaker (Right Channel)
(12). Keyboard Support Hole
(13). Keyboard Connecting Pad
(14). Rear Camera (5.0 MP)
(15). FingerPrint Sensor (Support Windows Hello Biometric)
(16). SATA3 M.2 2242 SSD (Max to 1TB)

(1). Power ON/OFF

Power ON: Hold the “Power Key” 2s;
Power OFF: Tap "Shut down" in the OS;
Hold the “Power Key” for several seconds until device OFF by force to Power OFF the tablet can be used in special circumstances;
What customers need to pay attention to is that frequent Power OFF by force may cause system files missing or crash of the tablet.

(2). The solution of frequently asked questions

1. Tablet can't boot?
a. Check if the battery is fully charged;
b. Check the power Adapter before starting the machine again;
c. If it is still unable to boot after charging, please contact your local distributor or contact our customer service center directly.
2. Wi-Fi can't work?
a. Please confirm whether there is a Wi-Fi hotspot;
b. Make sure that the tablet is connected to the Wi-Fi (enter the settings to check);
C. Please confirm the Wi-Fi signal strength and link permission.

(3). Technical Specification

Brand	Zwide
Model	G105U
System	Windows 11, Professional, Multiple Language
CPU	Intel Celeron Gemini Lake Refresh 8th N4120, Quad Core
Display	10.5" Incell, 87% NTSC
Resolution	1920x1200 Pixels, IPS
Screen Scale	16:10
RAM	8GB
Stylus	Supports Microsoft Pen Protocol, 4096 Pressure Levels
Network Style	Wi-Fi
Wi-Fi Frequency	2.4GHz&5GHz
Wi-Fi Protocol	IEEE 802.11 a/ac/b/g/n

Hot Function	Bluetooth v4.2
Sensor	Gravity Sensor
	Hall Sensor
Battery	7.6V, 3500mAh
Adapter	Input: AC 100-240V~50/60Hz
	Output: DC 12V ⎓ 2A, 24W
Dimension	260.5x161.5x9.8mm
Weight	580g
Multimedia Format	Voice: AAC, AMR, APE, AWB, FLAC, M4A, MP3, OGG, WAV etc
	Video: 3GP, AVI, M4V, MKV, MP4(MPEG4), WEBM etc

簡介

尊敬的用戶，感謝您選擇Zwide Pad。這是智緯科技精心開發的可以在互聯網上自由衝浪/辦公的產品。為了能更進一步瞭解本產品，使用前，請仔細閱讀本用戶手冊並保存備用。祝您體驗愉快！

免責聲明

1.請確保使用原裝適配器進行充電。對於任何第三方適配器引起的問題或故障，本公司不承擔任何責任。
2.使用者可以使用第三方提供的音樂視頻、圖片和軟體；但對於版權問題或軟體故障，我們不承擔任何責任。
3.如果產品出現故障，我們將嚴格遵守保修條款；但是在使用過程中可能造成的財產損失或經濟損失，我們將不承擔任何責任。
4.產品附帶出廠時內置的軟體，可以在實際測試後使用；但如果在尋找相容性或其他問題時刪除或不刪除軟體，則不會對產品造成任何影響。請注意這不是產品質量的問題。
5.公司保留改進產品的權利，產品規格和設計如有更改，恕不另行通知！請參考實際產品。

注意事項

•本產品是精密的電子儀器，請不要自行拆卸。
•避免摔打，碰撞。
•避免在高溫、低溫、潮濕、灰塵、強磁場和長時間暴露於陽光下使用。
•用擰乾的濕棉布輕輕擦拭產品，避免接觸其他化學物質。
•本產品無法承受滴水和濺水的影響，也不能將其放置在諸如裝滿液體的容器旁邊。
•請使用適當的音量以避免損害您的聽力。
•請使用原裝電池、充電器和其他配件；使用任何其他類型的配件都將違反保修條款，並可能導致產品故障。
•在格式化或正在進行的上傳和下載過程中，請勿斷開設備的連接，否則可能會導致應用程式錯誤。
•根據當地環境法律法規處理廢棄的產品和配件。
•如果在使用產品期間有任何疑問，請聯繫您當地的轉銷商或直接聯繫我們的客戶服務中心。

G105U

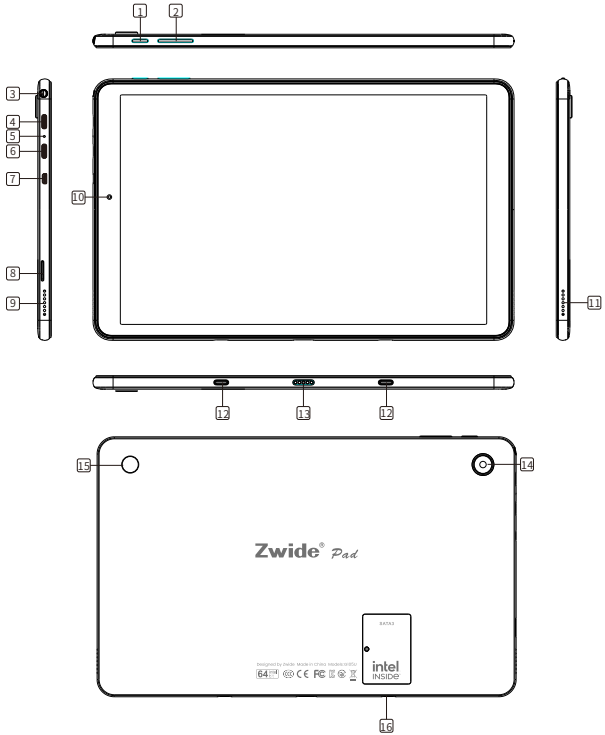

(1).電源鍵
(2).音量+/-鍵
(3).3.5mm TRRS耳機介面
(4).USB-C全功能 (資料USB 3.2 Gen 1+PD快充+DP顯示)
(5).麥克風
(6).USB-C (12V2A電源 + 資料USB 3.2 Gen 1)
(7).Micro HD 顯示輸出介面
(8).Micro SD/TF卡槽 (最大支援256GB)
(9). 揚聲器 (左聲道)
(10).前攝像頭 (200萬像素)
(11).揚聲器 (右聲道)
(12).鍵盤支撐孔
(13).鍵盤連接觸點
(14).後攝像頭 (500萬像素)
(15).指紋感測器 (支援Windows Hello生物識別)
(16).SATA3 M.2 2242 SSD (最大支援1TB)

一、開/關機

開機：請按住”電源鍵”2秒將其打開;
關機：請在操作系統中點擊”關機”;
在特殊情況下，可以強行按住電源鍵直到關閉平板電腦。
需要注意的是，頻繁強行關機可能會導致系統文件丟失或平板電腦崩潰。

二、常見問題的解決

1.平板電腦無法啟動?
a.檢查電池是否充滿電;
b.再次啟動機器之前，請檢查電源適配器;
c.如果充電后仍然無法啟動，請聯繫您當地的轉銷商或直接聯繫我們的客戶服務中心。
2. Wi-Fi無法正常工作?
a.請確認是否有Wi-Fi熱點;
b.確保平板電腦已連接到Wi-Fi（進入設置進行檢查）;
c.請確認Wi-Fi信號強度和連接許可。

三、技術規格

品牌	Zwide
型號	G105U
操作系統	Windows 11, 專業版, 多國語言
處理器	Intel Celeron Gemini Lake Refresh 8th N4120, 四核
顯示	10.5" Incell, 87% NTSC
解析度	1920x1200, IPS
螢幕比例	16:10
運存	8GB
手寫筆	支援MPP2.0, 4096級壓感
上網方式	Wi-Fi

Wi-Fi頻率	2.4GHz&5GHz
Wi-Fi協定	IEEE 802.11 a/ac/b/g/n
熱門功能	藍牙v4.2
感測器	重力感測器
	霍爾感測器
電池	7.6V, 3500mAh
充電器	輸入：AC 100-240V~50/60Hz
	輸出：DC 12V⎓2A, 24W
尺寸	260.5x161.5x9.8mm
重量	580g
多媒體格式	音訊：AAC, AMR, APE, AWB, FLAC, M4A, MP3, OGG, WAV等
	視頻：3GP, AVI, M4V, MKV, MP4(MPEG4), WEBM 等

概要

この度はZwide Padをお買い上げいただき, 誠にありがとうございます。当社は社員一同、皆様にご満足いただける商品の提供を心がけております。ご使用の前に本取扱説明書をお読みの上、正しくご使用ください。

免責事項

1. 純正品の充電器をご使用ください。第三者の製品により生じた損害について、当社は一切の責任を負いかねます。
2- 第三者提供の音楽、動画、画像などのデータ及びソフトウェアをご利用いただけますが、著作権やソフトウェアの故障に関しては、当社は一切の責任を負いかねます。
3. 正常な使用状態で故障した場合、保証規定に基づきますが、それにより生じた財産的損害につきましては、当社は一切の責任を負いかねます。
4. 工場出荷時にソフトウェアがプリインストールされており、テスト後に お使いいただけます。ただし、互換性やその他の問題でソフトウェアを削除 すると、パソコンの動作が不安定になる恐れがあります。これは製品品質の 問題ではございませんので、予めご了承ください。
5. 当社は製品改良のために、仕様や外観などを予告なく変更する権利を有します。実際の商品でお確かめいただきますよう、お願い申し上げます。

注意事項

•本製品は精密機器です。ご自分で修理、分解はしないでください。
■本製品を投げたり、落下させたりしないでください。
•高温、低温、多湿の場所、ほこりの多い場所、磁場が強い場所、長時間直 射日光の当たる場所での使用は避けてください。
•汚れがついた場合、水で濡らしてよく絞った布で軽く拭いてください。化 学物質と接触させないようにしてください。
•本製品に水をかけないでください。飲み物を入れたコップなどを近くに置 かないでください。
•聴覚への損傷を防ぐため、適度な音量でご使用ください。
•純正品のバッテリー、充電器、その他のアクセサリを使用してください。第三者のアクセサリを使用すると、保証に違反し、機器が誤動作する場合があります。
•初期化、アップロード、ダウンロードの途中で電源を切らないでください。途中で電源を切ると、アプリケーションエラーが発生する恐れがあります。
•使わなくなった付属品は、自治体のルールに従って処分してください。
•ご使用中に疑問点や問題点があった場合は、お近くの販売代理店、もしくはカスタマーサービスセンターに直接お問い合わせください。

G105U

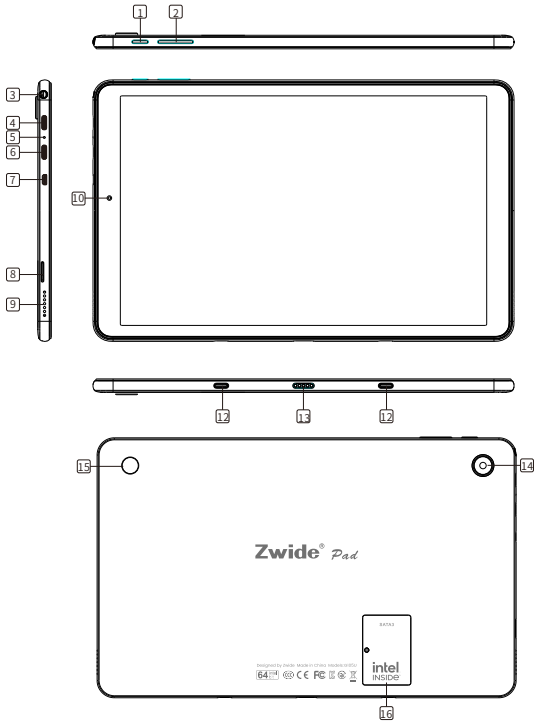

(1). 電源ボタン
(2). 音量+/-ボタン
(3). 3.5TRRSイヤホンポート
(4). USB-Cフル機能（データUSB3.2 Gen1＋PD急速充電＋DPディスプレイ）
(5). マイク
(6). USB-C（12V2A電源＋データ USB 3.2 Gen 1）
(7). Micro HDディスプレイポート
(8). Micro SD/TFカードスロット(最大256GB)
(9). スピーカー（左チャンネル）
(10).フロントカメラ:(2.0 MP)
(11).スピーカー（右チャンネル）
(12).キーボードサポートホール
(13).キーボード接続用パッド
(14).リアカメラ (5.0 MP)
(15).指紋センサー (Windows生体)
(16).SATA3 M.2 2242 SSD (最大1TB)

一、電源を入れる\切る

電源を入れる: 電源ボタンを約2秒間押し続ける。
電源を切る: OSで「電源オフ」をクリックする。
上記手順で電源を切れなくなった場合、強制的に電源を切るには電源ボタンを約10秒間押し続けます。
ご注意：頻繁に強制終了を繰り返すと、システムフリーズ或いはデータが破損する場合があります。

二、よくあるトラブルと解決方法

1. タプレットが起動しない
a.フル充電されているかどうかをご確認ください
b.タプレットを再起動する前に、電源アダプタをご確認ください
C.充電後も起動しない場合は、ご購入したの店舗にお問い合わせください。

2. インターネットに接続できない
a Wi-Fiホットスポットがあるかどうかをご確認ください
b.Wi-Fi接続したかどうかを設定よりご確認ください
C.Wi-Fiの電波の強さと許可設定をご確認ください

三、仕様

プランド	Zwide
製品名	G105U
OS	Windows 11
CPU	Intel Celeron Gemini Lake Refresh 8th N4120, Quad Core
ディスプレイサイズ	10.5インチ 87% NTSC
解像度	1920 x1200画素
アスペクト比	16:10
メモリ	8GB
スタイラスペン	MPP2.0, 4096筆圧感度
インターネット	Wi-Fi (2.4GHz/5GHz 、IEEE 802.11 a/ac/ b/g/n)

Bluetooth(R)機能	Bluetooth v4.2
センサー	重力センサー
	ホールセンサー
バッテリー	7.6V,3500mAh
電源	人力 AC100-240V~50/60Hz
	出力DC 12V ⎓ 2A,24W
サイズ	260.5x161.5x9.8mm
重量	580g
オーディオ	AAC、AMR、APE、AWB、FLAC、M4A、MP3、OGG、WAV など
ビデオ	3GP, AVI, M4V, MKV, MP4(MPEG4), WEBM など

Einführung

Sehr geehrte Benutzer, vielen Dank, dass Sie sich für Zwide Pad entschieden haben. Dies ist ein von Zwide Inc. aufwendig entwickeltes Produkt. Für freies Surfen im Internet und Büroarbeiten. Um mehr über das Produkt zu erfahren, lesen Sie bitte diese BENUTZERHANDBÜCHER vor der Verwendung sorgfältig durch und bewahren Sie sie für eine spätere Verwendung auf. Eine gute Erfahrung machen.

Haftungsausschluss

1. Bitte stellen Sie sicher, dass Sie den Originaladapter zum Aufladen verwenden. Für Probleme oder Fehler, die durch Adapter von Drittanbietern verursacht werden, übernimmt das Unternehmen keine Verantwortung.
2. Benutzer können Musik, Videos, Bilder und andere Software verwenden, die von Dritten bereitgestellt werden, aber wir übernehmen keine Verantwortung für Urheberrechtsprobleme oder Softwarefehler.
3. Wenn das Produkt ausfällt, werden wir die Garantiebedingungen strikt einhalten, aber im Laufe der Verwendung können Sachschäden oder wirtschaftliche Verluste entstehen, für die wir nicht verantwortlich sind.
4. Das Gerät wird mit werkseitig erstellter Software geliefert, die nach dem eigentlichen Testen verwendet werden kann. Wenn Sie sich jedoch selbst löschen oder nicht löschen, während Sie nach Kompatibilitäts- oder anderen Problemen suchen, hat dies keine Auswirkungen auf den Computer. Bitte beachten Sie, dass es sich nicht um ein Produktqualitätsproblem handelt.
5. Das Unternehmen behält sich das Recht vor, das Produkt zu verbessern, Produktspezifikationen und Design können ohne vorherige Ankündigung geändert werden! Bitte beziehen Sie sich auf das echte Produkt.

Aufmerksamkeiten

• Computer sind elektronische Präzisionsinstrumente, bitte nicht selbst zerlegen.
• Wurfkollision vermeiden.
• Vermeiden Sie die Verwendung des Geräts bei hohen Temperaturen, niedrigen Temperaturen, Feuchtigkeit, Staub, starken Magnetfeldern und längerer Sonneneinstrahlung.
• Wischen Sie das Gerät vorsichtig mit einem ausgewrungenen feuchten Baumwolltuch ab, vermeiden Sie den Kontakt mit anderen Chemikalien.
• Dieses Gerät übersteht kein Tropf- und Spritzwasser und kann nicht neben ein volles Glas mit Flüssigkeit gestellt werden.
• Bitte verwenden Sie eine angemessene Lautstärke, um Gehörschäden zu vermeiden.
• Bitte verwenden Sie Originalakku, Ladegerät und sonstiges Zubehör. Die Verwendung anderer Zubehörteile verstößt gegen die Garantie und kann zu Fehlfunktionen des Geräts führen.
• Trennen Sie das Gerät nicht während des Formatierens oder laufender Uploads und Downloads, da Sie sonst Anwendungsfehler verursachen können.
• Entsorgen Sie Altgeräte und Zubehör gemäß den örtlichen Umweltvorschriften.
• Wenn Sie während der Verwendung des Geräts Fragen haben, wenden Sie sich bitte an Ihren Händler vor Ort oder direkt an unser Kundendienstzentrum.

G105U

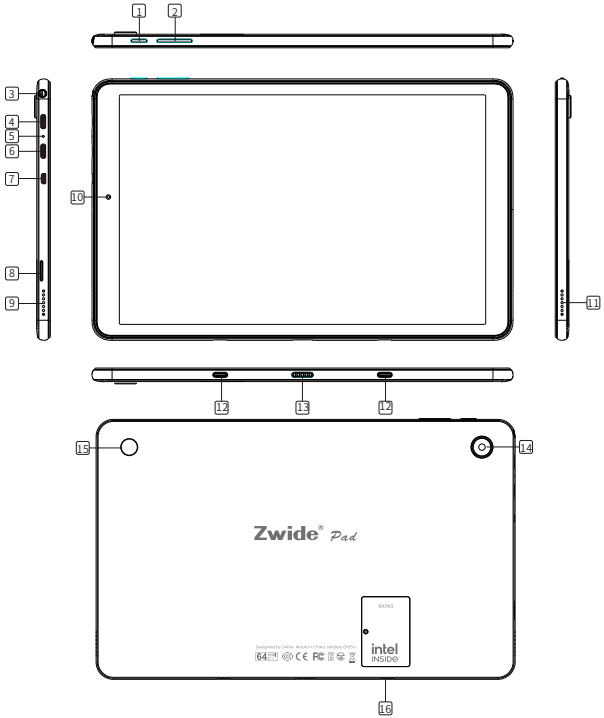

(1). Power Taste
(2). Lautstärke+/- Taste
(3). Andere Schnittstelle 3.5-mm-TRRS-Kopfhöreranschluss
(4). USB-C Volle Funktion (Daten USB 3.2 Gen 1 + PD-Schnellladung + DP-Anzeige)
(5). Mikrofon
(6). USB-C (12V2A Strom + Daten USB 3.2 Gen 1)
(7). Micro HD Anzeigeport
(8). Micro SD/TF Karte (Max 256GB)
(9). Lautsprecher (Linker Kanal)
(10). Frontkamera (2.0 MP)
(11). Lautsprecher (Rechter Kanal)
(12). Tastatur-Stützloch
(13). Tastatur-Verbindungspad
(14). Rückfahrkamera (5.0 MP)
(15). Fingerabdruck Sensor (Support Windows Hello Biometrisch)
(16). SATA3 M.2 2242 SSD (Max 1TB)

(1). Einschalten / Ausschalten

Einschalten: Halten Sie die “Power Taste” 2s lang gedrückt;
Ausschalten: Tippen Sie im Betriebssystem auf “Herunterfahren”;
Halten Sie die “Power Taste“ einige Sekunden lang gedrückt, bis das Gerät zwangsweise ausgeschaltet wird. Dadurch kann das Tablet unter besonderen Umständen verwendet warden;
Was Kunden beachten müssen, ist, dass häufiges gewaltsames Ausschalten dazu führen kann, dass Systemdateien fehlen oder das Tablet abstürzt;

(2). Die Lösung häufig gestellter Fragen

1. Tablet kann nicht booten?
a. Überprüfen Sie, ob der Akku vollständig aufgeladen ist;
b. Überprüfen Sie das Netzteil, bevor Sie die Maschine erneut starten;
c. Wenn es nach dem Aufladen immer noch nicht booten kann, wenden Sie sich bitte an Ihren Händler vor Ort oder direkt an unser Kundendienstzentrum.
2. Wi-Fi funktioniert nicht?
a. Bitte bestätigen Sie, ob es einen WLAN-Hotspot gibt;
b. Stellen Sie sicher, dass das Tablet mit dem WLAN verbunden ist (geben Sie die Einstellungen zur Überprüfung ein);
c. Bitte bestätigen Sie die WLAN-Signalstärke und die Verbindungserlaubnis.

(3). Technische Spezifikation

Marke	Zwide
Modell	G105U
System	Windows 11, Professional, Mehrere Sprachen
CPU	Intel Celeron Gemini Lake Refresh 8th N4120, Quad Core
Display	10.5" Incell, 87% NTSC
Auflösung	1920 x 1200 Pixel, IPS
Bildschirmmaßstab	16:10
Arbeitsspeicher	8GB
Stylus	Unterstützt Microsoft Pen Protocol, 4096 Druckstufen
Netzwerkstil	Wi-Fi
Wi-Fi Frequenz	2.4GHz & 5GHz

WLAN-Protokoll	IEEE 802.11 a/ac/b/g/n
Hot-Funktion	Bluetooth v4.2
Sensor	Schwerkraft Sensor
	Hall Sensor
Batterie	7.6V, 3500mAh
Netzteil	Eingang: AC 100-240V~50/60Hz
	Ausgang: DC 12V ⎓ 2A, 24W
Abmessungen	260.5x161.5x9.8mm
Gewicht	580g
Multimedia-Format	Audio: AAC, AMR, APE, AWB, FLAC, M4A, MP3, OGG, WAV usw
	Video: 3GP, AVI, M4V, MKV, MP4 (MPEG4), WEBM usw

Introduction

Chers utilisateurs, merci d'avoir choisi Zwide Pad. Il s'agit d'un produit minutieusement développé par Zwide Inc. Pour surfer librement sur Internet et travailler au bureau. Afin d'en savoir plus sur le produit, veuillez lire attentivement ce GUIDES D'UTILISATION avant de l'utiliser et conservez-le pour une utilisation future. Avoir une bonne expérience.

Clause de non-responsabilité

1. Veuillez vous assurer d'utiliser l'adaptateur d'origine pour le chargement. Pour les problèmes ou défauts causés par un adaptateur tiers, la société n'assume aucune responsabilité.
2. Les utilisateurs peuvent utiliser la musique, la vidéo, les images et d'autres logiciels fournis par des tiers, mais nous déclinons toute responsabilité en cas de problème de droit d'auteur ou de défaut logiciel.
3. Si le produit tombe en panne, nous respecterons strictement les conditions de garantie, mais l'utilisation peut entraîner des pertes matérielles ou des pertes économiques, nous ne serons pas responsables.
4. L'appareil est livré avec un logiciel fabriqué en usine qui peut être utilisé après des tests réels. Cependant, si vous vous supprimez ou ne vous supprimez pas tout en recherchant la compatibilité ou d'autres problèmes, il n'y aura aucun impact sur la machine. Veuillez noter qu'il ne s'agit pas d'un problème de qualité du produit.
5. La société se réserve le droit d'améliorer le produit, les spécifications et la conception du produit sont susceptibles d'être modifiées sans préavis ! Veuillez vous référer au produit réel.

Attention

• Les ordinateurs sont des instruments électroniques de précision, veuillez ne pas les démonter vous-même.
• Évitez de lancer une collision.
• Évitez d'utiliser l'appareil à haute température, basse température, humidité, poussière, champ magnétique puissant et exposition prolongée au soleil.
• Essuyez délicatement l'appareil avec un chiffon en coton humide essoré, évitez tout contact avec d'autres produits chimiques.
• Cet appareil ne peut pas survivre aux gouttes et aux éclaboussures d'eau, et ne peut pas être placé à côté d'un verre plein de liquide par exemple.
• Veuillez utiliser un volume approprié pour éviter d'endommager votre ouïe.
• Veuillez utiliser la batterie, le chargeur et les autres accessoires d'origine. L'utilisation de tout autre type d'accessoire enfreint la garantie et peut entraîner un dysfonctionnement de l'équipement.
• Ne déconnectez pas l'appareil pendant le formatage ou les chargements et téléchargements en cours, ou vous risquez de provoquer des erreurs d'application.
• Éliminer les machines et accessoires usagés conformément aux réglementations environnementales locales.
• Si vous avez des questions pendant l'utilisation de l'équipement, veuillez contacter votre distributeur local ou contacter directement notre centre de service client.

G105U

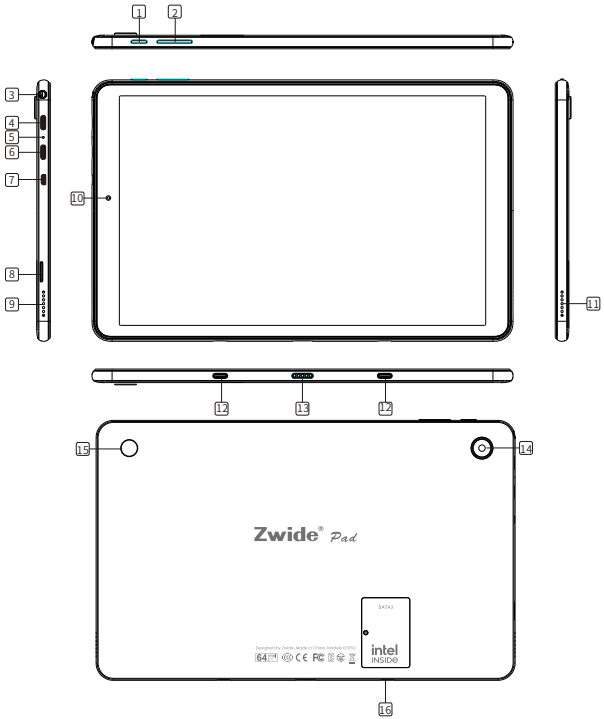

(1). Clé D'alimentation
(2). Clé de Volume +/-
(3). Port Pour écouteurs TRRS 3.5mm
(4). Fonction Complète USB-C (Données USB 3.2 Gen 1 + Chargement Rapide PD + Affichage DP)
(5). Mic
(6). USB-C (Alimentation 12V2A + Données USB 3.2 Gen 1)
(7). Port D'affichage Micro HD
(8). Fente Pour Carte Micro SD/TF (Max à 256GB)
(9). Haut-Parleur (Canal Gauche)
(10). Caméra Frontale (2.0 MP)
(11). Haut-Parleur (Canal Droit)
(12). Trou De Support De Clavier
(13). Pad De Connexion Clavier
(14). Caméra Arrière (5.0 MP)
(15). Détecteur D'empreintes Digitales (Prise En Charge De Windows Hello Biométrique)
(16). SATA3 M.2 2242 SSD (Max à 1TB)

(1). Marche / Arrêt

Mise Sous Tension: Maintenez la “Clé D'alimentation” enfoncée pendant 2s;
Mise Hors Tension: Appuyez sur "Arrêter" dans le système d'exploitation;
Maintenez la “Clé D'alimentation” pendant plusieurs secondes jusqu'à ce que l'appareil s'éteigne de force pour Arrêt la tablette peut être utilisée dans des circonstances particulières ;
Ce à quoi les clients doivent prêter attention, c'est que de fréquentes Mises Hors Tension par la force peuvent entraîner la disparition de fichiers système ou le blocage de la tablette.

(2). La Solution Des Questions Fréquemment Posées

1. La tablette ne démarre pas ?
a. Vérifiez si la batterie est complètement chargée ;
b. Vérifiez l'adaptateur secteur avant de redémarrer la machine ;
c. S'il ne parvient toujours pas à démarrer après le chargement, veuillez contacter votre distributeur local ou contacter directement notre centre de service client.
2. Le Wi-Fi ne fonctionne pas ?
a. Veuillez confirmer s'il existe un point d'accès Wi-Fi ;
b. Assurez-vous que la tablette est connectée au Wi-Fi (entrez les paramètres à vérifier) ;
c. Veuillez confirmer la force du signal Wi-Fi et l'autorisation de liaison.

(3). Spécifications Techniques

Marque	Zwide
Modèle	G105U
Système	Windows 11, Professionnel, Plusieurs Langues
Processeur	Intel Celeron Gemini Lake Refresh 8th N4120, Quad Core
Écran	10.5" Incell, 87 % NTSC
Résolution	1920x1200 Pixels, IPS
Échelle D'écran	16:10
RAM	8GB
Style	Prend En Charge Le Protocole Microsoft Pen, 4096 Niveaux De Pression
Style De Réseau	Wi-Fi
Fréquence Wi-Fi	2.4GHz & 5GHz

Protocole Wi-Fi	IEEE 802.11 a/ac/b/g/n
Fonction Chaude	Bluetooth v4.2
Capteur	Détecteur De Gravité
	Capteur à Effet Hall
Batterie	7.6V, 3500mAh
Adaptateur Secteur	D'entrée: AC 100-240V~50/60Hz
	Sortir: DC 12V ⎓2A, 24W
Dimension	260.5x161.5x9.8mm
Poids	580g
Format Multimédia	Audio: AAC, AMR, APE, AWB, FLAC, M4A, MP3, OGG, WAV etc;
	Vidéo: 3GP, AVI, M4V, MKV, MP4 (MPEG4), WEBM etc.

Введение

Уважаемые пользователи, спасибо, что выбрали Zwide Pad. Это продукт, тщательно разработанный Zwide Inc. Для свободного серфинга в Интернете и работы в офисе. Чтобы узнать больше о продукте, пожалуйста, внимательно прочитайте это РУКОВ ОДСТВО ПОЛЬЗОВАТЕЛЯ перед использованием и сохраните его для будущего исп ользования. Наличие хорошего опыта.

Отказ от ответственности

1. Обязательно используйте оригинальный адаптер для зарядки. Компания не несет ответственности за проблемы или неисправности, вызванные адаптером стороннего производителя.

2. Пользователи могут использовать музыку, видео, изображения и другое программное обеспечение, предоставленное третьей стороной, но мы не несем никакой ответственности за нарушение авторских прав или программную ошибку.

3. Если продукт выйдет из строя, мы будем строго соблюдать условия гарантии, но в процессе использования могут возникнуть имущественные или экономические потери, мы не будем нести ответственность.

4. Устройство поставляется с установленным на заводе программным обеспечением, которое можно использовать после фактического тестирования. Однако, если вы удалите или не удалите себя во время поиска совместимости или других проблем, это не повлияет на машину. Обратите внимание, что это не проблема качества продукта.

5. Компания оставляет за собой право улучшать продукт, технические характеристики и дизайн продукта могут быть изменены без предварительного уведомления! Пожалуйста, обратитесь к реальному продукту.

Внимание

• Компьютеры представляют собой точные электронные приборы, не разбирайте и х самостоятельно.
• Избегайте броскового столкновения.
• Избегайте использования устройства при высокой температуре, низкой температ уре, влажности, пыли, сильном магнитном поле и длительном воздействии солнеч ного света.
• Аккуратно протирайте прибор отжатой влажной хлопчатобумажной тканью, избе гая контакта с другими химическими веществами.
• Это устройство не выдерживает капель и брызг воды, и его нельзя размещать рядо м, например, с полным стаканом жидкости.
• Пожалуйста, используйте соответствующую громкость, чтобы не повредить слух.
• Пожалуйста, используйте оригинальные аккумулятор, зарядное устройство и дру гие аксессуары. Использование аксессуаров любого другого типа нарушит гаранти ю и может привести к неисправности оборудования.
• Не отключайте устройство во время форматирования или текущих загрузок и заг рузок, так как это может привести к ошибкам приложений.
• Утилизируйте использованное оборудование и аксессуары в соответствии с мест ными экологическими нормами.
• Если у вас возникнут какие-либо вопросы во время использования оборудования, обратитесь к местному дистрибьютору или напрямую в наш центр обслуживания к лиентов.

G105U

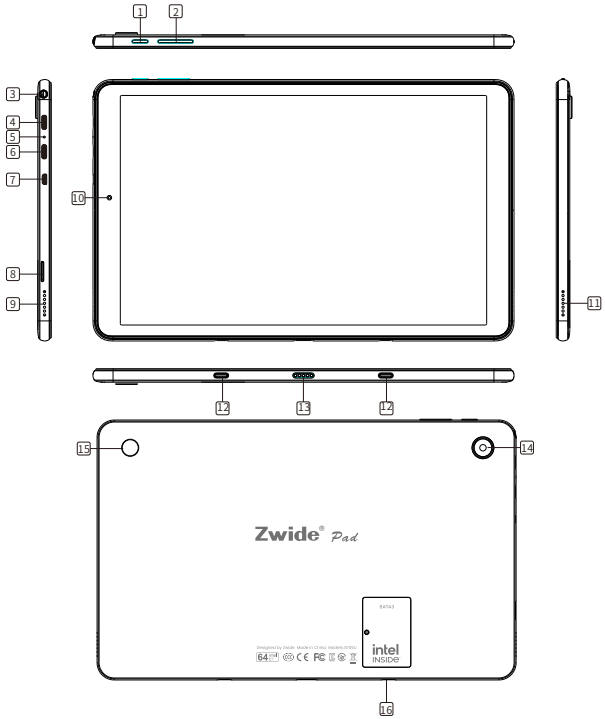

(1). Кнопка Питания
(2). Громкость +/- Клавиша
(3). 3.5мм Порт Для Наушников TRRS
(4). Полная Функция USB-C (Данные USB 3.2 Gen 1 + быстрая Зарядка PD + Дисплей DP)
(5). Микрофон
(6). USB-C (Питание 12В, 2А + Данные USB 3.2 Gen 1)
(7). Порт Дисплея Micro HD
(8). Слот Для Карты Micro SD/TF (Макс. до 256 ГБ)
(9). Динамик (Левый Канал)
(10). Передняя Камера (2.0 MP)
(11). Динамик (Правый Канал)
(12). Отверстие Для Поддержки Клавиатуры
(13). Соединительная Площадка Для Клавиатуры
(14). Задняя Камера (5.0 MP)
(15). Датчик Отпечатков Пальцев (Поддержка биометрических Данных Windows Hello)
(16). SATA3 M.2 2242 SSD (Макс. до 1ТБ)

(1). Включение/Выключение Питания

Включение: Удерживайте “Кнопка Питания” 2 секунды;

Выключение Питания: Нажмите "Завершение работы" в ОС.

Удерживайте “Кнопка Питания” в течение нескольких секунд, пока устройство не вы ключится принудительно, чтобы Выключение Питания, планшет можно использоват ь в особых случаях;

На что клиентам следует обратить внимание, так это на то, что частое принудительно е отключение питания может привести к отсутствию системных файлов или сбою пла ншета.

(2). Решение Часто Задаваемых Вопросов

1. Планшет не загружается?

а. Проверьте, полностью ли заряжен аккумулятор;

б. Перед повторным запуском машины проверьте адаптер питания;

в. Если он по-прежнему не может загрузиться после зарядки, обратитесь к местному дистрибьютору или напрямую в наш центр обслуживания клиентов.

2. Wi-Fi не работает?

а. Пожалуйста, подтвердите, есть ли точка доступа Wi-Fi;

б. Убедитесь, что планшет подключен к сети Wi-Fi (для проверки войдите в настройки);

в. Подтвердите уровень сигнала Wi-Fi и разрешение на соединение.

(3). Техническая Спецификация

Бренд	Zwide
Модель	G105U
Система	Windows 11, Профессиональная, Несколько Языков
Процессор	Intel Celeron Gemini Lake Refresh 8th N4120, Четырехъядерный
Дисплей	10.5" Incell, 87% NTSC
Разрешение	1920x1200 Пикселей, IPS
Масштаб Экрана	16:10
Оперативная Память	8ГБ
Стилус	Поддерживает Протокол Microsoft Pen, 4096 Уровней Нажатия
Сетевой Стиль	Wi-Fi

Частота Wi-Fi	2.4ГГц & 5ГГц
Протокол Wi-Fi	IEEE 802.11 a/ac/b/g/n
Горячая функция	Bluetooth v4.2
Датчик	Датчик Гравитации
	Датчик Холла
Батарея	7.6В, 3500мАч
Адаптер	Ввод: CA 100-240В~50/60Гц
	Выход: CC 12В ⎓ 2A, 24Вт
Измерение	260.5x161.5x9.8mm
Вес	580г
Мультимедийный формат	Аудио: AAC, AMR, APE, AWB, FLAC, M4A, MP3, OGG, WAV и т. Д;
	Видео: 3GP, AVI, M4V, MKV, MP4 (MPEG4), WEBM и т. д.

Introduction

Estimados usuarios, gracias por elegir Zwide Pad. Este es un producto elaboradamente desarrollado por Zwide Inc. Para navegar libremente en Internet y trabajar en la oficina. Para saber más sobre el producto, lea atentamente este GUÍAS DE USUARIO antes de usarlo y guárdelo para usarlo en el futuro. Tener una buena experiencia.

Descargo de responsabilidad

1. Asegúrate de utilizar el adaptador original para cargar. Por problemas o fallas causadas por cualquier adaptador de terceros, la empresa no se hace responsable.
2. Los usuarios pueden usar la música, el video, las imágenes y otro software proporcionado por terceros, pero no asumimos ninguna responsabilidad por el problema de los derechos de autor o la falla del software.
3. Si el producto falla, cumpliremos estrictamente con los términos de la garantía, pero en el proceso de uso puede causar pérdidas materiales o pérdidas económicas, no seremos responsables.
4. El dispositivo viene con un software integrado de fábrica que se puede usar después de la prueba real. Sin embargo, si elimina o no elimina usted mismo mientras busca compatibilidad u otros problemas, no habrá impacto en la máquina. Tenga en cuenta que no es un problema de calidad del producto.
5. La empresa se reserva el derecho de mejorar el producto, las especificaciones y el diseño del producto están sujetos a cambios sin previo aviso. Por favor, consulte el producto real.

Atenciones

• Las computadoras son instrumentos electrónicos de precisión, por favor no las desarme usted mismo.
• Evite la colisión de lanzamiento.
• Evite usar el dispositivo a alta temperatura, baja temperatura, humedad, polvo, fuerte campo magnético y exposición prolongada a la luz solar.
• Limpie suavemente el dispositivo con un paño de algodón húmedo y escurrido, evite el contacto con otros productos químicos.
• Este dispositivo no resiste el goteo y las salpicaduras de agua, y no puede colocarse junto a un vaso lleno de líquido, como por ejemplo.
• Utilice el volumen adecuado para evitar dañar su audición.
• Utilice la batería, el cargador y otros accesorios originales. El uso de cualquier otro tipo de accesorios violará la garantía y puede ocasionar un mal funcionamiento del equipo.
• No desconecte el dispositivo durante el formateo o las cargas y descargas en curso, ya que podría provocar errores en la aplicación.
• Deseche la maquinaria y los accesorios de desecho de acuerdo con las reglamentaciones ambientales locales.
• Si tiene alguna pregunta durante el uso del equipo, comuníquese con su distribuidor local o comuníquese directamente con nuestro centro de atención al cliente.

G105U

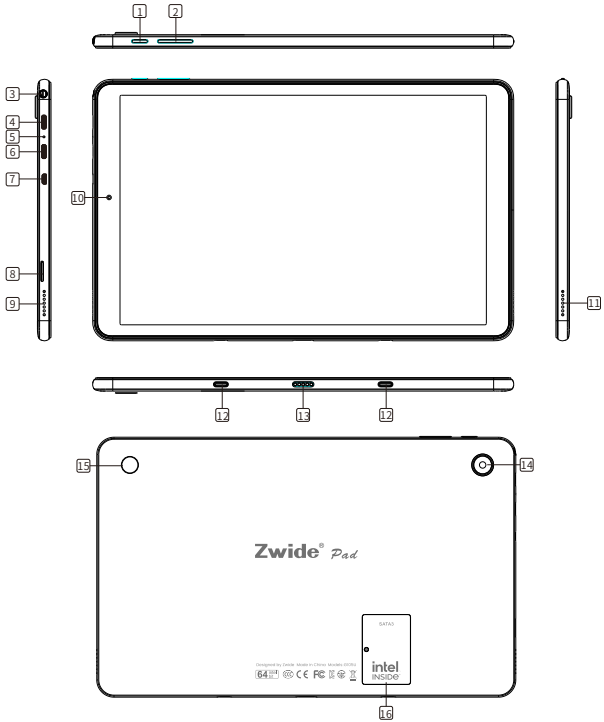

(1). Tecla De Encendido
(2). Volumen +/- Tecla
(3). Puerto De Auriculares TRRS De 3.5mm
(4). Función Completa De USB-C (Datos USB 3.2 Gen 1 + Carga Rápida PD + Pantalla DP)
(5). Micrófono
(6). USB-C (12V2AAlimentación + Datos USB 3.2 Gen 1)
(7). Micro HD Display Port
(8). Ranura Para Tarjeta Micro SD/TF (Máx. a 256GB)
(9). Altavoz (Canal Izquierdo)
(10). Cámara Frontal (2.0 MP)
(11). Altavoz (Canal Derecho)
(12). Orificio De Soporte Del Teclado
(13). Almohadilla De Conexión Del Teclado
(14). Cámara Trasera (5.0 MP)
(15). Sensor De Huellas Dactilares (Compatible Con Windows Hello Biométrico)
(16). SSD SATA3 M.2 2242 (Máx. a 1TB)

(1). Encendido / Apagado

Encendido: Mantenga presionada la "Tecla De Encendido" 2s;
Apagado: Toque "Apagar" en el sistema operativo;
Mantenga presionada la “Tecla De Encendido” durante varios segundos hasta que el dispositivo se apague por la fuerza para Apagar la tableta se puede usar en circunstancias especiales;
A lo que los clientes deben prestar atención es que el Apagado frecuente a la fuerza puede causar la pérdida de archivos del sistema o el bloqueo de la tableta.

(2). La solución De Las Preguntas Más Frecuentes.

1. ¿La tableta no puede arrancar?
a. Compruebe si la batería está completamente cargada;
b. Verifique el adaptador de corriente antes de volver a encender la máquina;
c. Si aún no puede arrancar después de la carga, comuníquese con su distribuidor local o comuníquese directamente con nuestro centro de atención al cliente.
2. ¿El Wi-Fi no funciona?
a. Confirme si hay un punto de acceso Wi-Fi;
b. Asegúrese de que la tableta esté conectada al Wi-Fi (ingrese la configuración para verificar);
c. Confirme la intensidad de la señal Wi-Fi y el permiso de enlace.

(3). Especificación técnica

Marca	Zwide
Modelo	G105U
Sistema	Windows 11, Profesional, Múltiples Idiomas
CPU	Intel Celeron Gemini Lake Refresh 8th N4120, Cuatro Núcleos
Pantalla	10.5" Incell, 87% NTSC
Resolución	1920x1200 Píxeles, IPS
Escala De Pantalla	16:10
RAM	8GB
Stylus	Admite el Protocolo Microsoft Pen, 4096 Niveles de Presión
Estilo De Red	Wi-Fi
Frecuencia Wi-Fi	2.4GHz&5GHz

Protocolo Wi-Fi	IEEE 802.11 a/ac/b/g/n
Función Caliente	Bluetooth v4.2
Sensor	Sensor de Gravedad
	Sensor de Pasillo
Batería	7.6V, 3500mAh
Adaptador	Aporte: CA 100-240V~50/60Hz
	Salida: CC 12V ⎓ 2A, 24W
Dimensión	260.5x161.5x9.8mm
Peso	580g
Formato De Multimedia	Audio: AAC, AMR, APE, AWB, FLAC, M4A, MP3, OGG, WAV, etc;
	Vídeo: 3GP, AVI, M4V, MKV, MP4 (MPEG4), WEBM, etc.

Introduzione

Gentili utenti, grazie per aver scelto Zwide Pad. Questo è un prodotto sviluppato in modo elaborato da Zwide Inc. Per navigare liberamente su Internet e lavorare d'ufficio. Per saperne di più sul prodotto, leggere attentamente questo GUIDE DELL' UTENTE prima dell'uso e conservarlo per un utilizzo futuro. Avere una buona esperienza.

Disclaimer

1. Assicurarsi di utilizzare l'adattatore originale per la ricarica. Per problemi o guasti causati da qualsiasi adattatore di terze parti, l'azienda non si assume alcuna responsabilità.
2. Gli utenti possono utilizzare musica, video, immagini e altri software forniti da terze parti, ma non ci assumiamo alcuna responsabilità per problemi di copyright o guasti del software.
3. Se il prodotto non funziona, rispetteremo rigorosamente i termini di garanzia, ma durante il processo di utilizzo potrebbero verificarsi perdite di proprietà o perdite economiche, non saremo responsabili.
4. Il dispositivo viene fornito con un software costruito in fabbrica che può essere utilizzato dopo il test effettivo. Tuttavia, se elimini o non elimini te stesso mentre cerchi compatibilità o altri problemi, non ci sarà alcun impatto sulla macchina. Si prega di notare che non si tratta di un problema di qualità del prodotto.
5. L'azienda si riserva il diritto di migliorare il prodotto, le specifiche del prodotto e il design sono soggetti a modifiche senza preavviso! Si prega di fare riferimento al prodotto reale.

Attenzioni

•I computer sono strumenti elettronici di precisione, si prega di non smontarli da soli.
• Evitare di lanciare la collisione.
• Evitare di utilizzare il dispositivo ad alta temperatura, bassa temperatura, umidità, polvere, forte campo magnetico ed esposizione prolungata alla luce solare.
• Pulire delicatamente il dispositivo con un panno di cotone bagnato strizzato, evitare il contatto con altri prodotti chimici.
• Questo dispositivo non può resistere a gocciolamenti e spruzzi d'acqua e non può essere posizionato accanto, ad esempio, a un bicchiere pieno di liquido.
• Utilizzare un volume appropriato per evitare danni all'udito.
• Utilizzare batterie, caricabatterie e altri accessori originali. L'uso di qualsiasi altro tipo di accessorio violerà la garanzia e potrebbe causare il malfunzionamento dell'apparecchiatura.
• Non scollegare il dispositivo durante la formattazione oi caricamenti e i download in corso, altrimenti si potrebbero causare errori dell'applicazione.
• Smaltire i macchinari e gli accessori di scarto in conformità con le normative ambientali locali.
• In caso di domande durante l'utilizzo dell'apparecchiatura, contattare il distributore locale o contattare direttamente il nostro centro di assistenza clienti.

G105U

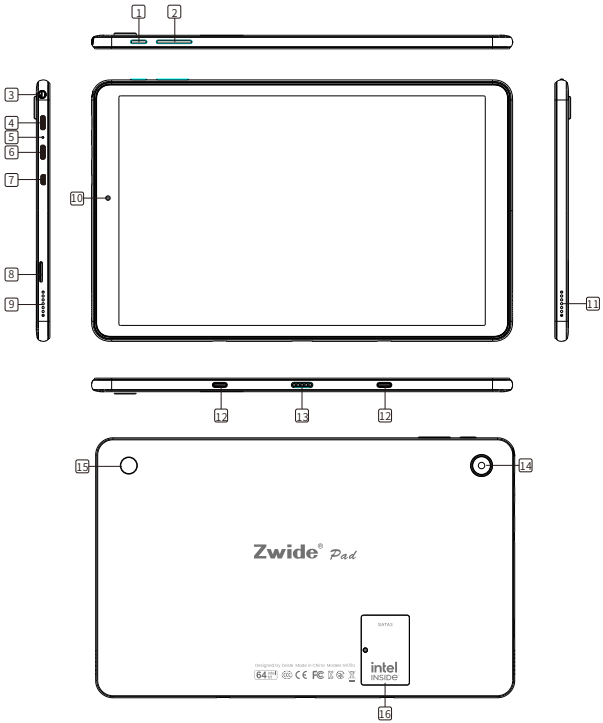

(1). Tasto D'accensione
(2). Tasto Volume +/-
(3). Porta Per Auricolari TRRS Da 3.5mm
(4). Funzione Completa USB-C (Dati USB 3.2 Gen 1+ Ricarica Rapida PD + Display DP)
(5). Microfono
(6). USB-C (Alimentazione 12V2A + Dati USB 3.2 Gen 1)
(7). Porta Display Micro HD
(8). Slot Per Schede Micro SD/TF (Massimo 256GB SSD)
(9). Altoparlante (Canale Sinistro)
(10). Fotocamera Frontale (2.0 MP)
(11). Altoparlante (Canale Destro)
(12). Foro Per il Supporto Della Tastiera
(13). Tappetino di Connessione Per Tastiera
(14). Fotocamera Posteriore (5.0 MP)
(15). Sensore di Impronte Digitali (Supporta Windows Hello Biometrico)
(16). SATA3 M.2 2242 SSD (Massimo 1TB)

(1). Accensione/Spegnimento

Accensione: Tieni premuto il "Tasto D'accensione" per 2 secondi;
Spegnimento: Tocca "Spegni" nel sistema operative;
Tenere premuto il “Tasto D'accensione” per alcuni secondi fino allo spegnimento forzato del dispositivo per Spegnimento il tablet può essere utilizzato in circostanze speciali;
Ciò a cui i clienti devono prestare attenzione è che il frequente Spegnimento forzato può causare la mancanza di file di sistema o l'arresto anomalo del tablet.

(2). La Soluzione Delle Domande Più Frequenti

1. Il tablet non si avvia?
a. Controllare se la batteria è completamente carica;
b. Controllare l'alimentatore prima di riavviare la macchina;
c. Se non è ancora possibile avviarsi dopo la ricarica, contattare il distributore locale o contattare direttamente il nostro centro di assistenza clienti.
2. Il Wi-Fi non funziona?
a. Conferma se è presente un hotspot Wi-Fi;
b. Assicurati che il tablet sia connesso al Wi-Fi (accedi alle impostazioni per verificare);
c. Confermare la potenza del segnale Wi-Fi e l'autorizzazione al collegamento.

(3). Specifica Tecnica

Marca	Zwide
Modello	G105U
Sistema	Windows 11, Professional, Multilingue
CPU	Intel Celeron Gemini Lake Refresh 8th N4120, Quad Core
Schermo	Incell da 10.5", 87% NTSC
Risoluzione	1920x1200 Pixel, IPS
Scala Dello Schermo	16:10
RAM	8GB
Stilo	Supporta Microsoft Pen Protocol, 4096 Livelli di Pressione
Stile Di Rete	Wi-Fi
Frequenza Wi-Fi	2.4GHz&5GHz

Protocollo Wi-Fi	IEEE 802.11 a/ac/b/g/n
Funzione Calda	Bluetooth v4.2
Sensore	Sensore di Gravità
	Sensore Hall
Batteria	7.6V, 3500mAh
Adattatore	Ingresso: CA 100-240V~50/60Hz
	Uscita: CC 12V ⎓ 2A, 24W
Dimensione	260.5x161.5x9.8mm
Peso	580g
Formato Multimediale	Audio: AAC, AMR, APE, AWB, FLAC, M4A, MP3, OGG, WAV ecc;
	Video: 3GP, AVI, M4V, MKV, MP4 (MPEG4), WEBM ecc.

Compliance Information

FCC Compliance Notice

Supplier's Declaration of Conformity
Product Name: 2 in1 Computer Tablet
Model Number: G105U
FCC ID: 2A8SQ-G105U
Responsible Party: Zwide Inc.

We, Zwide Inc., being the responsible party, declares that the above mentioned model was tested to demonstrate complying with all applicable FCC rules and regulations.

FCC Statement

This equipment has been tested and found to comply with the limits for a Class B digital device, pursuant to Part 15 of the FCC Rules. These limits are designed to provide reasonable protection against harmful interference in a residential installation. This equipment generates uses and can radiate radio frequency energy and, if not installed and used in accordance with the instructions, may cause harmful interference to radio communications. However, there is no guarantee that interference will not occur in a particular installation. If this equipment does cause harmful interference to radio or television reception, which can be determined by turning the equipment off and on, the user is encouraged to try to correct the interference by one or more of the following measures:

-- Reorient or relocate the receiving antenna.
-- Increase the separation between the equipment and receiver.

-- Connect the equipment into an outlet on a circuit different from that to which the receiver is connected.
-- Consult the dealer or an experienced radio/TV technician for help.

This device complies with part 15 of the FCC Rules. Operation is subject to the following two conditions:
(1) This device may not cause harmful interference, and
(2) this device must accept any interference received, including interference that may cause undesired operation.

Changes or modifications not expressly approved by the party responsible for compliance could void the user's authority to operate the equipment.

Specific Absorption Rate (SAR) information:

This Device meets the government's requirements for exposure to radio waves. The guidelines are based on standards that were developed by independent scientific organizations through periodic and thorough evaluation of scientific studies. The standards include a substantial safety margin designed to assure the safety of all persons regardless of age or health. FCC RF Exposure Information and Statement the SAR limit of USA (FCC) is 1.6 W/kg averaged over one gram of tissue. Device types: Device has also been tested against this SAR limit. This device was tested for typical body-worn operations with the back of the device kept 0mm from the body. To maintain compliance with FCC RF exposure requirements, use accessories that maintain an 0mm separation distance between the user's body and the back of the device. The use of belt clips, holsters and similar accessories should not contain metallic components in its assembly. The use of accessories that do not satisfy these requirements may not comply with FCC RF exposure requirements, and should be avoided.

IC STATEMENT

This device complies with Industry Canada's licence-exempt RSSs. Operation is subject to the following two conditions:
(1) This device may not cause interference; and
(2) This device must accept any interference, including interference that may cause undesired operation of the device.

Le présent appareil est conforme aux CNR d'Industrie Canada applicables aux appareils radio exempts de licence. L'exploitation est autorisée aux deux conditions suivantes :
(1) l'appareil ne doit pas produire de brouillage, et
(2) l'utilisateur de l'appareil doit accepter tout brouillage radioélectrique subi, même si le brouillage est susceptible d'en compromettre le fonctionnement.

合格证 Qualified Certificate

Zwide®

深 圳 市 智 纬 科 技 有 限 公 司
SHENZHEN ZHIWEI TECHNOLOGY CO., LTD

Zwide is a trademark of SHENZHEN ZHIWEI TECHNOLOGY CO., LTD
Copyright©2023 Zwide Inc. All Rights Reserved.
Zwide 是深圳市智纬科技有限公司的注册商标
Copyright©2023智纬科技 版权所有
Made in China 中国制造

Intel and the Intel logo are trademarks of Intel Corporation in the U.S. and other countries.
Microsoft, Windows and the Windows logo are registered trademarks of Microsoft Corporation.
The Apple logo, iPhone, iPad and Lightning are trademarks of Apple Inc, registered in the U.S. and other countries.
The trademark of "iPhone" is used in Japan with a license from Aiphone K.K.
Android is a trademark of Google LLC, registered in the U.S. and other countries.
USB-C and USB Type-C are registered trademarks of USB Implementers Forum.
Bluetooth logo and bluetooth are trademarks of Bluetooth SIG, Inc., registered in the U.S. and other countries.
All other company names, product names and logos are the trademarks or registered trademarks of their respective owners.

保修卡

保修范围:如有产品故障,凭厂商授权服务中心检测证明,享受15日包换,365日免费维修服务!

Warranty Card

Warranty scope:In case of product failure, you can get a replacement within 15 days and free repair service for 365 days, with inspection report issued by authorized service center.

保証書

【1年日本国内保証付き】保証期間に正常な使用状態でご使用の場合に限り品質を保証しております。万一保証期間で故障がありました場合は、お買い上げの販売店へお問い合わせください。
保証書は再発行いたしませんので、大切に保管してください。

Zwide®

产品型号 Model No. 型　番	G105U
购买日期 Date of Purchase お買い上げ日	
订单号 Order No. ご注文番号	
经销商 Dealer 販売店名	
客户姓名 Customer Name お名前	
联系电话 Contact No. 電　話	
联系地址 Contact Address ご住所	
维修记录 Maintenance Record 修理記録	

SUBSCRIBE FOR MORE INFO

关注Zwide智纬及时获取最新资讯

http://www.zwide.com

RoHS

RECYCLABLE

地址:广东省深圳市龙华街道油松社区利金城工业园3号厂房3层东侧分隔体、6#厂房四楼、五楼

Address:4th~5th Floor,Bld 6 and East side of 3rd Floor Bld3, Lijincheng Industrial Park,Yousong Community,Longhua Street, Longhua District,Shenzhen,China 518109

FCC Caution:
This device complies with part 15 of the FCC Rules. Operation is subject to the following two conditions: (1) This device may not cause harmful interference, and (2) this device must accept any interference received, including interference that may cause undesired operation.
Any changes or modifications not expressly approved by the party responsible for compliance could void the user's authority to operate the equipment.
NOTE: This equipment has been tested and found to comply with the limits for a Class B digital device, pursuant to Part 15 of the FCC Rules. These limits are designed to provide reasonable protection against harmful interference in a residential installation. This equipment generates, uses and can radiate radio frequency energy and, if not installed and used in accordance with the instructions, may cause harmful interference to radio communications. However, there is no guarantee that interference will not occur in a particular installation.
If this equipment does cause harmful interference to radio or television reception,
which can be determined by turning the equipment off and on, the user is encouraged to try to correct the interference by one or more of the following measures:
-- Reorient or relocate the receiving antenna.
-- Increase the separation between the equipment and receiver.
-- Connect the equipment into an outlet on a circuit different
from that to which the receiver is connected.
-- Consult the dealer or an experienced radio/TV technician for help.
The device has been evaluated to meet general RF exposure requirement. The device can be used in portable exposure condition without restriction.

Specific Absorption Rate (SAR) information:
This device meets the government's requirements for exposure to radio waves. The guidelines are based on standards that were developed by independent scientific organizations through periodic and thorough evaluation of scientific studies. The standards include a substantial safety margin designed to assure the safety of all persons regardless of age or health. FCC RF Exposure Information and Statement the SAR limit of USA (FCC) is 1.6 W/kg averaged over one gram of tissue. Device types: This device has also been tested against this SAR limit.
This device was tested for typical body-worn operations with the back of the This device kept 0mm from the body. To maintain compliance with FCC RF exposure requirements, use accessories that maintain an 0mm separation distance between the user's body and the back of This device. The use of belt clips, holsters and similar accessories should not contain metallic components in its assembly. The use of accessories that do not satisfy these requirements may not comply with FCC RF exposure requirements, and should be avoided.