Mini PC

English User Manual

日本語 ユーザーマニュアル

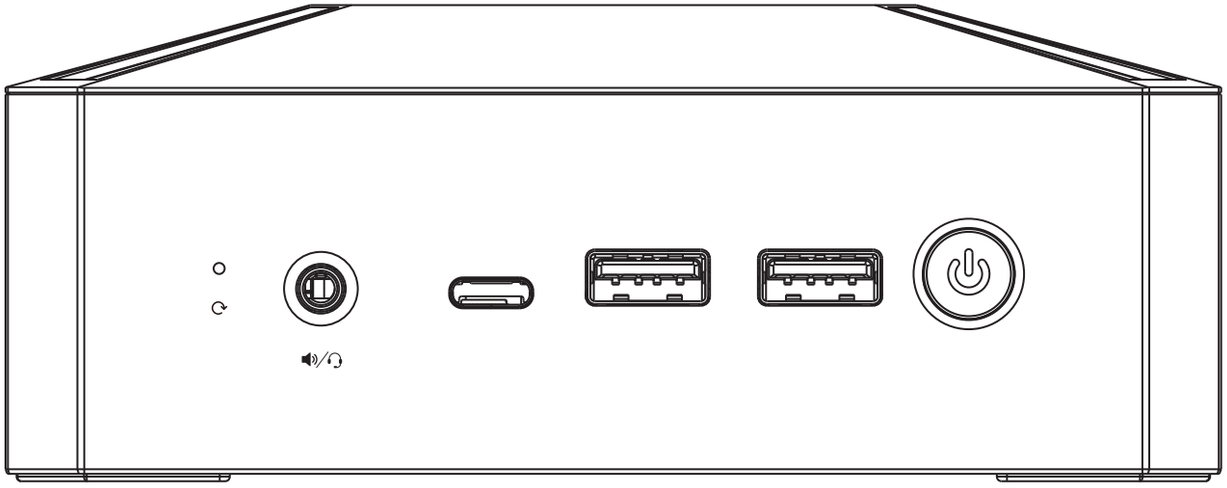

Shenzhen Anxin Taihe Technology Co.,ltd

Email:sales01@sz-botu.com

Address:5F, Building 10, Longjun Industrial Zone, Heping Road, Longhua District, Shenzhen City, Guangdong Province, China

The terms HDMI, HDMI High–Definition Multimedia Interface, and the HDMI Logo are trademarks or registered trademarks of HDMI Licensing Administrator, Inc.

Reminder / リマインダー

When you turn on the computer for the first time, please do not connect it to Ethernet or connect to Wi-Fi, this can avoid some settings to make this computer enter Windows faster.

The update of Windows will take some time, please wait patiently for the process to be completed; please do not cut off the power during the process to prevent damage to system files and your files.

If you need to use the USB Type-C port to connect a monitor, please connect the monitor to your device before powering on your device.

Manage display language settings in Windows

The display language you select changes the default language used by Windows features, such as Settings and File Explorer.

1.Select the Start button> Settings > Time & Language > Language.

2.Choose a language from the Windows display language menu, or, under Preferred languages, select Add a language to install the one you want if it isn't listed.

初めてコンピューターの電源を入れるときは、イーサネットに接続したり、Wi-Fiに接続したりしないでください。これにより、このコンピューターがWindowsにすばやく入るようにするための設定を回避できます。

Windowsの更新にはしばらく時間がかかります。プロセスが完了するまで、しばらくお待ちください。 システムファイルやファイルの損傷を防ぐため、処理中は電源を切らないでください。

USB Type-Cポートを使用してモニターを接続する必要がある場合は、デバイスの電源を入れる前に、モニターをデバイスに接続してください。

Windows で表示言語の設定を管理する

表示言語を選択すると、設定やエクスプローラーなどの Windows 機能で使用される既定の言語が変更されます。

1.[スタート]>[設定]>[時刻と言語]>[言語] の順に選択します。

2.Windows の表示言語 メニューから言語を選択するか、必要な言語が表示されない場合は、[優先する言語] の下にある [言語を追加する] を選択してインストールします。

Package contents / パッケージの内容

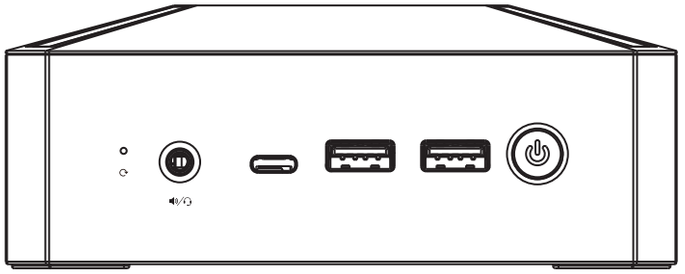

mini PC

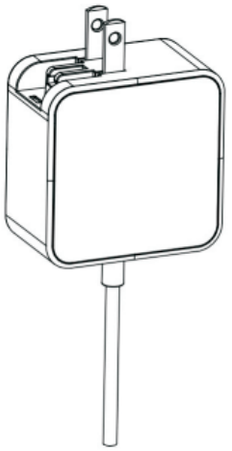

Power Adapter
電源アダプタ

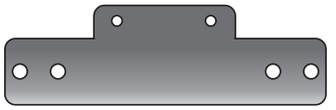

VESA Bracket
VESAブラケット

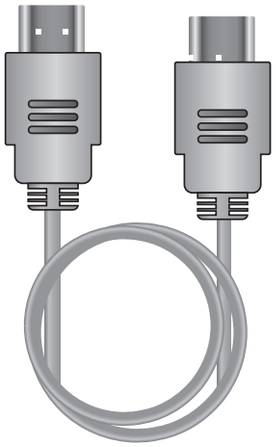

HDMI Cable
HDMIケーブル

Screws
スクリュー

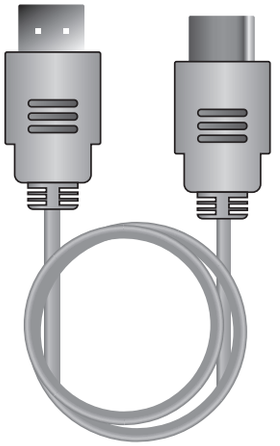

DP Cable
DPケーブル

Product display / 製品展示

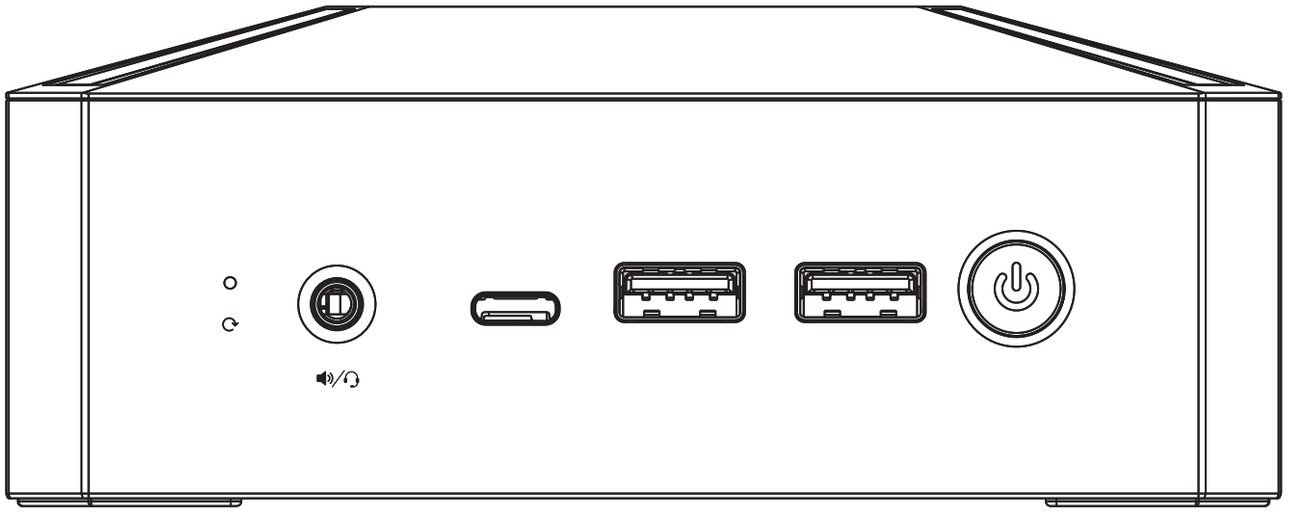

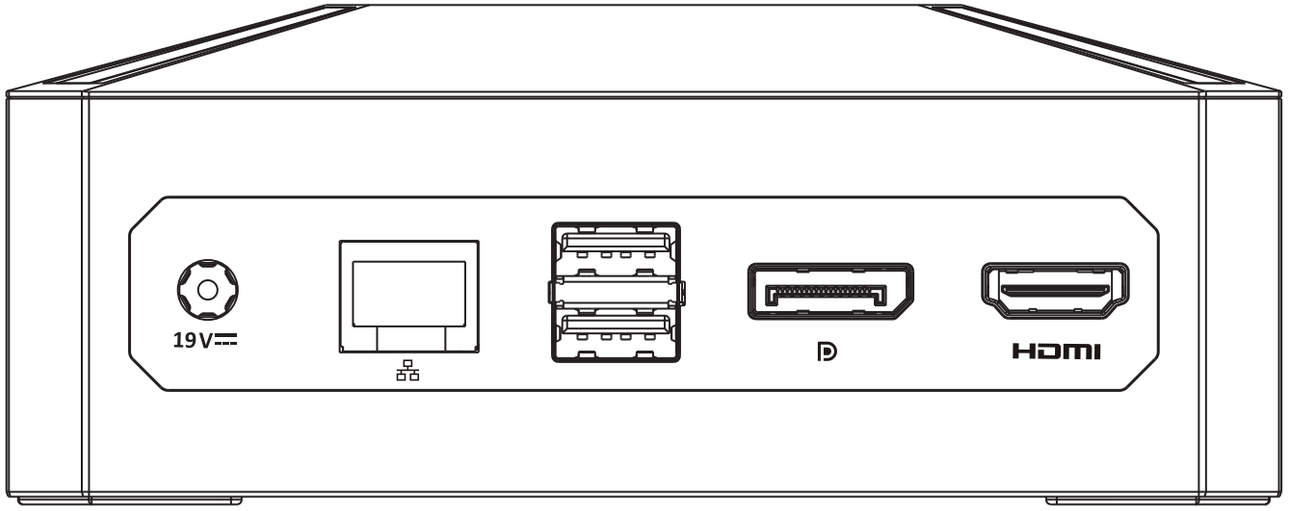

Connect your device to a power source / デバイスを電源に接続します

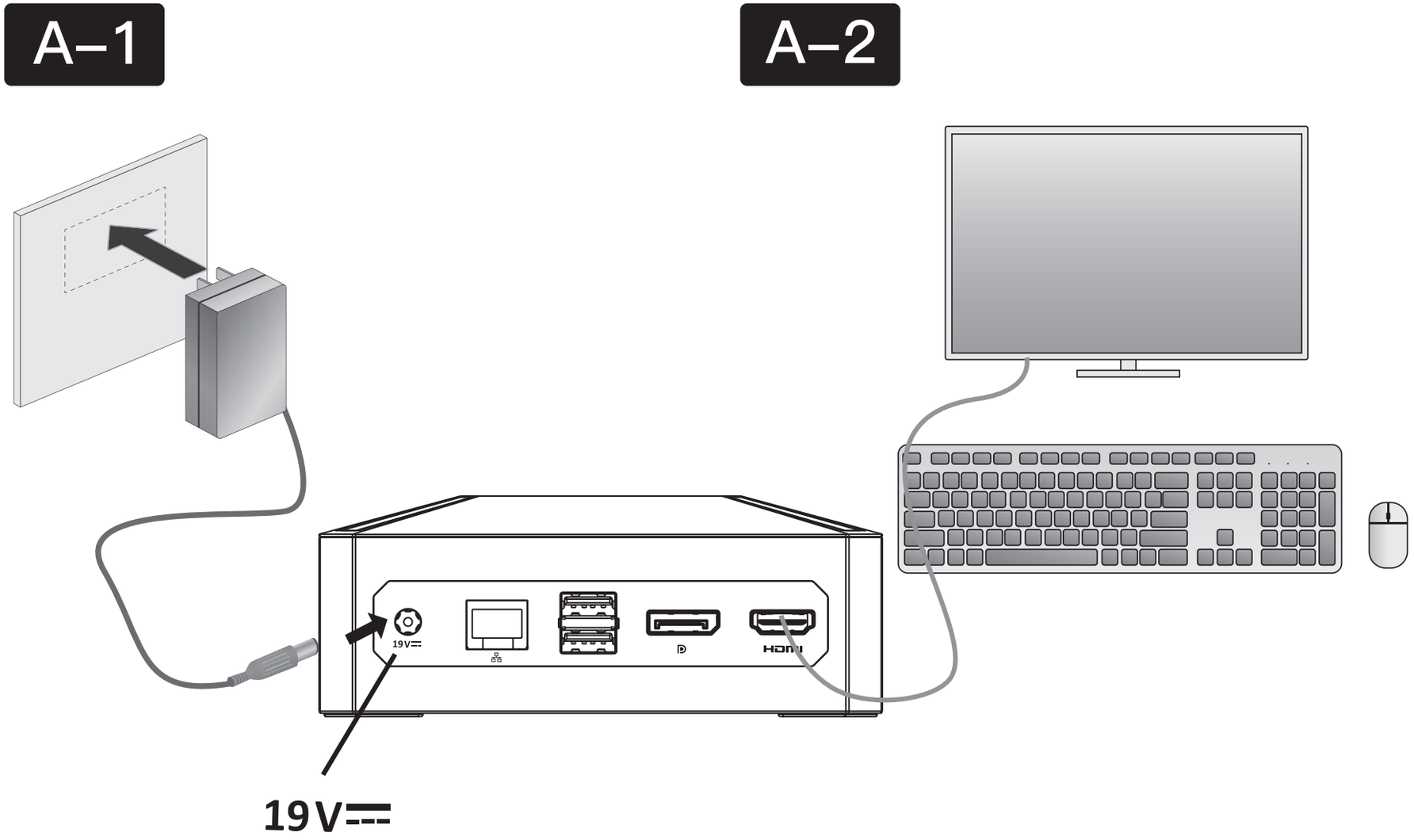

Turn on the computer / コンピューターの電源を入れます

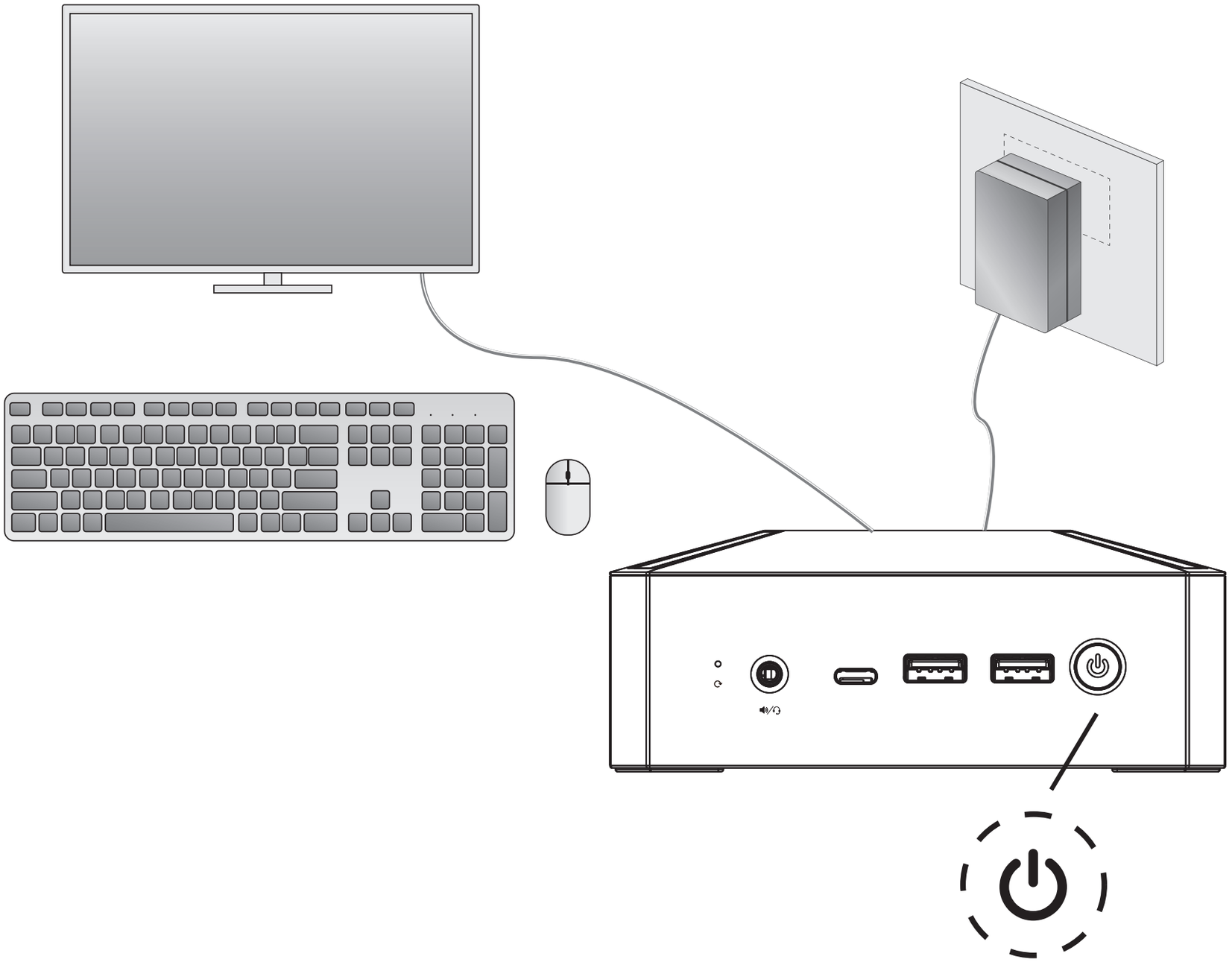

Setting Up Windows for the First Time / Windows を初めてセットアップ

Check your speaker output / スピーカーの出力を確認する

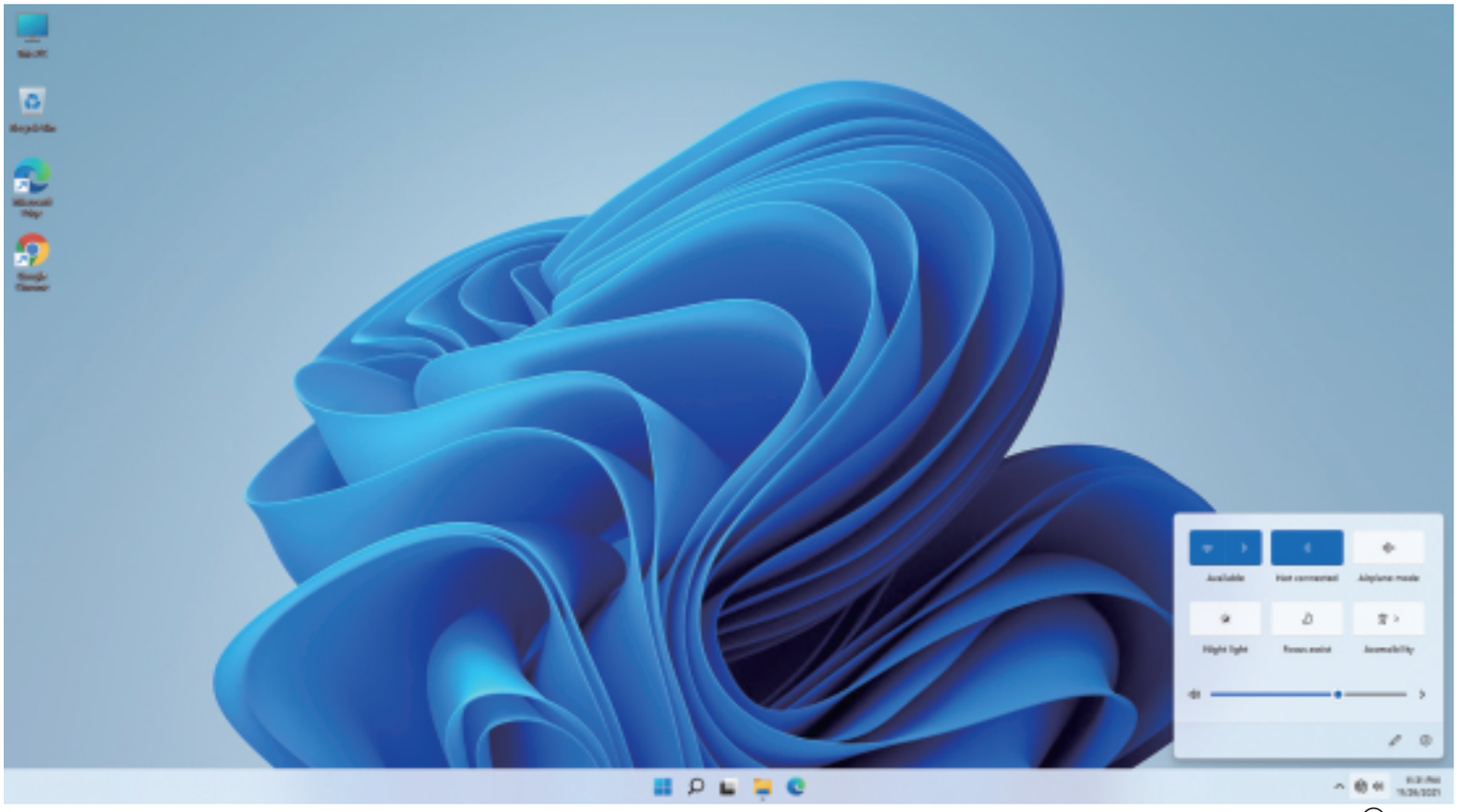

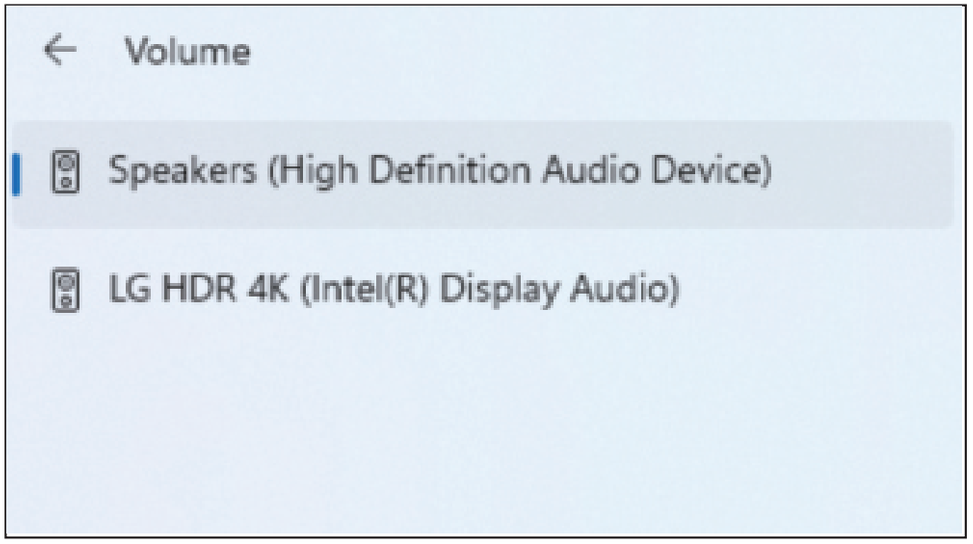

Installing the M.2 SSD / M.2 SSDを取り付ける

1.Place the mini PC on a flat stable surface, push the top cover forward, and lift the top cover from the left side.
2.The SATA cable is connected to the motherboard. Do not remove this cable.
3.Remove the round screw from the slot inside the mini PC.
4.Align and insert the M.2 SSD into its slot inside the mini PC.
5.Gently push down the M.2 SSD on top of the screw hole and fasten it using one of the bundled round screws.
6.Place the mini PC on a stable and flat surface and put the top cover back on the mini PC.

1.本機をを平らな安定した面に置き、トップカバーを前方に押し、左側からトップカバーを持ち上げます。
2.SATAケーブルがマザーボードに接続されています。このケーブルは取り外さないでください。
3.本機内部のスロットから丸ネジを外します。
4.M.2 SSDを本機内部のスロットに取り付けます。
5.M.2 SSDのネジ穴部分を指でゆっくり押し下げ、付属の丸ネジで固定します。
6.本機を安定した平らな面に置き、トップカバーを本機に戻します。

Installation instruction may vary depending on model

取り付け手順はモデルによって異なる場合があります

B - 1

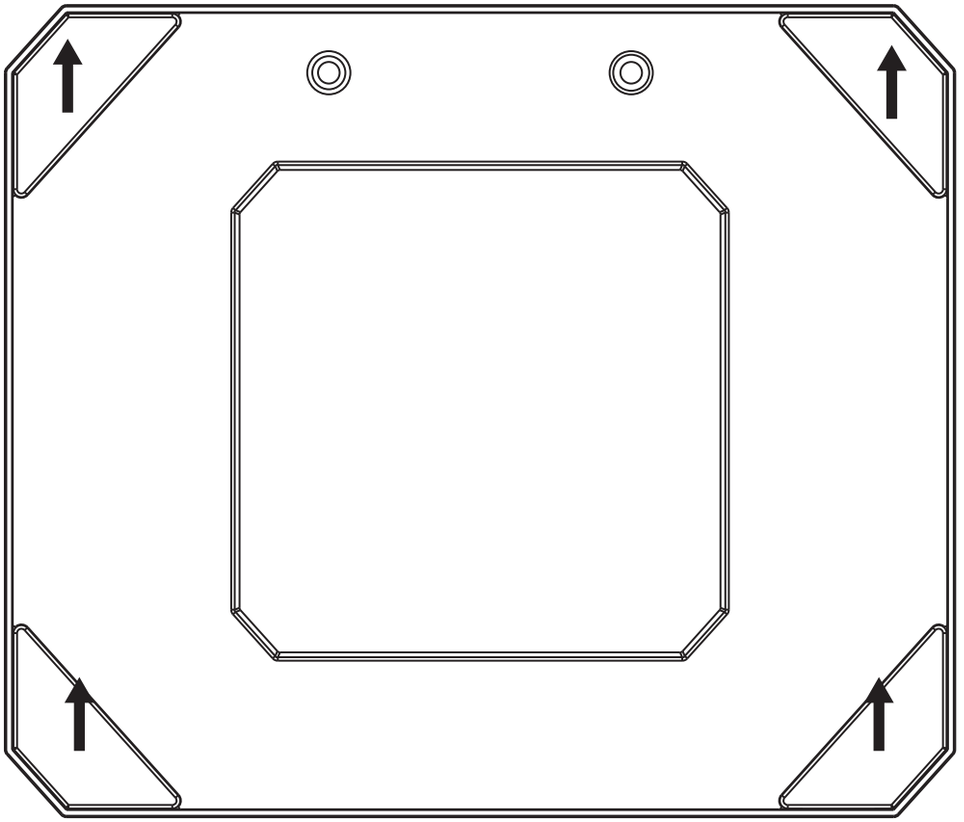

B - 2

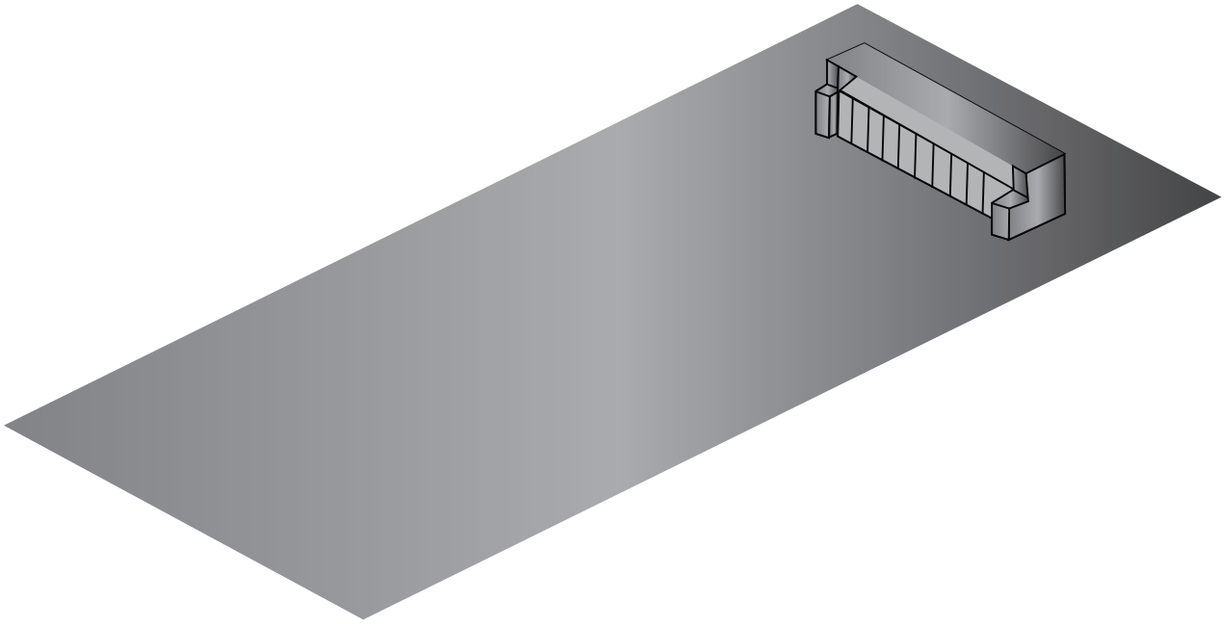

B - 3

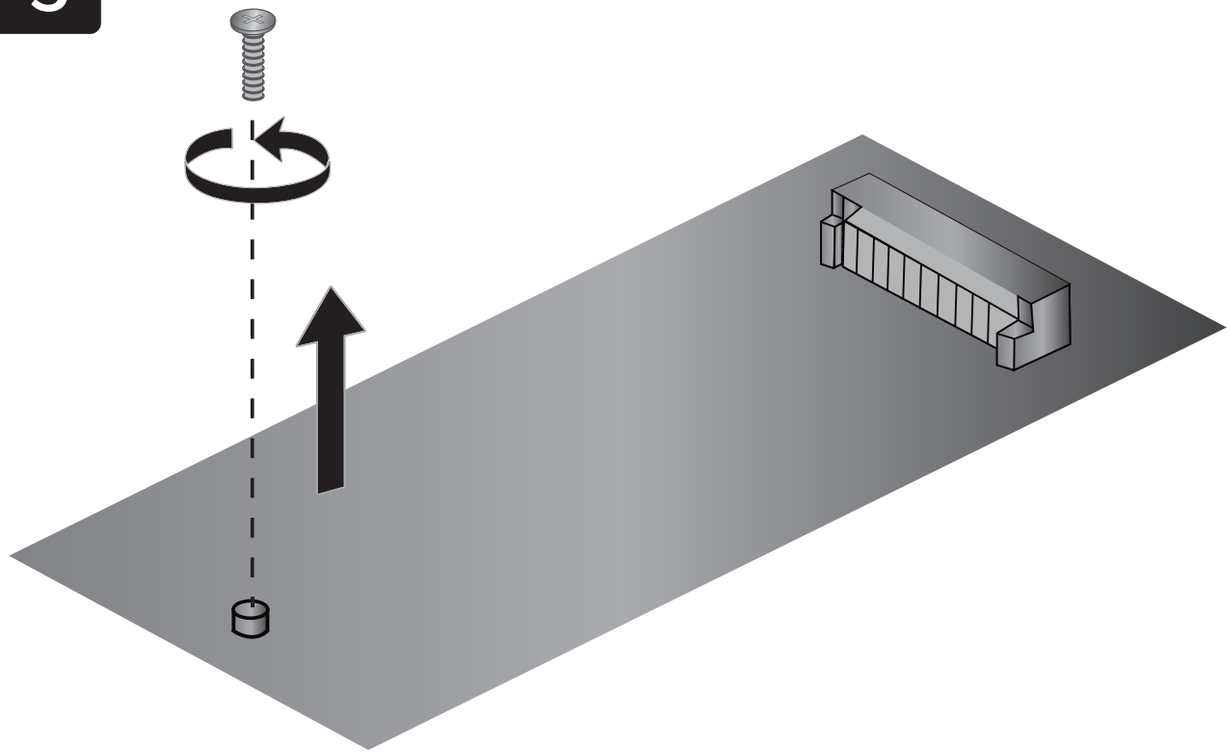

B - 4

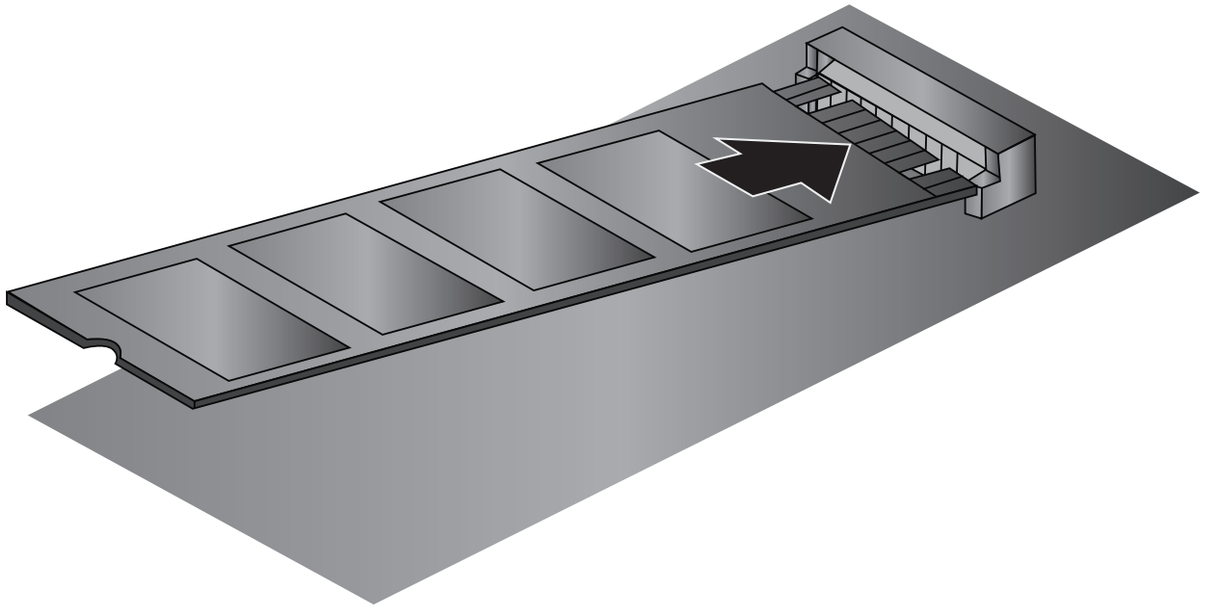

B - 5

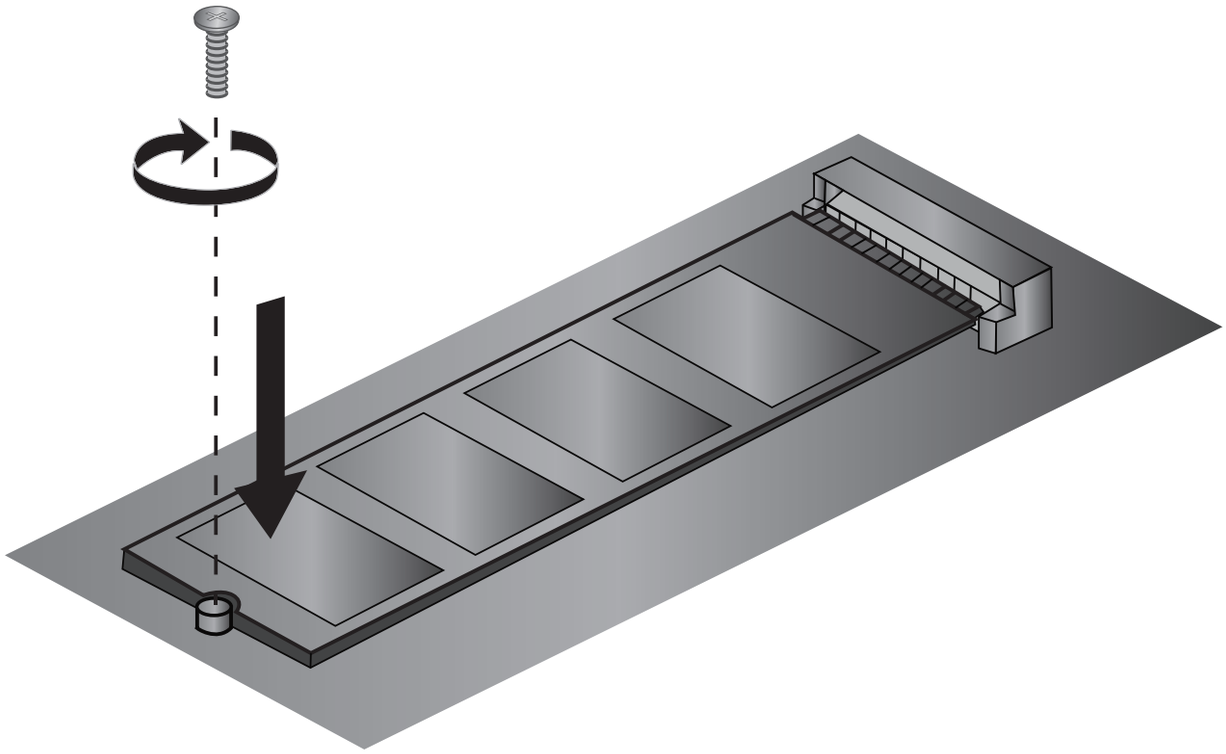

B - 6

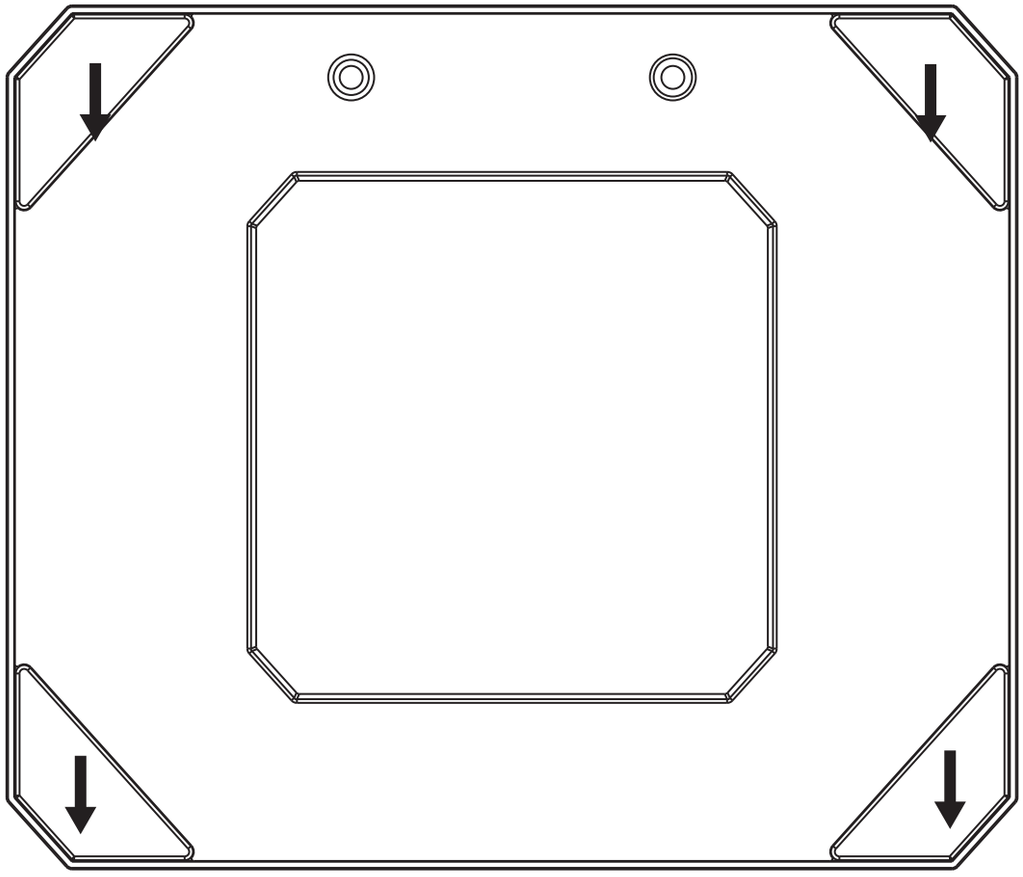

Installing memory modules/ メモリーを取り付ける

D-1

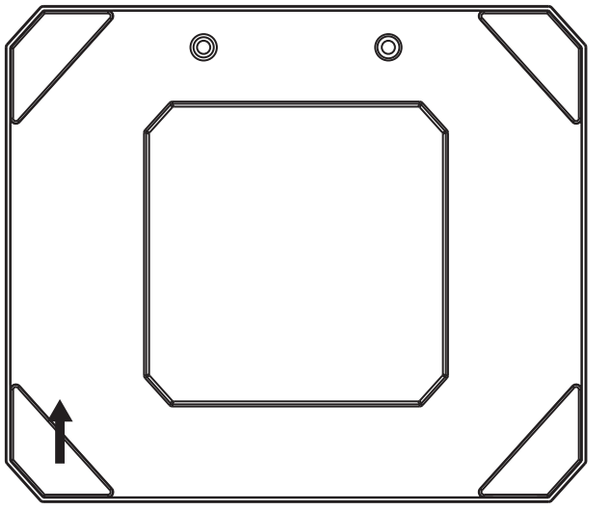

D-2

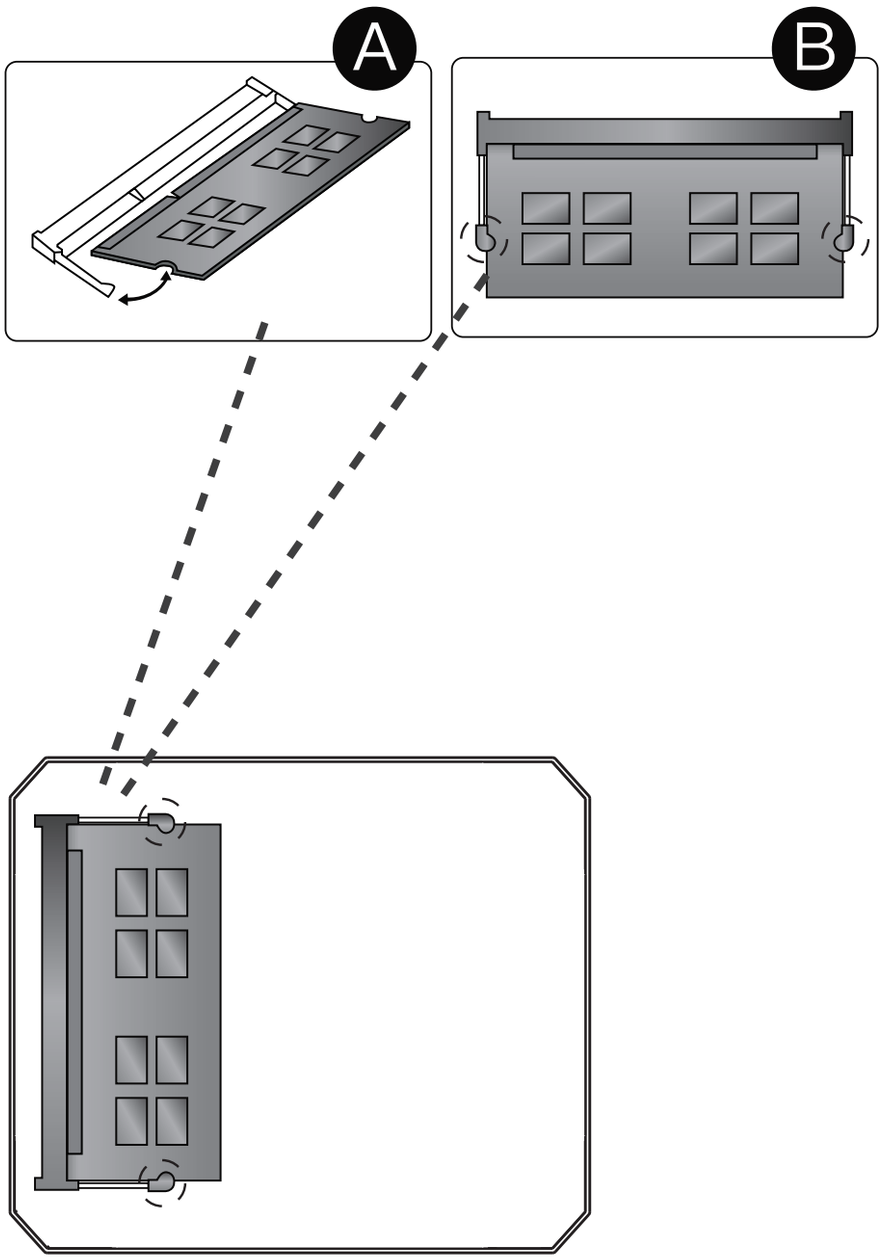

D-3

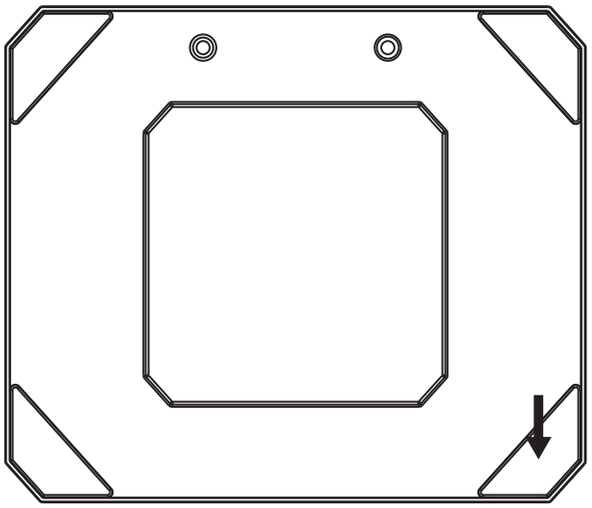

Installing memory modules

1.1.Place the mini PC on a flat stable surface, push the top cover forward, and lift the top cover from the left side.

2.Your mini PC comes with two SO–DIMM memory slots that allow you to install two DDR4 SO–DIMMs. Align and insert the memory module into the slot and press it down until it is securely seated in place. Repeat the same steps to install the other memory module.

3.Place the mini PC on a stable and flat surface and put the top cover back on the mini PC.

メモリーを取り付ける

1.本機をを平らな安定した面に置き、トップカバーを前方に押し、左側からトップカバーを持ち上げます。

2.本機には、SO–DIMMメモリースロットが2基搭載されており、DDR4　SO–DIMMメモリーを2枚取り付けることができます。向きを確認しながらメモリーをスロットに挿入し、所定の位置に収まるまで押し下げます。他のメモリーを取り付ける際も、同じ手順で行います。

3.本機を安定した平らな面に置き、トップカバーを本機に戻します。

Steps for back of display mount / 取り付け手順はモデルによって異なる場合があります

E-1

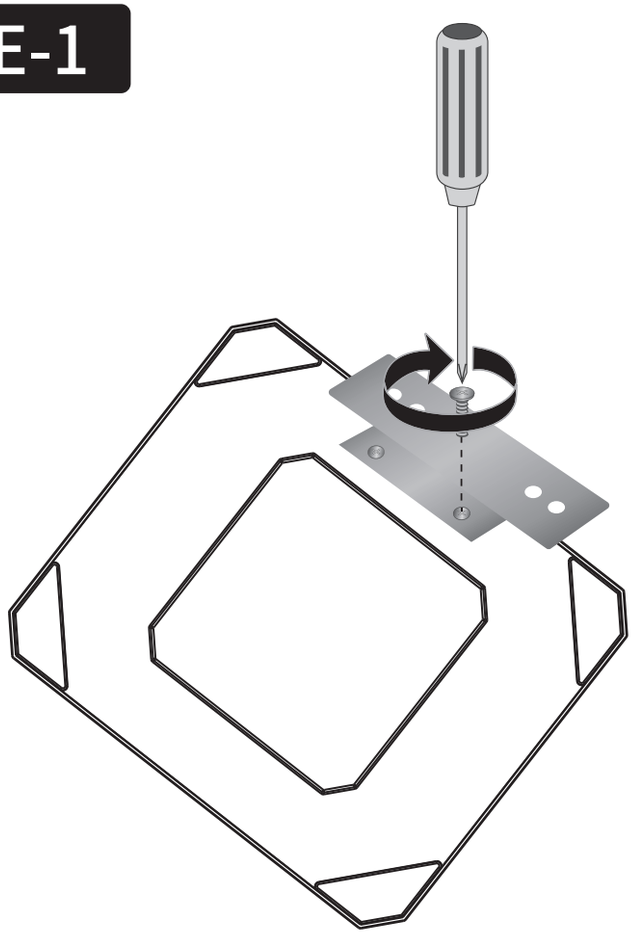

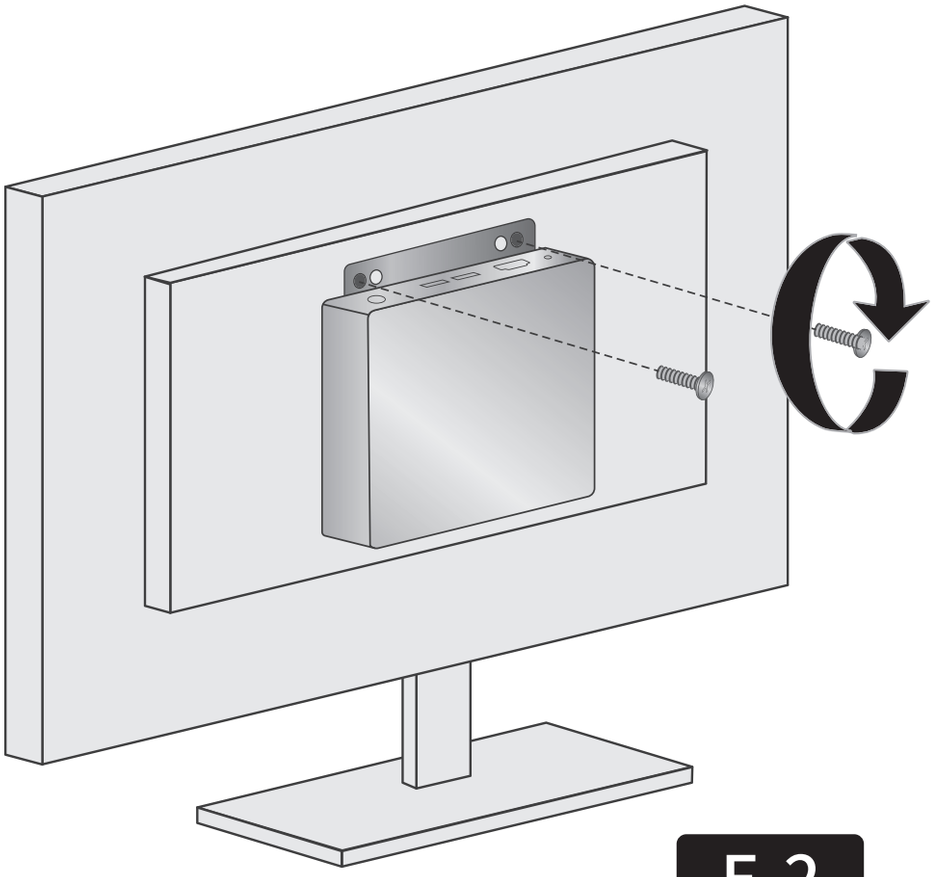

E-2

Steps for wall mount / 壁取り付けの手順

* Installation instruction may vary depending on model
取り付け手順はモデルによって異なる場合があります

F-1

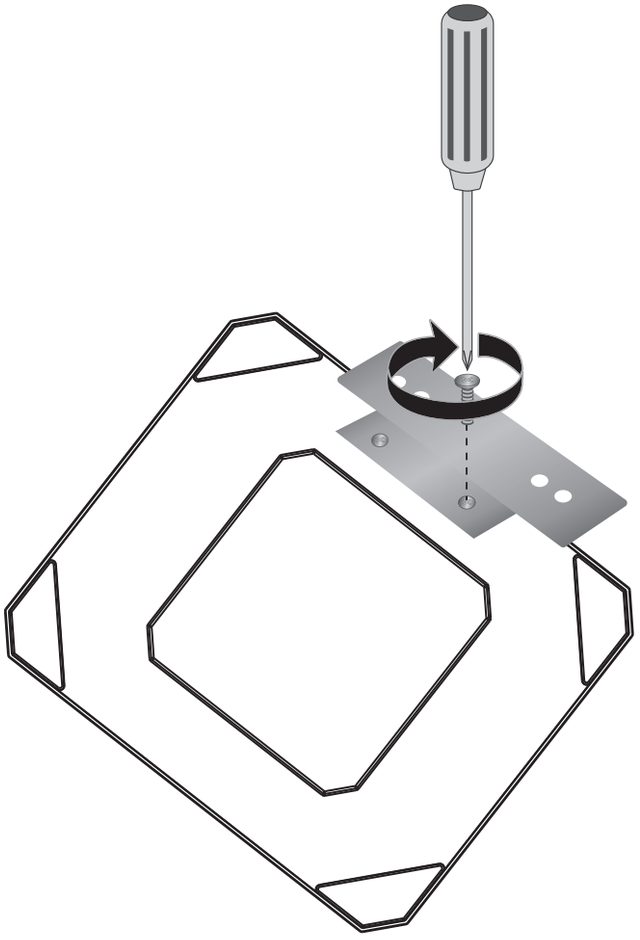

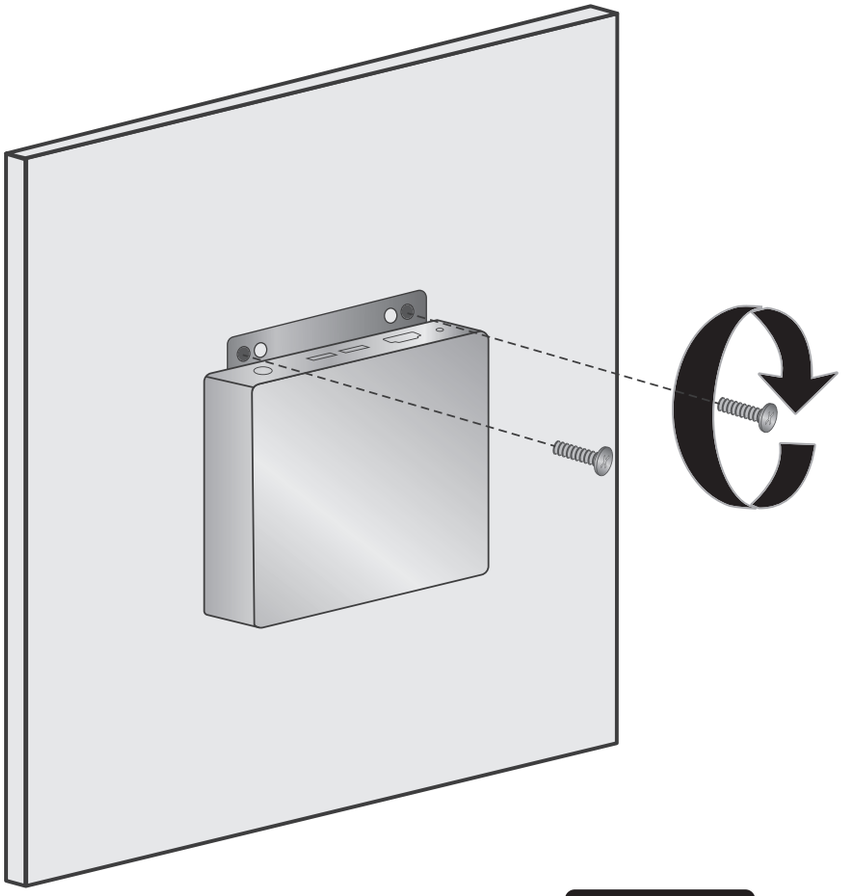

F-2

FCC Statement

Changes or modifications not expressly approved by the party responsible for compliance could void the user's authority to operate the equipment.

This equipment has been tested and found to comply with the limits for a Class B digital device, pursuant to Part 15 of the FCC Rules. These limits are designed to provide reasonable protection against harmful interference in a residential installation. This equipment generates uses and can radiate radio frequency energy and, if not installed and used in accordance with the instructions, may cause harmful interference to radio communications. However, there is no guarantee that interference will not occur in a particular installation. If this equipment does cause harmful interference to radio or television reception, which can be determined by turning the equipment off and on, the user is encouraged to try to correct the interference by one or more of the following measures:

-- Reorient or relocate the receiving antenna.

-- Increase the separation between the equipment and receiver.

-- Connect the equipment into an outlet on a circuit different from that to which the receiver is connected.

-- Consult the dealer or an experienced radio/TV technician for help

This device complies with part 15 of the FCC rules. Operation is subject to the following two conditions (1)this device may not cause harmful interference, and (2) this device must accept any interference received, including interference that may cause undesired operation.

This equipment complies with FCC radiation exposure limits set forth for an uncontrolled environment. This equipment should be installed and operated with minimum distance 20cm between the radiator & your body.