DONGGUAN HUANGJIE COMMUNICATION TECHNOLOGY CO., LTD.

东莞市皇捷通讯科技有限公司

SPECFICATION FOR APPROVAL

承 认 书

客 户 CUSTOMER	星易美
客户料号 CUS. CODE	
客户机型 CUS. MODEL	
皇捷料号 HJ-Tech CODE	RF2111001
产品名称 PRO. NAME	Internal Antenna
规格描述 SPECIFICATION DESCRIPTION	Internal antenna, 1.13 gray double tin wire, P1 end welded copper tube+copper column, P2 end stamped with a generation of terminals, 145mm long cut wire, 160mm long in total
制作日期 DATE	2021/11/1

供 应 商 / SUPPLIER		
制 作 PREPARER	审 核 CHECKER	核 准 APPROVER
S. He	何修明	

客 户 / CUSTOMER		
承 办 TRANSCTOR	审 核 CHECKER	核 准 APPROVER

东莞市皇捷通讯科技有限公司
地址:广东省东莞市寮步镇泉塘大蚬地工业区
电话:86-769-83328111 传真:86-769-83327688
网址:www.iphone-line.com

DONGGUAN HUANGJIE COMMUNICATION TECHNOLOGY CO., LTD.

东莞市皇捷通讯科技有限公司

CONTENTS

目 录

序号	内容提要	页次
1	封面	1
2	目录	2
3	工程图	3
4	天线电气特性测试报告	4-8
5	端子规格书	9
6	线材规格书	10-12

REVISION	DESCRIPTION	DATE	DRAFTER
A0	首次发行	21.11.01	S.He

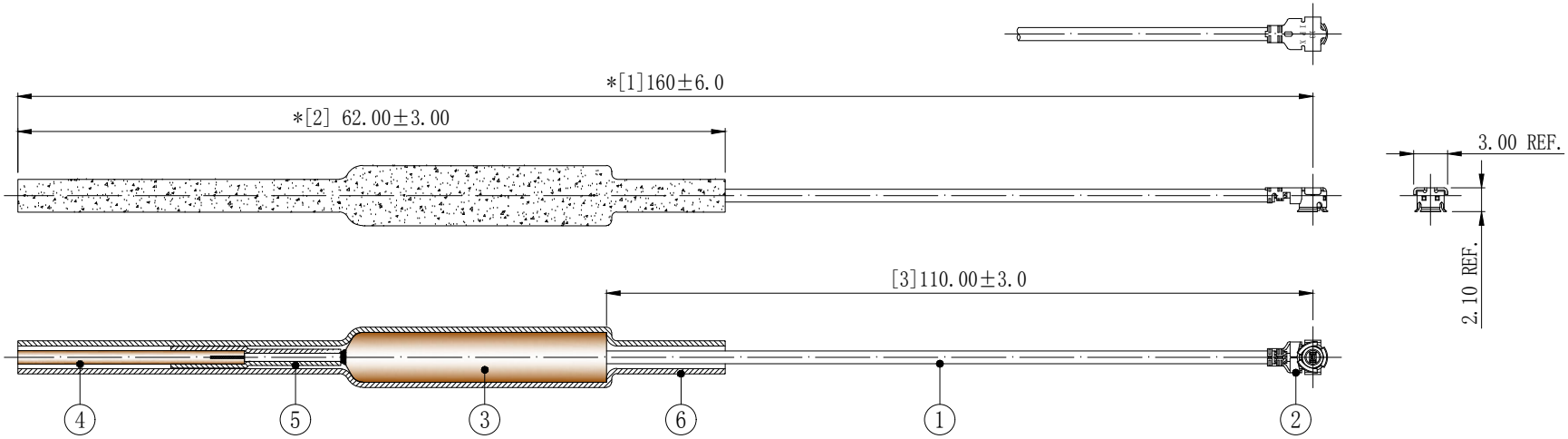

*

天线电气特性测试报告

Antenna Electrical Characteristic Test Report

文件编号:HJ-QR-Q-22 Rev:A0

产品料号 Part Number:	RF2111001	测试项目 Item	结果判定 Judge
产品名称 Part Name:	2.4G built-in copper tube antenna		
测试设备 Test Equipment	Network analyzer网络分析仪		
测试日期 Test Date	2021.11.1		

Antenna test data

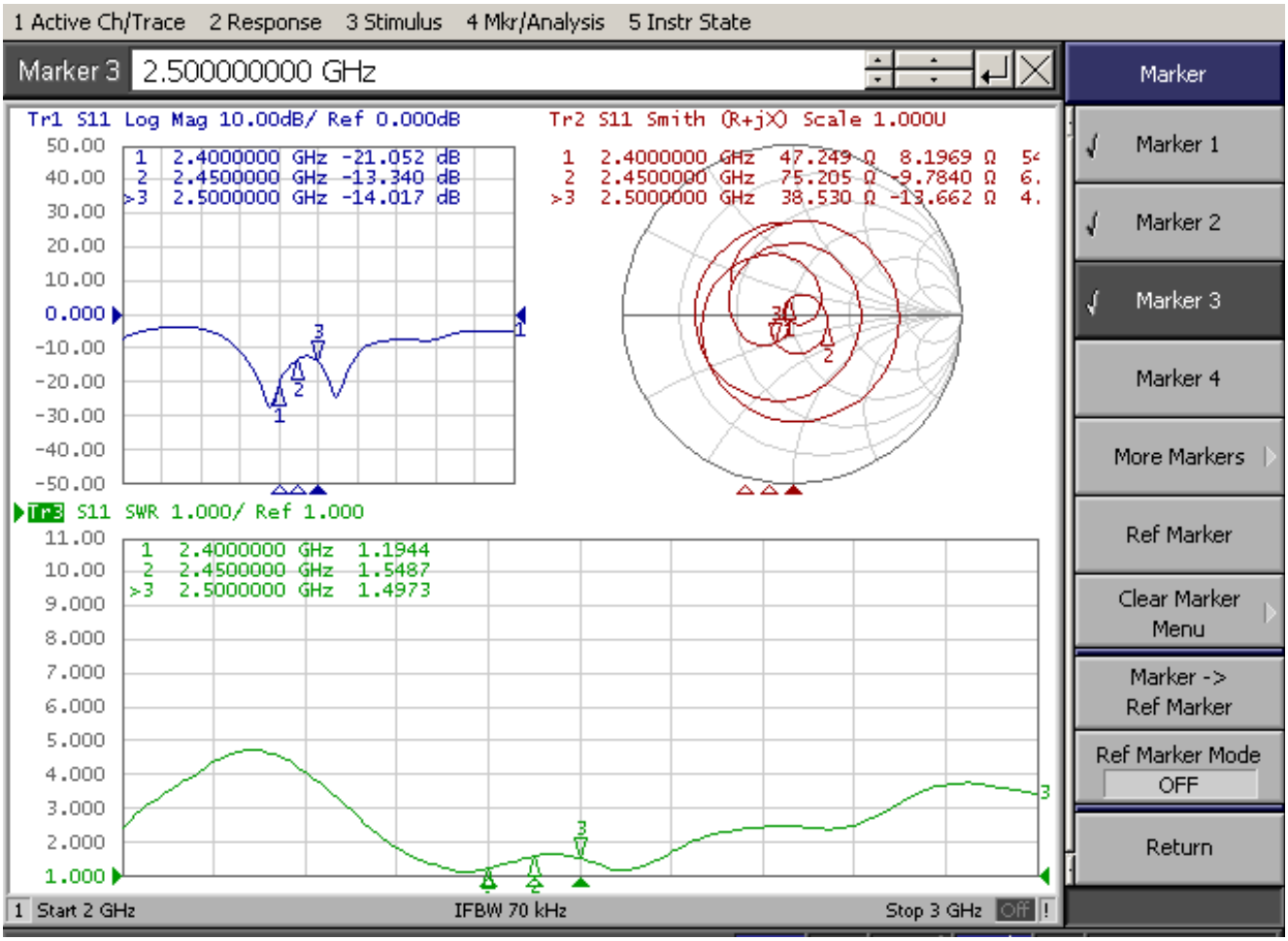

审核Checker: 王 俊　　测试者Tester: Mark

产品料号	RF2111001	产品名称	铜管天线

Radiation

2400 MHz

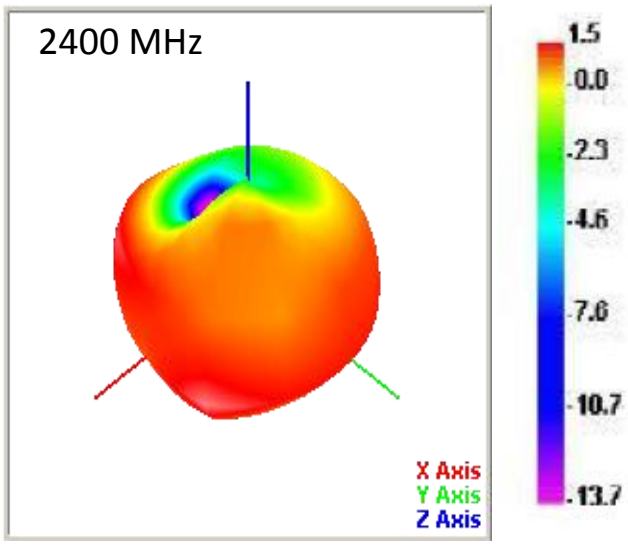

2400 MHz H

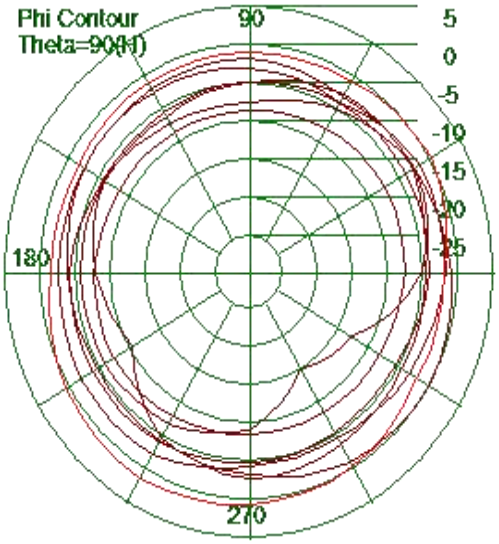

2400 MHz E1

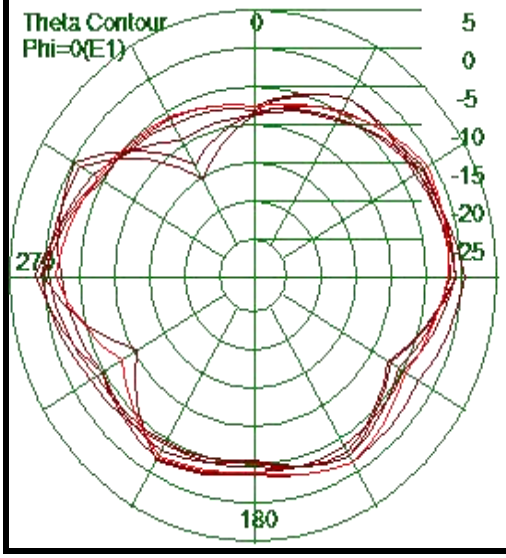

2400 MHz E2

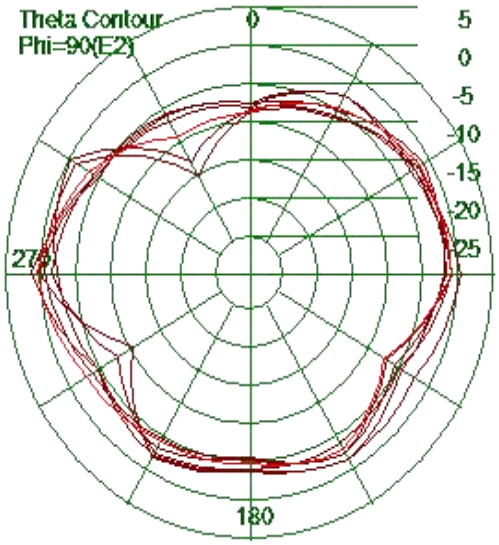

审核Checker: 王 俊　　测试者Tester: Mark

产品料号	RF2111001	产品名称	铜管天线

Radiation

2450 MHz

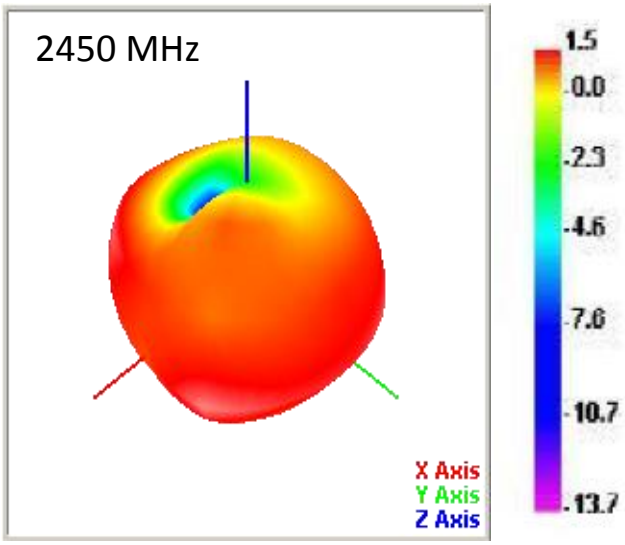

2450 MHz H

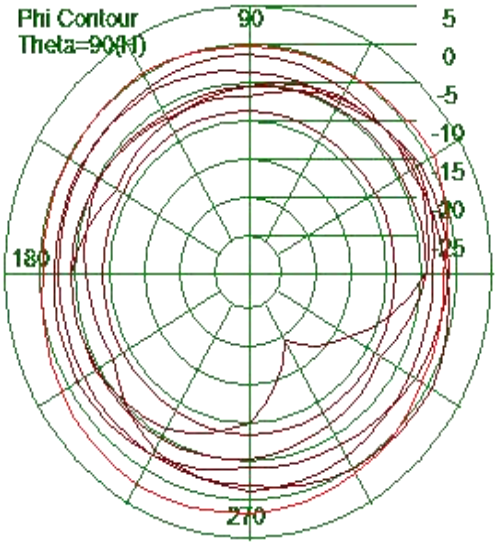

2450 MHz E1

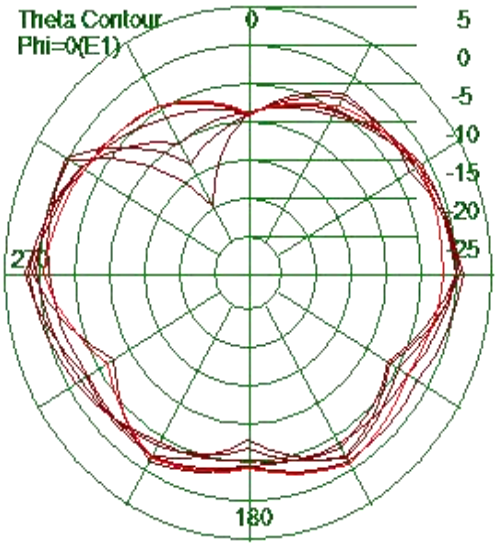

2450 MHz E2

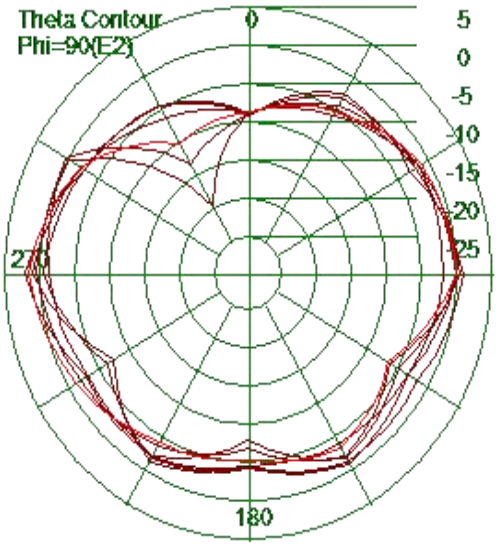

审核Checker: 王 俊　　测试者Tester: Mark

产品料号	RF2111001	产品名称	铜管天线

Radiation

2500 MHz

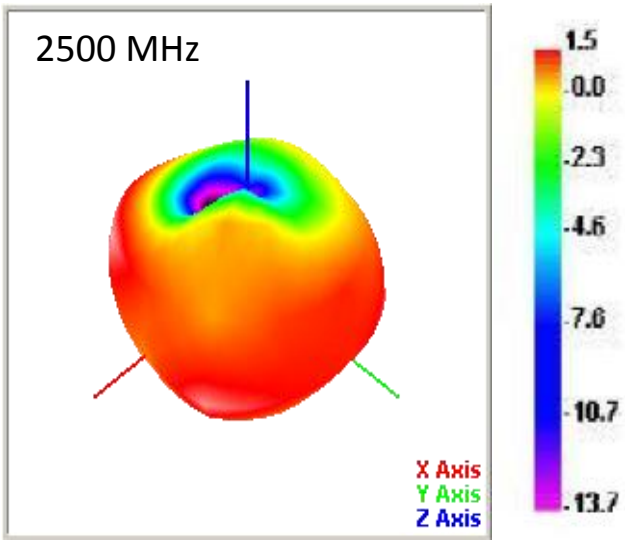

2500 MHz H

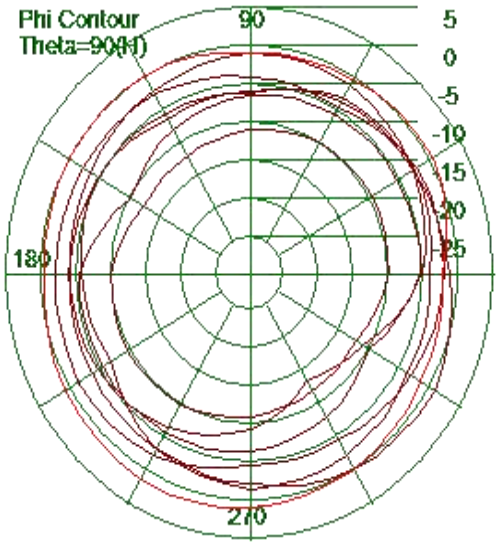

2500 MHz E1

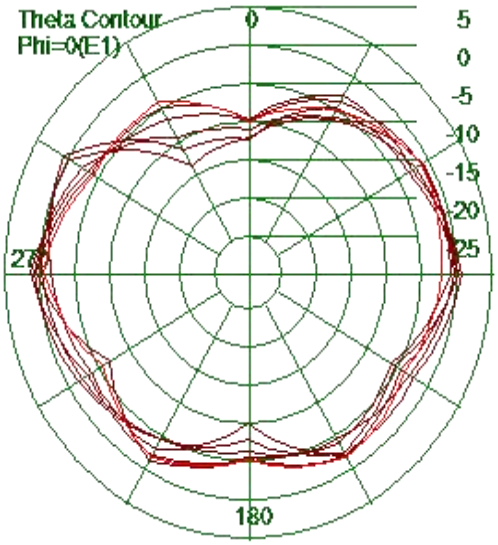

2500 MHz E2

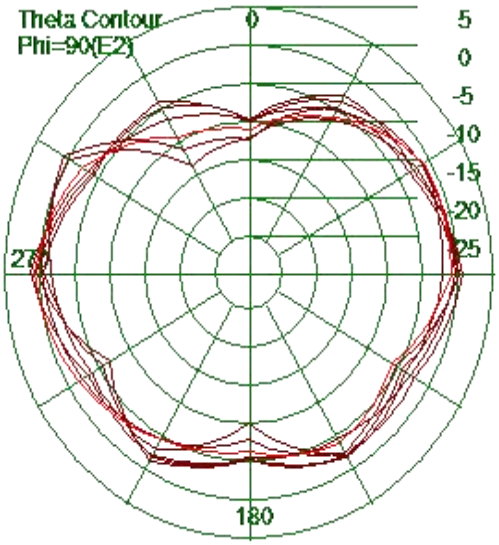

审核Checker: 王 俊　　测试者Tester: Mark

产品料号	RF2111001	产品名称	铜管天线

No-source test data

Test Point ID	Freq. (MHz)	Gain (dBi)	Efficiency (%)
1	2400.0	2.21	69.6%
2	2410.0	2.36	72.2%
3	2420.0	2.87	78.2%
4	2430.0	2.17	79.0%
5	2440.0	3.21	80.8%
6	2450.0	3.04	80.0%
7	2460.0	2.83	78.6%
8	2470.0	2.64	77.8%
9	2480.0	2.40	76.9%
10	2490.0	2.30	77.4%
11	2500.0	2.32	77.7%
12	--	--	--

审核Checker: 王 俊　　测试者Tester: Mark

REV.	ECN NO.	LOCAS.	DESCRIPTION	DATE	DESIGN
A0			The first edition released	2012.08.28	Mark

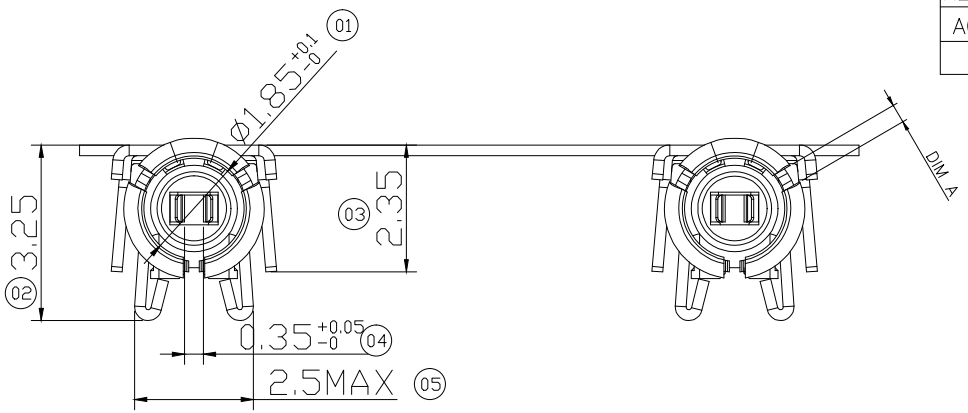

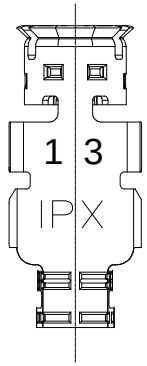

Mark Position

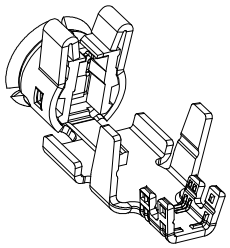

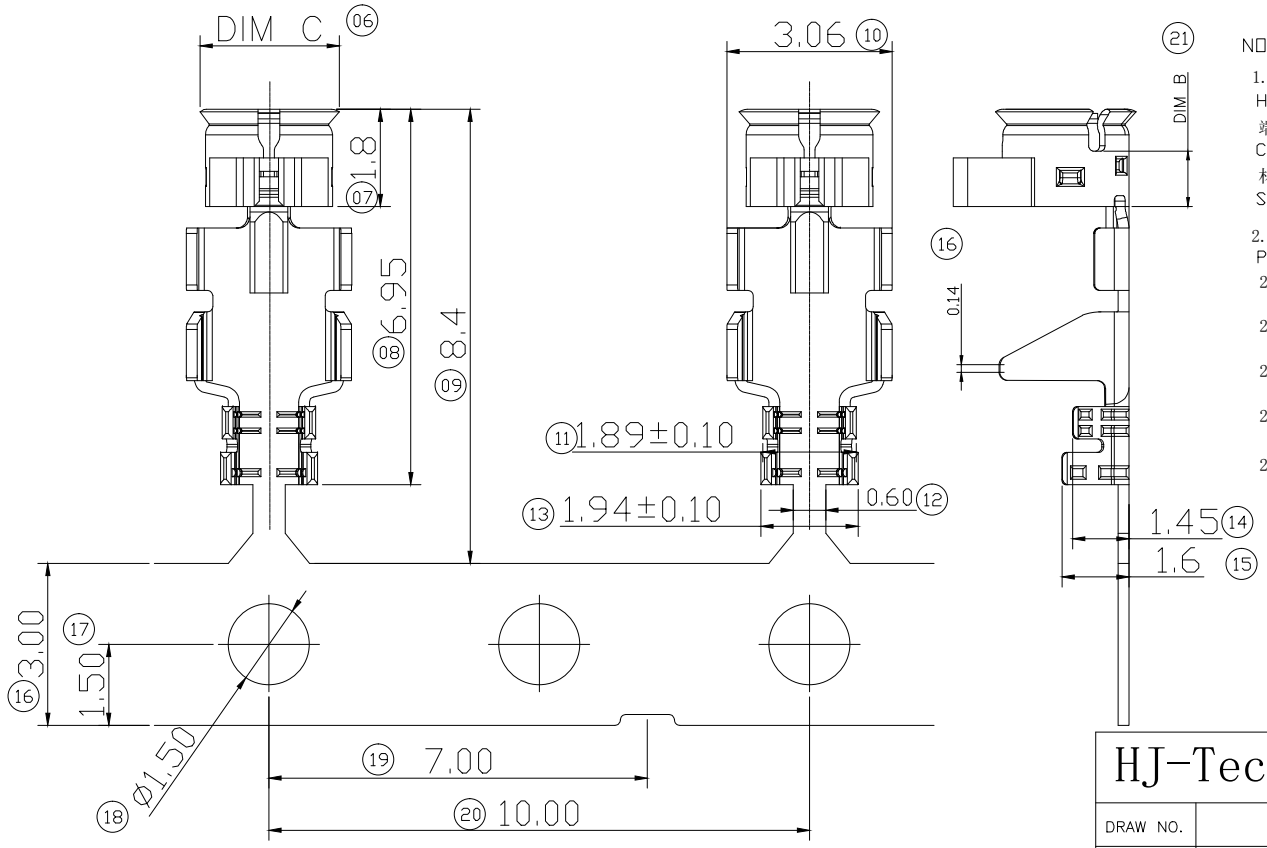

NOTE:

1. 塑胶材料: PBT热塑性塑胶 黑色;
HOUSING MATERIAL: THERMOPLASTIC PLASTIC, UL 94V-0,BLACK;
端子材料: 铜合金, 表面镀金;外壳
CONTACT MATERIAL: COPPER ALLOY, GOLD PLATED ALL OVER;
材料: 铜合金, 表面镀金;
SHELL MATERIAL: COPPER ALLOY, GOLD OR NICKEL PLATED ALL OVER;

2. 产品性能:
PERFORMANCE:
2.1. 接触阻抗: 20mΩ Max.
CONTACT RESISTANCE: 20mOHM Max.
2.2. 耐电压: 200V AC, 1 Minute;
DIELECTRIC WITHSTANDING VOLTAGE: 200V AC FOR 1MINUTE;
2.3. 绝缘阻抗: 500MΩ Min.
INSULATION RESISTANCE: 500MOHM Min.
2.4. 插拔耐久性: 30次 Min.
DURABILITY: 30TIMES Min.
2.5. 公母对插保持力: 5N Min.
DURABILITY: 5N Min.

DIM	TOL	DIM	TOL
X.	±0.30	X°.	±4.0°
X.X	±0.20	X.X°	±3.0°
X.XX	±0.15	X.XX°	±2.0°
X.XXX	±0.10	X.XXX°	±1.0°

HJ-Tech 东莞市皇捷通讯科技有限公司

DRAW NO.		DATE	DRAW NAME: 1.13 I-PEX 1代（内置高仿）
DESIGN:	Mark	2012.08.28	
CHECK:			FILE: / P/N NO. 2LM10P113210
APPROVED:			MODEL: / UNIT: mm / SHEET: N/A
			REV. A0 / SCALE N/A

客户/Customer:

规 格 书
Specification

RF113 系列
RF113 SERIES

50Ω 射频电缆
50Ω Coaxial Cable

1. 适用范围:
   Scope
   本规格书制定了 RF113 50Ω FEP 绝缘射频电缆的结构和电气特性.
   This specification covers the construction and the electrical properties of RF113 50Ω FEP Insulation Coaxial Cable
2. 结构/Construction:

单位/Unit:mm

项目/Item		详细资料/Details
导体/Conductor	材料/Material	镀锡铜线 Tinned copper
	构成(根/mm)/Composition(No./mm)	7/0.08±0.005
	标称直径/NOM.O.D	0.24±0.01
绝缘层/Insulation	材料/Material	聚全氟乙丙烯/FEP
	标称外径/NOM.O.D	0.7±0.03
	颜色/Color	Natural
编织层/Braid Shield	材料/Material	镀锡铜线 Tinned copper
	构成/Composition	16/4/0.05±0.005
	遮蔽率/ Shielding rate	≧90%
	标称直径/NOM.O.D	0.92±0.03
护套/Jacket	材料/Material	聚全氟乙丙烯/FEP
	标称外径/NOM.O.D	1.13±0.05
	颜色/Color	/

3.电气特性(20℃时)/Electrical Properties(at 20℃)

项目/Item	单位/Unit	详细资料/Details	
电容/Capacitance	pF/m	98	
特性阻抗/Conductor Resistance	Ω	50±3.0	
耐压强度/Dielectric Strength	A.C V/1min	1000	
最大工作频率/Max.oper. frequency	MHz	6000	
抗拉强度/Tensile strength	kgf/mm²	1.76	
工作温度范围/Operating Temp.	℃	-55to200	
衰减/Attenuation	/	频率/Frequency(MHz)	dB/1m
		1000	≤2.23
		2000	≤3.15
		3000	≤3.96
		4000	≤4.6
		5000	≤5.15
		6000	≤5.7
驻波比/Standing wave(0-6GHz)	/	≤1.4	

4.包装 Packing

标准单位包装长度为1000米/盘,每盘最多允许5个接头,接头最短长度10米,在搬运过程中不能损坏包装.

Standard unit for the 1000m/reel length of packaging, each set up to allow 5 joints,the joint shortest length of 10m,The finished cable shall be packed not be damaged during transportation
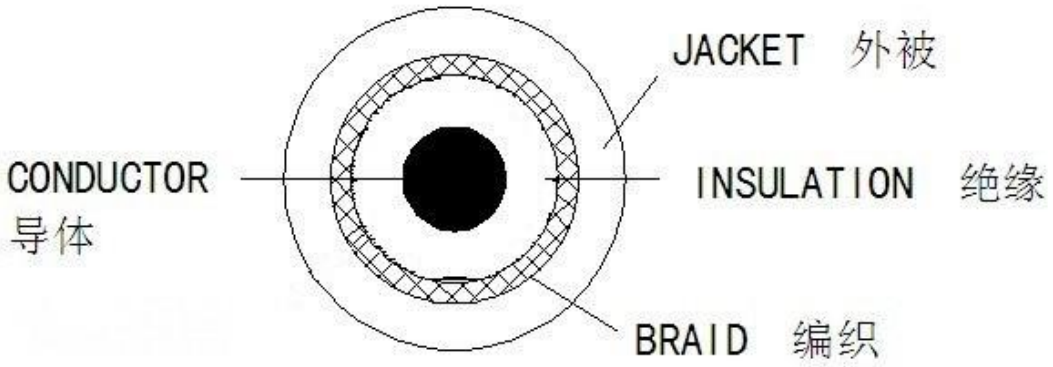
结构图/Configuration