www.axtelworld.com

Axtel

NEW GENERATION OF PROFESSIONAL HEADSETS

Axtel Prime X3 Duo Headset
Axtel Prime X3 Duo Base

INSTRUCTION MANUAL **EN**

INSTRUKCJA OBSŁUGI **PL**

Welcome to the world of Axtel.

The product is co-financed from EU funds, project number:
POIR.03.02.01-0016/18-00

Made in the EU

CONTENTS

1. Contents of the package 4
2. Product description 5
2.1 Description of the headset 5
2.2 Description of the base station 6
3. First start-up 7
3.1. Connecting the device 7
3.2 Activating the headset 7
3.3 Turning off the headset and the base 7
3.4 Pairing – connecting a new headset to the base 7
4. Headset setup 7
4.1 Connecting to a desk phone 7
4.2 Connecting to a computer 9
4.3 Connecting to a mobile phone 9
5. Use 9
5.1 Answering and ending calls 9
5.2 Desk phone 10
5.3 Call managing 10
5.4 Adjusting the volume for each channel separately 10
5.5 Muting the microphone 10
5.6 Loss of signal and connection with the base 11
5.7 Hearing protection adjustment 11
5. 8 Headset and base localizer 11
5.9 Listening-in on the channel: Computer and Mobile Phone (Bluetooth®) 11
5.10 Information about battery status and active channel 11
5.11 Resetting the headset 12
6. Voice messages 12
7. Recommendations 13
8. Declarations and warnings 13
9. Headset parameters 14
10. Accessories 15

EN

1. Contents of the package

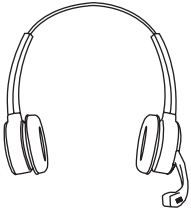

Picture 1

Binaural headset

Wireless DECT headset with advanced noise cancellation

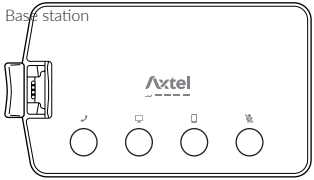

Base station

Picture 2

DECT Base station

Headset base for charging and call control

12 V power supply

Region-specific power supply version

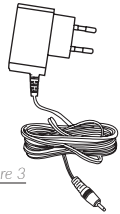

Figure 3

RJ9/RJ9 cable (PN AXP-XRJ)

Specially designed connection cable compatible with most desk phone models available on the market.

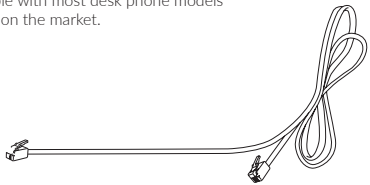

Figure 4

MicroUSB/USB-A cable

USB connection cable, connecting the base station to a computer

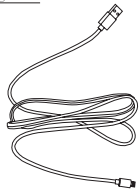

Figure 5

2. Product description

2.1 Description of the headset

Binaural (DECT) headset with a microphone:

Flexible and adjustable headband
– allows for proper adjustment to the shape of your head

Microphone mute (MUTE)
– turn on and off by pressing both +/- volume control buttons simultaneously

Volume down button (-)
– lowers the volume

Volume up button (+)
– increases the volume

Adjustable microphone arm

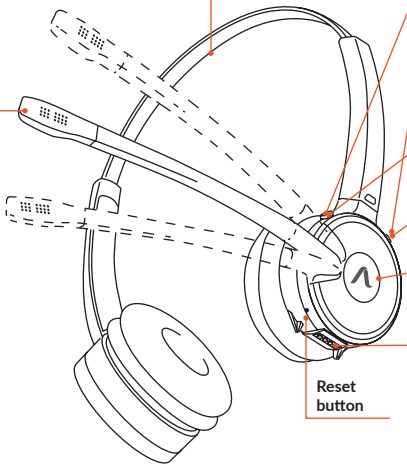

MFB
– multifunction button for switching on and off, answering calls and switching between channels

Dock connector
– for charging and communication with the base

Reset button

Figure 6

EN

2.2 Description of the base station

BASE STATION

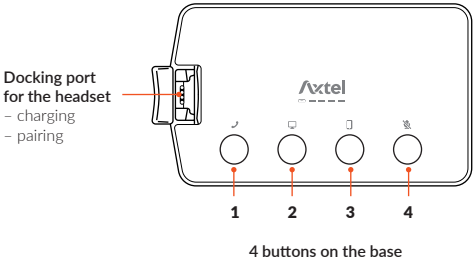

Figure 7

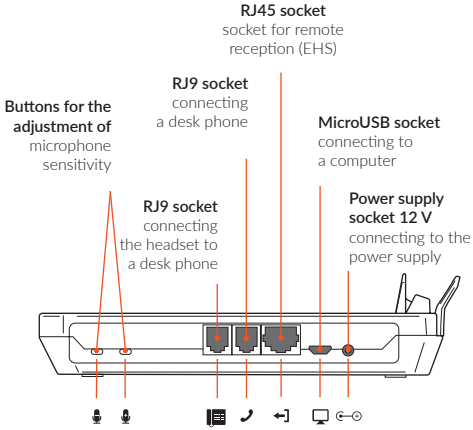

Figure 8

1. The **Desk Phone** button activates the desk phone transmission channel
2. The **Computer** button activates the computer/laptop transmission channel.
3. The **Mobile Phone** button activates the mobile phone Bluetooth® transmission channel.
4. The **Microphone Mute (MUTE)** button mutes and unmutes the microphone.

The base station enables the connection of 3 communication channels (**Desk phone**, **Computer** **and Mobile phone**) and makes it possible to handle calls (answering, ending, switching, putting on hold).

3. First start-up

3.1. Connecting the device

Connect the base station to a power source using the power adapter included in the package. Correct connection is indicated by an acoustic signal from the base.

3.2 Activating the headset

There are two ways to start the headset:
a) Press the MFB button for about 1 second.
When the device turned on, a sound will play from the headset.
b) By placing the headset on the base station socket.

Correct start-up and pairing of the headset with the base will be indicated by an acoustic signal, and the MFB will stop flashing.

3.3 Turning off the headset and the base

To turn off the headset, press the MFB for 5 seconds.
A sound signal in the headset indicates that it has been turned off.
To turn off the base, disconnect the power cable.

3.4 Pairing – connecting a new headset to the base

Put an enabled headset on an enabled base, then press the Desk phone button.
This action is going to begin the process of pairing the headset.

Headset delivered along with the whole set does not require pairing.

4. Headset setup

4.1 Connecting to a desk phone *(see Figure 9 and 10)*

There are three distinct ways to connect your Prime X3 to a desk phone
a) Connecting to a desk phone equipped with a dedicated headset port.
b) Connecting to a deskphone that does not have a dedicated headset port.
c) Optional connection via EHS cable.

Note: Some phones require a different cable with an appropriate plug dedicated to the particular phone model (e.g. Jack 2.5 mm, Jack 3.5 mm, RJ45).
In this case you need to buy the right cable *(section 10. Accessories).*
https://axtelworld.com/headsets/compatibility/

** The Prime X3* ***is not to be connected*** *simultaneously to the headset and handset socket in the desk phone.*

EN

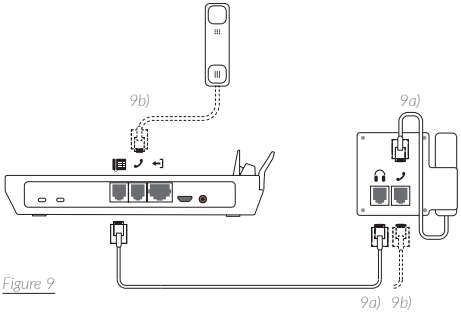

Figure 9

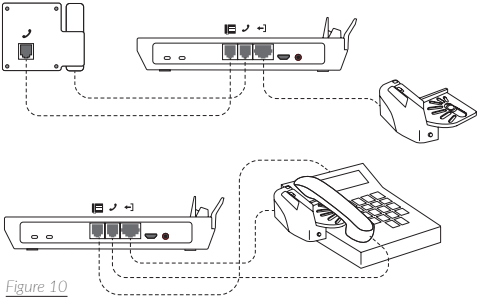

Figure 10

a) Connecting to a desk phone equipped with a dedicated headset port.

Connect the Prime X3 with a desk phone by plugging in one end of the supplied **AXP-XRJ** connection cable to the dedicated headset port in the desk phone, and the other one into the desk phone socket in the base. *(see Figure 9a)*

b) Connecting to a desk phone that does not have a headset port.

Plug the Axtel Prime X3 headset into the desk phone handset port. To do it, unplug the desk phone handset from the desk phone, then plug it into the handset socket in the base. Connect the base station to the desk phone with the provided **AXP-XRJ** cable – one end into the handset socket in the desk phone and the other into the desk phone socket in the base. *(see Figure 9b)*

c) Optional connection to the mechanical hook switch lifter the corresponding socket on the base *(see figure 10)*

Receiving calls from a desk phone via Axtel Prime X3 (base station or headset) is possible when the telephone is connected via **mechanical hook switch lifter.**

Configuration of the phone for proper operation should be done according to the phone manufacturer's documentation.

4.2 Connecting to a computer *(see Figure 11)*

Connecting and disconnecting the microUSB/USB-A cable is indicated by a sound signal and the Computer pictogram will glow white.

Receiving computer calls from the MFB button and from the base is only possible with fully compatible applications/messengers.

Check the list of compatible devices at:
https://axtelworld.com/headsets/compatibility/

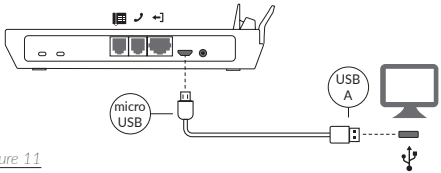

Figure 11

With other applications/messengers, it is possible to use the headset but answering/ending a call from the base station and the MFB button is unavailable.

Answering and ending calls is then done from an application.

To establish an audio connection via the Computer channel, you need to set Axtel Prime X3 as the default source (for speakers and microphone) in Windows. Press the Computer button on the base so that it is illuminated in orange (activation is confirmed by the "phone computer" voice message).

4.3 Connecting to a mobile phone

A Bluetooth® connection is established after holding down the Mobile Phone button on the base station for approximately 3 seconds.

After pressing the Mobile Phone button on the base you will hear the voice message "Connecting Bluetooth®". Then you should select Axtel Prime X3 from the list of available devices on your mobile phone. Successful pairing is signalled by the Mobile Phone pictogram on the base glowing blue and by the voice message "Bluetooth® connected". An active Bluetooth® connection is indicated by the Mobile Phone pictogram on the base glowing white.

4.4 LinkBack

The LinkBack feature allows you to reconnect with the last paired mobile phone (via Bluetooth®).

When you are back within the range of your Prime X3, hold the Mobile Phone button on the base. When the connection is established, the Mobile Phone icon will blink 3 times and then glow white.

A Bluetooth connection® is only possible with a mobile phone

5. Use

5.1 Answering and ending calls

An incoming call is signalled by an acoustic message from the headphone and by the appropriate pictogram on the base station flashing in green. Answering a call is possible from the headset, the base station and compatible soft-phone applications. Option only available with a proper EHS cable. Check it at:

https://axtelworld.com/headsets/compatibility/

EN

- To answer a call from the headset – shortly press the MFB.
- To answer a call from the base station – press the button corresponding to the channel of the incoming call.

5.2 Desk phone

Desk phone – to make a call, press the MFB button on the headset or the Desk Phone button on the base and dial the appropriate number on the desk phone keypad.
Available only with a proper EHS cable.

Mobile phone and computer

Making calls from a mobile phone or computer is done from connected devices.

5.3 Call managing

Answering another call and putting the current call on hold.

To put the current call on hold and answer an incoming call, press the MFB for 2 seconds or press the button on the base corresponding to the source of the call.

Answering another call on a different channel and ending the current call.

To end the current call and answer an incoming call, shortly press the MFB on the headset.

Switching between active channels

a) From the **headset** – by pressing the MFB for 2 seconds
b) From the **base** – by selecting the desired channel and pressing the corresponding button.

When switching between active channels, the current connection will be put on hold. Return to the call on hold by repeating the above operation.

5.4 Adjusting the volume for each channel separately

Microphone sensitivity and speaker volume can be adjusted as needed. Adjusting the volume in the headset is done by pressing the +/- buttons located on the upper part of the headset. *(Figure 6)*.
The lowest and the highest settings are indicated by a sound signal.
Microphone sensitivity can be adjusted using the buttons on the back of the base. Sensitivity is set individually for each channel separately (desk phone, computer, mobile phone).
This is an extremely convenient solution that allows you to perfectly adjust the device to your individual preferences.

5.5 Muting the microphone (MUTE)

Microphone muting (MUTE) is activated
a) from the headset: By pressing both **+/-** volume control buttons on the headset simultaneously.
b) z poziomu bazy, by pressing the Mute button

Microphone mute is indicated by the illumination of the microphone mute LED indicator on the base and by an acoustic signal (played in a loop every 10 seconds).

5.6 Loss of signal and connection with the base

a) loss of connection between the headset the and base is indicated with sound.
b) lack of signal is indicated by the same sound as in case of signal loss (looped every 5 seconds)

5.7 Hearing protection adjustment *(see Figure 12)*

With your well-being in mind, Axtel Prime X3 headphones are equipped with three levels of Acoustic Protection: 85 decibels (highest level of protection), 87 decibels and 105 decibels.

To change the **Acoustic Protection** level, place the switched-on headset on the base and then **press both +/- volume control buttons** simultaneously for 1 second. A diode and an acoustic signal indicate the current level of acoustic protection *(Figure 11)*.

- **Single diode** flash and single beep – 85 decibels,
- **Double diode** flash and double beep – 87 decibels,
- **Triple diode** flash and triple beep – 105 decibels.

Figure 12

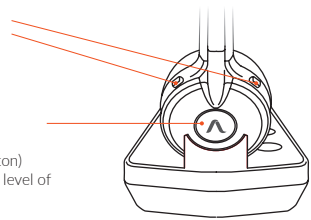

5. 8 Headset and base localizer

– headset localizer – press the MUTE button on the base for 3 seconds. The base will enter the headset localizing mode, indicated by a sound signal, and a triple flashing of all diodes.
In headset localizing mode, the headset emits short sounds that are looped every 3 seconds.
After finding the headset, turn off the localizing mode by pressing the MFB on the headset.

5.9 Listening-in on the channel: Computer and Mobile Phone (Bluetooth®)

An innovative functionality making it possible to monitor the Computer /Mobile Phone transmission channels while having a conversation on another channel.
It has been designed to make work easier for blind and visually impaired people. It is compatible with systems that assist blind and visually impaired people, on various PC/mobile platforms. Sound is only transmitted towards the headset.

5.10 Information about battery status and active channel

a) Battery 100-%–80%–60%–40%–20% – charging necessary

- The headset automatically relays the information about the drop in battery level every 20% and about the necessity of charging
- There is a possibility of checking the battery level by way of pressing and holding down the Desk phone button on the base for 3 seconds

EN

b) Information about active channels and incoming calls

- To check the active channel – press the Desk phone channel for 3 seconds, and the headset will inform about the currently active channel and battery status.
- Switching between channels is confirmed by voice messages adequate to the currently selected channel.
- Information about incoming calls is indicated by a voice message.

5.11 Resetting the headset *(see Figure 13)*

To reset the headset, press the RESET button located in a small opening on the headset next to the docking port (***point 1*** *in Figure 13).*

We recommend using a thin, pointed object for this purpose.

The headset will turn off after the above action.

Then remove the object which you used to press the RESET button from the hole and turn the headset on again by pressing the MFB (***point 2*** *in Figure 13*).

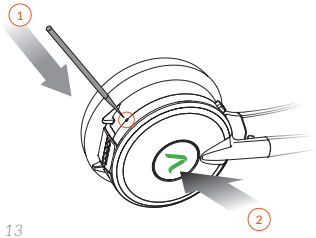

Rysunek 13

6. Voice messages

The Prime X3 automatically informs the user about battery status, necessity of charging, and about the current active channel and incoming calls.

List of all voice messages:

- Battery 20%
- Battery 40%
- Battery 60%
- Battery 80%
- Battery full
- Battery low
- Desk phone
- Computer
- Mobile
- Incoming call Desk phone
- Incoming call Computer
- Incoming call Mobile
- Connecting Bluetooth
- Bluetooth connected
- Bluetooth connection failed

7. Recommendations

- Before you start using the device, it is recommended to ensure that it is connected properly and to familiarize yourself with its functionalities and the manual.
- Excessive bending of the microphone, headband, or other parts of the headset may cause danger and permanent damage to the device.
- For hygienic reasons, it is recommended to periodically clean and disinfect the headset.
- It is recommended to periodically replace the protective leather layers and sponges at least every 6 months.
- It is recommended to clean the headset with special wipes designed for electronic equipment.
- Store the headset in a safe place, away from moisture and extreme temperatures.
- It is not recommended to use the product if it is damaged or incomplete.
- For safety reasons, do not move the headset components rapidly.
- Excessive bending of the microphone, headband, or other parts of the headset may cause danger and permanent damage to the device.

8. Declarations and warnings

- Avoid prolonged listening at maximum volume.
- The volume of the received sound may vary depending on the connected device and its settings.
- If you feel any discomfort, it is recommended that you stop using the device.
- Axtel Prime X3 headsets are equipped with Acoustic Protection technology that cancels high and harmful sounds at 85 decibels / 87 decibels / 105 decibels.
- If you experience discomfort from direct skin contact with the device, stop using the headphones and contact Axtel. Continued wearing of the headphones may lead to allergic reactions such as redness or rash.
- Minors should only use the headphones under adult supervision due to the risk of hearing damage or getting entangled in the cable.
- Using the headphones while riding a bicycle or driving a motor vehicle may lead to an accident because the device distracts you and limits your hearing capacity.
- While using the device, be careful not to get your hair stuck between the moving parts.
- While using the product, do not fall asleep with the headphones on.
- Persons with pacemakers or cardiac related diseases should consult their physician regarding the use of headphones.
- **Warning against the use of the headphones by children. Since the headphones contain small components, they should be kept out of the reach of children under 3 years of age.**

9. Headset parameters

TECHNICAL DATA	
Weight (headset)	67 g (mono), 93 g (duo)
Weight (base)	191 g
Microphone arm rotation angle	295°
Temperature resistance	min – 20° C max + 70° C
Battery life	10 h

CONNECTIVITY	
USB connector for communication with a computer	Yes
Communication between the head-set and the base	DECT
DECT communication range	200 m
Connection with mobile devices	Bluetooth®
Bluetooth® version	4.1
Bluetooth® range	10 m

WORKING TIME		
Charging time:	from 0% to 100%	up to 3 hours
Standby time	from 100% to 0%	up to 23 hours
Listening time	from 100% to 0%	up to 16 hours
Call time	from 100% to 0%	up to 10 hours

SOUND PARAMETERS	
Sound quality	WIDEBAND
Frequency response (speaker)	50 – 7,000 Hz
Speaker impedance	150 +/– 2% Ω
Microphone impedance	200 Ω
Hearing protection	85/87/105 dB(A)
Microphone type	Electret with ambient noise suppression
Passive ambient noise suppression	Yes
Microphone mute function	Yes
Volume control in the headset	Yes
DSP	Yes
Total Harmonic Distortion (THD)	<1%
Automatic Gain Control	Yes

10. Accessories

- **EHS (Electronic Hook Switch) cable**

– electronic hook switch enabling remote answering and ending an incoming call on the desk phone channel from the headset and the base. Find your device:
https://axtelworld.com/headsets/compatibility/

- **Headphone sponge (PN AXS-LES)**

– a leather-like sponge for additional comfort during long hours of using the headset

- **Microphone sponge (PN AXS-MIC)**

– a specially designed sponge to maintain excellent sound quality

- **RJ9 cable (PN AXP-XRJ)**

– a specially designed connection cable ensuring compatibility with most desk phone models on the market. Find your device:
https://axtelworld.com/headsets/compatibility/

- **RJ9/Jack 2.5mm cable (PN AXP-XJ25)**

– a 2.5mm Jack connection cable for connecting the base station to a desk phone. Find your device:
https://axtelworld.com/headsets/compatibility/

- **RJ9/Jack 3.5mm cable (PN AXP-XJ35)**

– a 3.5mm Jack connection cable for connecting the base station to a desk phone. Find your device:
https://axtelworld.com/headsets/compatibility/

- **RJ9/RJ45 cable (PN AXP-XRJ45)**

– a RJ45 connection cable for connecting the base station to a desk phone. Find your device:
https://axtelworld.com/headsets/compatibility/

- **MicroUSB/USB-A Cable (PN AXP-XUSB)**

– a microUSB/USB-A cable for connecting the base station to a computer

- **220 V power supply**

– an EU power supply with a 100 – 240 Volt plug, power supply parameters: 12 Volts, 1 Amp DC
PN EU: AXP-XZAS)

– an US power supply with a 100 – 240 Volt plug, power supply parameters: 12 Volts, 1 Amp DC
(PN US: AXP-XZASUS)

– an UK power supply with a 100 – 240 Volt plug, power supply parameters: 12 Volt, 1 Amp DC
(PN UK: AXP-XZASUK)

- **Axtel Prime X3 Duo headset (PN AXP-PRXD)**

– a wireless DECT binaural headset, ready for a new pairing with the base

EN

Witamy w świecie Axtel.
DZIĘKUJEMY za wybór Axtel Prime X3 Duo eadset

Produkt współfinansowany ze środków unijnych, o numerze projektu:
POIR.03.02.01–0016/18–00

Wyprodukowano w UE

SPIS TREŚCI

1. Zawartość opakowania 4

2. Opis produktu 5

2.1 Opis słuchawki 5

2.2 Opis stacji bazowej 6

3. Pierwsze uruchomienie 7

3.1. Podłączenie urządzenia 7

3.2 Uruchomienie słuchawki 7

3.3 Wyłączenie słuchawki i bazy 7

3.4 Parowanie - łączenie nowej słuchawki z bazą 7

4. Konfiguracja zestawu słuchawkowego 7

4.1 Podłączenie telefonu stacjonarnego 7

4.2 Podłączenie komputera 9

4.3 Podłączenie telefonu komórkowego 9

4.4 Funkcja LinkBack 9

5. Użytkowanie 9

5.1 Odbieranie i kończenie połączenia 9

5.2 Nawiązywanie połączenia 10

5.3 Zarządzanie połączeniami 10

5.4 Regulacja głośności oraz czułości mikrofonu 10

5.5 Wyciszenie mikrofonu (MUTE) 10

5.6 Utrata zasięgu oraz połączenia z bazą 11

5.7 Regulacja poziomu ochrony słuchu 11

5.8 Funkcja lokalizacji słuchawki i bazy 11

5.9 Funkcja nasłuchu kanałów Komputer i Telefon komórkowy (Bluetooth®) 11

5.10 Informacja o stanie baterii i aktywnym kanale 11

5.11 Resetowanie słuchawki 12

6. Komunikaty głosowe 12

7. Zalecenia 13

8. Deklaracje i ostrzeżenia 13

9. Parametry słuchawki 14

10 Akcesoria 15

PL

1. Zawartość opakowania

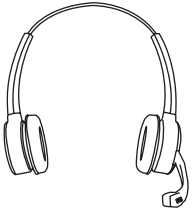

Rysunek 1

Słuchawka dwuuszna z mikrofonem

Bezprzewodowa słuchawka DECT z zaawansowaną redukcją szumów

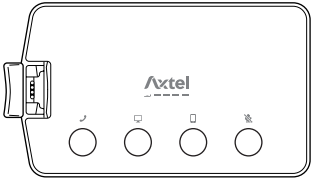

Rysunek 2

Stacja bazowa DECT

Baza słuchawki z funkcją ładowania i sterowania połączeniami

Zasilacz 12 V

Wersja zasilacza dostosowana do regionu

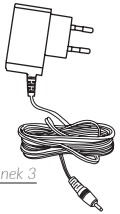

Rysunek 3

Kabel RJ9/RJ9 (PN AXP-XRJ)

Kabel przyłączeniowy kompatybilny z większością modeli telefonów stacjonarnych dostępnych na rynku.

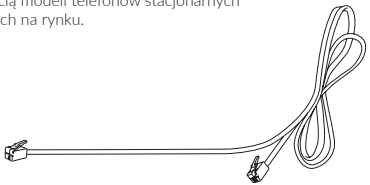

Rysunek 4

Kabel microUSB/USB–A

Kabel przyłączeniowy USB, łączący stację bazową z komputerem

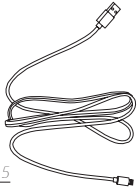

Rysunek 5

2. Opis produktu

2.1 Opis słuchawki

Słuchawka dwuuszna (DECT) zmikrofonem:

Elastyczny i regulowany pałąk
– umożliwia właściwe dopasowanie do kształtu głowy

Wyciszenie mikrofonu (MUTE)
- włączenie i wyłączenie poprzez jednoczesne naciśnięcie obu przycisków regulacji głośności +/-

Przycisk głośniej (+)
– zwiększanie głośności

Przycisk ciszej (-)
– zmniejszanie głośności

Regulowane ramię mikrofonu

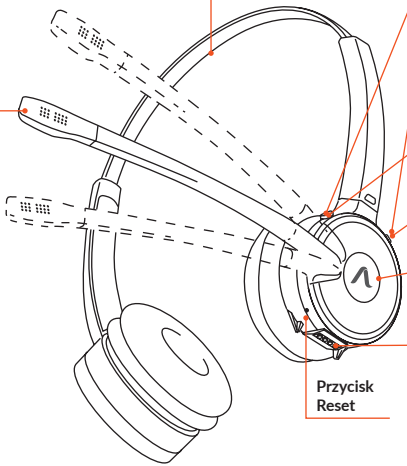

Przycisk MFB
– przycisk wielofunkcyjny, umożliwiający włączenie, wyłączenie, odbieranie i przełączanie między kanałami

Złącze słuchawki
– umożliwiające ładowanie i komunikację z bazą

Przycisk Reset

Rysunek 6

PL

2.2 Opis stacji bazowej

STACJA BAZOWA DECT

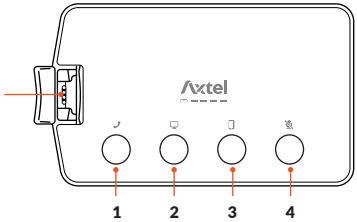

Rysunek 7

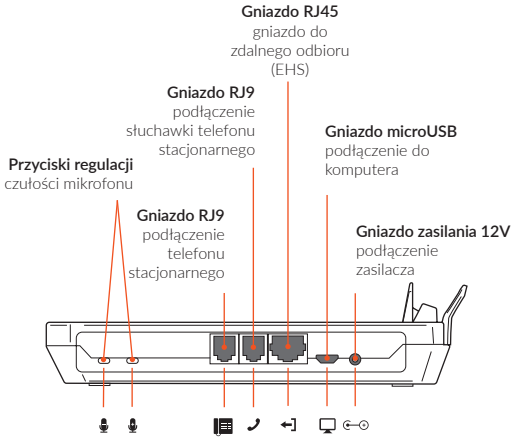

Rysunek 8

1. Przycisk **Telefon stacjonarny** aktywuje kanał transmisji z telefonem stacjonarnym
2. Przycisk **Komputer** aktywuje kanał transmisji z komputerem/laptopem.
3. **Telefon komórkowy** aktywuje kanał transmisji Bluetooth® z telefonem komórkowym.
4. Przycisk **Wyciszenie mikrofonu (MUTE)** aktywuje i dezaktywuje wyciszenie mikrofonu.

Stacja bazowa umożliwia podłączenie 3 kanałów komunikacyjnych (**Telefon stacjonarny**, **Komputer** oraz **Telefon komórkowy**). Daje możliwość obsługi połączeń (odbieranie, kończenie, przełączanie, zawieszanie oraz wyciszanie mikrofonu (MUTE)).

3. Pierwsze uruchomienie

3.1 Podłączenie urządzenia

Stację bazową należy podłączyć do prądu za pomocą zasilacza dołączonego do zestawu. Poprawne podłączenie sygnalizowane jest dźwiękiem z bazy.

3.2 Uruchomienie słuchawki

Są dwa sposoby na uruchomienie słuchawki:

a) Przez przytrzymanie przycisku MFB przez około 1 sekundę. Po włączeniu zostanie odtworzony dźwięk w słuchawce.

b) Przez odłożenie słuchawki nagłownej na gniazdo stacji bazowej. Prawidłowe uruchomienie i sparowanie słuchawki ze stacją bazową zostanie zakomunikowane sygnałem akustycznym oraz zakończeniem migania przycisku MFB.

3.3 Wyłączenie słuchawki i bazy

Aby wyłączyć słuchawkę, należy przytrzymać przycisk MFB przez 5 sekund. Sygnał dźwiękowy w słuchawce sygnalizuje wyłączenie. Aby wyłączyć bazę należy odłączyć kabel zasilający.

3.4 Parowanie - łączenie nowej słuchawki z bazą

Włączoną słuchawkę należy umieścić na wyłączonej bazie, następnie podłączyć zasilanie do bazy. Po podłączeniu zasilania do bazy rozpocznie się parowanie słuchawki.

Prawidłowe sparowanie słuchawki ze stacją bazową zostanie zakomunikowane sygnałem akustycznym oraz zakończeniem migania przycisku MFB.

Słuchawka dostarczana z zestawem nie wymaga parowania.

4. Konfiguracja zestawu słuchawkowego

4.1 Podłączenie do telefonu stacjonarnego* *(patrz rysunek 9 i 10)*

Istnieją trzy odrębne sposoby podłączenia zestawu Prime X3 do telefonu stacjonarnego:

a) Podłączenie do telefonu stacjonarnego posiadającego dedykowane wejście na słuchawkę nagłowną.

b) Podłączenie do telefonu stacjonarnego nie posiadającego wejścia na słuchawkę nagłowną.

c) Opcjonalne podłączenie przy użyciu kabla EHS.

Uwaga! Niektóre telefony wymagają zastosowania kabla z odpowiednim zakończeniem dedykowanym dla wybranego modelu (np. Jack 2,5 mm, Jack 3,5 mm, RJ45). **W tym przypadku należy dokupić odpowiedni kabel** *(punkt 10. Akcesoria).*
https://axtelworld.com/headsets/compatibility/

PL

* *Zestawu Prime X3* ***nie należy podłączać jednocześnie*** *do gniazd słuchawki nagłownej i słuchawki klasycznej w telefonie stacjonarnym.*

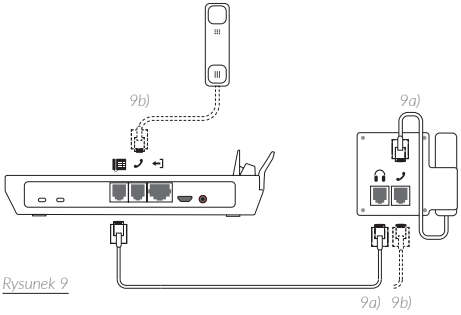

Rysunek 9

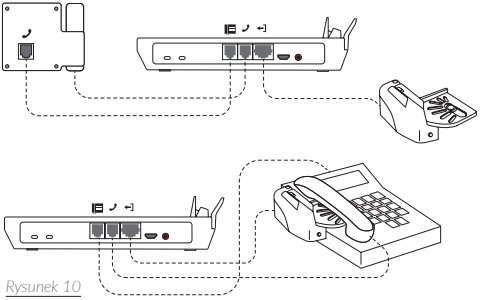

Rysunek 10

a) Podłączenie do telefonu stacjonarnego posiadającego dedykowane wejście na słuchawkę nagłowną.

Zestaw Prime X3 należy podłączyć do telefonu stacjonarnego używając dołączonego kabla **AXP-XRJ**, podłączając jedną końcówkę w dedykowane gniazdo słuchawki nagłownej w telefonie stacjonarnym (🎧), a drugą w gniazdo telefonu stacjonarnego w bazie. *(patrz rysunek 9a)*

b) Podłączenie do telefonu stacjonarnego nie posiadającego wejścia na słuchawkę nagłowną.

Zestaw Axtel Prime X3 należy podłączyć do gniazda klasycznej słuchawki. W tym celu należy przepiąć słuchawkę klasyczną z telefonu stacjonarnego do bazy w gniazdo klasycznej słuchawki (📞). Następnie należy podłączyć stację bazową do telefonu stacjonarnego za pomocą dostarczonego kabla **AXP-XRJ**– jedną końcówką w gniazdo słuchawki klasycznej (📞) w telefonie, a drugą w gniazdo telefonu stacjonarnego w bazie (E). *(patrz rysunek 9b)*

c) Opcjonalne podłączenie mechanicznego podnośnika haka do odpowiedniego gniazda w podstawie *(patrz rysunek 10)*.

Odbieranie połączeń z telefonu stacjonarnego za pośrednictwem Axtel Prime X3 (stacji bazowej lub zestawu słuchawkowego) jest możliwe, gdy telefon jest podłączony za pomocą **mechanicznego podnośnika widełek.**

Konfigurację telefonu do poprawnego działania należy przeprowadzić zgodnie z dokumentacją producenta telefonu.

4.2 Podłączenie komputera *(patrz rysunek 11)*

Podłączenie oraz odłączanie kabla microUSB/USB–A sygnalizowane jest komunikatem akustycznym i podświetleniem piktogramu Komputer na biało.

Odbieranie połączeń z Komputera za pomocą przycisku MFB oraz z bazy, możliwe jest jedynie z kompatybilnymi aplikacjami/komunikatorami. Sprawdź listę kompatybilnych aplikacji na: https://axtelworld.com/headsets/compatibility/

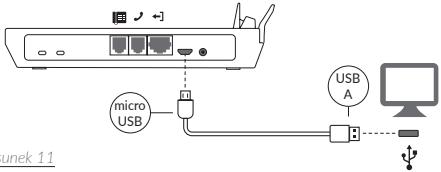

Rysunek 11

W przypadku innych aplikacji/komunikatorów możliwe jest korzystanie ze słuchawki, ale nie jest możliwe odbieranie/kończenie połączenia z poziomu stacji bazowej i przycisku MFB.

Odbieranie i kończenie połączenia odbywa się wtedy z poziomu aplikacji. Aby korzystać z funkcji audio na kanale Komputer należy ustawić w systemie Windows domyślne urządzenie Axtel Prime X3 (dla głośników i mikrofonu). Należy nacisnąć przycisk Komputer na bazie. Przycisk podświetli się na pomarańczowo. (włączenie jest potwierdzone komunikatem głosowym „Computer").

4.3 Podłączenie telefonu komórkowego

Nawiązanie połączenia Bluetooth® następuje po przytrzymaniu przycisku Telefonu komórkowego na stacji bazowej przez ok. 3 sekundy.

Po naciśnięciu przycisku Telefon komórkowy na bazie otrzymujemy komunikat głosowy „Connecting Bluetooth®", następnie należy wybrać urządzenie Axtel Prime X3 z listy dostępnych urządzeń w telefonie komórkowym. Poprawne sparowanie zasygnalizowane jest krótkim podświetleniem piktogramu Telefon komórkowy na bazie na niebiesko oraz komunikatem dźwiękowym „Bluetooth® connected". Aktywne połączenie Bluetooth® sygnalizowane jest podświetlonym na biało piktogramem Telefon komórkowy na stacji bazowej.

4.4 Funkcja LinkBack

Pozwala ponownie połączyć ostatnio sparowany telefon komórkowy (przez Bluetooth®).

Po powrocie w zasięg Bluetooth® zestawu Prime X3 należy nacisnąć przycisk Telefon komórkowy na bazie. Połączenie zostanie nawiązane automatycznie, a ikonka Telefon komórkowy zamiga 3 razy i następnie zaświeci się na biało. **Połączenie Bluetooth® możliwe jest tylko z telefonem komórkowym.**

5. Użytkowanie

5.1 Odbieranie i kończenie połączenia

Rozmowa przychodząca sygnalizowana jest komunikatem dźwiękowym w słuchawce oraz miganiem właściwego piktogramu na bazie na zielono. Odebranie możliwe jest z poziomu słuchawki oraz z poziomu stacji bazowej lub kompatybilnej aplikacji softphone.

Opcja dostępna jedynie przy zastosowaniu odpowiedniego kabla EHS lub kompatybilnych aplikacji. Sprawdź listę kompatybilnych aplikacji na: https://axtelworld.com/headsets/compatibility/

- Odebranie z poziomu słuchawki – krótkie naciśnięcie przycisku MFB.
- Odebranie z poziomu stacji bazowej – naciśnięcie przycisku odpowiadającemu kanałowi rozmowy przychodzącej.

5.2 Nawiązywanie połączenia

Telefon stacjonarny

W celu nawiązania połączenia należy nacisnąć przycisk MFB na słuchawce lub przycisk Telefonu stacjonarnego na bazie i wybrać odpowiedni numer na klawiaturze telefonu stacjonarnego.

Opcja możliwa jedynie przy zastosowaniu odpowiedniego kabla EHS.

Telefon komórkowy i komputer

Nawiązywanie połączeń z telefonu komórkowego lub komputera odbywa się z poziomu podłączonych urządzeń.

5.3 Zarządzanie połączeniami

Odbieranie kolejnego połaczenia i zawieszanie obecnej rozmowy

W celu zawieszenia obecnie trwającej rozmowy oraz odebrania przychodzącego połączenia należy przycisnąć przycisk MFB przez 2 sekundy lub przycisk na bazie odpowiadający źródłu połączenia.

Odbieranie kolejnego połaczenia na innym kanale i kończenie obecnej rozmowy

W celu zakończenia obecnej rozmowy i odebrania przychodzącego połączenia, należy przycisnąć przycisk MFB na słuchawce.

Przełączanie pomiędzy aktywnymi kanałami

a) Z poziomu **słuchawki –** poprzez naciśnięcie przycisku MFB przez 2 sekundy

b) Z poziomu **bazy** – poprzez naciśnięcie przycisku żądanego kanału na bazie.

Przy przełączaniu między aktywnymi kanałami, aktualne połączenie zostanie zawieszone. Powrót do zawieszonego połączenia następuje poprzez ponowienie powyższej operacji.

5.4 Regulacja głośności oraz czułości mikrofonu

Poziom głośności oraz czułość mikrofonu można dostosowywać adekwatnie do potrzeb. Regulacja głośności w słuchawce odbywa się za pomocą przycisków głośniej i ciszej **+/-** umieszczonych w górnej części słuchawki *(rysunek 6)*. Skrajne pozycje sygnalizowane są dźwiękiem.

Regulacja czułości mikrofonu możliwa jest za pomocą przycisków umieszczonych na tylnej części bazy. Czułość ustawia się indywidualnie dla każdego kanału osobno (telefon stacjonarny, komputer, telefon komórkowy). Jest to niezwykle wygodne rozwiązanie, które umożliwia idealne dopasowanie urządzenia do indywidualnych preferencji.

5.5 Wyciszenie mikrofonu (MUTE)

Wyciszenie mikrofonu (MUTE) można aktywować:

a) z poziomu słuchawki, naciskając jednocześnie oba przyciski regulacji głośności **+/-**.

b) z poziomu bazy, naciskając przycisk Mute.

Wyciszenie mikrofonu sygnalizowane jest zapaleniem diody wyciszenia mikrofonu na bazie oraz sygnałem akustycznym odtwarzanym w słuchawce w zapętleniu co 10 sekund.

5.6 Utrata zasięgu oraz połączenia z bazą

a) Utrata połączenia słuchawki z bazą sygnalizowana jest dźwiękiem.
b) Brak zasięgu sygnalizowany jest takim samym dźwiękiem, jak w przypadku utraty zasięgu (w zapętleniu, co 5 sekund).

5.7 Regulacja poziomu ochrony słuchu *(patrz rysunek 12)*

Z myślą o zdrowiu użytkowników, zestaw Axtel Prime X3 wyposażony jest w trzy poziomy ochrony słuchu tzw. **Acoustic Protection:** 85 decybeli (najwyższy poziom ochrony), 87 decybeli oraz 105 decybeli.

Aby zmienić poziom **Acoustic Protection** należy umieścić włączoną słuchawkę na bazie, a następnie przez 1 sekundę **nacisnąć jednocześnie oba przyciski regulacji głośności +/–.** Dioda oraz sygnalizacja akustyczna informują o poziomie ochrony słuchu.

- **Pojedyncze** mignięcie diody i **pojedynczy** dźwięk – 85 decybeli.
- **Podwójne** mignięcie diody i **podwójny** dźwięk– 87 decybeli.
- **Potrójne** mignięcie diody i **potrójny** dźwięk– 105 decybeli.

Rysunek 12

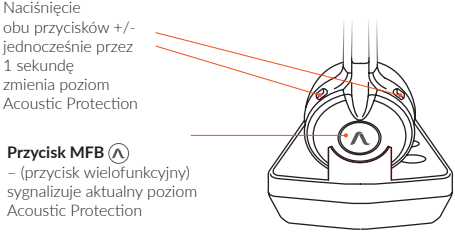

5.8 Funkcja lokalizacji słuchawki i bazy

W celu zlokalizowania słuchawki należy nacisnąć przycisk MUTE na bazie przez 3 sekundy.
Baza sygnalizuje wejście w tryb lokalizacji słuchawki sygnałem dźwiękowym i trzykrotnym mignięciem wszystkich diod.
W trybie lokalizacji, słuchawka zaczyna emitować krótkie dźwięki co 3 sekundy w zapętleniu.
Po odnalezieniu słuchawki, wyłączenie funkcji następuje przez naciśnięcie przycisku MFB na słuchawce.

5.9 Funkcja nasłuchu kanałów Komputer i Telefon komórkowy (Bluetooth®)

Innowacyjna funkcjonalność, dająca możliwość nasłuchu kanałów transmisyjnych Komputer / Telefon komórkowy, jednocześnie prowadząc rozmowę na innym kanale. Ta nowatorska funkcja opracowana została w celu ułatwienia pracy przy komputerze osobom niewidomym i niedowidzącym. Jest kompatybilna z systemami wspomagającymi pracę osób niewidomych i niedowidzących, na różnych platformach PC/mobile. Transmisja dźwięku prowadzona jest jedynie w kierunku słuchawki.

5.10 Informacja o stanie baterii i aktywnym kanale

a) Bateria 100%–80%–60%–40%–20% – konieczność ładowania

- Słuchawka automatycznie przekazuje informację spadku poziomu baterii co 20% oraz o konieczności ładowania baterii,
- Istnieje możliwość sprawdzenia poziomu naładowania baterii poprzez wciśnięcie i przytrzymanie przycisku Telefon stacjonarny na bazie przez 3 sekundy.

PL

b) Informacja o aktywnym kanale i połączeniach przychodzących

- Sprawdzenie aktywnego kanału – należy nacisnąć przez 3 sekundy przycisk Telefon stacjonarny na bazie, a słuchawka informuje o aktualnym aktywnym kanale oraz stanie naładowania baterii.
- Przełączanie się między kanałami potwierdzane jest komunikatami głosowymi adekwatnymi do aktualnie wybranego kanału.
- Informacja o połączeniach przychodzących sygnalizowana jest komunikatem głosowym.

5.11 Resetowanie słuchawki *(patrz rysunek 13)*

W celu zresetowania słuchawki należy nacisnąć przycisk RESET znajdujący się w niewielkim otworze na słuchawce obok portu dokującego (***punkt 1*** *z rysunku 13*).

W tym celu zalecamy użyć cienkiego, szpiczastego przedmiotu.

Po wykonaniu powyższej czynności słuchawka wyłączy się.

W celu ponownego włączenia słuchawki, należy wcisnąć przycisk MFB (***punkt 2*** *z rysunku 13*).

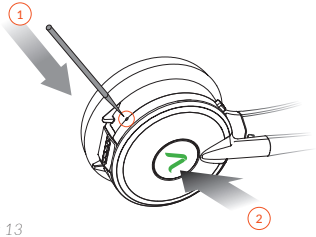

Rysunek 13

6. Komunikaty głosowe

Zestaw Prime X3 automatycznie informuje użytkownika o stanie naładowania baterii, konieczności podłączenia do ładowania oraz o aktualnym aktywnym kanale i połączeniach przychodzących.

Lista wszystkich komunikatów głosowych:

- Battery 20%
- Battery 40%
- Battery 60%
- Battery 80%
- Battery full
- Battery low
- Desk phone
- Computer
- Mobile
- Incoming call Desk phone
- Incoming call Computer
- Incoming call Mobile
- Connecting Bluetooth
- Bluetooth connected
- Bluetooth connection failed

7. Zalecenia

- Przed rozpoczęciem użytkowania zaleca się weryfikację właściwego podłączenia urządzenia oraz zapoznanie się z instrukcją obsługi oraz jego funkcjami.
- Nadmierne wyginanie mikrofonu, pałąka nagłownego lub innych elementów słuchawki może spowodować niebezpieczeństwo- oraz trwałe uszkodzenie urządzenia.
- Ze względów higienicznych zaleca się okresowe czyszczenie oraz dezynfekcję zestawu słuchawkowego.
- Zaleca się okresową wymianę skórek i gąbek ochronnych minimum co 6 miesięcy.
- Do czyszczenia zestawu słuchawkowego zaleca się używanie specjalnych chusteczek przeznaczonych do sprzętu elektronicznego.
- Zestaw słuchawkowy należy przechowywać w bezpiecznym miejscu, z dala od wilgoci i ekstremalnych temperatur.
- Nie zaleca się korzystania z produktu jeśli jest on uszkodzony lub niekompletny.
- W celu zachowania bezpieczeństwa nie należy gwałtownie poruszać elementami słuchawki.

8. Deklaracje i ostrzeżenia

- Należy unikać długiego słuchania ustawionego na maksymalnym poziomie głośności.
- Głośność odbieranego dźwięku, może być różna w zależności od podłączonego urządzenia i jego ustawień.
- W sytuacji odczuwania dyskomfortu zaleca się przerwanie użytkowania urządzenia.
- Zestawy słuchawkowe Axtel Prime X3 są wyposażone w technologię Acoustic Protection, która niweluje wysokie i szkodliwe dla ucha dźwięki na poziomie 85 decybeli / 87 decybeli / 105 decybeli.
- W momencie odczuwania dyskomfortu związanego z bezpośrednim kontaktem urządzenia ze skórą należy zaprzestać używania słuchawek i skontaktować się z Axtel. Kontynuacja noszenia słuchawek może prowadzić do wystąpienia reakcji alergicznych takich jak np. zaczerwienie lub wysypka.
- Korzystanie ze słuchawek przez osoby nieletnie powinno odbywać się pod nadzorem osób dorosłych ze względu na ryzyko uszkodzenia słuchu lub zaplątanie się w kabel.
- Korzystanie ze słuchawek podczas jazdy rowerem czy pojazdem mechanicznym, ze względu na rozproszenie uwagi, ograniczenie zmysłu słuchu, może spowodować wypadek.
- W trakcie użytkowania należy zachować ostrożność ze względu na możliwość wplątania się włosów w ruchome części produktu.
- W trakcie użytkowania nie należy zasypiać w słuchawkach założonych na głowę.
- Osoby posiadające rozrusznik serca lub posiadające schorzenia kardiologiczne powinny skonsultować z lekarzem korzystanie ze słuchawek.
- **Ostrzeżenie przed korzystaniem ze słuchawek przez dzieci. Ze względu na małe elementy, słuchawki powinny być przechowywane w miejscu niedostępnym dla dzieci poniżej 3 roku życia.**

9. Parametry słuchawki

DANE TECHNICZNE	
Waga (słuchawka)	67 g (mono), 93 g (duo)
Waga (baza)	191 g
Kąt obrotu ramienia mikrofonu	295°
Odporność na działanie temperatury	min – 20° C max + 70° C
Czas pracy baterii	do 10 godzin

ŁĄCZNOŚĆ	
Złącze USB do komunikacji z komputerem	Tak
Komunikacja słuchawki z bazą	DECT
Zasięg komunikacji DECT	200 m
Łączność z urządzeniem mobilnym	Bluetooth®
Wersja Bluetooth	4.1
Zasięg Bluetooth	10 m

CZAS DZIAŁANIA		
Czas ładowania	od 0% do 100%	do 3 godzin
Czas czuwania	od 100% do 0%	do 23 godzin
Czas odsłuchu	od 100% do 0%	do 16 godzin
Czas rozmowy	od 100% do 0%	do 10 godzin

PARAMETRY DŹWIĘKU	
Jakość dźwięku	Wideband
Pasmo przenoszenia dźwięku (głośnik)	50 – 7 000 Hz
Impedancja głośnika	150 +/– 2% Ω
Impedancja mikrofonu	2,2 k Ω
Ochrona słuchu	85/87/105 dB(A)
Typ mikrofonu	Elektretowy z redukcją szumów otoczenia
Pasywna redukcja szumów otoczenia	Tak
Funkcja wyciszenia mikrofonu (Mute)	Tak
Regulacja głośności dźwięku w słuchawce	Tak
DSP	Tak
Współczynnik zniekształceń harmonicznych (THD)	< 1%
Automatyczna regulacja wzmocnienia mikrofonu	Tak

10 Akcesoria

- **Kabel EHS (Electronic Hook Switch)**
  – elektroniczny podnośnik umożliwiający zdalne odbieranie i kończenie połączenia przychodzącego, przy użyciu kanału: telefon stacjonarny, z poziomu słuchawki nagłownej oraz bazy, wyszukaj swoje urządzenie:
https://axtelworld.com/headsets/compatibility/

- **Gąbka na słuchawkę (PN: AXS–LES)**
  – skóropodobna gąbka dodatkowo zwiększająca komfort wielogodzinnego użytkowania zestawu słuchawkowego

- **Gąbka na mikrofon (PN: AXS–MIC)**
  – specjalnie zaprojektowana gąbka w celu zachowania doskonałej jakości dźwięku

- **Kabel RJ9 (PN: AXP–XRJ)**
  – specjalnie zaprojektowany kabel przyłączeniowy zapewniający kompatybilność z większością modeli telefonów stacjonarnych dostępnych na rynku, wyszukaj swoje urządzenie:
https://axtelworld.com/headsets/compatibility/

- **Kabel RJ9/Jack 2,5mm (PN: AXP–XJ25)**
  – kabel przyłączeniowy 2,5 milimetra Jack łączący telefon stacjonarny ze stacją bazową, wyszukaj swoje urządzenie:
https://axtelworld.com/headsets/compatibility/

- **Kabel RJ9/Jack 3,5mm (PN: AXP–XJ35)**
  – kabel przyłączeniowy 3,5 milimetra Jack łączący telefon stacjonarny ze stacją bazową, wyszukaj swoje urządzenie:
https://axtelworld.com/headsets/compatibility/

- **Kabel RJ9/RJ45 (PN: AXP–XRJ45)**
  – kabel przyłączeniowy RJ45 łączący telefon stacjonarny ze stacją bazową, wyszukaj swoje urządzenie:
https://axtelworld.com/headsets/compatibility/

- **Kabel microUSB/USB–A (PN: AXP–XUSB)**
  – kabel microUSB/USB–A dający możliwość podłączenia stacji bazowej do komputera

- **Zasilacz 220 V**

  – zasilacz EU z wtyczką 100 – 240 Volt, parametry zasilania 12 Volt, 1 Amper DC **(PN EU: AXP–XZAS)**

  – zasilacz US z wtyczką 100 – 240 Volt, parametry zasilania 12 Volt, 1 Amper DC **(PN US: AXP–XZASUS)**

  – zasilacz UK z wtyczką 100 – 240 Volt, parametry zasilania 12 Volt, 1 Amper DC **(PN UK: AXP–XZASUK)**

- **Słuchawka Axtel Prime X3 Duo (PN: AXP–PRXD)**
  – bezprzewodowa słuchawka dwuuszna DECT z mikrofonem, przygotowana do nowego parowania z bazą

PL

Any Changes or modifications not expressly approved by the party responsible for compliance could void the user's authority to operate the equipment.

This device complies with part 15 of the FCC Rules. Operation is subject to the following two conditions: (1) This device may not cause harmful interference, and (2) this device must accept any interference received, including interference that may cause undesired operation.

Note: This equipment has been tested and found to comply with the limits for a Class B digital device, pursuant to part 15 of the FCC Rules. These limits are designed to provide reasonable protection against harmful interference in a residential installation. This equipment generates, uses and can radiate radio frequency energy and, if not installed and used in accordance with the instructions, may cause harmful interference to radio communications. However, there is no guarantee that interference will not occur in a particular installation. If this equipment does cause harmful interference to radio or television reception, which can be determined by turning the equipment off and on, the user is encouraged to try to correct the interference by one or more of the following measures:

— Reorient or relocate the receiving antenna.

— Increase the separation between the equipment and receiver.

— Connect the equipment into an outlet on a circuit different from that to which the receiver is connected.

— Consult the dealer or an experienced radio/TV technician for help.

For Handset

This is a radio transmitter and receiver. It is designed and manufactured not to exceed the emission limits for exposure to radio frequency (RF) energy set by the Federal Communications Commission (FCC) of the U.S. Government. These limits are part of comprehensive guidelines and establish permitted levels of RF energy for the general population. The guidelines are based on the safety standards previously set by both U.S. and international standards bodies. These standards include a substantial safety margin designed to assure the safety of all persons, regardless of age and health. This device and its antenna must not be collocated or operating in conjunction with any other antenna or transmitter. This product has been shown to be capable of compliance for localized specific absorption rate (SAR) for uncontrolled environment/general population exposure limits specified in ANSI/IEEE Std. C95.1-1992 and had been tested in accordance with the measurement procedures specified in FCC/OET Bulletin 65 Supplement C (2001) and IEEE 1528.

For Base

This equipment complies with FCC radiation exposure limits set forth for an uncontrolled environment. This equipment should be installed and operated with minimum distance 20cm between the radiator& your body.

This transmitter must not be co-located or operating in conjunction with any other antenna or transmitter.

KONTAKT

www.axtelworld.com/contact/

www.axtelworld.com

RoHS compliant

24.03.2023