Federal Communication Commission Interference Statement

This device complies with Part 15 of the FCC Rules. Operation is subject to the following two conditions: (1) This device may not cause harmful interference, and (2) this device must accept any interference received, including interference that may cause undesired operation.
NOTE: This equipment has been tested and found to comply with the limits for a Class A digital device, pursuant to part 15 of the FCC Rules. These limits are designed to pro-vide reasonable protection against harmful interference when the equipment is operated in a commercial environment. This equipment generates, uses, and can radiate radiofrequency energy and, if not installed and used in accordance with the instruction manual, may cause harmful interference to radio communications. Operation of this equipment in a residential area is likely to cause harmful interference in which case the user will be required to correct the interference at his own expense.

FCC Caution: Any changes or modifications not expressly approved by the party responsible for compliance could void the user's authority to operate this equipment. This equipment complies with FCC radiation exposure limits set forth for an uncontrolled environment. This equipment should be installed and operated with a minimum distance of 20 cm between the radiator and a human body.
This transmitter must not be co-located or operating in conjunction with any other antenna or transmitter

For questions about Elgato product compliance with FCC regulations, please contact:

Compliance Officer, Corsair Memory Inc., 115 North McCarthy Blvd, Milpitas, CA 95035, USA

The declaration of conformity for Elgato products is available at www.elgato.com/doc

CORSAIR MEMORY, Inc. 115 North McCarthy Blvd, Milpitas, CA 95035, USA. CORSAIR MEMORY, BV. Wormerweg 8, 1311 XB, Almere, Netherlands. CORSAIR COMPONENTS, Ltd. 1020 Eskdale Road, Winnersh Triangle, Wokingham, RG41 5TS, UK. Copyright 2024 Corsair Memory Inc. All rights reserved. Elgato and the Elgato logo are trademarks of Corsair Memory Inc., registered in the U.S. and other countries. The X name and logo are trademarks of X Corp. in the United States and other countries. All other trademarks belong to their respective owner.

Customer Support: help.corsair.com • Part: 51GB09903

Buttons
by Bitfocus

Co-designed by Elgato and Bitfocus

elgato /elgato

STREAM DECK STUDIO

Quick Start Guide

Contents

EN	Quick Start Guide	2	BR Guia de Início Rápido
FR	Guide de prise en main rapide	9	TR Hızlı Kurulum Rehberi
DE	Kurzanleitung		GR Σύντομος οδηγός
ES	Guía de inicio rápido		PL Skrócona instrukcja
IT	Guida rapida		RU Краткое руководство
NL	Snelstartgids		JA クイックスタートガイド
FI	Pikaopas		KO 퀵 스타트 가이드
DK	Lynstart guide		CN 快速入门指南
NO	Hurtigveiledning		ZHT 快速入門指南
SV	Kom igång		AR دليل البدء السريع

Mounting

19" Rack Mounting

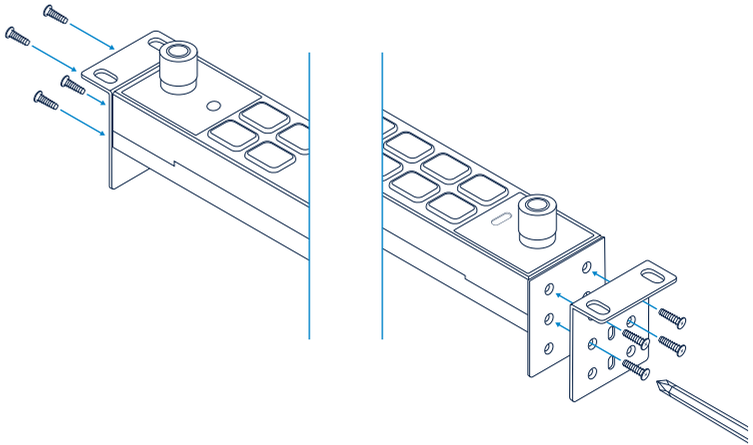

Use four screws per bracket. Six holes provide two mounting depths.

Mounting

Custom Mounting

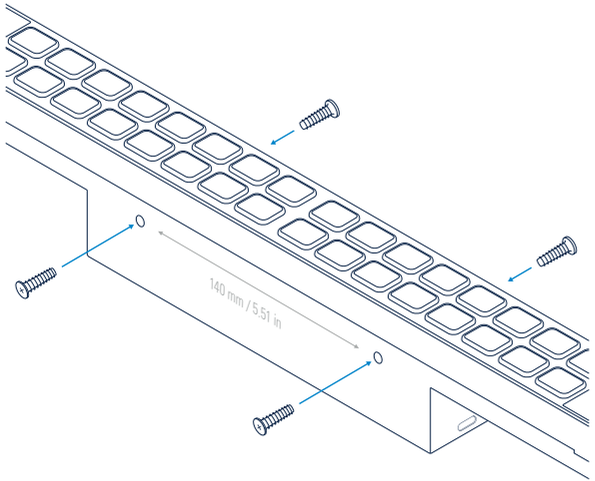

Screw four M4 screws (not included) directly into the enclosure.

Power Supply

There are two ways to power Stream Deck Studio:

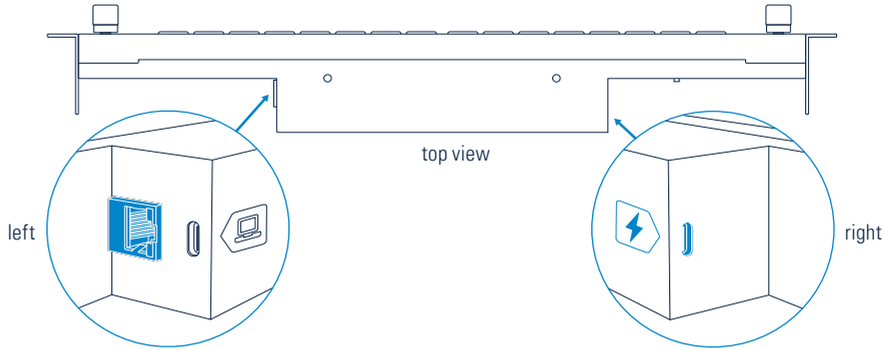

1. RJ45 Ethernet PoE+

Connect Stream Deck Studio via Ethernet to a PoE+ (802.3at Class 4) compatible network. The device will power on automatically. An on-key menu will display all network settings. Press keys to select values, and use the left or right encoder to adjust settings.

2. USB-C PD 3.0

Connect a PD 3.0 compatible power supply (min. 9 V, 3 A, not included) to the USB-C POWER DELIVERY port. The device will power on automatically.

If Ethernet and USB-C are connected at the same time, Ethernet will be given priority and USB will be disabled.

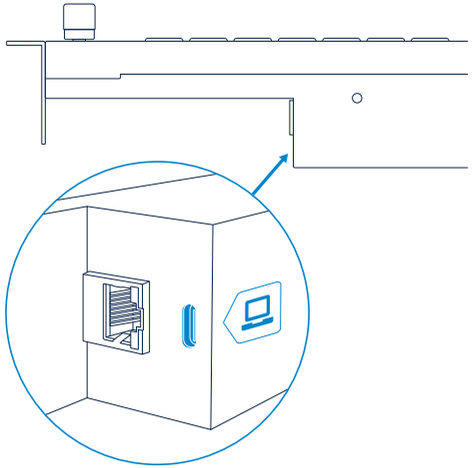

USB-C (Back)

Connect your computer to the USB-C DATA CONNECTION port.

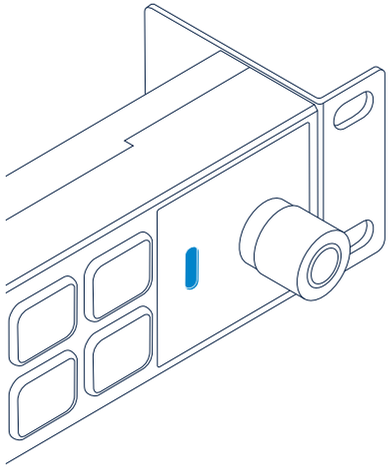

USB Expansion Port (Front)

Connect a bus-powered Stream Deck device for additional control.

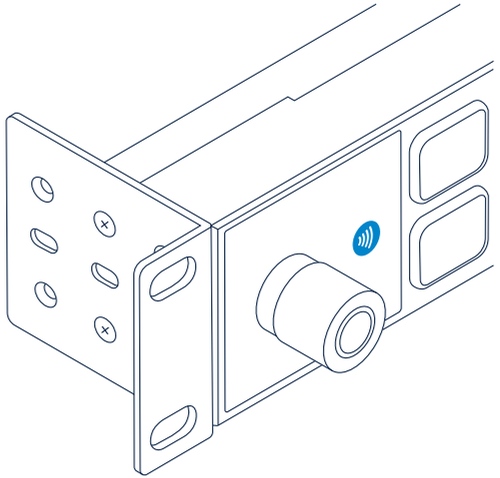

NFC Reader

Place your NFC token close to the icon to exchange data with Stream Deck Studio.

Software

Select your Bitfocus Buttons subscription plan.

Reset

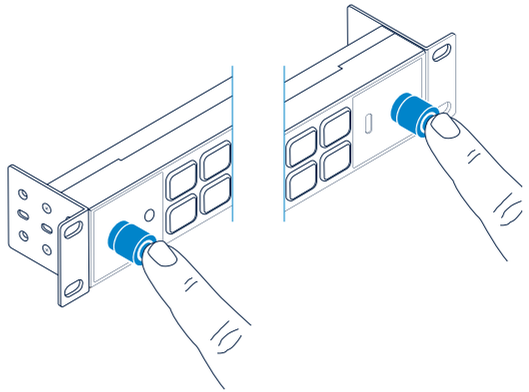

To reboot the device, press and hold both encoders for 10 seconds.

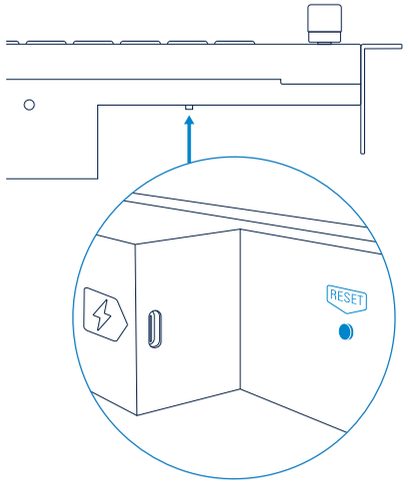

To restore factory settings, press and hold the reset button while powering on the device.

FR

- **Montage** | Rack 19 pouces : Utilisez quatre vis par équerre. Grâce aux six trous, vous pouvez utiliser deux profondeurs de montage différentes. Personnalisé : Vissez quatre vis M4 (non incluses) directement dans le boîtier.
- **Alimentation** | Vous pouvez alimenter votre Stream Deck Studio de deux manières différentes :
  1. Câble Ethernet RJ45 PoE+ : Raccordez Stream Deck Studio en Ethernet à un réseau compatible PoE+ (802.3 Classe 4). L'appareil s'allumera automatiquement. Un menu accessible via un bouton permet d'accéder à tous les réglages réseau. Appuyez sur les touches pour sélectionner des valeurs, puis utilisez l'encodeur rotatif droit ou gauche pour ajuster les réglages.
  2. USB-C PD 3.0 : Branchez une alimentation compatible PD 3.0 (min. 9 V et 3 A, non incluse) sur le port USB-C POWER DELIVERY. L'appareil s'allumera automatiquement.
  Remarque : Si l'appareil est branché à la fois en Ethernet et en USB-C, le branchement Ethernet est prioritaire et la connexion USB est désactivée.
- **Branchement** | USB-C (à l'arrière) : Branchez votre ordinateur sur le port USB-C CONNEXION DE DONNÉES. Port d'extension USB (à l'avant) : Branchez un Stream Deck alimenté par bus USB pour profiter de plus de possibilités de contrôle. Lecteur NFC : Placez votre jeton NFC à proximité de l'icône pour échanger des données avec Stream Deck Studio.
- **Logiciels** | Sélectionnez votre formule d'abonnement Bitfocus Buttons.
- **Réinitialisation** | Pour redémarrer l'appareil, appuyez sur les deux encodeurs et maintenez-les enfoncés pendant 10 secondes. Pour rétablir les paramètres d'usine, appuyez sur le bouton de réinitialisation et maintenez-le enfoncé tout en allumant l'appareil.

DE

- **Befestigung** | 19-Zoll-Rack: Nutze vier Schrauben pro Haltewinkel. Mit den sechs Schraubenlöchern sind zwei Einbautiefen möglich. Individuelle Befestigung: Schraube vier M4-Schrauben (nicht im Lieferumfang enthalten) direkt in das Gehäuse.
- **Stromversorgung** | Zur Stromversorgung von Stream Deck Studio hast du zwei Möglichkeiten:
  1. RJ45 Ethernet PoE+: Verbinde Stream Deck Studio über Ethernet mit einem PoE+-kompatiblen Netzwerk (802.3at Klasse 4). Das Gerät wird automatisch eingeschaltet. Ein Tasten-Menü zeigt alle Netzwerkeinstellungen an. Wähle Werte durch Drücken der Tasten aus und passe Einstellungen mit dem linken oder rechten Regler an.
  2. USB-C PD 3.0: Schließe ein PD 3.0-kompatibles Netzteil (min. 9 V, 3 A, nicht im Lieferumfang) an den USB-C POWER DELIVERY-Anschluss an. Das Gerät wird automatisch eingeschaltet. Hinweis: Wenn Ethernet und USB-C gleichzeitig angeschlossen sind, erhält Ethernet Priorität und USB wird deaktiviert.
- **Verbindung** | USB-C (Hinten): Schließe deinen Computer an den USB-C-DATENANSCHLUSS an. USB-Erweiterungsanschluss (Vorne): Schließe für zusätzliche Steuerungsoptionen ein über USB mit Strom versorgtes Stream Deck-Gerät an. NFC-Leser: Halte deinen NFC-Chip in die Nähe des Symbols, um Daten mit Stream Deck Studio auszutauschen.
- **Software** | Wähle dein Bitfocus Buttons-Abonement aus.
- **Zurücksetzen** | Halte zum Neustarten des Geräts beide Regler 10 Sekunden lang gedrückt. Um auf die Werkseinstellungen zurückzusetzen, halte beim Einschalten des Geräts die Reset-Taste gedrückt.

ES

- **Montaje** | Rack de 19 pulgadas: Usa cuatro tornillos por abrazadera. Los seis orificios ofrecen dos profundidades de montaje. Montaje a medida: Fija cuatro tornillos M4 (no incluidos) directamente a la carcasa.
- **Fuente de alimentación** | Hay dos formas de suministrar corriente al Stream Deck Studio:
  1. Ethernet PoE+ por RJ45: Conecta el Stream Deck Studio por Ethernet a una red compatible con PoE+ (802.3at de Clase 4). El dispositivo se encenderá automáticamente. Un menú en las teclas mostrará todos los ajustes de red. Pulsa las teclas para seleccionar valores y usa el codificador izquierdo o el derecho para cambiar los ajustes.
  2. USB-C PD 3.0: Conecta un adaptador de corriente compatible con PD 3.0 (mín. 9 V, 3 A, no incluido) al puerto USB-C POWER DELIVERY. El dispositivo se encenderá automáticamente. Importante: Si conectas a la vez por Ethernet y USB-C, se dará prioridad a la conexión Ethernet y el USB se desactivará.
- **Conexión** | USB-C (trasero): Conecta el ordenador al puerto USB-C DE DATOS. Puerto USB de ampliación (frontal): Conecta un dispositivo Stream Deck con alimentación por USB para disfrutar de más controles. Lector NFC: Coloca la etiqueta NFC cerca del icono para intercambiar datos con Stream Deck Studio.
- **Software** | Selecciona el plan de suscripción a Bitfocus Buttons.
- **Reset (restablecer)** | Para reiniciar el dispositivo, mantén pulsados los dos codificadores durante 10 segundos. Para restaurar los ajustes de fábrica, mantén pulsado el botón Reset y, a continuación, enciende el dispositivo.

IT

- **Montaggio** | Rack da 19 pollici: Utilizza quattro viti per staffa. I sei fori offrono due profondità di montaggio. Montaggio personalizzato: Rack da 19 pollici: Utilizza quattro viti per staffa. I sei fori offrono due profondità di montaggio.
- **Alimentatore** | Esistono due modi per alimentare Stream Deck Studio:
  1. RJ45 Ethernet PoE+: Connetti Stream Deck Studio tramite Ethernet a una rete compatibile con PoE+ (802.3at Classe 4). Il dispositivo si accenderà automaticamente. Un menu accessibile tramite tasto mostra tutte le impostazioni di rete. Premi i tasti per selezionare i valori e utilizza la manopola sinistra o destra per adattare le impostazioni.
  2. USB-C PD 3.0: Connetti un alimentatore PD 3.0 compatibile (min. 9 V, 3 A, non incluso) alla porta USB-C POWER DELIVERY. Il dispositivo si accenderà automaticamente. Nota: Se il dispositivo è collegato sia a Ethernet che a USB-C, la connessione Ethernet ha la priorità e la connessione USB viene disattivata.
- **Connessione** | USB-C (sul retro): Collega il tuo computer alla porta USB-C per la connessione dati. Porta di espansione USB (sul fronte): Collega un dispositivo Stream Deck alimentato tramite bus USB per opzioni di controllo aggiuntive. Lettore NFC: Avvicina il chip NFC all'icona per scambiare dati con Stream Deck Studio.
- **Software** | Seleziona il tuo piano di abbonamento Bitfocus Buttons.
- **Reset (Ripristino)** | Per riavviare il dispositivo tieni premute entrambe le manopole di controllo per 10 secondi. Per ripristinare le impostazioni di fabbrica, tieni premuto il pulsante di ripristino durante l'accensione del dispositivo.

NL

- **Plaatsing** | Rek van 19": Gebruik vier schroeven per beugel. Er zijn zes gaten voor twee montagedieptes. Bevestig zoals gewenst: Draai vier M4-schroeven (niet inbegrepen) rechtstreeks in de behuizing
- **Voeding** | Er zijn twee manieren om Stream Deck Studio aan te sluiten:
  1. RJ45 Ethernet PoE+: Verbind Stream Deck Studio via Ethernet met een PoE+ (802.3at Klasse 4)-compatibel netwerk. Het apparaat gaat automatisch aan. Een menu op de knop toont alle netwerkinstellingen. Druk op toetsen om waarden te selecteren en gebruik de linker- of rechter-encoder om de instellingen aan te passen.
  2. USB-C PD 3.0: Verbind een PD 3.0-compatibele voedingsbron (min. 9V, 3A, niet inbegrepen) met de USB-C-poort van POWER DELIVERY. Het apparaat gaat automatisch aan. Let op: Als Ethernet en USB-C op hetzelfde moment verbonden zijn, krijgt Ethernet prioriteit en wordt USB uitgeschakeld.
- **Aansluiting** | USB-C (achterkant): Verbind je computer met de USB-C-poort voor gegevenskoppeling. USB-Expansion Port (voorzijde): Koppel een eenzijdig gevoed Stream Deck-apparaat voor extra controle. NFC-lezer: Plaats uw NFC-token dicht bij het pictogram om gegevens uit te wisselen met Stream Deck Studio.
- **Software** | Selecteer je Bitfocus Buttons-abonnement.
- **Reset** | Houd beide encoders 10 seconden ingedrukt om het apparaat opnieuw op te starten. Houd de resetknop ingedrukt terwijl je het apparaat aanzet om het apparaat terug te zetten naar de fabrieksinstellingen.

FI

- **Kiinnitys** | 19" räkki: Käytä neljää ruuvia kiinnikettä kohden. Kuusi reikää tarjoavat kaksi asennussyvyyttä. Räätälöity asennus: Ruuvaa neljä M4-ruuvia (ei toimiteta laitteen mukana) suoraan koteloon.
- **Virtalähde** | Stream Deck Studio voidaan kytkeä käyttöjännitteeseen kahdella tapaa:
  1. RJ45 Ethernet PoE+: Kytke Stream Deck Studio Ethernetin kautta a PoE+ (802.3at luokka 4) -yhteensopivaan verkkoon. Laite käynnistyy automaattisesti. Painikevalikko näyttää kaikki verkkoasetukset. Valitse haluamasi arvot painamalla painikkeita ja käytä vasemmanpuoleista sekä oikeanpuoleista kooderia asetusten säätämiseen.
  2. USB-C PD 3.0: Kytke PD 3.0 -yhteensopiva virtalähde (vähintään 9 V, 3 A, ei toimiteta laitteen mukana) USB-C POWER DELIVERY -porttiin. Laite käynnistyy automaattisesti. Huomaa: Jos Ethernet ja USB-C on molemmat kytketty samanaikaisesti, Ethernet on etusijalla eikä USB-porttia käytetä.
- **Kytkeminen** | USB-C (Takana): Kytke tietokoneesi USB-C TIEDONSIIRTOYHTEYS -porttiin. USB-laajennusportti (Edessä): Kytke Stream Deck -laite (ottaa käyttöjännitteen väylästä) jos haluat enemmän ohjausmahdollisuuksia. NFC-lukija: Tuo NFC-tunniste lähelle kuvaketta siirtääksesi dataa Stream Deck Studion kanssa.
- **Ohjelmisto** | Valitse haluamasi Bitfocus Buttons -tilausvaihtoehto.
- **Reset (Nollaus)** | Käynnistä laite uudelleen painamalla kumpaakin kooderia ja pitämällä niitä alhaalla 10 sekuntia. Palauta laitteen tehdasasetukset painamalla nollauspainiketta ja pitämällä sitä alhaalla laitteen käynnistyessä.

DK

- **Montering** | 19 tommers stativ: Brug fire skruer per beslag. De seks huller giver to monteringsdybder. Tilpasset stativ: Skru fire M4-skruer (medfølger ikke) direkte ind i kabinettet.
- **Strømforsyning** | Der er to måder at levere strøm til Stream Deck Studio:
  1. RJ45 Ethernet PoE+: Forbind Stream Deck Studio via Ethernet til et netværk, der er kompatibelt med PoE+ (802.3at klasse 4). Enheden tænder automatisk. En menu på tændt-knappen viser alle netværksindstillingerne. Tryk på knapperne for at vælge værdier, og brug den venstre eller højre koder for at justere indstillingerne.
  2. USB-C PD 3.0: Tilslut en PD 3.0-kompatibel strømforsyning (min. 9 V, 3 A, medfølger ikke) til USB-C POWER DELIVERY-indgangen. Enheden tænder automatisk. Bemærk: Hvis Ethernet og USB-C er forbundet samtidig, vælges Ethernet, og USB bliver deaktiveret.
- **Forbindelse** | USB-C (bagside): Tilslut din computer til USC-C DATAFORBINDELSE-indgangen. USB-udvidelsesindgang (foran): Tilslut en Stream Deck-enhed, der får strøm fra USB-indgangen, for at få flere styrefunktioner. NFC-læser: Placer dit NFC-token tæt på ikonet for at udveksle data med Stream Deck Studio.
- **Software** | Vælg dit Bitfocus Buttons-abonnement.
- **Nulstil** | Hvis du vil genstarte enheden, skal du holde begge kodere nede i 10 sekunder. Hvis du vil gendanne fabriksindstillingerne, skal du holde nulstillingsknappen nede, mens du tænder enheden.

NO

- **Montering** | 19" stativ: Bruk fire skruer per brakett. Seks hull gir to monteringsdybder. Tilpasset montering: Skru fire M4-skruer (ikke inkludert) direkte inn i kabinettet.
- **Strømforsyning** | Det er to måter å koble til Stream Deck Studio på:
  1. RJ45 Ethernet PoE+: Koble Stream Deck Studio via Ethernet til et PoE+ (802.3at Class 4)-kompatibelt nettverk. Enheten slås automatisk på. En tastaturmeny viser alle nettverksinnstillinger. Trykk på tastene for å velge verdier, og bruk venstre eller høyre koder for å justere innstillingene.
  2. USB-C PD 3.0: Koble en PD 3.0-kompatibel strømforsyning (min. 9 V, 3 A, ikke inkludert) til USB-C POWER DELIVERY-porten.
  Merk: Hvis Ethernet og USB-C er tilkoblet samtidig, vil Ethernet bli prioritert og USB deaktiveres.

- **Tilkobling** | USB-C (baksiden): Koble datamaskinen til USB-C DATATILKOBLINGS-porten. USB-utvidelsesport (foran): Koble til en databussdrevet Stream Deck-enhet for ekstra kontroll. NFC-leser: Plasser NFC-tokenet nær ikonet for å utveksle data med Stream Deck Studio.
- **Programvare** | Velg Bitfocus Buttons-abonnement.
- **Reset (Tilbakestill)** | Trykk og hold begge kodere inne i 10 sek for å starte enheten på nytt. Trykk og hold tilbakestillingsknappen inne mens du slår på enheten for å gjenopprette fabrikkinnstillingene.

SV

- **Montering** | 19-tumsrack: Använd fyra skruvar per fäste. Sex hål ger två olika monteringsdjup. Anpassat montage: Skruva i fyra M4-skruvar (medföljer ej) direkt i höljet.
- **Strömförsörjning** | Stream Deck Studio kan drivas på två sätt:
  1. RJ45 Ethernet PoE+: Anslut Stream Deck Studio via Ethernet till ett nätverk som är kompatibelt med PoE+ (802.3at klass 4). Enheten slås på automatiskt. En tangentmeny visar alla nätverksinställningar. Tryck på tangenterna för att välja värden och använd vänster eller höger kodare för att justera inställningarna.
  2. USB-C PD 3.0: Anslut en PD 3.0-kompatibel nätadapter (min. 9 V, 3 A, medföljer ej) till USB-C POWER DELIVERY-porten. Enheten slås på automatiskt. Observera: Om Ethernet och USB-C ansluts samtidigt ges Ethernet prioritet och USB inaktiveras.
- **Anslutning** | USB-C (baksida): Anslut datorn till USB-C-porten för dataanslutning. USB-expansionsport (framsida): Anslut en bussdriven Stream Deck-enhet för utökade styrningsmöjligheter. NFC-läsare: Placera ditt NFC-token nära symbolen för att utväxla data med Stream Deck Studio.
- **Programvara** | Välj ditt abonnemang på Bitfocus Buttons.
- **Reset** | För att starta om enheten håller du båda kodarna intryckta i 10 sekunder. För att återställa fabriksinställningarna håller du återställningsknappen intryckt medan enheten slås på.

BR

- **Montagem** | Rack de 19 polegadas: Use quatro parafusos por suporte. Seis buracos oferecem duas profundidades de montagem. Montagem Personalizada: Prenda quatro parafusos M4 (não incluídos) diretamente no gabinete.
- **Fonte de Energia** | Há duas maneiras de fornecer energia ao Stream Deck Studio:
  1. Ethernet RJ45 e PoE+: Conecte o Stream Deck Studio via Ethernet a uma rede PoE+ (802.3at Classe 4) compatível. O dispositivo ligará automaticamente. Um menu na tecla mostra todos os ajustes de rede. Pressione as teclas para selecionar valores e use o botão giratório esquerdo ou direito para mudar os ajustes.
  2. USB-C PD 3.0: Conecte uma fonte de energia PD 3.0 compatível (com um mínimo de 9 V / 3 A, não incluída) à porta USB-C POWER DELIVERY. O dispositivo ligará automaticamente.
  Nota: Se as conexões Ethernet e USB-C forem usadas ao mesmo tempo, Ethernet terá prioridade e USB será desativada.
- **Conexão** | USB-C (Traseira): Conecte o computador à porta USB-C de conexão de dados. Porta de Expansão USB (Frontal): Conecte um dispositivo Stream Deck que receba energia via USB para ter controle extra. Leitor NFC: Aproxime o token NFC do ícone para trocar dados com o Stream Deck Studio.
- **Software** | Selecione um plano de assinatura Bitfocus Buttons.
- **Redefinição** | Para reiniciar o dispositivo, mantenha ambos os botões giratórios pressionados por 10 segundos. Para restaurar os ajustes de fábrica, mantenha o botão Reset pressionado ao ligar o dispositivo.

TR

- **Takma** | 19 inç Raf: Her destek için dörder vida kullanın. Altı delikle iki montaj derinliği elde edebilirsiniz. Özel montaj: Dört M4 vidayı (dâhil değildir) doğrudan yuvaya takın.
- **Güç kaynağı** | Stream Deck Studio iki şekilde başlatılabilir:
  1. RJ45 Ethernet PoE+: Stream Deck Studio'yu Ethernet üzerinden PoE+ (802.3at Sınıf 4) uyumlu ağa bağlayın. Cihaz otomatik olarak çalışmaya başlar. Tuş üzerindeki menüde tüm ağ ayarları görüntülenir. Değerleri seçmek için tuşlara basın ve ayarları belirlemek için sağ ya da sol kodlayıcıyı kullanın.
  2. USB-C PD 3.0: PD 3.0 uyumlu güç kaynağını (min. 9 V, 3 A, dâhil değildir) USB-C POWER DELIVERY bağlantı noktasına bağlayın. Cihaz otomatik olarak çalışmaya başlar.
  Not: Ethernet ve USB-C aynı anda bağlanırsa, Ethernet önceliklendirilir ve USB devre dışı bırakılır.
- **Bağlantı** | USB-C (Arka): Bilgisayarınızı USB-C VERİ BAĞLANTISI bağlantı noktasına bağlayın. USB ilave bağlantı noktası (Ön): Daha fazla kontrol için harici güç kaynağı gerektirmeyen bir Stream Deck cihazı bağlayın. NFC Okuyucu: Stream Deck Studio ile veri alış verişi yapmak için NFC anahtarınızı simgeye yakın bir yere koyun.
- **Yazılım** | Bitfocus Buttons abonelik planınızı seçin.
- **Sıfırlama** | Cihazı yeniden başlatmak için her iki kodlayıcıyı da 10 sn. kadar basılı tutun. Fabrika ayarlarını geri yüklemek için cihazı açarken sıfırla düğmesine basılı tutun.

GR

- **Στερέωση** | Ράφι 19": Χρησιμοποιήστε τέσσερις βίδες ανά βραχίονα. Έξι οπές παρέχουν δύο βάθη προσάρτησης. Προσαρμοσμένη στερέωση: Βιδώστε τέσσερις βίδες M4 (δεν περιλαμβάνονται) απευθείας στο περίβλημα.
- **Τροφοδοτικό** | Υπάρχουν δύο τρόποι για να ηλεκτροδοτήσετε το Stream Deck Studio:
  1. RJ45 Ethernet PoE+: Συνδέστε το Stream Deck Studio μέσω Ethernet σε δίκτυο συμβατό με PoE+ (802.3at Κατηγορία 4). Η συσκευή θα ενεργοποιηθεί αυτόματα. Ένα μενού επάνω στο πλήκτρο θα εμφανίζει όλες τις ρυθμίσεις δικτύου. Πατήστε τα πλήκτρα για να επιλέξετε τιμές και χρησιμοποιήστε τον αριστερό και δεξιό κωδικοποιητή για να αλλάξετε ρυθμίσεις.
  2. USB-C PD 3.0: Συνδέστε ένα συμβατό τροφοδοτικό PD 3.0 (ελάχ. 9 V, 3 A, δεν περιλαμβάνεται) στη θύρα USB-C POWER DELIVERY. Η συσκευή θα ενεργοποιηθεί αυτόματα.
  Σημείωση: Εάν το Ethernet και το USB-C είναι συνδεδεμένα ταυτόχρονα, θα δοθεί προτεραιότητα στο Ethernet και το USB θα απενεργοποιηθεί.
- **Σύνδεση** | USB-C (Πίσω μέρος): Συνδέστε τον υπολογιστή σας στη θύρα ΣΥΝΔΕΣΗΣ ΔΕΔΟΜΕΝΩΝ USB-C. Θύρα επέκτασης USB (Μπροστινό μέρος): Για επιπρόσθετο έλεγχο, συνδέστε μια συσκευή Stream Deck που ηλεκτροδοτείται από δίαυλο. Συσκευή ανάγνωσης NFC: Τοποθετήστε το διαπιστευτήριο NFC κοντά στο εικονίδιο για την ανταλλαγή δεδομένων με το Stream Deck Studio.
- **Λογισμικό** | Επιλέξτε το πρόγραμμα συνδρομής Bitfocus Buttons σας.
- **Επαναφορά** | Για επανεκκίνηση της συσκευής, πατήστε παρατεταμένα και τους δύο κωδικοποιητές για 10 δευτερόλεπτα. Για επαναφορά των εργοστασιακών ρυθμίσεων, πατήστε παρατεταμένα το κουμπί επαναφοράς ενώ ηλεκτροδοτείτε τη συσκευή.

PL

- **Mocowanie** | Stojak 19": Użyj czterech śrub na wspornik. Sześć otworów zapewnia dwie głębokości montażu. Mocowanie niestandardowe: Wkręć cztery śruby M4 (brak w zestawie) bezpośrednio w obudowę.
- **Zasilacz**: Istnieją dwa sposoby zasilania Stream Deck Studio:
  1. RJ45 Ethernet PoE+: Podłącz Stream Deck Studio przez Ethernet do sieci zgodnej ze standardem PoE+ (802.3at klasa 4). Urządzenie włączy się automatycznie. Menu na przycisku wyświetli wszystkie ustawienia sieciowe. Naciskaj przyciski, aby wybrać wartości, a następnie użyj lewego lub prawego pokrętła, aby dostosować ustawienia.
  2. USB-C PD 3.0: Podłącz zasilacz zgodny z PD 3.0 (min. 9 V, 3 A, brak w zestawie) do portu USB-C POWER DELIVERY. Uwaga: Jeśli Ethernet i USB-C są podłączone w tym samym czasie, Ethernet otrzyma priorytet, a USB zostanie wyłączone.
- **Połączenie** | USB-C (z tyłu): Podłącz komputer do portu USB-C DATA CONNECTION. Port rozszerzenia USB (z przodu): Podłącz zasilane przez magistralę urządzenie Stream Deck, aby uzyskać dodatkową kontrolę. Czytnik NFC: Umieść token NFC w pobliżu ikony, aby wymieniać dane ze Stream Deck Studio.
- **Oprogramowanie** | Wybierz plan subskrypcji Bitfocus Buttons.
- **Resetowanie** | Aby zrestartować urządzenie, naciśnij i przytrzymaj oba pokrętła przez 10 sekund. Aby przywrócić ustawienia fabryczne, naciśnij i przytrzymaj przycisk resetowania podczas włączania urządzenia.

RU

- **Монтаж** | Стойка 19": Используйте 4 винта для каждой планки. Благодаря 6 отверстиям существуют 2 варианта монтажа. Особые крепления: Вкрутите 2 винта M4 (не включены в комплект) непосредственно в корпус.
- **источник питания**: Вы можете подключить Stream Deck Studio к сети двумя способами:
  1. Вход RJ45 Ethernet PoE+: Подключите Stream Deck Studio с помощью Ethernet к сети, поддерживающей PoE+ (802.3at Class 4). Устройство включится автоматически. Меню на кнопке отображает все настройки сети. Нажмите кнопки для выбора элементов и используйте левую или правую ручку для изменения настроек.
  2. USB-C PD 3.0: Подключите источник питания, совместимый с PD 3.0 (мин. 9 В, 3 А, не включен в комплект поставки), в порт USB-C POWER DELIVERY. Устройство включится автоматически. Примечание: Если кабели Ethernet и USB-C подключены одновременно, приоритетно подключение по Ethernet, а подключение по USB будет отключено.
- **Подключение** | USB-C (сзади): Подключите компьютер к порту USB-C для передачи данных. Порт расширения USB (спереди): Подключите Stream Deck с питанием от шины для дополнительных возможностей управления. NFC-сканер: Поместите NFC-метку вблизи соответствующего символа для обмена данных со Stream Deck Studio.
- **Приложение** | Выберите план подписки Bitfocus Buttons.
- **Сброс** | Зажмите и удерживайте обе ручки в течение 10 секунд для перезапуска устройства. Зажмите и удерживайте кнопку сброса, одновременно включая устройство, для сброса до заводских настроек.

JA

- **設置方法** | 19インチ ラック: ブラケットごとに4つのネジを使用してください。 2つの深さで取り付けられるように、6つの穴があります。
  カスタムマウント: 4つのM4ネジ (含まれていません) を筐体に直接取り付けてください。
- **電源** | Stream Deck Studioに電力を供給するには2つの方法があります:
  1. RJ45 Ethernet PoE+: Stream Deck StudioをEthernet経由でPoE+ (802.3at クラス 4) 対応のネットワークに接続します。 デバイスの電源は自動的にオンになります。キー上のメニューにすべてのネットワーク設定が表示されます。 キーを押して、値を選択します。その後、左右どちらかのエンコーダを使用して設定を調整してください。
  2. USB-C PD 3.0: PD 3.0対応電源 (最低 9 V、3 A。含まれていません) をUSB-C POWER DELIVERYポートに接続してください。 デバイスの電源は自動的にオンになります。注意: EthernetとUSB-Cが同時に接続された場合、Ethernetが優先され、USBは無効になります。
- **接続** | USB-C (背面): コンピュータをUSB-Cデータ接続ポートに接続してください。USB 拡張ポート (前面): バスパワーを利用してStream Deckデバイスを接続することで、コントロールがさらに広がります。NFCリーダー: NFCトークンをアイコンに近づけると、データをStream Deck Studioと送受信できます。
- **ソフトウェア** | Bitfocus Buttonsサブスクリプションプランを選択してください。
- **リセット** | デバイスを再起動するには、両方のエンコーダを10秒間押したままにしてください。 工場出荷時設定に戻すには、デバイスの電源を入れながらリセットボタンを長押しします。

KO

- **마운팅** | 19인치 랙: 브래킷당 4개의 나사를 사용합니다. 6개의 나사 구멍으로 두 가지 깊이로 설치할 수 있습니다. 사용자맞춤 마운팅: M4 규격의 나사 4개(별매)를 케이스에 직접 장착합니다.
- **전원 공급기** | Stream Deck Studio는 두 가지 방법으로 전원을 공급할 수 있습니다:
  1. RJ45 Ethernet PoE+: 이더넷을 통해 Stream Deck Studio를 PoE+ (802.3at 클래스 4) 호환 네트워크에 연결합니다. 기기의 전원이 자동으로 켜집니다. 키 위의 메뉴에 모든 네트워크 설정이 표시됩니다. 키를 눌러 값을 선택하고, 왼쪽 또는 오른쪽 인코더를 사용하여 설정을 조정합니다.
  2. USB-C PD 3.0: PD 3.0 호환 전원 공급 장치(최소 9V, 3A, 별매)를 USB-C POWER DELIVERY 포트에 연결합니다. 기기의 전원이 자동으로 켜집니다.
  참고사항: 이더넷과 USB-C를 동시에 연결하면 이더넷에 우선권이 부여되고 USB는 비활성화됩니다. 참고사항: 이더넷과 USB-C를 동시에 연결하면 이더넷에 우선권이

부여되고 USB는 비활성화됩니다.

- **연결** | USB-C (후면): 컴퓨터를 USB-C 데이터 연결 포트에 연결합니다. USB 확장 포트 (전면): 추가 제어 옵션을 위해 USB 케이블을 통해 전원을 공급받는 Stream Deck 기기를 연결합니다. NFC 리더: NFC 토큰을 아이콘에 가까이 대면 Stream Deck Studio와 데이터를 교환할 수 있습니다.
- **소프트웨어** | Bitfocus Buttons 구독 플랜을 선택하세요.
- **초기화** | 기기를 재부팅하려면 양쪽 인코더를 10초간 길게 누릅니다. 공장 기본값으로 복원하려면 기기의 전원을 켠 상태에서 재설정 버튼을 길게 누릅니다.

CN

- **安装** | 19英寸机架: 每个支架使用四颗螺钉。 六个孔可实现两种安装深度。自定义安装: 外壳顶部和底部分别有2个安装螺纹。 如要采用自定义安装解决方案，请使用M4螺钉（不附赠）。
- **电源** | 可通过两种方式来为Stream Deck Studio供电：1. RJ45以太网PoE+: 通过以太网将Stream Deck Studio连接到兼容(PoE+ 802.3at Class 4）的网络。 设备将自动启动。一个按键菜单将显示所有网络设置。按键以选择数值，并使用左侧或右侧的编码器调整设置。
2. USB-C PD 3.0: 将兼容PD 3.0的电源（最低9V，3A，不附赠）连接到USB-C POWER DELIVERY接口。 设备将自动启动。 注意: 如果同时连接以太网和USB-C，则以太网将优先，USB将被禁用。
- **连接方式** | USB-C（后置）: 将电脑连接到USB-C数据接口。USB扩展端口（前置）: 连接一个总线供电的Stream Deck设备可使用其他控制功能。NFC读卡器: 将NFC令牌靠近图标，以便与Stream Deck Studio交换数据。
- **配套软件** | 选择你的Bitfocus Buttons订阅计划。
- **重置** | 如需重启设备，请长按两个编码器10秒钟。 如需恢复出厂设置，请在打开设备电源时长按重置按钮。

ZHT

- **安裝** | 19 " 機架: 使用四根螺絲固定每邊支架， 有六個孔，可以兩種深度安裝。自訂安裝: 直接在外殼中旋入四根 M4 螺絲（未含）。
- **電源** | 可以透過兩種方式為 Stream Deck Studio 供電：1. RJ45 Ethernet PoE+: 透過乙太網路將 Stream Deck Studio 連接至一個 (PoE+ 802.3at Class 4) 相容網路。 裝置將自動開機，以按鍵顯示所有網路設定的選單，按下按鍵以選擇值後，再透過左側或右側的編碼器調整設定。
2. USB-C PD 3.0: 連接一個 PD 3.0 相容電源（至少 9V 3A，未含）至 USB-C POWER DELIVERY 連接埠。 裝置將自動開機。
註: 如果同時連接乙太網路和 USB-C，則會優先使用乙太網路，停用 USB。
- **連接方式** | USB-C（背後: 將您的電腦連接至 USB-C 資料連接連接埠。USB 擴展連接埠（正面）: 連接總線供電的 Stream Deck 裝置以進行額外控制。NFC 閱讀器: 將 NFC 感應標籤靠近圖示即可與 Stream Deck Studio 交換資料。
- **軟體** | 選擇您的 Bitfocus Buttons 訂用方案。
- **Reset（重置）** |若要重新啟動裝置，請按住兩個編碼器 10 秒。 若要還原為工廠設定，請於裝置連接電源時，按住重置按鈕。

AR

• التثبيت | الحامل مقاس 19 بوصة:

ستخدم أربعة براغي لكل دعامة. هناك ست فتحات توفر عمقين للتركيب.

التثبيت المخصص:

قم بربط أربعة براغي M4 (غير مرفقة) مباشرة في الهيكل.

• مصدر الطاقة | هناك طريقتان لتشغيل Stream Deck Studio

1. RJ45 Ethernet PoE+

وصل Stream Deck Studio عبر Ethernet بشبكة متوافقة مع (PoE+ 802.3at Class 4). يتم تشغيل الجهاز تلقائيًا.

ستعرض القائمة الموجودة على المفتاح جميع إعدادات الشبكة. اضغط على المفاتيح لاختيار القيم واستخدم أداة الترميز اليمنى أو اليسرى لتعديل الإعدادات.

2. USB-C PD 3.0

قم بتوصيل مصدر طاقة متوافق مع PD 3.0 (بحد أدنى 9 فولت، 3 أمبير، غير مرفق) بمنفذ USB-C POWER DELIVERY. يتم تشغيل الجهاز تلقائيًا.

ملاحظة إذا تم توصيل Ethernet وUSB-C في نفس الوقت، يتم منح الأولوية إلى Ethernet ويتم إيقاف USB.

• التوصيل | USB-C (الخلفي)

قم بتوصيل جهاز الكمبيوتر الخاص بك بمنفذ توصيل البيانات USB-C.

منفذ توسيع USB (أمامي)

قم بتوصيل جهاز Stream Deck الذي يعمل بالناقل لمزيد من التحكم.

قارئ NFC

ضع رمز NFC بالقرب من الأيقونة لتبادل البيانات مع Stream Deck Studio.

البرنامج | حدد باقة الاشتراك في Bitfocus Buttons.

إعادة التعيين (Reset) | لإعادة تشغيل الجهاز، اضغط مع الاستمرار على أداتي الترميز لمدة 10 ثوانٍ. لاستعادة إعدادات المصنع، اضغط مع الاستمرار على زر إعادة التعيين أثناء تشغيل الجهاز.

Applicant Name (상호명): Corsair Memory, Inc.
Product Name (제품명칭): Stream Deck Studio
Model No.(모델명): 20GBO9901
Manufactured Year & Month (제조연월): Please refer to gift box sticker
Manufacturer & Origin (제조자 및 제조국가):
Corsair Memory, Inc./ Please refer to gift box sticker
A/S : (주)컴스빌, 1522-1460

R-R-CSI-20GBO9901

設備名稱：可程式化直播控制器 Equipment name	型號(型式)：20GBO9901 Type designation (Type)					
單元 Unit	**限用物質及其化學符號** / Restricted substances and its chemical symbols					
	鉛 Pb	**汞** Hg	**鎘** Cd	**六價鉻** Cr6+	**多溴聯苯** PBB	**多溴二苯醚** PBDE
印刷電路板及電子組件	–	○	○	○	○	○
外殼	○	○	○	○	○	○
鐵件	○	○	○	○	○	○
按鍵	○	○	○	○	○	○
連接線/配件	○	○	○	○	○	○

備考1. ，‘超出0.1 wt % ，‘ 及 ，‘超出 0.01 wt % ‘ ‘ 係指限用物質之百分比含量超出百分比含量基準值。
備考2. ，’O ‘ ‘ 係指該項限用物質之百分比含量未超出百分比含量基準值。
備考3. ，‘ __ ‘ ‘ 係指該項限用物質為排除項目。

警告使用者: 為避免電磁干擾，本產品不應安裝或使用於住宅環境。

取得審驗證明之低功率射頻器材，非經核准，公司、商號或使用者均不得擅自變更頻率、加大功率或變更原設計之特性及功能。低功率射頻器材之使用不得影響飛航安全及干擾合法通信；經發現有干擾現象時，應立即停用，並改善至無干擾時方得繼續使用。前述合法通信，指依電信管理法規定作業之無線電通信。低功率射頻器材須忍受合法通信或工業、科學及醫療用電波輻射性電機設備之干擾。

This device contains licence-exempt transmitter(s) / receiver(s) that comply with Innovation, Science and Economic Development Canada's licence-exempt RSS(s).

Operation is subject to the following two conditions: (1) This device may not cause interference. (2) This device must accept any interference, including interference that may cause undesired operation of the device. This equipment complies with ISED radiation exposure limits set forth for an uncontrolled environment. This equipment should be installed and operated with greater than 20cm between the radiator & your body. This Class A digital apparatus meets all requirements of the Canadian Interference-Causing Equipment Regulations. CAN ICES (A)/NMB (A)

L'émetteur / récepteur exempt de licence contenu dans le présent appareil est conforme aux CNR d'Innovation, Sciences et Développement économique Canada applicables aux appareils radio exempts de licence.

L'exploitation est autorisée aux deux conditions suivantes : (1) L'appareil ne doit pas produire de brouillage; (2) L'appareil doit accepter tout brouillage radioélectrique subi, même si le brouillage est susceptible d'en compromettre le fonctionnement. Cet équipement est conforme aux limites d'exposition aux rayonnements ISED établies pour un environnement non contrôlé. Cet équipement doit être installé et utilisé à plus de 20cm entre le radiateur et votre corps. Cet appareil numérique de la classe A respecte toutes les exigences du Règlement sur le materiel brouilleur du Canada. CAN ICES (A)/NMB (A)