Marshall

TUFTON – PORTABLE STEREO LOUDSPEAKER

MARSHALLHEADPHONES.COM

QUICK START GUIDE

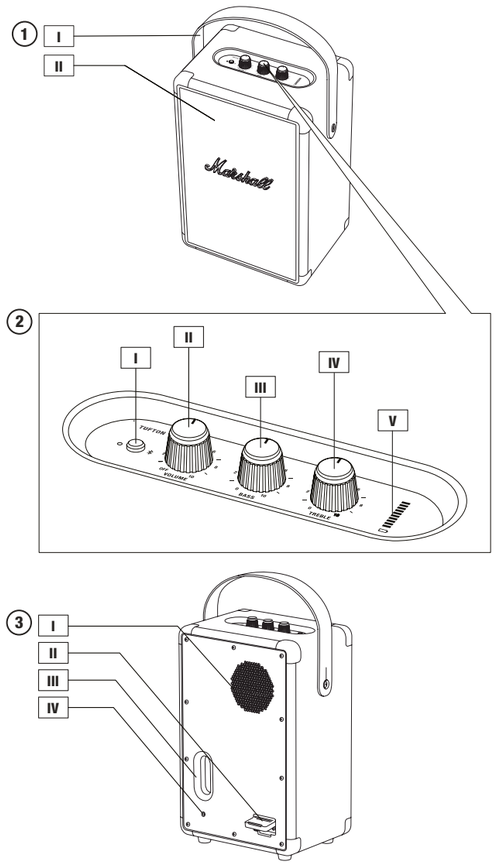

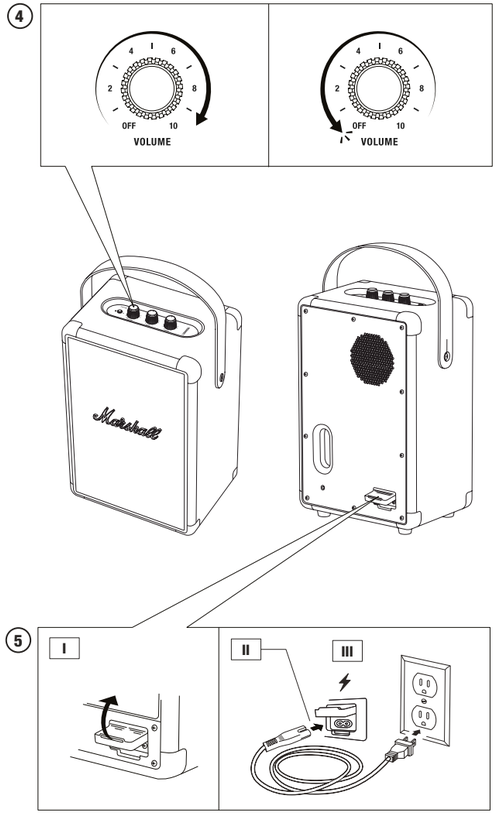

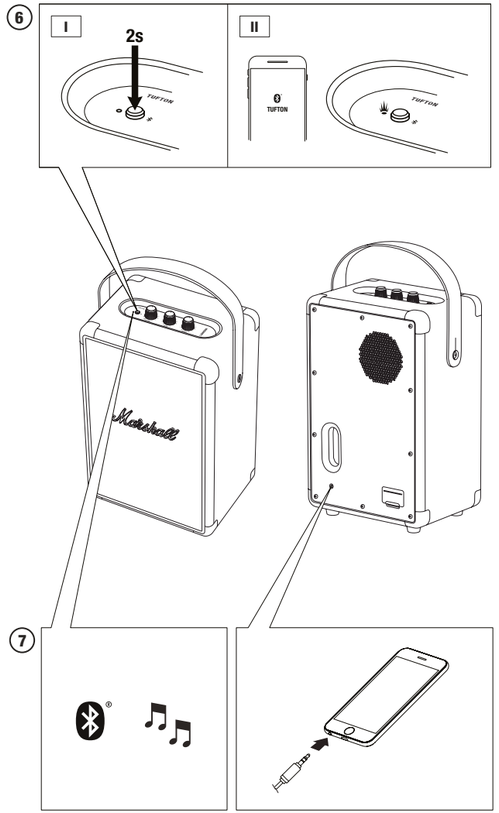

LANGUAGE INDEX

ENGLISH ..... 001.
ARABIC – العربية ..... 002.
BULGARIAN – БЪЛГАРСКИ ЕЗИК ..... 003.
CROATIAN – HRVATSKI ..... 004.
CZECH – ČEŠTINA ..... 005.
DANISH – DANSK ..... 006.
DUTCH – NEDERLANDS ..... 007.
ESTONIAN – EESTI ..... 008.
FILIPINO – WIKANG FILIPINO ..... 009.
FINNISH – SUOMI ..... 010.
FRENCH – FRANÇAIS ..... 011.
GERMAN – DEUTSCH ..... 012.
GREEK – ΕΛΛΗΝΙΚΑ ..... 013.
HEBREW – עברית ..... 014.
HUNGARIAN – MAGYAR ..... 015.
INDONESIAN – BAHASA INDONESIA ..... 016.
ITALIAN – ITALIANO ..... 017.
JAPANESE – 日本語 ..... 018.
KOREAN – 한국어 ..... 019.
LATVIAN – LATVIEŠU ..... 020.
LITHUANIAN – LIETUVIŲ ..... 021.
NORWEGIAN – NORSK ..... 022.
POLISH – POLSKI ..... 023.
PORTUGUESE – PORTUGUÊS ..... 024.
ROMANIAN – ROMÂNĂ ..... 025.
RUSSIAN – РУССКИЙ ..... 026.
SIMPLIFIED CHINESE – 简体中文 ..... 027.
SLOVAK – SLOVENČINA ..... 028.
SLOVENE – SLOVENŠČINA ..... 029.
SPANISH – ESPAÑOL ..... 030.
SWEDISH – SVENSKA ..... 031.
THAI – ภาษาไทย ..... 032.
TRADITIONAL CHINESE – 繁體中文 ..... 033.
TURKISH – TÜRKÇE ..... 034.
UKRANIAN – УКРАЇНСЬКА ..... 035.
VIETNAMESE – TIẾNG VIỆT NAM ..... 036.

Design of device and packaging are intellectual properties of Zound Industries International AB and Marshall Amplification Plc. MARSHALL, Marshall Amps, their respective logos, “Marshall” and “Marshall” trade dress are trademarks and intellectual property of Marshall Amplification Plc and may not be used without permission. Permission granted to Zound Industries. © Zound Industries International AB. All Rights Reserved.

The Bluetooth® wordmark and logos are registered trademarks owned by the Bluetooth SIG, Inc. and any use of such marks by Zound Industries International AB is under license. R 0.1

ENGLISH

1 SPEAKER

I. **DETACHABLE CARRY STRAP**

II. **FRONT DRIVERS**

2 TOP PANEL

I. **BLUETOOTH® BUTTON**
PAIRING, SELECTING AUDIO SOURCE AND WAKING UP FROM STANDBY MODE

II. **POWER/VOLUME KNOB**
SWITCHING SPEAKER ON/OFF AND ADJUSTING VOLUME

III. **BASS KNOB**
ADJUSTING BASS LEVEL

IV. **TREBLE KNOB**
ADJUSTING TREBLE LEVEL

V. **BATTERY INDICATOR**
SHOWING BATTERY CHARGE

3 BACK PLATE

I. **REAR DRIVER**

II. **MAINS INPUT**
THE MAINS INPUT IS LOCATED BEHIND THE SILICON WEATHER SEAL.

III. **BASS PORT**

IV. **INPUT FOR 3.5 MM STEREO JACK**
PLUG IN AN AUDIO SOURCE AND PLAY.

4 POWER ON/OFF

ON: TURN THE VOLUME KNOB CLOCKWISE TO THE DESIRED VOLUME.

OFF: TURN THE VOLUME KNOB FULLY COUNTER-CLOCKWISE UNTIL YOU HEAR A CLICK.

5 CHARGING BATTERY

CAUTION: ALWAYS UNPLUG THE MAINS LEAD FROM THE WALL SOCKET BEFORE DISCONNECTING IT FROM THE SPEAKER.

I. GENTLY PULL OPEN THE SILICON WEATHER SEAL ON THE BACK OF THE SPEAKER.

II. CONNECT THE MAINS LEAD INTO THE MAINS INPUT ON THE SPEAKER.

III. CONNECT THE POWER JACK TO THE WALL SOCKET. THE BATTERY IS FULLY CHARGED WHEN THE BATTERY INDICATOR STOPS BLINKING.

6 BLUETOOTH® PAIRING

I. PUSH AND HOLD THE BLUETOOTH BUTTON FOR 2 SECONDS, UNTIL THE INDICATOR STARTS TO BLINK.

II. SELECT **TUFTON** FROM YOUR AUDIO DEVICE'S BLUETOOTH LIST. THE INDICATOR TURNS STEADY WHEN PAIRING IS COMPLETE.

7 CHOOSING SOUND SOURCE

BLUETOOTH: CONNECT A BLUETOOTH DEVICE AND START PLAYING.

AUX: PLUG IN AN AUDIO SOURCE VIA A LEAD WITH A 3.5 MM STEREO JACK AND START PLAYING.

PUSHING THE BLUETOOTH BUTTON WILL TOGGLE BLUETOOTH AND AUX INPUT.

ARABIC – العربية

1 مكبر الصوت

I. **حزام الحمل القابل للفصل**

II. **لاقطات الصوت الأمامية**

2 اللوحة العليا

I. **زر BLUETOOTH®**
الإقران وتحديد مصدر الصوت والتنشيط من وضع الاستعداد

II. **مفتاح الطاقة/مستوى الصوت**
تشغيل/إيقاف تشغيل مكبر الصوت وضبط مستوى الصوت

III. **مفتاح صوت الجهير**
ضبط مستوى الجهير

IV. **مفتاح الطنين الثلاثي**
ضبط مستوى الطنين الثلاثي

V. **مؤشر البطارية**
إظهار شحن البطارية

3 اللوحة الخلفية

I. **لاقط الصوت الخلفي**

II. **مقبس الطاقة**
يوجد مقبس الطاقة خلف سدادة الوقاية من العوامل الجوية المصنوعة من السيليكون.

III. **منفذ صوت الجهير**

IV. **إدخال قابس استريو ٣,٥ ملم**
توصيل مصدر الصوت والتشغيل.

4 تشغيل/ إيقاف التشغي

تشغيل: أدر مفتاح الصوت في اتجاه عقارب الساعة إلى مستوى الصوت المطلوب.

إيقاف تشغيل: أدر مفتاح الصوت عكس اتجاه عقارب الساعة تمامًا حتى تسمع صوت طقطقة.

5 شحن البطارية

تنبيه: افصل سلك الطاقة دائمًا عن مقبس الجدار قبل فصله عن مكبر الصوت.

I. اسحب سدادة الوقاية من العوامل الجوية المصنوعة من السيليكون خلف مكبر الصوت.

II. قم بتوصيل سلك الطاقة بمقبس الطاقة في مكبر الصوت.

III. قم بتوصيل قابس الطاقة بمقبس الجدار. يكتمل شحن البطارية عندما يتوقف مؤشر البطارية عن الوميض.

6 إقران BLUETOOTH®

I. اضغط مع الاستمرار على زر BLUETOOTH لمدة 2 ثوانٍ حتى يبدأ المؤشر في الوميض.

II. اختر **TUFTON** من قائمة BLUETOOTH لأجهزة الصوت. يصبح المؤشر ثابتًا عند اكتمال الإقران.

7 اختيار مصدر الصوت

BLUETOOTH: قم بتوصيل جهاز BLUETOOTH وابدأ التشغيل.

إضافي: قم بتوصيل مصدر صوت من خلال سلك باستخدام قابس استريو ٣,٥ ملم وابدأ التشغيل.

عند الضغط على زر BLUETOOTH يتم اتلتبديل بين BLUETOOTH والإدخال الإضافي.

يتوفر دليل المستخدم الكامل على: WWW.MARSHALLHEADPHONES.COM

BULGARIAN – БЪЛГАРСКИ ЕЗИК

1 ВИСОКОГОВОРИТЕЛ

I. **ПОДВИЖЕН РЕМЪК ЗА ПРЕНАСЯНЕ**

II. **ПРЕДНИ ДРАЙВЕРИ**

2 ГОРЕН ПАНЕЛ

I. **BLUETOOTH® БУТОН**
СДВОЯВА, ИЗБИРА ИЗТОЧНИК НА ЗВУК И ИЗВЕЖДА ОТ РЕЖИМ НА ГОТОВНОСТ

II. **КОПЧЕ ЗА ВКЛЮЧВАНЕ/ЗВУК**
ВКЛ./ИЗКЛ. ВИСОКОГОВОРИТЕЛЯ И РЕГУЛИРА ЗВУКА

III. **КОПЧЕ ЗА БАСОВЕ**
РЕГУЛИРА НИВОТО НА БАСОВЕТЕ

IV. **КОПЧЕ ЗА ЧЕСТОТИ**
РЕГУЛИРА НИВОТО НА ЧЕСТОТИТЕ

V. **ИНДИКАТОР ЗА БАТЕРИЯТА**
ПОКАЗВА ЗАРЯДА НА БАТЕРИЯТА

3 ЗАДНА ТАБЕЛА

I. **ЗАДЕН ДРАЙВЕР**

II. **ЗАХРАНВАЩ ЖАК**
ЗАХРАНВАЩИЯТ ЖАК СЕ НАМИРА ЗАД СИЛИКОНОВИЯ УПЛЪТНИТЕЛ.

III. **ПОРТ ЗА БАСОВЕ**

IV. **БУКСА ЗА 3,5 ММ СТЕРЕО ЖАК**
ВКЛЮЧЕТЕ ИЗТОЧНИК НА ЗВУК И ПУСНЕТЕ.

4 ВКЛ./ИЗКЛ. НА ЗАХРАНВАНЕТО

ВКЛ.: ЗАВЪРТЕТЕ КОПЧЕТО ЗА ЗВУК ПО ПОСОКА НА ЧАСОВНИКОВАТА СТРЕЛКА ДО ЖЕЛАНАТА ВИСОЧИНА.

ИЗКЛ.: ЗАВЪРТЕТЕ КОПЧЕТО ЗА ЗВУК ДО КРАЙ ОБРАТНО НА ЧАСОВНИКОВАТА СТРЕЛКА, ДОКАТО ЧУЕТЕ ЩРАКВАНЕ.

5 ЗАРЕЖДАНЕ НА БАТЕРИЯТА

ВНИМАНИЕ: ВИНАГИ ИЗКЛЮЧВАЙТЕ ЗАХРАНВАЩИЯ КАБЕЛ ОТ СТЕННИЯ КОНТАКТ, ПРЕДИ ДА ГО РАЗКАЧИТЕ ОТ ВИСОКОГОВОРИТЕЛЯ.

I. ВНИМАТЕЛНО ИЗДЪРПАЙТЕ СИЛИКОНОВОТО УПЛЪТНЕНИЕ НА ГЪРБА НА ВИСОКОГОВОРИТЕЛЯ.

II. СВЪРЖЕТЕ ЗАХРАНВАЩИЯ КАБЕЛ КЪМ ЗАХРАНВАЩИЯ ЖАК НА ВИСОКОГОВОРИТЕЛЯ.

III. СВЪРЖЕТЕ ЗАХРАНВАЩИЯ ЩЕПСЕЛ КЪМ СТЕННИЯ КОНТАКТ. БАТЕРИЯТА Е НАПЪЛНО ЗАРЕДЕНА КОГАТО ИНДИКАТОРЪТ СПРЕ ДА ПРЕМИГВА.

6 BLUETOOTH® ДВОЯВАНЕ

I. НАТИСНЕТЕ И ЗАДРЪЖТЕ BLUETOOTH БУТОНА ЗА 2 СЕКУНДИ, ДОКАТО ИНДИКАТОРЪТ ЗАПОЧНЕ ДА ПРЕМИГВА.

II. ИЗБЕРЕТЕ **TUFTON** ОТ BLUETOOTH СПИСЪКА НА ВАШЕТО УСТРОЙСТВО. ИНДИКАТОРЪТ СПИРА ДА ПРЕМИГВА, КОГАТО СДВОЯВАНЕТО ПРИКЛЮЧИ.

7 ИЗБОР НА ИЗТОЧНИК НА ЗВУК

BLUETOOTH: СВЪРЖЕТЕ BLUETOOTH УСТРОЙСТВО И ПУСНЕТЕ.

ПОМОЩ: ВКЛЮЧЕТЕ ИЗТОЧНИК НА ЗВУК ПО КАБЕЛ С 3,5 ММ СТЕРЕО ЖАК И ПУСНЕТЕ.

КАТО НАТИСНЕТЕ БУТОНА BLUETOOTH ПРЕВКЛЮЧВАТЕ МЕЖДУ BLUETOOTH И ДОПЪЛНИТЕЛЕН ВХОД.

ПЪЛНО РЪКОВОДСТВО ЗА ПОТРЕБИТЕЛЯ Е НА РАЗПОЛОЖЕНИЕ НА: WWW.MARSHALLHEADPHONES.COM

CROATIAN – HRVATSKI

1 ZVUČNIK

I. **ODVOJIVA TRAKA ZA NOŠENJE**

II. **PREDNJI UPRAVLJAČKI PROGRAMI**

2 GORNJA PLOČA

I. **UPARIVANJE BLUETOOTH® GUMBOM**
, ODABIR IZVORA ZVUKA I AKTIVIRANJE IZ STANJA ČEKANJA

II. **TIPKA ZA UKLJUČIVANJE/GLASNOĆU**
UKLJUČIVANJE/ISKLJUČIVANJE ZVUČNIKA I NAMJEŠTANJE GLASNOĆE

III. **TIPKA ZA BAS**
NAMJEŠTANJE RAZINE BASA

IV. **TIPKA ZA VISOKE TONOVE**
NAMJEŠTANJE RAZINE VISOKIH TONOVA

V. **POKAZATELJ STANJA BATERIJE**
PRIKAZ NAPUNJENOSTI BATERIJE

3 STRAŽNJA PLOČICA

I. **STRAŽNJI UPRAVLJAČKI PROGRAM**

II. **UTOR ZA NAPAJANJE**
UTOR ZA NAPAJANJE NALAZI SE IZA SILIKONSKE BRTVE ZA ZAŠTITU OD VREMENSKIH UTJECAJA.

III. **ULAZ ZA BAS**

IV. **ULAZ ZA STEREO PRIKLJUČAK OD 3,5 MM**
PRIKLJUČITE IZVOR ZVUKA I REPRODUCIRAJTE.

4 NAPAJANJE UKLJUČENO/ ISKLJUČENO

UKLJUČENO: OKRENITE KOTAČIĆ ZA GLASNOĆU U SMJERU KAZALJKE NA SATU NA ŽELJENU JAČINU.

ISKLJUČENO: OKRENITE KOTAČIĆ ZA GLASNOĆU SUPROTNO OD KAZALJKE NA SATU DOK NE ZAČUJETE KLIK.

5 PUNJENJE BATERIJE

OPREZ: UVIJEK ISKLJUČITE KABEL ZA NAPAJANJE IZ ZIDNE UTIČNICE PRIJE NEGO ŠTO GA ISKLJUČITE IZ ZVUČNIKA.

I. LAGANO POVUCITE SILIKONSKU BRTVU ZA ZAŠTITU OD VREMENSKIH UTJECAJA NA POZADINI ZVUČNIKA.

II. UKLJUČITE KABEL ZA NAPAJANJE U UTOR ZA NAPAJANJE NA ZVUČNIKU.

III. UKLJUČITE PRIKLJUČAK ZA NAPAJANJE U ZIDNU UTIČNICU. BATERIJA JE POTPUNO NAPUNJENA KADA POKAZATELJ STANJA BATERIJE PRESTANE TREPERITI.

6 BLUETOOTH® UPARIVANJE

I. PRITISNITE I DRŽITE BLUETOOTH GUMB 2 SEKUNDE DOK POKAZATELJ NE PRESTANE TREPERITI.

II. ODABERITE **TUFTON** NA BLUETOOTH POPISU UREĐAJA ZA ZVUK. POKAZATELJ ĆE MIROVATI KADA SE UPARIVANJE DOVRŠI.

7 ODABIR IZVORA ZVUKA

BLUETOOTH: SPOJITE BLUETOOTH UREĐAJ I POČNITE S REPRODUKCIJOM.

AUX: PRIKLJUČITE IZVOR ZVUKA PREKO KABELA POMOĆU STEREO PRIKLJUČKA OD 3,5 MM I ZAPOČNITE S REPRODUKCIJOM.

PRITISKOM NA BLUETOOTH GUMB IZMJENJUJE SE BLUETOOTH I AUX ULAZ.

CZECH – ČEŠTINA

1 REPRODUKTOR

I. **ODNÍMATELNÝ POPRUH PRO UCHOPENÍ**

II. **PŘEDNÍ KOŠE**

2 HORNÍ PANEL

I. **TLAČÍTKO BLUETOOTH®**
PÁROVÁNÍ, VÝBĚR ZVUKOVÉHO ZDROJE A PROBUZENÍ Z POHOTOVOSTNÍHO REŽIMU

II. **VYPÍNAČ / OVLADAČ HLASITOSTI**
ZAPNUTÍ/VYPNUTÍ REPRODUKTORU A NASTAVENÍ HLASITOSTI

III. **OVLADAČ BASŮ**
NASTAVENÍ ÚROVNĚ BASŮ

IV. **OVLADAČ VÝŠEK**
NASTAVENÍ ÚROVNĚ VÝŠEK

V. **KONTROLKA BATERIE**
ZOBRAZENÍ STAVU NABITÍ BATERIE

3 ZADNÍ DESKA

I. **ZADNÍ KOŠ**

II. **NAPÁJECÍ KONEKTOR**
NAPÁJECÍ KONEKTOR SE NACHÁZÍ ZA SILIKONOVÝM TĚSNĚNÍM PROTI POVĚTRNOSTNÍM VLIVŮM.

III. **BASOVÝ OTVOR**

IV. **VSTUP PRO 3,5MM STEREO ZÁSTRČKU**
SLOUŽÍ K ZAPOJENÍ ZVUKOVÉHO ZDROJE A PŘEHRÁVÁNÍ.

4 VYPÍNAČ

ZAPNUTÍ: OTOČTE OVLADAČEM HLASITOSTI VE SMĚRU HODINOVÝCH RUČIČEK NA POŽADOVANOU HLASITOST.

VYPNUTÍ: OTOČTE OVLADAČEM HLASITOSTI ÚPLNĚ PROTI SMĚRU HODINOVÝCH RUČIČEK, DOKUD NEUSLYŠÍTE CVAKNUTÍ.

5 NABÍJENÍ BATERIE

POZOR: PŘED ODPOJENÍM NAPÁJECÍ ŠŇŮRY OD REPRODUKTORU JI VŽDY NEJPRVE ODPOJTE ZE ZÁSUVKY VE ZDI.

I. JEMNĚ VYTÁHNĚTE SILIKONOVÉ TĚSNĚNÍ PROTI POVĚTRNOSTNÍM VLIVŮM NA ZADNÍ STRANĚ REPRODUKTORU.

II. PŘIPOJTE NAPÁJECÍ ŠŇŮRU K NAPÁJECÍMU KONEKTORU REPRODUKTORU.

III. PŘIPOJTE NAPÁJECÍ ZÁSTRČKU DO ZÁSUVKY VE ZDI. BATERIE BUDE PLNĚ NABITÁ, AŽ KONTROLKA BATERIE PŘESTANE BLIKAT.

6 PÁROVÁNÍ BLUETOOTH®

I. STISKNĚTE A PODRŽTE TLAČÍTKO BLUETOOTH PO DOBU 2 SEKUND, DOKUD KONTROLKA NEZAČNE BLIKAT.

II. ZE SEZNAMU BLUETOOTH ZVUKOVÉHO ZAŘÍZENÍ VYBERTE MOŽNOST **TUFTON**. KONTROLKA ZAČNE PO DOKONČENÍ PÁROVÁNÍ SVÍTIT.

7 VÝBĚR ZVUKOVÉHO ZDROJE

BLUETOOTH: PŘIPOJTE ZAŘÍZENÍ BLUETOOTH A SPUSŤTE PŘEHRÁVÁNÍ.

AUX: ZAPOJTE ZVUKOVÝ ZDROJ POMOCÍ ŠŇŮRY S 3,5MM STEREO ZÁSTRČKOU A SPUSŤTE PŘEHRÁVÁNÍ.

STISKNUTÍM TLAČÍTKA BLUETOOTH MŮŽETE PŘEPÍNAT MEZI VSTUPEM BLUETOOTH A AUX.

DANISH – DANSK

1 HØJTALER

I. **AFTAGELIG BÆRESTROP**

II. **FRONTDRIVERE**

2 TOPPANEL

I. **BLUETOOTH®-KNAP**
PARRING, VALG AF LYDKILDE OG AKTIVERING FRA STANDBY-TILSTAND

II. **TÆND-SLUK/VOLUMENKNAP**
TÆNDER/SLUKKER FOR HØJTALEREN OG JUSTERER VOLUMEN

III. **BASKNAP**
JUSTERER NIVEAU AF BAS

IV. **DISKANTKNAP**
JUSTERER NIVEAU AF DISKANT

V. **BATTERIINDIKATOR**
VISER HVOR MEGET BATTERI DER ER TILBAGE

3 BAGPLADE

I. **BAGDRIVER**

II. **STRØM-JACKSTIK**
STRØM-JACKSTIKKET FINDES BAG BESKYTTELSESKAPPEN AF SILIKONE.

III. **BASPORT**

IV. **INPUT TIL 3,5 MM STEREOSTIK**
SÆT EN LYDKILDE TIL OG SPIL.

4 TÆND/SLUK

TÆND: DREJ VOLUMENKNAPPEN MED URET TIL DEN ØNSKEDE VOLUMEN.

SLUK: DREJ VOLUMENKNAPPEN MOD URET, TIL DU HØRER ET KLIK.

5 OPLADNING AF BATTERI

ADVARSEL: TRÆK ALTID STIKKET UD AF STIKKONTAKTEN I VÆGGEN, INDEN DU AFKOBLER LEDNINGEN FRA HØJTALEREN.

I. ÅBN FORSIGTIGT BESKYTTELSESKAPPEN AF SILIKONE PÅ BAGSIDEN AF HØJTALEREN.

II. SÆT STRØMLEDNINGEN TIL STRØM-JACKSTIKKET PÅ HØJTALEREN.

III. SÆT STRØMLEDNINGEN TIL EN STIKKONTAKT I VÆGGEN. BATTERIET ER FULDT OPLADET, NÅR BATTERIINDIKATOREN STOPPER MED AT BLINKE.

6 BLUETOOTH®-PARRING

I. TRYK PÅ BLUETOOTH-KNAPPEN OG HOLD DEN INDE I 2 SEKUNDER, INDTIL INDIKATOREN BEGYNDER AT BLINKE.

II. VÆLG **TUFTON** FRA DIN LYDENHEDS BLUETOOTH-LISTE. INDIKATOREN LYSER KONSTANT, NÅR PARRINGEN ER GENNEMFØRT KORREKT.

7 VÆLG LYDKILDE

BLUETOOTH: TILSLUT EN BLUETOOTH-ENHED OG BEGYND AT SPILLE.

AUX: SÆT EN LYDKILDE TIL MED EN LEDNING MED ET 3,5 MM STEREOSTIK OG BEGYND AT SPILLE.

NÅR DU TRYKKER PÅ BLUETOOTH-KNAPPEN, VIL DER BLIVE SKIFTET MELLEM BLUETOOTH OG AUX-INDGANG.

DUTCH – NEDERLANDS

1 LUIDSPREKER

I. **AFNEEMBARE DRAAGRIEM**

II. **DRIVERS VOORZIJDE**

2 BOVENSTE PANEEL

I. **BLUETOOTH®-KNOP**
KOPPELING, GELUIDSBRON SELECTEREN EN INSCHAKELEN VANUIT STAND-BY-MODUS

II. **POWER/VOLUMEKNOP**
LUIDSPREKER AAN/UITSCHAKELEN EN VOLUME AANPASSEN

III. **BASS-KNOP**
BASNIVEAU AANPASSEN

IV. **TREBLE-KNOP**
TREBLE-NIVEAU AANPASSEN

V. **BATTERIJ-INDICATOR**
TOONT BATTERIJLADING

3 ACHTERWAND

I. **DRIVER ACHTERZIJDE**

II. **VOEDINGSAANSLUITING**
DE VOEDINGSAANSLUITING BEVINDT ZICH ACHTER DE SILICONEN WEERAFDICHTING.

III. **BASPOORT**

IV. **INPUT VOOR STEREOSTEKKER VAN 3,5 MM**
SLUIT EEN GELUIDSBRON AAN EN SPEEL DE MUZIEK.

4 AAN/UIT

AAN: DRAAI DE VOLUMEKNOP RECHTSOM TOT AAN HET GEWENSTE VOLUME.

UIT: DRAAI DE VOLUMEKNOP HELEMAAL LINKSOM TOTDAT JE EEN KLIK HOORT.

5 HET OPLADEN VAN DE BATTERIJ

WAARSCHUWING: HAAL ALTIJD EERST DE STROOMKABEL UIT HET STOPCONTACT VOORDAT JE DEZE UIT DE LUIDSPREKER HAALT.

V. TREK VOORZICHTIG DE SILICONEN WEERAFDICHTING AAN DE ACHTERKANT VAN DE LUIDSPREKER LOS.

VI. STOP DE STROOMKABEL IN DE VOEDINGSAANSLUITING VAN DE LUIDSPREKER.

VII. STEEK DE STEKKER IN HET STOPCONTACT. DE BATTERIJ IS VOLLEDIG OPGELADEN ALS DE BATTERIJ-INDICATOR NIET MEER KNIPPERT.

6 BLUETOOTH®-KOPPELING

VIII. DRUK OP DE BLUETOOTH-KNOP EN HOUD DEZE 2 SECONDEN INGEDRUKT, TOTDAT DE INDICATOR BEGINT TE KNIPPEREN.

IX. SELECTEER **TUFTON** UIT DE BLUETOOTH-LIJST VAN JE TOESTEL. DE INDICATOR ZAL STOPPEN MET KNIPPEREN WANNEER DE KOPPELING VOLTOOID IS.

7 HET KIEZEN VAN DE GELUIDSBRON

BLUETOOTH: SLUIT EEN BLUETOOTH-TOESTEL AAN EN BEGIN MET HET AFSPELEN.

AUX: SLUIT EEN GELUIDSBRON AAN MET BEHULP VAN EEN STEREOSTEKKER VAN 3,5 MM EN BEGIN MET HET AFSPELEN.

HET INDRUKKEN VAN DE BLUETOOTH-KNOP ZAL TUSSEN BLUETOOTH EN AUX INPUT SCHAKELEN.

ESTONIAN – EESTI

1 KÕLAR

I. **EEMALDATAV KANDERIHM**

II. **EESMISED MUUNDURID**

2 PEALMINE PANEEL

I. **BLUETOOTH®-I NUPP**
SIDUMINE, HELIALLIKA VALIMINE JA OOTEREŽIIMIST ÄRATAMINE

II. **TOITE/HELITUGEVUSE NUPP**
KÕLARI SISSE/VÄLJA LÜLITAMINE JA HELITUGEVUSE REGULEERIMINE

III. **BASSINUPP**
BASSIHELI TASEME REGULEERIMINE

IV. **KÕRGETE TOONIDE NUPP**
KÕRGETE TOONIDE TASEME REGULEERIMINE

V. **AKU INDIKAATOR**
AKU LAETUSE KUVAMINE

3 TAGUMINE PLAAT

I. **TAGUMINE MUUNDUR**

II. **TOITEPESA**
TOITEPESA ASUB SILIKOONIST ILMASTIKUKINDLA KATTE ALL.

III. **BASSIPORT**

IV. **3.5MM STEREOPISTIKU SISEND**
ÜHENDAGE HELIALLIKAGA JA ESITAGE HELI.

4 TOIDE SISSE/VÄLJA

SISSE: KEERAKE HELITUGEVUSE NUPPU PÄRIPÄEVA SOOVITUD HELITUGEVUSENI.

VÄLJA: KEERAKE HELITUGEVUSE NUPP VASTUPÄEVA LÕPUNI, KUNI KUULETE KLÕPSU.

5 AKU LAADIMINE

ETTEVAATUST: ENNE TOITEJUHTME KÕLARIST LAHUTAMIST EEMALDAGE SEE ALATI SEINAKONTAKTIST.

I. TÕMMAKE SILIKOONIST ILMASTIKUKINDEL KATE KÕLARI TAGAKÜLJELT ETTEVAATLIKULT LAHTI.

II. ÜHENDAGE TOITEJUHE KÕLARI PISTIKUPESSA.

III. ÜHENDAGE TOITEPISTIK SEINAKONTAKTI. KUI AKU INDIKAATOR LÕPETAB VILKUMISE, ON AKU TÄIELIKULT LAETUD.

6 BLUETOOTH®-IGA SIDUMINE

I. VAJUTAGE BLUETOOTHI NUPPU JA HOIDKE SEDA 2 SEKUNDIT ALL, KUNI INDIKAATOR HAKKAB VILKUMA.

II. VALIGE OMA HELISEADME BLUETOOTHI LOENDIST ÜKSUS **TUFTON**. KUI SIDUMINE ON LÕPETATUD, JÄÄB INDIKAATOR ÜHTLASELT PÕLEMA.

7 HELIALLIKA VALIMINE

BLUETOOTH: ÜHENDAGE BLUETOOTHI SEADE JA ALUSTAGE ESITUST.

AUX: ÜHENDAGE HELIALLIKAS JUHTMEGA 3.5MM STEREOPESSA JA ALUSTAGE ESITUST.

BLUETOOTHI NUPU VAJUTAMISEL BLUETOOTHI JA AUX-SISEND VAHETUVAD.

FILIPINO – WIKANG FILIPINO

1 SPEAKER

I. **NAAALIS NA CARRY STRAP**

II. **MGA FRONT DRIVER**

2 TOP PANEL

I. **BLUETOOTH® BUTTON**
PAGPAPARES, PAGPILI NG PAGMUMULAN NG TUNOG AT PAGGISING MULA SA STANDBY MODE

II. **POWER/VOLUME KNOB**
PAG-ON/OFF SA SPEAKER AT PAG-ADJUST SA VOLUME

III. **BASS KNOB**
PAG-ADJUST SA LEVEL NG BASS

IV. **TREBLE KNOB**
PAG-ADJUST SA LEVEL NG TREBLE

V. **INDICATOR NG BATERYA**
NAGPAPAKITA NG CHARGE NG BATERYA

3 BACK PLATE

I. **REAR DRIVER**

II. **POWER JACK**
MATATAGPUAN ANG POWER JACK SA LIKOD NG SILICONE NA WEATHER SEAL.

III. **BASS PORT**

IV. **INPUT PARA SA 3.5 MM NA STEREO PLUG**
MAGSAKSAK NG PAGMUMULAN NG TUNOG AT I-PLAY.

4 POWER ON/OFF

NAKA-ON: PIHITIN ANG VOLUME KNOB PAKANAN SA GUSTONG VOLUME.

NAKA-OFF: GANAP NA PIHITIN ANG VOLUME KNOB PAKALIWA HANGGANG SA MAKARINIG KA NG CLICK.

5 PAG-CHARGE NG BATERYA

BABALA: LAGING ALISIN SA SAKSAK ANG POWER CORD MULA SA WALL SOCKET BAGO ITO IDISKONEKTA SA SPEAKER.

I. MARAHANG BUKSAN ANG SILICONE NA WEATHER SEAL SA LIKOD NG SPEAKER.

II. IKONEKTA ANG POWER CORD SA POWER JACK SA SPEAKER.

III. IKONEKTA ANG POWER PLUG SA WALL SOCKET. GANAP NANG NA-CHARGE ANG BATERYA KAPAG TUMIGIL NA SA PAGKURAP ANG INDICATOR NG BATERYA.

6 PAGPAPARES NG BLUETOOTH®

I. PINDUTIN ANG BLUETOOTH BUTTON SA LOOB NG 2 SEGUNDO, HANGGANG SA MAGSIMULANG KUMURAP ANG INDICATOR.

II. PILIIN ANG **TUFTON** MULA SA LISTAHAN NG BLUETOOTH NG IYONG SOUND DEVICE. PIPIRMI ANG ILAW NG INDICATOR KAPAG TAPOS NA ANG PAGPAPARES.

7 PAGPILI NG PAGMUMULAN NG TUNOG

BLUETOOTH: MAGKONEKTA NG BLUETOOTH DEVICE AT SIMULAN ANG PAG-PLAY.

AUX: MAGSAKSAK NG PAGMUMULAN NG TUNOG GAMIT ANG ISANG CORD NA MAY 3.5 MM NA STEREO PLUG AT SIMULAN ANG PAG-PLAY.

ANG PAGPINDOT SA BLUETOOTH BUTTON AY MAGTA-TOGGLE SA PAGITAN NG BLUETOOTH AT AUX INPUT.

FINNISH – SUOMI

1 KAIUTIN

I. **IRROTETTAVA KANTOHIHNA**

II. **ETUAJURIT**

2 ETULEVY

I. **BLUETOOTH®-PAINIKE**
LAITEPARIN MUODOSTUS, ÄÄNILÄHTEEN VALINTA JA LEPOTILASTA HERÄTTÄMINEN

II. **VIRTA-/ÄÄNENVOIMAKKUUSSÄÄDIN**
KAIUTTIMEN VIRRAN KYTKEMINEN PÄÄLLE JA POIS PÄÄLTÄ JA ÄÄNENVOIMAKKUUDEN SÄÄTÄMINEN

III. **BASSOSÄÄDIN**
BASSOTASON SÄÄTÄMINEN

IV. **KORKEIDEN ÄÄNTEN SÄÄDIN**
KORKEAN ÄÄNENTASON SÄÄTÄMINEN

V. **AKUN LATAUSTASO**
NÄYTTÄÄ AKUN VARAUKSEN

3 TAKALEVY

I. **TAKA-AJURI**

II. **VIRTAPISTOKE**
VIRTAPISTOKE LÖYTYY SILIKONISUOJAN TAKAA.

III. **BASSOPORTTI**

IV. **SISÄÄNTULO 3,5 MM:M STEREOPISTOKKEELLE**
KYTKE ÄÄNILÄHDE JA TOISTA MUSIIKKIA.

4 VIRTA PÄÄLLE / POIS PÄÄLTÄ

VIRTA PÄÄLLE: KÄÄNNÄ ÄÄNENVOIMAKKUUSSÄÄDINTÄ MYÖTÄPÄIVÄÄN HALUTUN VOIMAKKUUDEN KOHDALLE.

VIRTA POIS PÄÄLTÄ: KÄÄNNÄ ÄÄNENVOIMAKKUUSSÄÄDIN KOKONAAN VASTAPÄIVÄÄN, KUNNES KUULET NAPSAUKSEN.

5 AKUN LATAAMINEN

VAROITUS: IRROTA VIRTAJOHTO AINA SEINÄPISTORASIASTA ENNEN SEN IRROTTAMISTA KAIUTTIMESTA.

I. AVAA SILIKONISUOJA VETÄMÄLLÄ SITÄ VAROVASTI KAIUTTIMEN TAKAA.

II. LIITÄ VIRTAJOHTO KAIUTTIMEN TAKANA OLEVAAN VIRTAPISTOKKEESEEN.

III. YHDISTÄ VIRTAPISTOKE SEINÄN PISTORASIAAN. AKKU ON TÄYSIN LATAUTUNUT, KUN AKKUVALO LOPETTAA VILKKUMISEN.

6 BLUETOOTH®-LAITEPARIN MUODOSTAMINEN

I. PAINA JA PIDÄ POHJASSA BLUETOOTH-PAINIKETTA 2 SEKUNNIN AJAN, KUNNES MERKKIVALO ALKAA VILKKUA.

II. VALITSE LAITTEESI BLUETOOTH-LISTALTA **TUFTON**. MERKKIVALO NÄYTTÄÄ TASAISTA VALOA, KUN PARILIITOKSEN MUODOSTUS ON VALMIS.

7 ÄÄNILÄHTEEN VALITSEMINEN

BLUETOOTH: YHDISTÄ BLUETOOTH-LAITE JA ALOITA MUSIIKIN TOISTO.

AUX: KYTKE ÄÄNILÄHDE VIRTAJOHDOLLA, JOSSA ON 3,5 MM:N STEREOPISTOKE JA ALOITA MUSIIKIN TOISTO.

BLUETOOTH-PAINIKKEEN PAINAMINEN MAHDOLLISTAA TILAN VAIHTAMISEN BLUETOOTH-TOIMINNON JA AUX-TULOLIITÄNNÄN VÄLILLÄ.

FRENCH – FRANÇAIS

1 ENCEINTE

I. **SANGLE DE TRANSPORT AMOVIBLE**

II. **TRANSDUCTEURS AVANT**

2 PANNEAU HAUT

I. **BOUTON BLUETOOTH®**
POUR SE CONNECTER, SÉLECTIONNER UNE SOURCE AUDIO ET QUITTER LE MODE DE VEILLE

II. **BOUTON MARCHE/VOLUME**
POUR ALLUMER OU ÉTEINDRE L'ENCEINTE ET RÉGLER LE VOLUME

III. **BOUTON BASSES**
POUR RÉGLER LE NIVEAU DES BASSES

IV. **BOUTON AIGUS**
POUR RÉGLER LE NIVEAU DES AIGUS

V. **TÉMOIN DE BATTERIE**
AFFICHE LE NIVEAU DE CHARGE DE LA BATTERIE

3 PANNEAU ARRIÈRE

I. **TRANSDUCTEUR ARRIÈRE**

II. **PORT JACK**
LE PORT JACK EST PROTÉGÉ SOUS LE CACHE EN SILICONE.

III. **PORT DE BASSES**

IV. **ENTRÉE POUR CÂBLE STÉRÉO 3,5 MM**
BRANCHEZ UNE SOURCE AUDIO ET ÉCOUTEZ VOTRE MUSIQUE.

4 ALIMENTATION ON/OFF

ON: TOURNEZ LE BOUTON DE VOLUME DANS LE SENS DES AIGUILLES D'UNE MONTRE JUSQU'AU VOLUME SOUHAITÉ.

OFF: TOURNEZ COMPLÈTEMENT LE BOUTON DE VOLUME DANS LE SENS INVERSE DES AIGUILLES D'UNE MONTRE JUSQU'À ENTENDRE UN CLIC.

5 BATTERIE EN CHARGE

MISE EN GARDE : DÉBRANCHEZ SYSTÉMATIQUEMENT LE CORDON D'ALIMENTATION DE LA PRISE MURALE AVANT DE LE DÉBRANCHER DE L'ENCEINTE.

I. SOULEVEZ DÉLICATEMENT LE CACHE EN SILICONE À L'ARRIÈRE DE L'ENCEINTE.

II. BRANCHEZ LE CORDON D'ALIMENTATION DANS LA PRISE JACK D'ALIMENTATION DE L'ENCEINTE.

III. BRANCHEZ LE CORDON D'ALIMENTATION À LA PRISE MURALE. LA BATTERIE EST COMPLÈTEMENT CHARGÉE QUAND LE TÉMOIN ARRÊTE DE CLIGNOTER.

6 CONNEXION BLUETOOTH®

I. PRESSEZ ET MAINTENEZ LE BOUTON BLUETOOTH PENDANT 2 SECONDES JUSQU'À CE QUE LE TÉMOIN NE CLIGNOTE PLUS.

II. SÉLECTIONNEZ **TUFTON** DANS LA LISTE BLUETOOTH DE VOTRE APPAREIL. LE TÉMOIN RESTE FIXE QUAND LA CONNEXION EST EFFECTUÉE.

7 CHOIX D'UNE SOURCE AUDIO

BLUETOOTH: CONNECTEZ UN APPAREIL EN BLUETOOTH ET ÉCOUTEZ VOTRE MUSIQUE.

AUX: BRANCHEZ UNE SOURCE AUDIO VIA UN CÂBLE AVEC FICHE STÉRÉO DE 3,5 MM ET ÉCOUTEZ VOTRE MUSIQUE.

EN PRESSANT LE BOUTON BLUETOOTH, VOUS POUVEZ PASSER DE L'ENTRÉE BLUETOOTH À L'ENTRÉE [AUX] ET INVERSEMENT.

GERMAN – DEUTSCH

1 AUTSPRECHER

I. **ABNEHMBARER TRAGERIEMEN**

II. **FRONTLAUTSPRECHER**

2 DECKENPLATTE

I. **BLUETOOTH ®-TASTE**
KOPPLUNG, AUSWAHL DER SOUNDQUELLE UND AUFWECKEN AUS DEM STANDBY-MODUS

II. **EIN/AUS-TASTE/LAUTSTÄRKEREGLER**
EIN- UND AUSSCHALTEN DES LAUTSPRECHERS UND EINSTELLEN DER LAUTSTÄRKE

III. **BASSREGLER**
EINSTELLEN DES BASSPEGELS

IV. **HÖHENREGLER**
EINSTELLEN DES HÖHENPEGELS

V. **LADESTANDSANZEIGE**
ZEIGT DEN LADESTAND DES AKKUS

3 RÜCKSEITE

I. **RÜCKSEITIGER TREIBER**

II. **NETZBUCHSE**
DIE NETZBUCHSE BEFINDET SICH HINTER DER SILIKONDICHTUNG.

III. **BASSREFLEXÖFFNUNG**

IV. **EINGANG FÜR 3,5-MM-STEREO-KLINKENSTECKER**
SCHLIESSE EINE KLANGQUELLE AN UND STARTE DIE WIEDERGABE.

4 EIN-/AUSSCHALTEN

EIN: DREHE DEN REGLER IM UHRZEIGERSINN AUF DIE GEWÜNSCHTE LAUTSTÄRKE.

AUS: DREHE DEN REGLER VOLLSTÄNDIG GEGEN DEN UHRZEIGERSINN, BIS DU EIN KLICK-GERÄUSCH HÖRST.

5 AUFLADEN DES AKKUS

VORSICHT: ZIEHE IMMER DEN NETZSTECKER AUS DER STECKDOSE, BEVOR DU IHN AUS DEM LAUTSPRECHER ZIEHST.

I. ÖFFNE VORSICHTIG DIE SILIKONDICHTUNG AN DER RÜCKSEITE DES LAUTSPRECHERS.

II. STECKE DAS NETZKABEL IN DIE NETZBUCHSE AUF DER RÜCKSEITE DES LAUTSPRECHERS.

III. VERBINDE DAS NETZKABEL MIT DER STECKDOSE. DER AKKU IST AUFGELADEN, WENN DAS AKKULÄMPCHEN NICHT MEHR BLINKT.

6 BLUETOOTH®-KOPPELUNG

I. DRÜCKE DIE BLUETOOTH-TASTE UND HALTE SIE WÄHREND 2 SEKUNDEN GEDRÜCKT BIS DIE ANZEIGE BLINKT.

II. WÄHLE **TUFTON** AUS DER BLUETOOTH-LISTE DEINES GERÄTS. DAS LÄMPCHEN LEUCHTET, WENN DIE KOPPLUNG BEENDET IST.

7 AUSWAHL DER KLANGQUELLE

BLUETOOTH: VERBINDE EIN BLUETOOTH-GERÄT UND STARTE DIE WIEDERGABE.

AUX: SCHLIESSE EINE QUELLE ÜBER EIN 3,5-MM-KLINKENKABEL AN UND STARTE DIE WIEDERGABE.

DURCH DRÜCKEN DER BLUETOOTH-TASTE WIRD ZWISCHEN BLUETOOTH- UND AUX-EINGANG GEWECHSELT.

GREEK – ΕΛΛΗΝΙΚΑ

1 ΗΧΕΙΟ

I. **ΑΠΟΣΠΩΜΕΝΟΣ ΙΜΑΝΤΑΣ ΜΕΤΑΦΟΡΑΣ**

II. **ΕΜΠΡΟΣΘΙΟΙ ΟΔΗΓΟΙ**

2 ΑΝΩ ΠΑΝΕΛ

I. **ΠΛΗΚΤΡΟ BLUETOOTH®**
ΣΥΖΕΥΞΗ, ΕΠΙΛΟΓΗ ΠΗΓΗΣ ΗΧΟΥ ΚΑΙ ΑΦΥΠΝΙΣΗ ΑΠΟ ΚΑΤΑΣΤΑΣΗ ΑΝΑΜΟΝΗΣ

II. **ΠΛΗΚΤΡΟ ΙΣΧΥΟΣ/ΕΝΤΑΣΗΣ ΗΧΟΥ**
ΕΝΕΡΓΟΠΟΙΗΣΗ/ΑΠΕΝΕΡΓΟΠΟΙΗΣΗ ΤΟΥ ΗΧΕΙΟΥ ΚΑΙ ΡΥΘΜΙΣΗ ΤΗΣ ΕΝΤΑΣΗΣ ΗΧΟΥ

III. **ΠΛΗΚΤΡΟ ΜΠΑΣΩΝ**
ΡΥΘΜΙΣΗ ΤΟΥ ΕΠΙΠΕΔΟΥ ΜΠΑΣΩΝ

IV. **ΠΛΗΚΤΡΟ ΠΡΙΜΩΝ**
ΡΥΘΜΙΣΗ ΤΟΥ ΕΠΙΠΕΔΟΥ ΠΡΙΜΩΝ

V. **ΕΝΔΕΙΞΗ ΜΠΑΤΑΡΙΑΣ**
ΕΜΦΑΝΙΣΗ ΦΟΡΤΙΣΗΣ ΜΠΑΤΑΡΙΑΣ

3 ΟΠΙΣΘΙΑ ΠΛΑΚΑ

I. **ΟΠΙΣΘΙΟΣ ΟΔΗΓΟΣ**

II. **ΥΠΟΔΟΧΗ ΡΕΥΜΑΤΟΣ**
Η ΥΠΟΔΟΧΗ ΡΕΥΜΑΤΟΣ ΒΡΙΣΚΕΤΑΙ ΠΙΣΩ ΑΠΟ ΤΗ ΣΤΕΓΑΝΩΤΙΚΗ ΣΙΛΙΚΟΝΗ.

III. **ΘΥΡΑ ΜΠΑΣΩΝ**

IV. **ΕΙΣΟΔΟΣ ΓΙΑ ΣΤΕΡΕΟΦΩΝΙΚΟ ΒΥΣΜΑ 3,5 ΜΜ**
ΣΥΝΔΕΣΤΕ ΣΕ ΜΙΑ ΠΗΓΗ ΗΧΟΥ ΚΑΙ ΠΑΤΗΣΤΕ ΑΝΑΠΑΡΑΓΩΓΗ.

4 ΕΝΕΡΓΟΠΟΙΗΣΗ/ ΑΠΕΝΕΡΓΟΠΟΙΗΣΗ

ΕΝΕΡΓΟΠΟΙΗΣΗ: ΓΥΡΙΣΤΕ ΤΟ ΠΛΗΚΤΡΟ ΕΝΤΑΣΗΣ ΗΧΟΥ ΠΡΟΣ ΤΑ ΔΕΞΙΑ ΣΤΗΝ ΕΠΙΘΥΜΗΤΗ ΕΝΤΑΣΗ.

ΑΠΕΝΕΡΓΟΠΟΙΗΣΗ: ΓΥΡΙΣΤΕ ΤΟ ΠΛΗΚΤΡΟ ΕΝΤΑΣΗΣ ΗΧΟΥ ΠΡΟΣ ΤΑ ΑΡΙΣΤΕΡΑ ΜΕΧΡΙ ΝΑ ΑΚΟΥΣΕΤΕ ΕΝΑ ΚΛΙΚ.

5 ΦΟΡΤΙΣΗ ΜΠΑΤΑΡΙΑΣ

ΠΡΟΣΟΧΗ: ΝΑ ΒΓΑΖΕΤΕ ΠΑΝΤΑ ΤΟ ΚΑΛΩΔΙΟ ΤΡΟΦΟΔΟΣΙΑΣ ΑΠΟ ΤΗΝ ΠΡΙΖΑ ΠΡΙΝ ΤΟ ΑΠΟΣΥΝΔΕΣΕΤΕ ΑΠΟ ΤΟ ΗΧΕΙΟ.

I. ΤΡΑΒΗΞΤΕ ΑΠΑΛΑ ΚΑΙ ΑΝΟΙΞΤΕ ΤΗ ΣΤΕΓΑΝΩΤΙΚΗ ΣΙΛΙΚΟΝΗ ΣΤΟ ΠΙΣΩ ΜΕΡΟΣ ΤΟΥ ΗΧΕΙΟΥ.

II. ΣΥΝΔΕΣΤΕ ΤΟ ΚΑΛΩΔΙΟ ΤΡΟΦΟΔΟΣΙΑΣ ΣΤΗΝ ΥΠΟΔΟΧΗ ΡΕΥΜΑΤΟΣ ΤΟΥ ΗΧΕΙΟΥ.

III. ΣΥΝΔΕΣΤΕ ΤΟ ΦΙΣ ΣΤΗΝ ΠΡΙΖΑ. Η ΜΠΑΤΑΡΙΑ ΕΙΝΑΙ ΠΛΗΡΩΣ ΦΟΡΤΙΣΜΕΝΗ ΟΤΑΝ Η ΕΝΔΕΙΚΤΙΚΗ ΛΥΧΝΙΑ ΜΠΑΤΑΡΙΑΣ ΣΤΑΜΑΤΗΣΕΙ ΝΑ ΑΝΑΒΟΣΒΗΝΕΙ.

6 ΣΥΖΕΥΞΗ BLUETOOTH®

I. ΚΡΑΤΗΣΤΕ ΠΑΤΗΜΕΝΟ ΤΟ ΠΛΗΚΤΡΟ BLUETOOTH ΓΙΑ 2 ΔΕΥΤΕΡΟΛΕΠΤΑ, ΜΕΧΡΙ ΝΑ ΑΡΧΙΣΕΙ ΝΑ ΑΝΑΒΟΣΒΗΝΕΙ Η ΕΝΔΕΙΚΤΙΚΗ ΛΥΧΝΙΑ.

II. ΕΠΙΛΕΞΤΕ **TUFTON** ΑΠΟ ΤΗ ΛΙΣΤΑ BLUETOOTH ΤΗΣ ΣΥΣΚΕΥΗΣ ΗΧΟΥ ΣΑΣ. Η ΕΝΔΕΙΚΤΙΚΗ ΛΥΧΝΙΑ ΣΤΑΘΕΡΟΠΟΙΕΙΤΑΙ ΟΤΑΝ ΟΛΟΚΛΗΡΩΘΕΙ Η ΣΥΖΕΥΞΗ.

7 ΕΠΙΛΟΓΗ ΠΗΓΗΣ ΗΧΟΥ

BLUETOOTH: ΣΥΝΔΕΣΤΕ ΜΙΑ ΣΥΣΚΕΥΗ BLUETOOTH ΚΑΙ ΞΕΚΙΝΗΣΤΕ ΤΗΝ ΑΝΑΠΑΡΑΓΩΓΗ.

AUX: ΣΥΝΔΕΣΤΕ ΜΙΑ ΠΗΓΗ ΗΧΟΥ ΜΕΣΩ ΚΑΛΩΔΙΟΥ ΜΕ ΣΤΕΡΕΟΦΩΝΙΚΟ ΒΥΣΜΑ 3,5 ΜΜ ΚΑΙ ΞΕΚΙΝΗΣΤΕ ΤΗΝ ΑΝΑΠΑΡΑΓΩΓΗ.

ΠΑΤΩΝΤΑΣ ΤΟ ΠΛΗΚΤΡΟ BLUETOOTH ΓΙΝΕΤΑΙ ΕΝΑΛΛΑΓΗ ΜΕΤΑΞΥ BLUETOOTH ΚΑΙ ΕΙΣΟΔΟΥ AUX.

HEBREW – עברית

1 רמקול

I. **רצועת נשיאה נתיקה**

II. **רמקולים קדמיים**

2 פאנל עליון

I. **שיוך לחצן BLUETOOTH®**
, בחירת מקור קול ויציאה ממצב המתנה

II. **כפתור הפעלה/עוצמה**
משמש לכיבוי והפעלה של הרמקול וכוונון העוצמה

III. **כפתור בס**
משמש לכיוון רמת הבס

IV. **כפתור טרבל**
משמש לכיוון רמת הטרבל

V. **מחוון סוללה**
מציג את רמת הטעינה של הסוללה

3 לוחית אחורית

I. **רמקול אחורי**

II. **שקע חשמל**
שקע החשמל ממוקם מאחורי אטם הסיליקון.

III. **יציאת בס**

IV. **כניסת תקע סטריאו 3.5 מ"מ**
חבור מקור קול והפעל.

4 הפעלה/כיבוי

הפעלה: סובב את כפתור העוצמה בכיוון השעון כדי להשיג את העוצמה המבוקשת.

כיבוי: סובב את כפתור העוצמה במלואו נגד כיוון השעון, עד שתישמע נקישה.

5 טעינת הסוללה

זהירות: יש לנתק תמיד את כבל החש־מל מהשקע לפני ניתוקו מהרמקול.

I. פתח בעדינות את אטם הסיליקון בצד האחורי של הרמקול.

II. חבר את כבל החשמל לשקע החשמל של הרמקול.

III. חבר את תקע החשמל לשקע הקיר. הסוללה טעונה במלואה כאשר מחוון הסוללה מפסיק להבהב.

6 שיוך BLUETOOTH®

I. לחץ והחזק את הלחצן BLUETOOTH® במשך 2 שניות, עד שהמחוון יתחיל להבהב.

II. בחר את **TUFTON** מרשימת ה-BLUETOOTH במכשיר השמע. המחוון ידלוק בקביעות בסיום השיוך.

7 בחירת מקור קול

BLUETOOTH: חבר מכשיר BLUETOOTH והתחל בהשמעה.

AUX: חבר מקור קול באמצעות כבל בעל תקע סטריאו 3.5 מ"מ, והתחל בהשמעה.

לחיצה על הלחצן BLUETOOTH מחליפה בין המצבים BLUETOOTH וכניסת AUX

HUNGARIAN – MAGYAR

1 HANGSZÓRÓ

I. **ELŐLSŐ HANGSZÓRÓEGYSÉGEK**

II. **FRONT DRIVERS**

2 FELSŐ PANEL

I. **BLUETOOTH® GOMB**
A HANGFORRÁS PÁROSÍTÁSA/KIVÁLASZTÁSA, ILLETVE FELÉBRESZTÉS A KÉSZENLÉTI MÓDBÓL

II. **BEKAPCSOLÓ-/HANGERŐGOMB**
A HANGSZÓRÓ BE-/KIKAPCSOLÁSA, ILLETVE HANGERŐ-SZABÁLYOZÁS

III. **MÉLYHANG GOMB**
A MÉLYHANGOK HANGEREJÉNEK SZABÁLYOZÁSA

IV. **MAGASHANG-GOMB**
A MAGAS HANGOK HANGEREJÉNEK SZABÁLYOZÁSA

V. **AKKUMULÁTOR ÁLLAPOTJELZŐJE**
AZ AKKUMULÁTORTÖLTÖTTSÉG MEGJELENÍTÉSE

3 HÁTLAP

I. **HÁTSÓ HANGSZÓRÓEGYSÉG**

II. **HÁLÓZATI CSATLAKOZÓ**
A HÁLÓZATI CSATLAKOZÓ AZ IDŐJÁRÁSÁLLÓ SZILIKONTÖMÍTÉS MÖGÖTT TALÁLHATÓ.

III. **MÉLYHANG KIMENETI NYÍLÁS**

IV. **A 3,5 MM-ES SZTEREÓ CSATLAKOZÓDUGÓ BEMENETE**
CSATLAKOZTASSA A HANGFORRÁST ÉS INDÍTSA EL A LEJÁTSZÁST.

4 BE-/KIKAPCSOLÓ GOMB

BEKAPCSOLÁS: FORGASSA A HANGERŐ-SZABÁLYOZÓ GOMBOT AZ ÓRAMUTATÓ JÁRÁSÁVAL MEGEGYEZŐ IRÁNYBA.

KIKAPCSOLÁS: FORGASSA A HANGERŐ-SZABÁLYOZÓ GOMBOT AZ ÓRAMUTATÓ JÁRÁSÁVAL ELLENTÉTES IRÁNYBA, AMÍG KATTANÁST NEM HALL.

5 AZ AKKUMULÁTOR FELTÖLTÉSE

FIGYELEM: MINDIG HÚZZA KI A TÁPKÁBELT A FALI ALJZATBÓL, MIELŐTT LEVÁLASZTANÁ A HANGSZÓRÓRÓL.

I. ÓVATOSAN NYISSA FEL AZ IDŐJÁRÁSÁLLÓ SZILIKONTÖMÍTÉST A HANGSZÓRÓ HÁTULJÁN.

II. CSATLAKOZTASSA A TÁPKÁBELT A HANGSZÓRÓ HÁLÓZATI CSATLAKOZÓJÁHOZ.

III. CSATLAKOZTASSA A TÁPKÁBELT A FALI ALJZATHOZ. AZ AKKUMULÁTOR AKKOR VAN TELJESEN FELTÖLTVE, HA AZ AKKUMULÁTOR VISSZAJELZŐJE MÁR NEM VILLOG.

6 BLUETOOTH®-PÁROSÍTÁS

I. TARTSA LENYOMVA A BLUETOOTH GOMBOT 2 MÁSODPERCIG, AMÍG A VISSZAJELZŐ VILLOGNI NEM KEZD.

II. VÁLASSZA KI A **TUFTON** LEHETŐSÉGET A HANGESZKÖZ BLUETOOTH LISTÁJÁBÓL. A VISSZAJELZŐ A PÁROSÍTÁS VÉGÉN FOLYAMATOS FÉNNYEL VILÁGÍT.

7 A HANGFORRÁS KIVÁLASZTÁSA

BLUETOOTH: CSATLAKOZTASSON EGY BLUETOOTH-ESZKÖZT, ÉS INDÍTSA EL A LEJÁTSZÁST.

AUX: CSATLAKOZTASSA A HANGFORRÁST EGY 3,5 MM-ES SZTEREÓ DUGASSZAL ELLÁTOTT KÁBELLEL, MAJD INDÍTSA EL A LEJÁTSZÁST.

A BLUETOOTH GOMB MEGNYOMÁSÁVAL VÁLTOGATHAT A BLUETOOTH ÉS AZ AUX-BEMENET KÖZÖTT.

INDONESIAN – BAHASA INDONESIA

1 PENGERAS SUARA

I. **TALI PEGANGAN YANG DAPAT DILEPAS**

II. **DRIVER DEPAN**

2 PANEL ATAS

I. **TOMBOL**
AKTIVASI BLUETOOTH®, UNTUK MEMILIH SUMBER SUARA DAN PENGAKTIFAN DARI MODE SIAGA

II. **KENOP DAYA/VOLUME**
MENGHIDUPKAN/MEMATIKAN PENGERAS SUARA DAN MENGATUR VOLUME

III. **KENOP BASS**
MENGATUR TINGKAT BASS

IV. **KENOP TREBLE**
MENGATUR TINGKAT TREBLE

V. **INDIKATOR BATERAI**
MENAMPILKAN PENGISIAN BATERAI

3 PELAT BELAKANG

I. **DRIVER BELAKANG**

II. **SOKET DAYA**
SOKET DAYA TERLETAK DI BELAKANG SEGEL SILIKON CUACA.

III. **DUDUKAN BASS**

IV. **INPUT KONEKTOR STEREO 3,5 MM**
COLOKKAN SUMBER SUARA DAN PUTAR.

4 HIDUPKAN/MATIKAN DAYA

MENGAKTIFKAN: PUTAR KENOP VOLUME SEARAH JARUM JAM HINGGA MENCAPAI VOLUME YANG DIINGINKAN.

MEMATIKAN: PUTAR KENOP VOLUME SEPENUHNYA BERLAWANAN ARAH JARUM JAM HINGGA TERDENGAR BUNYI KLIK.

5 PENGISIAN BATERAI

PERHATIAN: SELALU CABUT KABEL DAYA DARI STOPKONTAK SEBELUM MELE-PASKANNYA DARI PENGERAS SUARA.

I. PERLAHAN BUKA SEGEL SILIKON CUACA DI BELAKANG PENGERAS SUARA.

II. SAMBUNGKAN KABEL DAYA KE SOKET DAYA PADA PENGERAS SUARA.

III. SAMBUNGKAN SOKET DAYA KE STOPKON-TAK DINDING. BATERAI TERISI PENUH SAAT INDIKATOR BATERAI BERHENTI BERKEDIP.

6 AKTIVASI BLUETOOTH®

I. TEKAN DAN TAHAN TOMBOL BLUETOOTH SELAMA 2 DETIK, HINGGA INDIKATOR MULAI BERKEDIP.

II. PILIH **TUFTON** DARI DAFTAR PERANGKAT PEMUTAR MUSIK BLUETOOTH ANDA. INDIKATOR AKAN MENYALA TANPA BERKEDIP SAAT AKTIVASI SELESAI.

7 MEMILIH SUMBER SUARA

BLUETOOTH: SAMBUNGKAN PERANGKAT BLUETOOTH DAN MULAI PUTAR MUSIK.

AUX: COLOKKAN SUMBER SUARA MELALUI KABEL DENGAN KONEKTOR STEREO 3,5 MM DAN MULAI PUTAR MUSIK.

MENEKAN TOMBOL BLUETOOTH AKAN SILIH-GANTI ANTARA BLUETOOTH DAN AUX INPUT.

ITALIAN – ITALIANO

1 DIFFUSORE

I. **MANIGLIA STACCABILE**

II. **DRIVER ANTERIORI**

2 PANNELLO SUPERIORE

I. **PULSANTE BLUETOOTH®**
ASSOCIAZIONE, SELEZIONE DELLA SORGENTE SONORA E RIATTIVAZIONE DALLA MODALITÀ STANDBY

II. **MANOPOLA DEL VOLUME/ACCENSIONE**
ACCENSIONE/SPEGNIMENTO DEL DIFFUSORE E REGOLAZIONE DEL VOLUME

III. **MANOPOLA DEI BASSI**
REGOLAZIONE DEL LIVELLO DEI BASSI

IV. **MANOPOLA DEGLI ALTI**
REGOLAZIONE DEL LIVELLO DEGLI ALTI

V. **INDICATORE DELLA BATTERIA**
MOSTRA IL LIVELLO DI CARICA DELLA BATTERIA

3 PIASTRA POSTERIORE

I. **DRIVER POSTERIORE**

II. **JACK DI ALIMENTAZIONE**
IL JACK DI ALIMENTAZIONE SI TROVA DIETRO LA GUARNIZIONE IMPERMEABILE IN SILICONE.

III. **PORTA DEI BASSI**

IV. **INGRESSO PER SPINA STEREO DA 3,5 MM**
COLLEGA UNA SORGENTE SONORA E AVVIA LA RIPRODUZIONE.

4 ACCENSIONE E SPEGNIMENTO

ACCENSIONE: GIRA LA MANOPOLA DEL VOLUME IN SENSO ORARIO, FINO A RAGGIUNGERE IL VOLUME DESIDERATO.

SPEGNIMENTO: GIRA COMPLETAMENTE LA MANOPOLA DEL VOLUME IN SENSO ANTIORARIO, FINO A SENTIRE UN CLIC.

5 RICARICA DELLA BATTERIA

ATTENZIONE: STACCA SEMPRE IL CAVO DI ALIMENTAZIONE DALLA PRESA DI CORRENTE PRIMA DI SCOLLEGARLO DAL DIFFUSORE.

I. APRI DELICATAMENTE LA GUARNIZIONE IMPERMEABILE IN SILICONE SUL RETRO DEL DIFFUSORE.

II. COLLEGA IL CAVO DI ALIMENTAZIONE AL JACK DI ALIMENTAZIONE SUL DIFFUSORE.

III. COLLEGA LA SPINA ALLA PRESA DI CORRENTE. QUANDO L'INDICATORE DELLA BATTERIA SMETTE DI LAMPEGGIARE, LA BATTERIA È COMPLETAMENTE CARICA.

6 ASSOCIAZIONE BLUETOOTH®

I. TIENI PREMUTO IL PULSANTE BLUETOOTH PER 2 SECONDI, FINCHÉ L'INDICATORE NON COMINCIA A LAMPEGGIARE.

II. SELEZIONA **TUFTON** DALL'ELENCO DEL BLUETOOTH DEL TUO DISPOSITIVO SONORO. L'INDICATORE DIVENTA FISSO AD ASSOCIAZIONE AVVENUTA.

7 SCELTA DELLA SORGENTE SONORA

BLUETOOTH: CONNETTI UN DISPOSITIVO BLUETOOTH E AVVIA LA RIPRODUZIONE.

AUX: COLLEGA UNA SORGENTE SONORA TRAMITE CAVO CON SPINA STEREO DA 3,5 MM E AVVIA LA RIPRODUZIONE.

PREMENDO IL PULSANTE BLUETOOTH PASSERAI ALL'INGRESSO AUX BLUETOOTH.

JAPANESE – 日本語

① スピーカー

I. **取り外しできるキャリーストラップ**

II. **フロントドライバー**

② トップパネル

I. **BLUETOOTH®ボタン**
ペアリング、音源の選択、スタンバイモードの解除

II. **電源／音量つまみ**
スピーカーの電源のオン／オフと音量の調節

III. **低音つまみ**
低音レベルの調節

IV. **高音つまみ**
高音レベルの調節

V. **バッテリーインジケータ—**
バッテリー残量を表示

③ バックプレート

I. **リアドライバー**

II. **電源ジャック**
電源ジャックはシリコンカバーの下にあります。

III. **低音ポート**

IV. **3.5MMステレオプラグの端子**
音源デバイスに差し込んで再生します。

④ 電源オン／オフ

オン：音量つまみを好みの音量になるまで右に回します。

オフ：音量つまみをカチッと音がするまで左に回します。

⑤ 充電

注意：電源コードはスピーカーから抜く前に、必ずコンセントから抜いてください。

I. スピーカーの背面のシリコンカバーをゆっくり引き開けます。

II. スピーカーの電源ジャックに電源コードを差し込みます。

III. 電源プラグをコンセントに接続します。充電が完了するとバッテリーインジケータ—が点滅しなくなります。

⑥ BLUETOOTH®のペアリング

I. BLUETOOTHボタンを2秒間、インジケーターが点滅し始めるまで押し続けます。

II. 音声デバイスのBLUETOOTHリストから**TUFTON**を選択します。ペアリングが完了すると、インジケーターが点滅しなくなります。

⑦ 音源の選択

BLUETOOTH: BLUETOOTHデバイスを接続して再生を開始。

AUX: 3.5MMステレオプラグのコードで音源に接続して再生を開始。

BLUETOOTHボタンを押してBLUETOOTH入力とAUX入力を切り替えます。

KOREAN – 한국어

① 스피커

I. **탈착식 캐리 스트랩**

II. **앞쪽 드라이버**

② 상부 패널

I. **BLUETOOTH® 버튼**
페어링, 음원 선택 및 대기 모드에서 깨어나기

II. **전원/음량 다이얼**
스피커 켜기/끄기 및 음량 조절

III. **저음 다이얼**
저음 레벨 조절

IV. **고음 다이얼**
고음 레벨 조절

V. **배터리 표시등**
배터리 충전량 표시

③ 뒤판

I. **뒤쪽 드라이버**

II. **전원 잭**
전원 잭은 실리콘 웨더 씰 뒤에 있습니다.

III. **베이스 포트**

IV. **3.5MM 스테레오 플러그용 입력 단자**
음원을 플러그로 연결하여 재생합니다.

④ 전원 켜기/끄기

켜기: 음량 다이얼을 시계 방향으로 돌려 원하는 음량으로 조절합니다.

끄기: 음량 다이얼을 시계 반대 방향으로 딸깍 소리가 날 때까지 완전히 돌립니다.

⑤ 배터리 충전

주의: 항상 전원 코드를 스피커에서 빼기 전에 콘센트에서 먼저 플러그를 빼십시오.

I. 스피커 뒷면의 실리콘 웨더 씰을 천천히 잡아당겨 엽니다.

II. 스피커 뒷면의 전원 잭에 전원 코드를 연결합니다.

III. 전원 플러그를 벽의 콘센트에 꽂습니다. 배터리 표시등의 깜박임이 멈추면 배터리가 완전히 충전된 것입니다.

⑥ BLUETOOTH® 페어링

I. BLUETOOTH 버튼을 2초간, 표시등이 깜박거리기 시작할 때까지 누르고 있습니다.

II. 사운드 기기의 BLUETOOTH 목록에서 **TUFTON**를 선택하십시오. 페어링이 완료되면 표시등은 불이 들어온 상태를 유지합니다.

⑦ 음원 선택

BLUETOOTH: BLUETOOTH 기기에 연결하고 재생합니다.

AUX: 3.5MM 스테레오 플러그가 달린 코드를 통해 음원과 플러그로 연결하고 재생합니다.

BLUETOOTH 버튼을 누르면 BLUETOOTH와 AUX 사이를 오가며 입력을 선택합니다.

LATVIAN – LATVIEŠU

1 SKAĻRUNIS

I. **ATVIENOJAMA NEŠANAS SIKSNA**

II. **PRIEKŠĒJIE SKAĻRUŅI**

2 AUGŠĒJAIS PANELIS

I. **BLUETOOTH® POGA**
SAVIENOŠANA PĀRĪ, SKAŅAS AVOTA IZVĒLE UN AKTIVIZĒŠANA NO GAIDSTĀVES REŽĪMA

II. **IESLĒGŠANAS/SKAĻUMA POGA**
SKAĻRUŅA IESLĒGŠANA/IZSLĒGŠANA UN SKAĻUMA PIELĀGOŠANA

III. **BASU POGA**
ZEMO FREKVENČU LĪMEŅA PIELĀGOŠANA

IV. **AUGSTO TOŅU POGA**
AUGSTO FREKVENČU LĪMEŅA PIELĀGOŠANA

V. **BATERIJAS INDIKATORS**
RĀDA BATERIJAS UZLĀDES LĪMENI

3 AIZMUGURĒJĀ PLĀKSNE

I. **AIZMUGURES SKAĻRUNIS**

II. **BAROŠANAS LIGZDA**
BAROŠANAS LIGZDA ATRODAS AIZ HERMĒTISKĀ SIIIKONA BLĪVĒJUMA.

III. **BASU PIESLĒGUMVIETA**

IV. **IEVADE 3,5 MM STEREO SPRAUDNIM**
PIEVIENOJIET SKAŅAS AVOTU UN ATSKAŅOJIET.

4 IESLĒGTS/IZSLĒGTS

IESLĒGTS: PAGRIEZIET SKAĻUMA POGU PULKSTENISKI LĪDZ VĒLAMAJAM SKAĻUMAM.

IZSLĒGTS: LĪDZ GALAM PAGRIEZIET SKAĻUMA POGU PRETPULKSTENISKI, LĪDZ DZIRDAT KLIKŠĶI.

5 BATERIJAS UZLĀDĒŠANA

BRĪDINĀJUMS: VIENMĒR ATVIENOJIET NO ELEKTROTĪKLA ROZETES BAROŠANAS VADU PIRMS ATVIENOJAT TO NO SKAĻRUŅA.

I. SAUDZĪGI ATVERIET SILIKONA HERMĒTISKO BLĪVĒJUMU SKAĻRUŅA AIZMUGURĒ.

II. PIEVIENOJIET BAROŠANAS VADU SKAĻRUŅA BAROŠANAS LIGZDAI.

III. PIEVIENOJIET BAROŠANAS VADU ELEKTROTĪKLA ROZETEI. BATERIJA IR PILNĪGI UZLĀDĒTA, KAD BATERIJAS INDIKATORS PĀRSTĀJ MIRGOT.

6 BLUETOOTH® SAVIENOŠANA PĀRĪ

I. NOSPIEDIET UN TURIET BLUETOOTH POGU 2 SEKUNDES LĪDZ SĀK MIRGOT INDIKATORS.

II. IZVĒLIETIES **TUFTON** NO JŪSU SKAŅU IEKĀRTU BLUETOOTH SARAKSTA. INDIKATORS PĀRSTĀJ MIRGOT, KAD IR PABEIGTA SAVIENOŠANA PĀRĪ.

7 SKAŅAS AVOTA IZVĒLE

BLUETOOTH: PIEVIENOJIET BLUETOOTH IEKĀRTU UN SĀCIET ATSKAŅOT.

AUX: AR KABELI, KAS APRĪKOTS AR 3,5 MM STEREO KOSPRAUDNI, PIEVIENOJIET SKAŅAS AVOTU UN SĀCIET ATSKAŅOTT.

NOSPIEŽOT BLUETOOTH POGU, PĀRSLĒGSIES BLUETOOTH AUX IEVADE.

LITHUANIAN – LIETUVIŲ

1 GARSO KOLONĖLĖ

I. **ATSEGAMASIS NEŠIOJIMO DIRŽELIS**

II. **PRIEKINIAI GARSIAKALBIAI**

2 VIRŠUTINIS SKYDELIS

I. **BLUETOOTH® MYGTUKAS**
SUSIEJIMAS, GARSO ŠALTINIO PASIRINKIMAS IR AKTYVINIMAS IŠ BUDĖJIMO REŽIMO

II. **MAITINIMO IR GARSUMO REGULIATORIUS**
GARSO KOLONĖLEI ĮJUNGTI / IŠJUNGTI IR GARSUI REGULIUOTI

III. **ŽEMŲJŲ DAŽNIŲ REGULIATORIUS**
ŽEMŲJŲ DAŽNIŲ LYGIUI REGULIUOTI

IV. **AUKŠTŲJŲ DAŽNIŲ REGULIATORIUS**
AUKŠTŲJŲ DAŽNIŲ LYGIUI REGULIUOTI

V. **AKUMULIATORIAUS INDIKATORIUS**
RODO AKUMULIATORIAUS ĮKROVĄ

3 GALINĖ SIENELĖ

I. **GALINIS GARSIAKALBIS**

II. **MAITINIMO LIZDAS**
MAITINIMO LIZDAS YRA UŽ SILIKONINIO SANDARIKLIO.

III. **ŽEMŲJŲ DAŽNIŲ PRIEVADAS**

IV. **3,5 MM STEREO LIZDAS**
PRIJUNKITE GARSO ŠALTINĮ IR KLAUSYKITĖS.

4 MAITINIMO ĮJUNGIMAS IR IŠJUNGIMAS

ĮJUNGTI: PASUKITE GARSUMO REGULIATORIŲ PAGAL LAIKRODŽIO RODYKLĘ IKI NORIMO GARSUMO

IŠJUNGTI: PASUKITE GARSUMO REGULIATORIŲ PRIEŠ LAIKRODŽIO RODYKLĘ IKI SPRAGTELĖJIMO.

5 AKUMULIATORIAUS ĮKROVIMAS

PERSPĖJIMAS. VISADA PIRMIAUSIA ATJUNKITE MAITINIMO LAIDĄ NUO SIENINIO ELEKTROS LIZDO, O TIK TADA NUO GARSO KOLONĖLĖS.

I. ATSARGIAI ATIDARYKITE SILIKONINĮ SANDARIKLĮ GARSO KOLONĖLĖS GALE.

II. ĮKIŠKITE MAITINIMO LAIDO KIŠTUKĄ Į KOLONĖLĖS MAITINIMO LIZDĄ.

III. PRIJUNKITE MAITINIMO LAIDĄ PRIE SIENINIO ELEKTROS LIZDO. KAI AKUMULIATORIAUS INDIKATORIUS NUSTOJA MIRKSĖTI, AKUMULIATORIUS YRA VISIŠKAI ĮKRAUTAS.

6 SUSIEJIMAS PER BLUETOOTH®

I. PALAIKYKITE BLUETOOTH MYGTUKĄ 2 SEKUNDES, KOL INDIKATORIUS PRADĖS MIRKSĖTI.

II. SAVO GARSO ĮRAŠŲ ĮRENGINIO BLUETOOTH SĄRAŠE PASIRINKITE **TUFTON**. KAI SUSIEJIMAS ATLIKTAS, INDIKATORIUS IMA DEGTI PASTOVIAI.

7 GARSO ŠALTINIO PASIRINKIMAS

BLUETOOTH: PRIJUNKITE ĮRENGINĮ SU BLUETOOTH JUNGTIMI IR KLAUSYKITĖS.

JUNGTIS “AUX”: PRIJUNKITE GARSO ŠALTINĮ LAIDU SU 3,5 MM STEREO KIŠTUKU IR KLAUSYKITĖS.

ĮVESTIS IŠ BLUETOOTH Į “AUX” IR ATVIRKŠČIAI KEIČIAMA BLUETOOTH MYGTUKU.

NORWEGIAN – NORSK

1 HØYTTALER

I. **AVTAKBAR BÆREREIM**

II. **FRONT-DRIVERE**

2 TOPP-PANEL

I. **BLUETOOTH® KNAPP**
BLUETOOTH-PAIRING, VELG LYDKILDE OG VÅKNE OPP FRA STANDBY-MODUS

II. **STRØM/VOLUM-KNAPP**
SKRU HØYTTALEREN PÅ/AV OG JUSTER VOLUMET

III. **BASSKNAPP**
JUSTER BASSNIVÅET

IV. **DISKANTKNAPP**
JUSTER DISKANTNIVÅET

V. **BATTERIMÅLER**
VISER BATTERILADINGEN

3 MOTELEKTRODE

I. **BAKDRIVER**

II. **STRØMJACK**
STRØMJACKEN FINNER DU BAK SILIKON VÆRSEGLET.

III. **BASSPORT**

IV. **INNGANG FOR 3,5 MM STEREOPLUGG**
PLUGG I EN LYDKILDE OG SPILL AV.

4 STRØM PÅ/AV

PÅ: SKRU VOLUMKNAPPEN MED KLOKKEN TIL ØNSKET VOLUM.

AV: SKRU VOLUMKNAPPEN HELT MOT KLOKKEN INNTIL DU HØRER ET KLIKK.

5 BATTERIET LADER

ADVARSEL: KOBLE ALLTID FRA STRØMLEDNINGEN FRA STIKKONTAKTEN FØR DU LØSNER DEN FRA HØYTTALEREN.

I. TREKK OPP SILIKON-VÆRSEGLET VARSOMT PÅ BAKSIDEN AV HØYTTALEREN.

II. KOBLE TIL STRØMLEDNINGEN TIL STRØMJACKEN PÅ HØYTTALEREN.

III. KOBLE TIL STRØMPLUGGEN I STIKKONTAKTEN. BATTERIET ER FULLADET NÅR BATTERIINDIKATOREN SLUTTER Å BLINKE.

6 BLUETOOTH® PAIRING

I. TRYKK OG HOLD BLUETOOTH-KNAPPEN I 2 SEKUNDER INNTIL INDIKATOREN SLUTTER Å BLINKE.

II. VELG **TUFTON** FRA LYDENHETENS BLUETOOTH-LISTE. INDIKATOREN BLIR STABIL NÅR PAIRING ER FERDIG.

7 VELG LYDKILDE

BLUETOOTH: KOBLE TIL EN BLUETOOTH-ENHET OG BEGYNN Å SPILL AV.

AUX: PLUGG INN EN LYDKILDE VIA KABEL MED EN 3,5 MM STEREOPLUGG OG BEGYNN Å SPILL AV.

VED Å TRYKKE BLUETOOTH-KNAPPEN VIPPER DU MELLOM BLUETOOTH- OG AUX-INNGANGEN.

POLISH – POLSKI

1 GŁOŚNIK

I. **ODPINANY PASEK**

II. **PRZEDNIE PORTY**

2 GÓRNY PANEL

I. **PRZYCISK BLUETOOTH®**
PAROWANIE URZĄDZEŃ, WYBÓR ŹRÓDŁA DŹWIĘKU I WYŁĄCZANIE OPCJI CZUWANIA

II. **POKRĘTŁO GŁOŚNOŚCI/ZASILANIA**
WŁĄCZANIE I WYŁĄCZANIE GŁOŚNIKA ORAZ REGULACJA GŁOŚNOŚCI

III. **REGULATOR BASU**
DOSTOSOWANIE POZIOMU BASU

IV. **REGULATOR TONÓW WYSOKICH**
DOSTOSOWANIE POZIOMU TONÓW WYSOKICH

V. **WSKAŹNIK POZIOMU AKUMULATORA**
POKAZUJE STOPIEŃ NAŁADOWANIA AKUMULATORA

3 TYLNA PŁYTA

I. **TYLNY PORT**

II. **GNIAZDO ZASILANIA**
GNIAZDO ZLOKALIZOWANE JEST ZA SILIKONOWĄ USZCZELKĄ.

III. **PORT BASÓW**

IV. **WEJŚCIE NA 3,5 MM WTYCZKĘ STEREO**
PODŁĄCZ ŹRÓDŁO DŹWIĘKU I ROZPOCZNIJ ODTWARZANIE.

4 WŁĄCZENIE/WYŁĄCZANIE ZASILANIA

WŁĄCZENIE: PRZEKRĘĆ POKRĘTŁO GŁOŚNOŚCI ZGODNIE Z RUCHEM WSKAZÓWEK ZEGARA, BY UZYSKAĆ WYBRANY POZIOM GŁOŚNOŚCI.

WYŁĄCZANIE: PRZEKRĘĆ POKRĘTŁO GŁOŚNOŚCI PRZECIWNIE DO RUCHU WSKAZÓWEK ZEGARA, AŻ USŁYSZYSZ KLIKNIĘCIE.

5 ŁADOWANIE AKUMULATORA

UWAGA: ZAWSZE ODŁĄCZ ZASILACZ OD GNIAZDA W ŚCIANIE PRZED WYJĘCIEM KABLA Z GŁOŚNIKA.

I. DELIKATNIE ZDEJMIJ SILIKONOWĄ USZCZELKĘ Z TYLNEJ CZĘŚCI URZĄDZENIA.

II. WŁÓŻ KABEL DO GNIAZDA ZASILANIA W GŁOŚNIKU.

III. WŁÓŻ WTYCZKĘ KABLA ZASILAJĄCEGO DO GNIAZDA W ŚCIANIE. AKUMULATOR BĘDZIE W PEŁNI NAŁADOWANY, GDY DIODA PRZESTANIE MIGAĆ.

6 PAROWANIE PRZEZ BLUETOOTH®

I. WCIŚNIJ I PRZYTRZYMAJ PRZYCISK BLUETOOTH PRZEZ 2 SEKUNDY, DOPÓKI DIODA NIE ZACZNIE MIGAĆ.

II. WYBIERZ **TUFTON** Z LISTY URZĄDZEŃ. WSKAŹNIK WYŁĄCZY SIĘ PO ZAKOŃCZENIU PAROWANIA.

7 WYBÓR ŹRÓDŁA DŹWIĘKU

BLUETOOTH: PODŁĄCZ URZĄDZENIE BLUETOOTH I ROZPOCZNIJ ODTWARZANIE.

WEJŚCIE AUX: PODŁĄCZ ŹRÓDŁO DŹWIĘKU ZA POMOCĄ WTYCZKI STEREO 3,5 MM I ROZPOCZNIJ ODTWARZANIE.

WCIŚNIĘCIE PRZYCISKU BLUETOOTH PRZEŁĄCZA FUNKCJĘ BLUETOOTH I AUX.

PORTUGUESE – PORTUGUÊS

1 CAIXA DE SOM

I. **ALÇA DE TRANSPORTE REMOVÍVEL**

II. **ALTO-FALANTES FRONTAIS**

2 PAINEL SUPERIOR

I. **BOTÃO BLUETOOTH®**
EMPARELHAMENTO, SELEÇÃO DA FONTE DE ÁUDIO E DESATIVAÇÃO DO MODO DE ESPERA

II. **BOTÃO DE LIGAR/VOLUME**
DISTRIBUIÇÃO DA CAIXA DE SOM, LIGA/DESLIGA E AJUSTE DO VOLUME

III. **BOTÃO GRAVE**
AJUSTE DO NÍVEL DE GRAVE

IV. **BOTÃO AGUDO**
AJUSTE DO NÍVEL DE AGUDO

V. **INDICADOR DA BATERIA**
EXIBIÇÃO DA CARGA DA BATERIA

3 TAMPA TRASEIRA

I. **ALTO-FALANTE TRASEIRO**

II. **ENTRADA DE ALIMENTAÇÃO**
A ENTRADA DE ALIMENTAÇÃO FICA ATRÁS DA PROTEÇÃO DE SILICONE.

III. **PORTA DO GRAVE**

IV. **ENTRADA DE PLUGUE ESTÉREO DE 3,5 MM**
CONECTE A FONTE DE ÁUDIO PARA TOCAR.

4 LIGAR/DESLIGAR

LIGAR: GIRE O BOTÃO NO SENTIDO HORÁRIO PARA AJUSTAR O VOLUME.

DESLIGAR: GIRE O BOTÃO DO VOLUME NO SENTIDO ANTI-HORÁRIO ATÉ ESCUTAR UM CLIQUE.

5 CARREGANDO A BATERIA

ATENÇÃO: SEMPRE RETIRE O CABO DE ALIMENTAÇÃO DA TOMADA ANTES DE DESCONECTÁ-LO DA CAIXA DE SOM.

I. COM CUIDADO, PUXE A PROTEÇÃO DE SILICONE NA PARTE DE TRÁS DA CAIXA DE SOM.

II. CONECTE O CABO NA ENTRADA DE ALIMENTAÇÃO DA CAIXA DE SOM.

III. CONECTE O CABO NA TOMADA. QUANDO O INDICADOR DA BATERIA PARAR DE PISCAR, A BATERIA ESTARÁ TOTALMENTE CARREGADA.

6 EMPARELHAMENTO DE BLUETOOTH®

I. PRESSIONE E SEGURE O BOTÃO DO BLUETOOTH POR 2 SEGUNDOS, ATÉ QUE O INDICADOR COMECE A PISCAR.

II. SELECIONE O BLUETOOTH NA LISTA DE BLUETOOTH DO SEU DISPOSITIVO DE SOM. O INDICADOR PARA DE PISCAR QUANDO O EMPARELHAMENTO ESTIVER CONCLUÍDO.

7 COMO ESCOLHER A FONTE DE ÁUDIO

BLUETOOTH: CONECTE UM DISPOSITIVO COM BLUETOOTH E APERTE O PLAY.

AUX: CONECTE UMA FONTE DE ÁUDIO POR MEIO DE UMA TOMADA COM 3,5 MM E APERTE O PLAY.

PRESSIONE O BOTÃO DO BLUETOOTH PARA ALTERNAR ENTRE BLUETOOTH E A ENTRADA AUXILIAR.

ROMANIAN – ROMÂNĂ

1 BOXĂ

I. **CUREA DETAȘABILĂ PENTRU TRANSPORT**

II. **DIFUZOARE FRONTALE**

2 PANOU SUPERIOR

I. **BUTON BLUETOOTH®**
ÎMPERECHEREA, SELECTAREA SURSEI SUNETULUI ȘI IEȘIREA DIN MODUL DE AȘTEPTARE

II. **BUTON DE ALIMENTARE/VOLUM**
PORNIREA/OPRIREA DIFUZORULUI ȘI AJUSTAREA VOLUMULUI

III. **BUTON PENTRU BAS**
REGLAREA NIVELULUI BASULUI

IV. **BUTON PENTRU ÎNALTE**
REGLAREA NIVELULUI ÎNALTELOR

V. **INDICATOR BATERIE**
AFIȘAREA NIVELULUI DE ÎNCĂRCARE AL BATERIEI

3 PLACĂ SPATE

I. **DIFUZOR SPATE**

II. **CONECTOR DE ALIMENTARE**
MUFA DE ALIMENTARE ESTE AMPLASATĂ ÎN SPATELE CAPACULUI DE ETANȘARE DIN SILICON.

III. **TUB BAS REFLEX**

IV. **INTRARE STEREO, CONECTOR DE 3,5 MM**
CONECTAȚI O SURSĂ DE SUNET ȘI APĂSAȚI BUTONUL PLAY.

4 PORNIREA/OPRIREA

PORNIRE: ROTIȚI BUTONUL DE VOLUM ÎN SENSUL ACELOR DE CEAS PÂNĂ LA VOLUMUL DORIT.

OPRIRE: ROTIȚI BUTONUL DE VOLUM ÎN SENS INVERS ACELOR DE CEAS PÂNĂ CÂND AUZIȚI UN CLIC.

5 ÎNCĂRCAREA BATERIEI

ATENȚIE: SCOATEȚI ÎNTOTDEAUNA CABLUL DE ALIMENTARE DIN PRIZĂ ÎNAINTE DE A-L DECONECTA DE LA DIFUZOR.

I. SCOATEȚI CU GRIJĂ CAPACUL DE ETANȘARE DIN SILICON DIN SPATELE BOXEI.

II. CONECTAȚI CABLUL DE ALIMENTARE LA MUFA DE ALIMENTARE A BOXEI.

III. CONECTAȚI ȘTECHERUL LA PRIZA DE PERETE. BATERIA ESTE COMPLET ÎNCĂRCATĂ ATUNCI CÂND INDICATORUL BATERIEI NU MAI CLIPEȘTE.

6 ÎMPERECHEREA PRIN BLUETOOTH®

I. APĂSAȚI ȘI MENȚINEȚI APĂSAT BUTONUL BLUETOOTH TIMP DE 2 SECUNDE, PÂNĂ CÂND INDICATORUL ÎNCEPE SĂ CLIPEASCĂ.

II. SELECTAȚI **TUFTON** DIN LISTA BLUETOOTH A DISPOZITIVULUI DVS. DE SUNET. INDICATORUL RĂMÂNE APRINS DUPĂ FINALIZAREA ÎMPERECHERII.

7 ALEGEREA SURSEI DE SUNET

BLUETOOTH: CONECTAȚI UN DISPOZITIV BLUETOOTH ȘI ÎNCEPEȚI SĂ REDAȚI MUZICĂ.

AUX: CONECTAȚI O SURSĂ DE SUNET PRINTR-UN CABLU CU O MUFĂ STEREO DE 3,5 MM ȘI ÎNCEPEȚI SĂ REDAȚI MUZICĂ.

APĂSÂND PE BUTONUL BLUETOOTH VEȚI COMUTA ÎNTRE INTRĂRILE BLUETOOTH ȘI AUX.

RUSSIAN – РУССКИЙ

1 АКУСТИЧЕСКАЯ СИСТЕМА

I. **ОТСОЕДИНЯЕМЫЙ ПОДВЕСНОЙ РЕМЕНЬ**

II. **ПЕРЕДНИЕ ДИНАМИКИ**

2 ВЕРХНЯЯ ПАНЕЛЬ

I. **КНОПКА BLUETOOTH®**
СОПРЯЖЕНИЕ, ВЫБОР ИСТОЧНИКА ЗВУКА И ВЫВОД ИЗ РЕЖИМА ОЖИДАНИЯ

II. **РУЧКА РЕГУЛИРОВАНИЯ ГРОМКОСТИ/ ВКЛЮЧЕНИЯ**
ВКЛЮЧЕНИЕ/ВЫКЛЮЧЕНИЕ АКУСТИЧЕСКОЙ СИСТЕМЫ И РЕГУЛИРОВАНИЕ ГРОМКОСТИ

III. **РУЧКА РЕГУЛИРОВАНИЯ НИЗКИХ ЧАСТОТ**
РЕГУЛИРОВАНИЕ УРОВНЯ НИЗКИХ ЧАСТОТ

IV. **РУЧКА РЕГУЛИРОВАНИЯ ВЫСОКИХ ЧАСТОТ**
РЕГУЛИРОВАНИЕ УРОВНЯ ВЫСОКИХ ЧАСТОТ

V. **ИНДИКАТОР БАТАРЕИ**
ИНДИКАЦИЯ ЗАРЯДА БАТАРЕИ

3 ЗАДНЯЯ ПАНЕЛЬ

I. **ЗАДНИЙ ДИНАМИК**

II. **РАЗЪЕМ ПИТАНИЯ**
РАЗЪЕМ ПИТАНИЯ НАХОДИТСЯ ЗА СИЛИКОНОВЫМ УПЛОТНЕНИЕМ, ПРЕДОХРАНЯЮЩИМ ОТ АТМОСФЕРНЫХ ОСАДКОВ.

III. **ПОРТ НИЗКИХ ЧАСТОТ**

IV. **ВХОД СТЕРЕОРАЗЪЕМА 3,5 ММ**
ПОДКЛЮЧЕНИЕ ИСТОЧНИКА ЗВУКА И ВОСПРОИЗВЕДЕНИЕ.

4 ВКЛЮЧЕНИЕ/ВЫКЛЮЧЕНИЕ

ВКЛЮЧЕНИЕ: ПОВЕРНИТЕ РУЧКУ РЕГУЛИРОВАНИЯ ГРОМКОСТИ ПО ЧАСОВОЙ СТРЕЛКЕ ДО ТРЕБУЕМОГО УРОВНЯ.

ВЫКЛЮЧЕНИЕ: ПОЛНОСТЬЮ ПОВЕРНИТЕ РУЧКУ РЕГУЛИРОВАНИЯ ГРОМКОСТИ ПРОТИВ ЧАСОВОЙ СТРЕЛКИ ДО ЩЕЛЧКА.

5 ЗАРЯДКА БАТАРЕИ

ОСТОРОЖНО! ПЕРЕД ОТКЛЮЧЕНИЕМ ШНУРА ПИТАНИЯ ОТ РАЗЪЕМА АКУСТИЧЕСКОЙ СИСТЕМЫ ВСЕГДА СНАЧАЛА ОТКЛЮЧАЙТЕ ЕГО ОТ РОЗЕТКИ.

I. АККУРАТНО ИЗВЛЕКИТЕ СИЛИКОНОВОЕ УПЛОТНЕНИЕ НА ЗАДНЕЙ ПАНЕЛИ АКУСТИЧЕСКОЙ СИСТЕМЫ.

II. ПОДКЛЮЧИТЕ ШНУР ПИТАНИЯ К РАЗЪЕМУ ПИТАНИЯ АКУСТИЧЕСКОЙ СИСТЕМЫ.

III. ВСТАВЬТЕ ВИЛКУ ПИТАНИЯ В РОЗЕТКУ. БАТАРЕЯ ПОЛНОСТЬЮ ЗАРЯЖЕНА, КОГДА ИНДИКАТОР БАТАРЕИ ПЕРЕСТАЕТ МИГАТЬ.

6 СОПРЯЖЕНИЕ УСТРОЙСТВ ПО BLUETOOTH®

I. НАЖМИТЕ И УДЕРЖИВАЙТЕ КНОПКУ BLUETOOTH В ТЕЧЕНИЕ 2 СЕКУНД, ПОКА ИНДИКАТОР НИ НАЧНЕТ МИГАТЬ.

II. ВЫБЕРИТЕ **TUFTON** ИЗ СПИСКА BLUETOOTH ВАШЕГО ЗВУКОВОГО УСТРОЙСТВА. ПОСЛЕ ЗАВЕРШЕНИЯ СОПРЯЖЕНИЯ ИНДИКАТОР ГОРИТ НЕПРЕРЫВНО.

7 ВЫБОР ИСТОЧНИКА ЗВУКА

BLUETOOTH: ПОДКЛЮЧИТЕ УСТРОЙСТВО BLUETOOTH И НАЧНИТЕ ВОСПРОИЗВЕДЕНИЕ.

AUX: ПОДКЛЮЧИТЕ К СТЕРЕОРАЗЪЕМУ 3,5 ММ ШНУР ИСТОЧНИКА ЗВУКА И НАЧНИТЕ ВОСПРОИЗВЕДЕНИЕ.

НАЖАТИЕМ КНОПКИ BLUETOOTH ПЕРЕКЛЮЧАЙТЕСЬ МЕЖДУ ТИПОМ ПОДКЛЮЧЕНИЯ BLUETOOTH И AUX.

SIMPLIFIED CHINESE – 简体中文

1 音箱

I. 可拆卸手提带

II. 前驱动

2 顶部面板

I. **BLUETOOTH®按钮**
配对、选择音源、及将音箱从待机模式唤醒

II. **电源/音量旋钮：**
打开/关闭音箱及调整音量

III. **低音旋钮：**
调整低音音量

IV. **高音旋钮：**
调整高音音量

V. **电池指示灯：**
显示电池电量

3 背板

I. **后驱动**

II. **电源插座：**
电源插座位于硅胶密封圈的后面。

III. **导音筒**

IV. **3.5 毫米立体声插头输入端**
插入音源，开始播放。

4 电源开/关

打开电源：顺时针旋转音量旋钮到所需音量。

关闭电源：逆时针旋转音量旋钮，直至听到一声喀哒声。

5 电池充电

注意：在断开电源线与音箱的连接之前，请先从壁式插座中拔下电源线。

I. 轻轻拉开音箱背面的硅胶密封圈。

II. 将电源线插入音箱的电源插孔。

III. 将电源插头插入壁式插座。电池充满电后，电池指示灯停止闪烁。

6 BLUETOOTH® 配对

I. 按住BLUETOOTH按钮2秒，直至指示灯开始闪烁。

II. 从音响设备的BLUETOOTH列表中选择**TUFTON**。配对完成后，指示灯稳定。

7 选择音源

BLUETOOTH：连接BLUETOOTH设备，开始播放。

辅助输入：用一根带有 3.5 毫米立体声插头的电线插入一个音源，开始播放。

按下BLUETOOTH按钮将切换到BLUETOOTH辅助输入。

SLOVAK – SLOVENČINA

1 REPRODUKTOR

I. ODNÍMATEĽNÝ REMIENOK NA NOSENIE

II. PREDNÉ REPRODUKTORY

2 HORNÝ PANEL

I. TLAČIDLO BLUETOOTH®
PÁROVANIE, VÝBER ZDROJA ZVUKOVÉHO SIGNÁLU A PREBUDENIE Z POHOTOVOSTNÉHO REŽIMU

II. VYPÍNAČ/OVLÁDANIE HLASITOSTI
ZAPNUTIE A VYPNUTIE REPRODUKTORA A NASTAVENIE HLASITOSTI

III. OVLÁDAČ BASOV
NASTAVENIE ÚROVNE NÍZKYCH FREKVENCIÍ

IV. OVLÁDAČ VÝŠOK
NASTAVENIE ÚROVNE VYSOKÝCH FREKVENCIÍ

V. INDIKÁTOR BATÉRIE
ZOBRAZUJE ÚROVEŇ NABITIA BATÉRIE

3 ZADNÁ STENA

I. **ZADNÝ REPRODUKTOR**

II. **NAPÁJACÍ KONEKTOR**
NAPÁJACÍ KONEKTOR SA NACHÁDZA ZA SILIKÓNOVÝM KRYTOM.

III. **VÝVOD BASOVÝCH TÓNOV**

IV. **VSTUP PRE 3,5MM STEREOFÓNNY KONEKTOR**
SLÚŽI NA PRIPOJENIE ZDROJA ZVUKOVÉHO SIGNÁLU A PREHRÁVANIE.

4 ZAPNUTIE/VYPNUTIE

ZAPNUTIE: OTOČTE OVLÁDAČ HLASITOSTI SMEROM DOPRAVA A NASTAVTE POŽADOVANÚ HLASITOSŤ.

VYPNUTIE: OTOČTE OVLÁDAČ HLASITOSTI SMEROM DOĽAVA, KÝM NEBUDETE POČUŤ CVAKNUTIE.

5 VÝMENA BATÉRIE

UPOZORNENIE: PRED ODPOJENÍM NAPÁJACIEHO KÁBLA Z REPRODUKTORA HO VŽDY NAJSKÔR ODPOJTE Z ELEKTRICKEJ ZÁSUVKY.

I. JEMNÝM POTIAHNUTÍM OTVORTE SILIKÓNOVÝ KRYT NA ZADNEJ STRANE REPRODUKTORA.

II. PRIPOJTE NAPÁJACÍ KÁBEL DO KONEKTORA NAPÁJANIA REPRODUKTORA.

III. PRIPOJTE SIEŤOVÚ ZÁSTRČKU DO ELEKTRICKEJ ZÁSUVKY. KEĎ INDIKÁTOR BATÉRIE PRESTANE BLIKAŤ, BATÉRIA JE ÚPLNE NABITÁ.

6 PÁROVANIE POMOCOU BLUETOOTH®

STLAČTE A PODRŽTE TLAČIDLO BLUETOOTH NA 2 SEKUNDY, KÝM NEZAČNE BLIKAŤ INDIKÁTOR.

ZO ZOZNAMU ZARIADENÍ BLUETOOTH VO VAŠOM ZVUKOVOM ZARIADENÍ VYBERTE MOŽNOSŤ **TUFTON**. PO DOKONČENÍ PÁROVANIA ZOSTANE KONTROLKA TRVALE SVIETIŤ.

7 VÝBER ZDROJA ZVUKOVÉHO SIGNÁLU

BLUETOOTH: PRIPOJTE ZARIADENIE BLUETOOTH A SPUSTITE PREHRÁVANIE.

AUX: PRIPOJTE ZDROJ ZVUKOVÉHO SIGNÁLU POMOCOU KÁBLA S 3,5MM STEREOFÓNNYM KONEKTOROM A SPUSTITE PREHRÁVANIE.

STLAČENÍM TLAČIDLA BLUETOOTH MÔŽETE PREPÍNAŤ MEDZI PRIPOJENÍM BLUETOOTH A VSTUPOM AUX.

SLOVENE – SLOVENŠČINA

1 ZVOČNIK

I. SNEMLJIV NOSILNI TRAK

II. SPREDNJI ZVOČNIKI

2 ZGORNJA PLOŠČA

I. **GUMB BLUETOOTH®**
POVEZOVANJE, IZBIRANJE ZVOČNEGA VIRA IN PREBUJANJE IZ STANJA PRIPRAVLJENOSTI

II. **NAPAJANJE/GUMB ZA JAKOST**
VKLOP IN IZKLOP ZVOČNIKA IN PRILAGAJANJE JAKOSTI

III. **GUMB ZA BASE**
NASTAVITEV NIVOJA BASOV

IV. **GUMB ZA VISOKE TONE**
NASTAVITEV NIVOJA VISOKIH TONOV

V. **INDIKATOR BATERIJE**
PRIKAZ NAPOLNJENOSTI BATERIJE

3 ZADNJA PLOŠČA

I. **ZADNJI ZVOČNIK**

II. **VTIČNICA ZA NAPAJANJE**
VTIČNICA ZA NAPAJANJE SE NAHAJA ZA SILIKONSKIM TESNILOM.

III. **ODPRTINA ZA BASE**

IV. **VHOD ZA 3,5-MM STEREO VTIČ**
PRIKLJUČITE ZVOČNI VIR IN ZAČNITE PREDVAJANJE.

4 VKLOP/IZKLOP

VKLOP: GUMB ZA JAKOST ZAVRTITE V SMERI URNEGA KAZALCA NA ŽELENO JAKOST.

IZKLOP: ZAVRTITE GUMB ZA JAKOST V NASPROTNI SMERI URNEGA KAZALCA DO KONCA, DOKLER NE ZASLIŠITE KLIKA.

5 POLNJENJE BATERIJE

POZOR: NAPAJALNI KABEL VEDNO NAJPREJ IZKLOPITE IZ VTIČNICE V STENI, ŠELE NATO GA ODKLOPITE IZ ZVOČNIKA.

I. SILIKONSKO TESNILO NA ZADNJI STRANI ZVOČNIKA ODPRETE TAKO, DA GA RAHLO POVLEČETE.

II. NAPAJALNI KABEL PRIKLJUČITE V VTIČNICO ZVOČNIKA.

III. NAPAJALNI KABEL PRIKLJUČITE V VTIČNICO NA STENI. BATERIJA JE POPOLNOMA NAPOLNJENA, KO INDIKATOR PRENEHA UTRIPATI.

6 OMOGOČANJE POVEZAVE BLUETOOTH®

I. PRITISNITE IN ZADRŽITE GUMB BLUETOOTH 2 SEKUNDE, DOKLER INDIKATOR NE ZAČNE UTRIPATI.

II. NA SEZNAMU VAŠIH NAPRAV BLUETOOTH IZBERITE **TUFTON**. KO JE POVEZOVANJE KONČANO, INDIKATOR PRENEHA UTRIPATI.

7 IZBIRA ZVOČNEGA VIRA

BLUETOOTH: PRIKLJUČITE NAPRAVO BLUETOOTH IN ZAČNITE S PREDVAJANJEM.

POMOŽNO: VKLJUČITE ZVOČNI VIR PREK KABLA S 3,5-MM STEREO VTIČEM TER ZAČNITE S PREDVAJANJEM.

S PRITISKOM GUMBA BLUETOOTH PREKLOPITE NA POMOŽNI VHOD BLUETOOTH.

SPANISH – ESPAÑOL

1 ALTAVOZ

I. **CORREA EXTRAÍBLE**

II. **CONTROLADORES FRONTALES**

2 PANEL SUPERIOR

I. **BOTÓN DE BLUETOOTH®**
EMPAREJAMIENTO: SELECCIONA LA FUENTE DEL SONIDO Y SAL DEL MODO DE ESPERA

II. **MANDO DE ENCENDIDO/VOLUMEN**
ENCENDER/APAGAR EL ALTAVOZ Y AJUSTAR EL VOLUMEN

III. **MANDO DE BAJOS**
AJUSTAR EL NIVEL DE BAJOS

IV. MANDO DE AGUDOS
AJUSTAR EL NIVEL DE AGUDOS

V. **INDICADOR DE BATERÍA**
MUESTRA LA CARGA DE BATERÍA

3 PLACA TRASERA

I. **CONTROLADOR POSTERIOR**

II. **CONECTOR DE ALIMENTACIÓN**
EL CONECTOR DE ALIMENTACIÓN ESTÁ PROTEGIDO POR UNA PIEZA AISLANTE DE SILICONA

III. **PUERTO DE GRAVES**

IV. ENTRADA PARA CLAVIJA ESTÉREO DE 3,5 MM
ENCHUFAR UNA FUENTE DE SONIDO

4 ENCENDIDO/APAGADO

ENCENDER: GIRA EL MANDO EN EL SENTIDO DE LAS AGUJAS DEL RELOJ

APAGAR: GIRA EL MANDO EN EL SENTIDO CONTRARIO A LAS AGUJAS DEL RELOJ HASTA QUE ESCUCHES UN CLIC

5 CARGA DE LA BATERÍA

ATENCIÓN: DESENCHUFA SIEMPRE EL CABLE DE ALIMENTACIÓN DE LA TOMA DE CONEXIÓN DE LA PARED ANTES DE DESCONECTARLO DEL ALTAVOZ

I. ABRE CON CUIDADO EL PROTECTOR DE SILICONA DE LA PARTE TRASERA DEL ALTAVOZ

II. ENCHUFA EL CONECTOR DE ALIMENTACIÓN DEL CABLE AL ALTAVOZ

III. CONECTA EL ENCHUFE A LA TOMA DE CONEXIÓN DE LA PARED (LA BATERÍA ESTARÁ CARGADA CUANDO EL INDICADOR DE BATERÍA DEJE DE PARPADEAR)

6 EMPAREJAMIENTO BLUETOOTH®

I. MANTÉN PULSADO EL BOTÓN DE BLUETOOTH DURANTE 2 SEGUNDOS HASTA QUE EL INDICADOR EMPIECE A PARPADEAR

II. SELECCIONA **TUFTON** DE LA LISTA DE BLUETOOTH DE TU DISPOSITIVO DE SONIDO (CUANDO EL EMPAREJAMIENTO SE HAYA COMPLETADO, EL INDICADOR DEJARÁ DE PARPADEAR)

7 ELEGIR FUENTE DE SONIDO

BLUETOOTH: EMPAREJA UN DISPOSITIVO BLUETOOTH Y EMPIEZA A REPRODUCIR TU MÚSICA

AUX: CONECTA UNA FUENTE DE SONIDO CON CABLE Y LA CLAVIJA ESTÉREO DE 3,5 MM Y EMPIEZA A REPRODUCIR TU MÚSICA

PARA ALTERNAR ENTRE LA FUENTE DE SONIDO BLUETOOTH O LA AUX, SOLO TIENES QUE PULSAR EL BOTÓN DE BLUETOOTH

SWEDISH – SVENSKA

1 HÖGTALARE

I. **AVTAGBAR BÄRREM**

II. **FRÄMRE HÖGTALARELEMENT**

2 TOPPANEL

I. **BLUETOOTH®-KNAPP**
PARA, VÄLJA LJUDKÄLLA OCH VAKNA FRÅN VILOLÄGE

II. **STRÖM-/VOLYMREGLAGE**
SLÅ PÅ/STÄNGA AV HÖGTALAREN OCH JUSTERA VOLYMEN

III. **BASRATT**
JUSTERA BASNIVÅ

IV. **DISKANTRATT**
JUSTERA DISKANTNIVÅ

V. **BATTERIINDIKATOR**
VISA BATTERILADDNING

3 BAKSIDA

I. **BAKRE HÖGTALARELEMENT**

II. **STRÖMUTTAG**
STRÖMUTTAGET ÄR PLACERAT BAKOM SILIKONFÖRSEGLINGEN.

III. **BASPORT**

IV. **INGÅNG FÖR 3,5 MM STEREOKONTAKT**
ANSLUT EN LJUDKÄLLA OCH SPELA.

4 SLÅ PÅ/STÄNGA AV

PÅ: VRID VOLYMRATTEN MEDURS TILL ÖNSKAD VOLYM.

AV: VRID VOLYMRATTEN HELT MOTURS TILLS DU HÖR ETT KLICK.

5 ATT LADDA BATTERIET

VARNING: KOPPLA ALLTID UR NÄTKABELN UR VÄGGUTTAGET INNAN DU KOPPLAR BORT DEN FRÅN HÖGTALAREN.

I. ÖPPNA FÖRSIKTIGT SILIKONLUCKAN PÅ BAKSIDAN AV HÖGTALAREN.

II. ANSLUT NÄTSLADDEN TILL ELUTTAGET PÅ HÖGTALAREN.

III. ANSLUT STRÖMKONTAKTEN TILL VÄGGUTTAGET. BATTERIET ÄR FULLADDAT NÄR BATTERIINDIKATORN SLUTAR BLINKA.

6 BLUETOOTH®-PARNING

I. HÅLL BLUETOOTH-KNAPPEN INTRYCKT I 2 SEKUNDER TILLS INDIKATORN BÖRJAR BLINKA.

II. VÄLJ **TUFTON** FRÅN DIN LJUDENHETS BLUETOOTH-LISTA. INDIKATORN SLUTAR BLINKA NÄR PARNINGEN ÄR KLAR.

7 VÄLJA LJUDKÄLLA

BLUETOOTH: ANSLUT EN BLUETOOTH-EN-HET OCH BÖRJA SPELA.

AUX: ANSLUT EN LJUDKÄLLA VIA EN KABEL MED EN 3,5 MM STEREOKONTAKT OCH BÖRJA SPELA.

OM DU TRYCKER PÅ BLUETOOTH-KNAPPEN VÄXLAR DU TILL BLUETOOTH AUX-IN-GÅNGEN.

THAI – ภาษาไทย

1 ลำโพง

I. สายรัดถอดได้

II. ตัวควบคุมด้านหน้า

2 แผงบนสุ ด

I. **ปุ่ม BLUETOOTH®**
จับคู่, เลือกต้นเสียงและเปิดใช้งานจากโหมด 'รอ'

II. **ลูกบิดเปิดกับปิดใช้งาน/ปรับระดับเสีย**ง
เปิด/ปิดลำโพงและปรับระดับเสียง

III. **ลูกบิดปรับเสียงเบส**
ปรับระดับเสียงเบส

IV. **ลูกบิดปรับเสียงเทรเบิล**
ปรับระดับเสียงเทรเบิล

V. **ไฟแสดงผลแบตเตอรี่**
แสดงสถานะแบตเตอรี่

3 แผ่นประกบหลัง

I. **ตัวควบคุมด้านหลัง**

II. **หัวแจ็ค**
หัวแจ็คอยู่ด้านหลังฝาปิดซิลิโคน

III. **ช่องเสียบสายเบส**

IV. **ช่องอินพุตสำหรับปลั๊กสเตอริโอ 3.5 มม.**
เสียบกับแหล่งสัญญาณเสียงแล้วใช้งานได้เลย

4 เปิ ด/ปิ ดใช้ งาน

เปิดใช้งาน: หมุนลูกบิดระดับเสียงตามเข็มนาฬิกาเพื่อให้ได้ระดับเสียงที่ต้องการ

ปิดใช้งาน: หมุนลูกบิดระดับเสียงทวนเข็มนาฬิกาจนกว่าจะได้ยินเสียงคลิก

5 กำลังชาร์จแบตเตอรี่

คำเตือน: ถอดสายไฟออกจากช่องเสียบปลั๊กไฟที่ผนังทุกครั้งก่อนยกเลิกการเชื่อมต่อกับลำโพง

I. เปิดฝาซิลิโคนด้านหลังลำโพงออกอย่างช้า ๆ

II. เสียบสายไฟเข้าไปในหัวแจ็คของลำโพง

III. เสียบหัวปลั๊กเข้าไปในช่องเสียบปลั๊กไฟที่ผนัง เมื่อไฟแสดงผลของแบตเตอรี่หยุดกะพริบแปลว่าชาร์จแบตเตอรี่เต็มแล้ว

6 การจับคู่ BLUETOOTH®

กดปุ่ม BLUETOOTH ค้างไว้นาน 2 วินาทีจนกว่าไฟแสดงผลจะเริ่มกะพริบ

เลือก **TUFTON** จากรายชื่อ BLUETOOTH ในอุปกรณ์ต้นเสียง ไฟแสดงผลจะติดค้างเมื่อการจับคู่สมบูรณ์

7 เลื อกแหล่งเสี ยง

BLUETOOTH: เชื่อมต่ออุปกรณ์ BLUETOOTH และเริ่มเล่น

AUX: เสียบสายเข้ากับแหล่งกำเนิดเสียงด้วยสายปลั๊กสเตอริโอขนาด 3.5 มม. และเริ่มเล่น

กดปุ่ม BLUETOOTH เพื่อสลับระหว่าง BLUETOOTH กับอินพุต AUX

TRADITIONAL CHINESE – 繁體中文

1 喇叭

I. 可拆背帶

II. 前喇叭單體

2 頂部面板

I. **BLUETOOTH® 按鈕**
配對、選擇音源，以及從待機模式喚醒

II. **電源/音量旋鈕**
開啟/關閉喇叭和調整音量

III. **低音旋鈕**
調整低音等級

IV. **高音旋鈕**
調整高音等級

V. **電量指示燈**
顯示電池電量

3 背板

I. **後喇叭單體**

II. **電源插孔**
電源插孔位於矽膠密封條後面。

III. **低音口**

IV. **3.5 MM 立體聲插頭輸入端**
插入音源並播放。

4 電源開/關

開：順時針旋轉音量旋鈕，調整至所需音量。

關：逆時針旋轉音量旋鈕，直到聽到喀啦聲為止。

5 電池充電

注意：在切斷電源線和喇叭的連線之前，請務必將電源線從牆壁上的插座拔掉。

I. 輕輕拉開喇叭背面的矽膠密封條。

II. 將電源線插入喇叭的電源插孔。

III. 將電源插頭插入牆壁插座。當電量指示燈停止閃爍時，表示電池已完全充電。

6 BLUETOOTH® 配對

I. 按住 BLUETOOTH 按鈕 2 秒，直到指示燈開始閃爍為止。

II. 從音響裝置的 BLUETOOTH 清單中選擇 **TUFTON**。當配對完成時，指示燈會變為穩定不閃爍。

7 選擇音源

BLUETOOTH：連接 BLUETOOTH 裝置並開始播放。

AUX：透過 3.5 MM 立體聲插頭的電源線插入音源並開始播放。

按下 BLUETOOTH 按鈕可在 BLUETOOTH 和 AUX 輸入之間進行切換。

TURKISH – TÜRKÇE

1 HOPARLÖR

I. **ÇIKARILABILIR TAŞIMA KEMERI**

II. **ÖN HOPARLÖR DIYAFRAMLARI**

2 ÜST PANEL

I. **BLUETOOTH® DÜĞMESI**
EŞLEŞME, SES KAYNAĞINI SEÇME VE BEKLEME MODUNDAN ÇIKMA

II. **GÜÇ/SES SEVIYESI DÜĞMESI**
HOPARLÖRÜ AÇMA/KAPAMA VE SES SEVIYESINI AYARLAR

III. **BAS DÜĞMESI**
BAS SES SEVIYESINI AYARLAR

IV. **TIZ DÜĞMESI**
TIZ SES SEVIYESINI AYARLAR

V. **PIL GÖSTERGESI**
PIL ŞARJINI GÖSTERIR

3 ARKA PLAKA

I. **ARKA HOPARLÖR DIYAFRAMI**

II. **GÜÇ GIRIŞI**
GÜÇ GIRIŞI SILIKON HAVA CONTASININ ARKASINDA BULUNUR.

III. **BAS GIRIŞI**

IV. **3,5 MM STEREO FIŞ IÇIN GIRIŞ**
BIR SES KAYNAĞINA TAKIN VE ÇALIN.

4 GÜÇ AÇIK/KAPALI

AÇIK: SES SEVIYESI DÜĞMESINI SAAT YÖNÜNDE ISTENEN SES SEVIYESINE KADAR DÖNDÜRÜN.

KAPALI: SES SEVIYESI DÜĞMESINI KLIK SESI DUYULANA KADAR TAMAMEN SAAT YÖNÜNÜN TERSINE ÇEVIRIN.

5 PIL DEĞIŞTIRME

DIKKAT: HOPARLÖRDEN AYIRMADAN ÖNCE HER ZAMAN GÜÇ KABLOSUNU DUVARDAKI PRIZDEN ÇIKARIN.

I. HOPARLÖRÜN ARKASINDAKI SILIKON HAVA CONTASINI NAZIKÇE ÇEKEREK AÇIN.

II. GÜÇ KABLOSUNU HOPARLÖRDEKI GÜÇ GIRIŞINE BAĞLAYIN.

III. GÜÇ FIŞINI DUVARDAKI PRIZE TAKIN. PIL GÖSTERGESI YANIP SÖNMEYI DURDURDUĞUNDA PIL TAMAMEN DOLMUŞTUR.

6 BLUETOOTH® EŞLEŞME

I. GÖSTERGE YANIP SÖNMEYE BAŞLAYANA KADAR BLUETOOTH DÜĞMESINI 2 SANIYE BASILI TUTUN.

II. SES CIHAZINIZIN BLUETOOTH LISTESINDEN **TUFTON** SEÇIN. EŞLEŞME TAMAMLANDIĞINDA GÖSTERGE SABIT KALIR.

7 SES KAYNAĞINI SEÇME

BLUETOOTH: BIR BLUETOOTH CIHAZINA BAĞLANIN VE ÇALMAYA BAŞLAYIN.

AUX: 3,5 MM STEREO FIŞLI BIR KABLOYLA BIR SES KAYNAĞINA TAKIN VE ÇALMAYA BAŞLAYIN.

BLUETOOTH DÜĞMESINE BASILDIĞINDA BLUETOOTH AUX GIRIŞI AÇILIR.

UKRANIAN – УКРАЇНСЬКА

1 КОЛОНКА

I. **ЗНІМНИЙ ПЕРЕНОСНИЙ РЕМІНЬ.**

II. **ПЕРЕДНІ ДИНАМІКИ.**

2 ВЕРХНЯ ПАНЕЛЬ

I. **КНОПКА BLUETOOTH®.**
ПІДКЛЮЧЕННЯ ПРИСТРОЮ, ВИБІР ДЖЕРЕЛА ЗВУКУ ТА ВИХІД ІЗ РЕЖИМУ ОЧІКУВАННЯ.

II. **РЕГУЛЯТОР ЖИВЛЕННЯ ТА ГУЧНОСТІ.**
УВІМКНЕННЯ Й ВИМКНЕННЯ КОЛОНОК І РЕГУЛЮВАННЯ ГУЧНОСТІ.

III. **РЕГУЛЯТОР БАСУ.**
РЕГУЛЮВАННЯ РІВНЯ БАСУ.

IV. **РЕГУЛЯТОР ВИСОКИХ ЧАСТОТ.**
РЕГУЛЮВАННЯ РІВНЯ ВИСОКИХ ЧАСТОТ.

V. **ІНДИКАТОР РІВНЯ ЗАРЯДУ АКУМУЛЯТОРА.**
ПОКАЗУЄ РІВЕНЬ ЗАРЯДУ АКУМУЛЯТОРА.

3 ЗАДНЯ ПАНЕЛЬ

I. **ЗАДНІЙ ДИНАМІК.**

II. **РОЗ'ЄМ ЖИВЛЕННЯ.**
РОЗ'ЄМ ЖИВЛЕННЯ РОЗТАШОВАНО ЗА ГЕРМЕТИЧНОЮ ЗАГЛУШКОЮ З КРЕМНІЄВИМ ПОКРИТТЯМ.

III. **ФАЗОІНВЕРТОР.**

IV. **ГНІЗДО ДЛЯ СТЕРЕОШТЕКЕРА 3,5 ММ.**
ПІД'ЄДНАЙТЕ ДЖЕРЕЛО ЗВУКУ ТА СЛУХАЙТЕ МУЗИКУ.

4 УВІМКНЕННЯ ТА ВИМКНЕННЯ ЖИВЛЕННЯ

УВІМКНЕННЯ. ПОВЕРТАЙТЕ РЕГУЛЯТОР ГУЧНОСТІ ЗА ГОДИННИКОВОЮ СТРІЛКОЮ, ДОКИ НЕ ВСТАНОВИТЕ ПОТРІБНУ ГУЧНІСТЬ.

ВИМКНЕННЯ. ПОВЕРТАЙТЕ РЕГУЛЯТОР ГУЧНОСТІ ПРОТИ ГОДИННИКОВОЇ СТРІЛКИ, ДОКИ НЕ ПОЧУЄТЕ КЛАЦАННЯ.

5 ЗАМІНА АКУМУЛЯТОРА

УВАГА! ОБОВ'ЯЗКОВО ВІД'ЄДНУЙТЕ ШНУР ЖИВЛЕННЯ ВІД РОЗЕТКИ, ПЕРШ НІЖ ВІД'ЄДНУВАТИ ЙОГО ВІД КОЛОНОК.

I. ОБЕРЕЖНО ВИТЯГНІТЬ ЗАГЛУШКУ З КРЕМНІЄВИМ ПОКРИТТЯМ НА ЗАДНІЙ ПАНЕЛІ КОЛОНКИ.

II. ПІД'ЄДНАЙТЕ ШНУР ЖИВЛЕННЯ ДО ГНІЗДА ЖИВЛЕННЯ КОЛОНКИ.

III. ПІД'ЄДНАЙТЕ ШНУР ЖИВЛЕННЯ ДО РОЗЕТКИ. АКУМУЛЯТОР ПОВНІСТЮ ЗАРЯДЖЕНИЙ, КОЛИ ІНДИКАТОР АКУМУЛЯТОРА ПЕРЕСТАЄ БЛИМАТИ.

6 ПІДКЛЮЧЕННЯ ЧЕРЕЗ BLUETOOTH®

I. НАТИСНІТЬ І УТРИМУЙТЕ КНОПКУ BLUETOOTH ПРОТЯГОМ 2 СЕКУНД, ДОКИ ІНДИКАТОР НЕ ПОЧНЕ БЛИМАТИ.

II. ВИБЕРІТЬ **TUFTON** ЗІ СПИСКУ ЗВУКОВИХ ПРИСТРОЇВ, ЩО МОЖНА ПІДКЛЮЧИТИ ЧЕРЕЗ BLUETOOTH. ЯКЩО ІНДИКАТОР ПЕРЕСТАВ БЛИМАТИ, ПІДКЛЮЧЕННЯ ВСТАНОВЛЕНО.

7 ВИБІР ДЖЕРЕЛА ЗВУКУ

BLUETOOTH. ПІДКЛЮЧІТЬ ПРИСТРІЙ ЧЕРЕЗ BLUETOOTH І ПОЧНІТЬ ВІДТВОРЕННЯ.

ДОПОМІЖНИЙ ВХІД. ПІД'ЄДНАЙТЕ ДЖЕРЕЛО ЗВУКУ ЧЕРЕЗ ШНУР ЗІ СТЕРЕОШТЕКЕРОМ 3,5 ММ І ПОЧНІТЬ ВІДТВОРЕННЯ.

ЩОБ ПЕРЕЙТИ З РЕЖИМУ BLUETOOTH НА ВИКОРИСТАННЯ ДОПОМІЖНОГО ВХОДУ Й НАВПАКИ, НАТИСНІТЬ КНОПКУ BLUETOOTH.

VIETNAMESE – TIẾNG VIỆT NAM

1 LOA

I. **DÂY ĐEO CÓ THỂ THÁO RỜI**

II. **CỦ LOA TRƯỚC**

2 TẤM NẮP TRÊN

I. **NÚT BLUETOOTH®**
KẾT NỐI, CHỌN NGUỒN ÂM THANH VÀ BẬT TỪ CHẾ ĐỘ CHỜ

II. **NÚM NGUỒN/ÂM LƯỢNG**
BẬT/TẮT LOA VÀ ĐIỀU CHỈNH ÂM LƯỢNG

III. **NÚM BASS**
ĐIỀU CHỈNH ÂM TRẦM

IV. **NÚM TREBLE**
ĐIỀU CHỈNH ÂM CAO

V. **ĐÈN CHỈ BÁO PIN**
BÁO LƯỢNG PIN

3 TẤM LƯNG

I. **CỦ LOA SAU**

II. **GIẮC CẮM ĐIỆN**
GIẮC CẮM ĐIỆN NẰM Ở PHÍA SAU TẤM CHẮN BẰNG SILICONE.

III. **CỔNG BASS**

IV. **ĐẦU VÀO CHO GIẮC CẮM STEREO 3,5 MM**
CẮM VÀO NGUỒN ÂM THANH VÀ NGHE.

4 BẬT/TẮT NGUỒN

BẬT: XOAY NÚM ĐIỀU CHỈNH ÂM THANH THEO CHIỀU KIM ĐỒNG HỒ ĐẾN ÂM LƯỢNG MONG MUỐN.

TẮT: XOAY NÚM ĐIỀU CHỈNH ÂM THANH THEO CHIỀU NGƯỢC KIM ĐỒNG HỒ CHO ĐẾN KHI NGHE TIẾNG TÁCH.

5 SẠC PIN

LƯU Ý: LUÔN RÚT PHÍCH CẮM DÂY NGUỒN RA KHỎI Ổ CẮM ĐIỆN TRƯỚC KHI NGẮT KẾT NỐI KHỎI LOA.

I. NHẸ NHÀNG KÉO MỞ TẤM CHẮN BẰNG SILICONE Ở MẶT SAU CỦA LOA.

II. NỐI DÂY NGUỒN ĐIỆN VÀO GIẮC ĐIỆN TRÊN LOA.

III. NỐI PHÍCH CẮM ĐIỆN VÀO Ổ CẮM TRÊN TƯỜNG. KHI PIN ĐƯỢC SẠC ĐẦY, ĐÈN CHỈ BÁO PIN SẼ NGỪNG NHẤP NHÁY.

6 KẾT NỐI BLUETOOTH®

I. NHẤN VÀ GIỮ NÚT BLUETOOTH TRONG 2 GIÂY CHO TỚI KHI ĐÈN CHỈ BÁO BẮT ĐẦU NHẤP NHÁY.

II. CHỌN **TUFTON** TRONG DANH SÁCH BLUETOOTH CỦA THIẾT BỊ ÂM THANH. ĐÈN CHỈ BÁO THÔI NHẤP NHÁY KHI KẾT NỐI HOÀN THÀNH.

7 CHỌN NGUỒN ÂM THANH

BLUETOOTH: KẾT NỐI VỚI MỘT THIẾT BỊ BLUETOOTH VÀ BẮT ĐẦU CHẠY LOA.

AUX: CẮM VÀO MỘT NGUỒN ÂM THANH BẰNG MỘT DÂY CÓ GIẮC STEREO 3,5 MM VÀ BẮT ĐẦU CHẠY LOA.

NHẤN NÚT BLUETOOTH ĐỂ CHUYỂN ĐỔI GIỮA BLUETOOTH VÀ ĐẦU VÀO AUX.

XEM HƯỚNG DẪN ĐẦY ĐỦ CHO NGƯỜI SỬ DỤNG
TẠI ĐỊA CHỈ: WWW.MARSHALLHEADPHONES.COM

Marshall

LEGAL & SAFETY

TABLE OF CONTENTS

LEGAL NOTICE AND COMPLIENCE STATEMENTS 004
ENGLISH 006
ARABIC – العربية. 007
BULGARIAN – БЪЛГАРСКИ ЕЗИК 008
CROATIAN – HRVATSKI 009
CZECH – ČEŠTINA. 010
DANISH – DANSK 011
DUTCH – NEDERLANDS 012
ESTONIAN – EESTI 013
FILIPINO – WIKANG FILIPINO. 014
FINNISH – SUOMI 015
FRENCH – FRANÇAIS 016
GERMAN – DEUTSCH 017
GREEK – ΕΛΛΗΝΙΚΑ 018
HEBREW – עברית. 019
HUNGARIAN – MAGYAR 020
INDONESIAN – BAHASA INDONESIA 021
ITALIAN – ITALIANO 022
JAPANESE – 日本語 023
KOREAN – 한국어 024
LATVIAN – LATVIEŠU 025
LITHUANIAN – LIETUVIŲ 026
NORWEGIAN – NORSK 027
POLISH – POLSKI 028
PORTUGUESE – PORTUGUÊS 029
ROMANIAN – ROMÂNĂ. 030
RUSSIAN – РУССКИЙ. 031
SIMPLIFIED CHINESE – 简体中文 032
SLOVAK – SLOVENČINA 033
SLOVENE – SLOVENŠČINA 034
SPANISH – ESPAÑOL 035
SWEDISH – SVENSKA. 036
THAI – ภาษาไทย. 037
TRADITIONAL CHINESE – 繁體中文. 038
TURKISH – TÜRKÇE 039
UKRANIAN – УКРАЇНСЬКА 040
VIETNAMESE – TIẾNG VIỆT NAM 041

LEGAL NOTICE

Design of device and packaging are intellectual properties of Zound Industries International AB and Marshall Amplification Plc. © All Rights Reserved.Zound Industries International AB is hereinafter referred to as “Zound Industries” or “manufacturer”.

MARSHALL, Marshall Amps, their respective logos, “Marshall” and “Marshall” trade dress are trademarks and intellectual property of Marshall Amplification Plc and may not be used without permission. Permission granted to Zound Industries International AB.

Qualcomm aptX is a product of Qualcomm Technologies International, Ltd. Qualcomm is a trademark of Qualcomm Incorporated, registered in the United States and other countries, used with permission. aptX is a trademark of Qualcomm Technologies International, Ltd., registered in the United States and other countries, used with permission.

The Bluetooth® wordmark and logos are registered trademarks owned by the Bluetooth SIG, Inc. and any use of such marks by Zound Industries is under license.

All other trademarks are the property of their respective owners and may not be used without permission.

For more legal information related to this product and to its use in your specific region, and for more detailed information about Zound Industries and partner & license information, please visit the website: www.marshallheadphones.com

The user is recommended to visit the Website regularly for up-to-date information.

Zound Industries International AB, Centralplan 15, 111 20 Stockholm, Sweden

CAUTION / AVIS

This lightning flash with arrowhead symbol within an equilateral triangle is intended to alert the user to the presence of non-insulated “dangerous voltage” within the product’s enclosure that may be of sufficient magnitude to constitute a risk of electric shock.

Le symbole représentant un éclair avec une flèche dans un triangle équilatéral a pour but d’avertir l’utilisateur de la présence de « tension dangereuse » non-isolée à l’intérieur du produit qui peut être suffisamment importante pour constituer un risque d’électrocution.

Warning: To reduce the risk of electric shock, do not remove cover (or back) as there are no user-serviceable parts inside. Refer servicing to qualified personnel.

Avertissement : Afin de réduire le risque d’électrocution, ne pas retirer la protection (ou le panneau arrière), car aucune pièce intérieure ne peut être réparée par l’utilisateur. Confier toute réparation à un professionnel qualifié.

The exclamation point within an equilateral triangle is intended to alert the user to the presence of important operating and maintenance instructions in the literature accompanying the appliance.

Le point d’exclamation contenu dans un triangle équilatéral, avertit l’utilisateur que la documentation fournie avec l’appareil contient des instructions d’utilisation et d’entretien importantes.

FCC STATEMENT

Any changes or modifications to this unit not expressly approved by the party responsible for compliance could void the user’s authority to operate the equipment.

This device complies with part 15 of the FCC Rules. Operation is subject to the following two conditions: (1) This device may not cause harmful interference, and (2) this device must accept any interference received, including interference that may cause undesired operation. This equipment complies with FCC radiation exposure limits set forth for an uncontrolled environment. This device must not be co-located or operating in conjunction with any other antenna or transmitter.

To comply with FCC’s RF radiation exposure limits for general population/uncontrolled exposure, this device must be installed to provide a separation distance of at least 20 cm from all persons.

This equipment has been tested and found to comply with the limits for a Class B digital device, pursuant to part 15 of the FCC Rules. These limits are designed to provide reasonable protection against harmful interference in a residential installation. This equipment generates, uses and can radiate radio frequency energy and, if not installed and used in accordance with the instructions, may cause harmful interference to radio communications. However, there is no guarantee that interference will not occur in a particular installation. If this equipment does cause harmful interference to radio or television reception, which can be determined by turning the equipment off and on, the user is encouraged to try to correct the interference by one or more of the following measures:

- Reorient or relocate the receiving antenna.
- Increase the separation between the equipment and receiver.
- Connect the equipment into an outlet on a circuit different from that to which the receiver is connected.
- Consult the dealer or an experienced radio/TV technician for help.

U.S responsible party, contact information:
Zound Industries USA, Inc.
260 W 39th Street Suite 1101, New York, NY 10018, USA
Telephone number: 646-214-1003

IC STATEMENT

This device complies with Industry Canada licence-exempt RSS standard(s). Operation is subject to the following two conditions: (1) this device may not cause interference, and (2) this device must accept any interference, including interference that may cause undesired operation of the device.

Cet appareil est conforme à la norme RSS sans licence d’Industrie Canada. Son fonctionnement est soumis aux deux conditions suivantes : (1) cet appareil ne doit pas provoquer d’interférence et (2) cet appareil doit supporter les interférences, y compris les interférences susceptibles de provoquer un fonctionnement inattendu.

This device complies with the RF exposure limits for an uncontrolled environment set forth by Industry Canada. Canadian information on RF exposure and compliance can be obtained from Industry Canada.

Cet appareil est conforme aux réglementations d’Industrie Canada concernant les limites d’expositions aux radiofréquences dans un environnement non contrôlé. Les informations sur l’exposition aux RF et de conformité pour le Canada peuvent être obtenues auprès d’Industrie Canada.

To comply with Industry Canada’s RF radiation exposure limits for general population/uncontrolled exposure, this device must be installed with a minimum distance of 20 cm from all persons.

Pour être conforme aux limites d’exposition aux radiations RF d’Industrie Canada pour la population générale/l’exposition non maîtrisée, cet appareil doit être installé à une distance minimale de 20 cm des personnes.

This Class B digital device complies with Canadian ICES-003.

Cet appareil numérique de classe B est conforme à la norme ICES-003 au Canada.

CAN ICES-3 (B)/NMB-3(B)

IFETEL

La operación de este equipo está sujeta a las siguientes dos condiciones: (1) es posible que este equipo o dispositivo no cause interferencia perjudicial y (2) este equipo o dispositivo debe aceptar cualquier interferencia, incluyendo la que pueda causar su operación no deseada.

ANATEL

Este produto está homologado pela ANATEL, de acordo com os procedimentos regulamentados pela Resolução n°. 242/2000 e atende aos requisitos técnicos aplicados. Este equipamento não tem direito à proteção contra interferência prejudicial e não pode causar interferência em sistemas devidamente autorizados.

Para maiores informações, consulte o site da ANATEL – www.anatel.gov.br

低功率電波輻射性電機管理辦法

第十二條經型式認證合格之低功率射頻電機，非經許可，公司、商號或使用者均不得擅自變更頻率、加大功率或變更原設計之特性及功能。

第十四條低功率射頻電機之使用不得影響飛航安全及干擾合法通信；經發現有干擾現象時，應立即停用，並改善至無干擾時方得繼續使用。前項合法通信，指依電信法規定作業之無線電通信。低功率射頻電機須忍受合法通信或工業、科學及醫療用電波輻射性電機設備之干擾。

기 종 별	사 용 자 안 내 문
B급 기기 (가정용 정보통신기기)	이 기기는 가정용(B급) 전자파적합기기로서 주 로 가정에서 사용하는 것을 목적으로 하며, 모든지역에서 사용할 수 있습니다.

※ 당해 무선설비는 전파혼신 가능성이 있으므로 인명안전과 관련된 서비스는 할 수 없음

R 1.1

ENGLISH

IMPORTANT SAFETY INSTRUCTIONS

1. Read these instructions.
2. Keep these instructions.
3. Heed all warnings.
4. Follow all instructions.
5. Do not use this apparatus near water.
6. Clean only with a dry cloth.
7. Do not block any ventilation openings. Install in accordance with the manufacturer's instructions.
8. Do not install near any heat sources such as radiators, heat registers, stoves, or other apparatus (including amplifiers) that produce heat.
9. Do not defeat the safety purpose of the polarized or grounding-type plug. A polarized plug has two blades with one wider than the other. A grounding type plug has two blades and a third grounding prong. The wide blade or the third prong are provided for your safety. If the provided plug does not fit into your outlet, consult an electrician for replacement of the obsolete outlet.
10. Protect the power cord from being walked on or pinched particularly at plugs, convenience receptacles, and the point where they exit from the apparatus.
11. Only use attachments/accessories specified by the manufacturer.
12. Use only with the cart, stand, tripod, bracket, or table specified by the manufacturer, or sold with the apparatus. When a cart or rack is used, use caution when moving the cart/apparatus combination to avoid injury from tip-over.Unplug this apparatus during lightning storms or when unused for long periods of time.
13. Unplug this apparatus during lightning storms or when unused for long periods of time.
14. Refer all servicing to qualified service personnel. Servicing is required when the apparatus has been damaged in any way, such as power-supply cord or plug is damaged, liquid has been spilled or objects have fallen into the apparatus, the apparatus has been exposed to rain or moisture, does not operate normally, or has been dropped.

WARNING

- Keep the product and its accessories away from young children. This is not a toy.
- Do not install the product in an area that impedes access to the power plug. Disconnecting the power plug is the only way to completely remove power to the product and the power plug must be readily accessible at all times.
- To reduce the risk of fire or electric shock, do not expose this apparatus to rain or moisture. The apparatus shall not be exposed to dripping or splashing and that objects filled with liquids, such as vases, shall not be placed on apparatus.
- Do not drop the product.
- Do not cover the product to avoid risk of overheating.
- Do not listen too close to the product.
- Do not listen for an extended period of time at a high sound pressure level.
- Do not insert body parts or objects into the bass port for risk of injury.
- The mains plug is used as disconnect device, the disconnect device shall remain readily operable.
- The internal battery is not end-user replaceable. Do not attempt to remove the battery from this product.
- Do not expose the battery to excessive heat such as sunshine, fire or the like.

This equipment is a Class II or double insulated electrical appliance. It has been designed in such a way that it does not require a safety connection to electrical earth.

INSTALLATION & CONNECTION

- Connect the product only to the correct mains voltage as shown on the equipment.
- Use only power cables of the type specified in the operating instructions or as marked on the product.
- Do not install this equipment in a confined or building-in space, and remain a well ventilation conditions at open site. The ventilation should not be impeded by covering the ventilation openings with items such as newspaper, table-cloths, curtains etc.
- No naked flame sources, such as lighted candles, should be placed on the apparatus.

DISPOSAL & RECYCLING INFORMATION

The crossed-out wheeled bin symbol on your product (and any included batteries and other electronic accessories) indicates that they should not be disposed of as normal household rubbish. Do not dispose of your product, batteries and electronic accessories as unsorted municipal waste. Your product, batteries and electronic accessories should be handed over to a certified collection point for recycling or proper disposal at the end of their life.

The symbol indicates AC voltage

For more information related to disposal and recycling, visit the website: www.marshallheadphones.com

DISCLAIMER

For use with mobile devices using 3.5 mm plug unprotected two-way standard.

Stated play time is calculated using random selection of music, played at medium volume.

DECLARATION OF CONFORMITY

Hereby, Zound Industries International AB, declares that this product is in compliance with 2014/53/EU.

For the declaration of conformity, please visit the following website: www.marshallheadphones.com/doc

Designed in Stockholm • Produced in China

Do not cover ventilation openings, this equipment is not intended to be used on soft support (like beddings, blankets etc.)

Fuse F1 with rating T4AL, 250V used in the equipment as safeguard function.

Warning

To avoid replacement of a battery with an incorrect type

Don't disposal of a battery into fire or a hot oven, or mechanically crushing or cutting of a Battery.

Don't leaving a battery in an extremely high temperature surrounding environment

To avoid battery subjected to extremely low air pressure.

the use of apparatus in tropical climates

CAUTION

Danger of explosion if battery is incorrectly replaced.

Replace only with the same or equivalent type.

العربية – ARABIC

تعليمات السلامة المهمة

1. اقرأ هذه التعليمات
2. احتفظ بهذه التعليمات
3. انتبه إلى جميع التحذيرات
4. اتبع جميع التعليمات
5. لا تستخدم هذا الجهاز بالقرب من الماء
6. نظّف الجهاز بقماشة جافة فقط
7. لا تسد أي فتحات للتهوية نفّذ التركيب طبقا لتعليمات المصنع.
8. لا تُركّبه بالقرب من مصادر الحرارة مثل الراديترات، المدافئ، المواقد، أو الأجهزة الأخرى (بما في ذلك المضخمات) التي تطلب الحرارة.
9. لا تُعيق غرض السلامة للقابس المستقطب أو قابس التأريض. يضم القابس المستقطب شفرتين، إحداهما أعرض من الأخرى. ويضم قابس التأريض شفرتين ورأس تأريض ثالث. زيدت الشفرة العريضة أو الرأس الثالث لسلامتك. إذا كان القابس المزوّد لا يناسب مأخذك، استشر فنّي كهرباء لاستبدال المأخذ القديم.
10. عليك حماية سلك الطاقة من الدوس عليه أو الضغط عليه، خاصة عند القوابس، المآخذ، والنقطة التي تخرج منها من الجهاز.
11. استخدم فقط الملحقات/المرفقات المحددة من الصانع.
12. استخدمه فقط مع عربة، قاعدة، حامل ثلاثي، دعامة، أو طاولة محددة من قبل المصنع، أو تُباع مع الجهاز. عند استخدام عربة أو جاملة، احذر عند تحريك العربة/الجهاز معًا لتجنّب الإصابة بسبب السقوط.
13. افصل هذا الجهاز أثناء العواصف الرعدية أو عند عدم استخدامه لفترات طويلة.
14. دع كل أعمال الصيانة لكادر الخدمة المؤهّل. هناك حاجة للصيانة في حال تعرّض الجهاز للتلف بأي صورة، مثل تضرر سلك أو قابس الطاقة، أو انسكاب السوائل أو سقوط الأجسام داخل الجهاز، أو تعرّض الجهاز للمطر أو الرطوبة، أو كان لا يعمل بشكل طبيعي أو تعرض للسقوط.

تحذير

- ابق المنتج وملحقاته بعيدًا عن أطفالك الصغار. هذه ليست لعبة
- . لا تُركّب المنتج في منطقة تُعيق الوصول إلى قابس الطاقة. يُعتبر فصل قابس الطاقة الطريقة الوحيدة لإبعاد الطاقة عن الجهاز كليًا ويجب أن يكون القابس سهل الوصول دائمًا.
- لتقليل خطر الحريق أو الصدمة الكهربائية، لا تُعرِّض هذا الجهاز للمطر أو البلل. لا يجب تعريض الجهاز لقطرات أو رذاذ الماء، ولا يجب وضع الأجسام المليئة بالسوائل مثل المزهريات على الجهاز.
- لا تُوقِع المنتج.
- لا تُغطِّي المنتج لتجنّب خطر الاحترار الزائد
- . لا تُقرِب المنتج إلى أذنيك كثيرًا.
- لا تستمع لفترة زمنية طويلة وعند مستويات ضغط صوتي عالٍ.
- لا تُدخِل أطراف الجسم أو الأجسام الغريبة في منفذ الجهاز حيث خطر الإصابة.
- يُستخدم المقبس الرئيسي كجهاز فصل، ويبقى جهاز الفصل جاهزًا للعمل على الدوام.
- البطارية الداخلية غير مُعدّة ليستبدلها المستخدم النهائي. لا تحاول إزالة البطارية من هذا المنتج.
- لا تُعرض البطارية لحرارة عالية مثل شعاع الشمس أو الحريق أو ما شابه.

يُعتبر هذا الجهاز من الفئة الثانية أو جهاز كهربائي مزدوج العزل. وقد صُمّم بطريقة لا يتطلب معها اتصال آمن بخط أرضي كهربائي.

التركيب والوصل

- وصِّل المنتج بالفولطية الرئيسية الصحيحة فقط كما هو موضّح على الجهاز.
- استخدم كابلات الطاقة من النوع المحدد في تعليمات التشغيل أو كما هو مذكور على المنتج.
- ا تُركِّب هذا الجهاز في مساحة محدودة أو داخل مبنى، وحافظ على ظروف تهوية جيدة في موقع مفتوح. يجب ألّا تُعاق التهوية بتغطية فتحات التهوية بأغراض مثل الصحف، شراشف الطاولات، الستائر، وغيرها.
- حظّر وضع مصادر اللهب المجرّد، مثل الشموع المشتعلة، على الجهاز.

معلومات التخلّص من المنتج وإعادة تدويره

يُشير رمز سلّة القمامة المدولبة والمشطوب عليها على منتجك (وأي بطاريات وملحقات إلكترونية أخرى مشمولة فيه) إلى أنّه يجب ألّا يتم التخلص منها كنفايات منزلية عادية. لا تتخلّص من المنتج، البطاريات والملحقات الإلكترونية كنفايات بلدية غير مفروزة. يجب تسليم منتجك، البطاريات والملحقات الإلكترونية إلى نقطة تجميع مرخّصة لإعادة تدويرها أو التخلّص منها على نحو سليم في نهاية حياتها.

لمزيد من المعلومات عن التخلّص وإعادة التدوير، قم بزيارة الموقع الإلكتروني: www.marshallheadphones.com

إخلاء المسؤولية

للاستخدام مع الأجهزة المحمولة، باستخدام قابس بمعيار ثنائي الاتجاه مقاس ٣,٥ ملم.

يُحسب وقت التشغيل المحدد اعتمادًا على الاختيار العشوائي للموسيقى التي تم تشغيلها على المستوى المتوسط للصوت.

مُصمَّم في ستوكهولم • تم إنتاجه في الصين

BULGARIAN – БЪЛГАРСКИ ЕЗИК

ВАЖНИ УКАЗАНИЯ ЗА БЕЗОПАСНОСТ

1. Прочетете тези инструкции.
2. Запазете тези инструкции.
3. Спазвайте всички предупреждения.
4. Следвайте всички инструкции.
5. Не използвайте този апарат близо до вода.
6. Да се почиства само със суха кърпа.
7. Да не се блокират вентилационните отвори. Да се инсталира в съответствие с инструкциите на производителя.
8. Да не се инсталира близо до източници на топлина като радиатори, уреди за отчитане на топлина, печки или друга апаратура (включително усилватели), които генерират топлина. Да не се премахва защитата на поляризиращият и заземяващият щепсел.
9. Поляризиращият щепсел има две пластини, като едната е по-широка от другата. Заземяващият щепсел има две пластини и трета заземяваща. Широката пластина или третата пластина са поставени за Вашата безопасност. Ако предоставеният щепсел не е подходящ за Вашия контакт, консултирайте се с електротехник за подмяна на остарелия контакт.
10. Защитете захранващия кабел от преминаване върху него или прищипване, особено при щепселите, буксите и точките, където излизат от апаратурата.
11. Използвайте само приставки/аксесоари, посочени от производителя.
12. Да се използва само с количка, стойка, статив, скоба или маса, посочени от производителя и продавани с апаратурата. Когато се използва количка или рафт, внимавайте при преместването им заедно, за да избегнете нараняване в резултат от преобръщане.
13. Изключете апаратурата по време на гръмотевични бури или когато не се използва продължително време.
14. При необходимост от сервизно обслужване се обръщайте към квалифициран сервизен персонал. Сервизно обслужване е необходимо, когато апаратурата е повредена по някакъв начин, например, захранващият ѝ кабел е повреден, разлята е течност върху нея. Паднали са предмети върху нея или е била изложена на дъжд или влага. Не работи нормално или е била изпусната.

ПРЕДУПРЕЖДЕНИЯ

- Дръжте продукта и неговите аксесоари далече от малки деца. Това не е играчка.
- Не инсталирайте продукта в зона, в която достъпът до захранващия щепсел е затруднен. Изключването на захранващия щепсел е единственият начин да спрете напълно захранването на продукта и захранващият щепсел трябва да е лесно достъпен по всяко време.
- За да се намали риска от пожар или електрически удар, не излагайте тази апаратура на дъжд или влага. Апаратурата не трябва да се излага на изпръскване или намокряне, а предмети пълни с течности, например вази, не трябва да се поставят върху нея.
- Не изпускайте продукта.
- Не покривайте продукта, за да избегнете риск от прегряване.
- Не слушайте прекалено близо до продукта.
- Не слушайте продължително време при високи нива на звука.
- Не поставяйте телесни части или предмети в порта за басовете поради риск от нараняване
- Захранващият щепсел се използва като разкачващо устройство. Последното трябва да се поддържа в изправност.
- Вътрешната батерия не може да се сменя от крайния потребител. Не опитвайте да изваждате батерията от този продукт.
- Не излагайте батерията на прекомерно нагряване като слънчева светлина, огън или подобни.

Това оборудване е Class II или двойно изолиран електрически уред. То е разработено по такъв начин, че не е необходимо обезопасяване за електрическо заземяване.

ИНСТАЛИРАНЕ И СВЪРЗВАНЕ

- Свържете продукта само към правилно мрежово напрежение, както е показано върху оборудването.
- Използвайте само захранващи кабели от вида, посочен в оперативните инструкции или както е отбелязано върху продукта.
- Не инсталирайте това оборудване в затворено или вградено пространство и осигурете условия за добра вентилация в откритото място. Вентилацията не трябва да се възпрепятства чрез покриване на вентилационните отвори с предмети като вестници, покривки, завеси и др.
- Върху апаратурата не трябва да се поставят източници на открит огън като запалени свещи.

ИНФОРМАЦИЯ ОТНОСНО ИЗХВЪРЛЯНЕ И РЕЦИКЛИРАНЕ

Зачертаният символ на кофа на колела върху Вашия продукт (и включените батерии и други електронни аксесоари) означава, че те не трябва да се изхвърлят като обикновени домакински отпадъци. Не изхвърляйте Вашия продукт, батерии и електронни аксесоари като неразделен отпадък. Вашият продукт, батерии и електронни аксесоари трябва да се предадат в сертифициран събирателен пункт за рециклиране или да се изхвърлят по подходящ начин в края на техния живот.

Посетете уебсайта: www.marshallheadphones.com за повече информация, свързана с изхвърлянето и рециклирането

ОТКАЗ ОТ ОТГОВОРНОСТ

За употреба с мобилни устройства като се използва 3,5 мм стандартен незащитен двупосочен щекер.

Посоченото време за работа е изчислено като е използвана случайна селекция на музика, възпроизвеждана със средна сила на звука.

ДЕКЛАРАЦИЯ ЗА СЪОТВЕТСТВИЕ С ИЗИСКВАНИЯТА НА ЕС

С настоящето Zound Industries International AB декларира, че този продукт е в съответствие с Директива 2014/53/ЕС на Европейския парламент и на Съвета.

За декларацията за съответствие, моля, посетете следния уеб сайт: www.marshallheadphones.com/doc

Проектирано в Стокхолм • Произведено в Китай

CROATIAN – HRVATSKI

VAŽNE SIGURNOSNE UPUTE

1. Pročitajte ove upute.
2. Sačuvajte ove upute.
3. Pridržavajte se svih upozorenja.
4. Slijedite sve upute.
5. Nemojte upotrebljavati ovaj uređaj u blizini vode.
6. Čistite samo suhom tkaninom.
7. Nemojte blokirati otvore za prozračivanje. Instalirajte u skladu s uputama proizvođača.
8. Nemojte postavljati blizu izvora topline, poput radijatora, regulatora topline, štednjaka ili drugih uređaja (uključujući pojačala) koji proizvode toplinu.
9. Nemojte zanemarivati sigurnosnu svrhu polariziranog priključka ili priključka za uzemljenje. Polarizirani priključak ima dvije oštrice, jednu širu od druge. Priključak za uzemljenje ima dvije oštrice i treći zub za uzemljenje. Široka oštrica i treći zub ovdje su zbog vaše sigurnosti. Ako postojeći priključak ne odgovara utičnici, zatražite od električara zamjenu neodgovarajuće utičnice.
10. Pripazite da se ne gazi ili pritišće i presavija kabel za napajanje, osobito kod priključaka, utičnica i mjesta gdje izlazi iz uređaja.
11. Upotrebljavajte samo dodatne dijelove / priključne uređaje prema uputi proizvođača.
12. Upotrebljavajte samo s kolicima, postoljem, tripodom, okvirom ili stolom prema uputama proizvođača ili koji se prodaju uz uređaj. Pri upotrebi kolica ili stalka pripazite kod premještanja uređaja u istome kako biste izbjegli oštećenje zbog prevrtanja.
13. Isključite uređaj iz struje tijekom grmljavinskih oluja ili kada se duže vrijeme ne upotrebljava.
14. Servisiranje prepustite kvalificiranom servisnom osoblju. Servisiranje je potrebno kada se uređaj ošteti na bilo koji način, primjerice, ako je kabel ili priključak za napajanje oštećen, ako je po uređaju prolivena tekućina ili je u uređaj pao neki predmet, ako je uređaj izložen kiši ili vlazi, ne radi normalno ili ako je pao.

UPOZORENJE

- Proizvod i dodatke držite podalje od male djece. Ovo nije igračka.
- Nemojte instalirati proizvod na području koje nema neometan pristup priključku za napajanje. Isključivanje priključka za napajanje jedini je način da se u potpunosti prekine dotok napajanja u proizvod te pristup priključku za napajanje mora biti omogućen u svako doba.
- Da biste smanjili rizik od
- strujnog udara, nemojte izlagati uređaj kiši ili vlazi. Uređaj se ne smije izlagati kapanju ili prskanju i predmeti s tekućinom, kao što su vaze, ne smiju se stavljati na uređaj. Nemojte ispuštati proizvod.
- Nemojte prekrivati proizvod kako biste izbjegli rizik od pregrijavanja.
- Nemojte biti preblizu proizvodu tijekom slušanja.
- Nemojte slušati dulje vrijeme vrlo glasno.
- Nemojte gurati dijelove tijela ni stavljati predmete u ulaz za bas zbog rizika od ozljede.
- Priključak za napajanje upotrebljava se kao uređaj za isključivanje iz napajanja te on uvijek mora biti ispravan i u funkciji.
- Unutrašnja baterija ne može se zamijeniti. Nemojte pokušavati izvaditi bateriju iz proizvoda.
- Nemojte izlagati bateriju prekomjernoj toplini kao što je sunčevo svjetlo, vatra i slično.

Oprema pripada Klasi II ili dvostruko izoliranim električnim uređajima. Dizajnirana je na takav način da joj nije potrebna sigurnosna veza s električnim uzemljenjem.

INSTALACIJA I POVEZIVANJE

- Spojite proizvod samo na odgovarajući napon kako je prikazano na opremi.
- Upotrebljavajte samo one kabele za napajanje koji su navedeni u uputama za rad ili kako je označeno na proizvodu.
- Nemojte instalirati opremu u skučenom prostoru ili prostoru u izgradnji i održavajte dobre uvjete ventilacije na otvorenom. Ventilacija ne smije biti ograničena pokrivanjem ventilacijskih otvora predmetima kao što su novine, stolnjaci, zavjese itd.
- Na uređaj se ne smiju stavljati predmeti s otvorenom vatrom, primjerice, upaljene svijeće.

INFORMACIJE O ODLAGANJU U OTPAD I RECIKLIRANJU

Simbol precrtane kante za smeće na proizvodu (i priloženim baterijama i drugim električnim dodacima) znači da se ne smiju odlagati kao normalni kućanski otpad. Nemojte odlagati proizvod, baterije i elektroničke dodatke u nerazvrstan komunalni otpad. Proizvod, baterije i elektronička oprema trebaju se odložiti na certificirano mjesto za otpad za recikliranje ili ispravno odlaganje u otpad na kraju trajanja.

Za više informacija u vezi s odlaganjem u otpad ili recikliranje posjetite naše web-mjesto: www.marshall-headphones.com

IZJAVA O ODRICANJU ODGOVORNOSTI

Za upotrebu s mobilnim uređajima koji upotrebljavaju nezaštićeni dvosmjerni standard priključka od 3,5 mm.

Navedeno vrijeme reprodukcije računa se nasumičnim odabirom glazbe koja se reproducira na srednjoj jačini zvuka.

EU IZJAVA O SUKLADNOSTI

Ovime, Zound Industries International AB, izjavljuje da je ovaj proizvod u skladu s 2014/53/EU.

Za izjavu o sukladnosti posjetite sljedeće internetske stranice: www.marshallheadphones.com/doc

Dizajnirano u Stockholmu • Proizvedeno u Kini

CZECH – ČEŠTINA

DŮLEŽITÉ BEZPEČNOSTNÍ POKYNY

1. Přečtěte si tyto pokyny.
2. Uchovejte tyto pokyny.
3. Věnujte pozornost všem varováním.
4. Dodržujte všechny pokyny.
5. Nepoužívejte přístroj ve vlhkém prostředí.
6. Čistěte pouze suchým hadříkem.
7. Nezakrývejte větrací otvory. Instalujte podle pokynů výrobce.
8. Neinstalujte přístroj v blízkosti zdrojů tepla, např. radiátorů, vývodů tepla, kamen či jiných zařízení (včetně zesilovačů), které produkují teplo.
9. Neobcházejte bezpečnostní opatření v podobě polarizované nebo uzemněné zástrčky. Polarizovaná zástrčka má dva nožové konektory, z nichž jeden je širší než druhý. Uzemněná zástrčka má dva nožové konektory a třetí zemnicí kolík. Širší nožový konektor nebo třetí kolík slouží jako bezpečnostní prvek. Pokud se dodaná zástrčka nehodí do vaší zásuvky, obraťte se na elektrotechnika a vyžádejte si výměnu zastaralé zásuvky.
10. Nešlapte na napájecí šňůru a chraňte ji před skřípnutím, zejména v místě zástrček, zásuvek a v místě jejich výstupu z přístroje.
11. Používejte pouze příslušenství uvedené výrobcem.
12. Používejte pouze s vozíkem, stojanem, stativem, držákem nebo stolem uvedeným výrobcem nebo prodávaným spolu s přístrojem. Pokud používáte vozík nebo regál, při přemísťování soupravy vozíku s přístrojem buďte opatrní, abyste zamezili úrazu způsobenému převrácením.
13. Při bouřkách nebo při dlouhodobém odstavení přístroje odpojte přístroj ze zásuvky.
14. Veškerý servis svěřte kvalifikovaným technikům. Servis je vyžadován při jakémkoliv poškození přístroje, např. při poškození napájecí šňůry nebo zástrčky, rozlití tekutiny na přístroj nebo při vniknutí předmětů do přístroje, v případě vystavení přístroje dešti nebo vlhkosti, pokud přístroj nefunguje normálně nebo spadl na podlahu.

UPOZORNĚNÍ

- Orodukt a příslušenství uchovávejte mimo dosah malých dětí. Nejedná se o hračku.
- Neinstalujte produkt do míst, kde je složitý přístup do napájecí zásuvky. Odpojení napájecí zástrčky je jediný způsob, jak napájení produktu zcela odpojit, a napájecí zástrčka musí být vždy snadno přístupná.
- Chcete-li zamezit nebezpečí požáru nebo úrazu elektrickým proudem, nevystavujte přístroj dešti ani vlhkosti. Přístroj nesmí být vystaven kapající ani stříkající vodě. Na přístroj nepokládejte předměty naplněné kapalinou, např. vázy.
- Přístroj nesmí upadnout na zem.
- Přístroj nezakrývejte, aby nedošlo k jeho přehřátí.
- Neposlouchejte přístroj z příliš krátké vzdálenosti.
- Neposlouchejte delší dobu při vysoké hlasitosti.
- Nestrkejte do basového otvoru žádné části těla nebo předměty. Hrozí nebezpečí úrazu.
- Síťová zástrčka se používá jako odpojovací zařízení. Odpojovací zařízení musí zůstat připravené k provozu.
- Vestavěná baterie není vyměnitelná koncovým uživatelem. Nepokládejte baterii z tohoto produktu.
- Nevystavujte baterii nadměrnému teplu (např. slunečnímu záření, ohni apod.).

Toto zařízení je zařízení třídy II nebo elektrické zařízení s dvojitou izolací. Bylo zkonstruováno tak, aby nevyžadovalo bezpečnostní připojení k uzemnění.

INSTALACE A PŘIPOJENÍ

- Produkt připojujte pouze ke správnému síťovému napětí, jak je uvedeno na zařízení.
- Použijte pouze napájecí kabely typu uvedeného v provozních pokynech nebo označeného na produktu.
- Zařízení neinstalujte ve stísněném nebo zastavěném prostoru a zajistěte dostatečné větrání v otevřeném prostoru. Větrání nesmí být omezováno předměty zakrývajícími větrací otvory, např. novinami, ubrusy, záclonami apod.
- Na produkt nepokládejte žádné zdroje otevřeného ohně, např. zapálené svíčky.

INFORMACE O LIKVIDACI A RECYKLOVÁNÍ

Symbol přeškrtnuté popelnice na produktu (a dodaných bateriích a dalším elektronickém příslušenství) znamená, že předmět nesmí být likvidován jako běžný domácí odpad. Nelikvidujte produkt, baterie a elektronické příslušenství jako netříděný komunální odpad. Po skončení životnosti musí být produkt, baterie a elektronické příslušenství předáno na sběrné místo certifikované k recyklování nebo správné likvidaci.

Další informace týkající se likvidace a recyklace naleznete na webové stránce www.marshallheadphones.com.

VYLOUČENÍ ODPOVĚDNOSTI

Pro použití s mobilními zařízeními používajícími 3,5mm konektor s nechráněným obousměrným standardem.

Uvedená doba přehrávání je vypočítána pomocí náhodného výběru hudby přehrávané při střední hlasitosti.

PROHLÁŠENÍ O SHODĚ

Tímto společnost Zound Industries International AB prohlašuje, že tento produkt je v souladu se směrnicí 2014/53/EU.

Prohlášení o shodě naleznete na následujících webových stránkách: www.marshallheadphones.com/doc

Design vytvořen ve Stockholmu • Vyrobeno v Číně

DANISH – DANSK

VIGTIGE SIKKERHEDSINSTRUKTIONER

1. Læs disse instruktioner
2. Behold disse instruktioner
3. Overhold alle advarsler
4. Følg alle instruktioner
5. Brug ikke denne enhed tæt ved vand
6. Rengør kun med tør klud
7. Bloker ingen ventilationsåbninger. Installer i overensstemmelse med producentens anvisninger.
8. Installer ikke tæt ved varmekilder såsom radiatorer, indblæsningsriste, ovne eller andre apparater (herunder forstærkere), der producerer varme.
9. Omgå ikke sikkerhedsfunktionen af hverken det polariserede stik eller stikket til jordforbindelse. Et polariseret stik har to ben, hvor et er bredere end det andet. Et stik til jordbindelse har to ben og et tredje jordben. Det brede ben eller jordbenet medfølger for din sikkerheds skyld. Hvis det medfølgende stik ikke passer til stikkontakten, skal du kontakte en elektriker for at udskifte det forældede stik.
10. Beskyt strømkablet mod at blive trådt på eller klemt, specielt ved stik, stikdåser og der, hvor de udgår fra enheden.
11. Brug kun tilbehør/ekstraudstyr anført af producenten.
12. Brug kun med vogn, stativ, konsol eller bord, der anbefales af producenten eller sælges med enheden. Når der anvendes en vogn eller stativ, skal vognen/enheden flyttes forsigtigt for at undgå skade, hvis den vælter.
13. Frakobl enheden under tordenvejr, eller når den ikke benyttes i længere tid.
14. Overlad al reparation til kvalificeret personale. Reparation er påkrævet, når enheden er blevet beskadiget på nogen måde, såsom når el-ledningen eller stikket er beskadiget, der er spildt væske eller der er faldet genstande ned i enheden, hvis enheden har været udsat for regn eller fugt, ikke fungerer normalt eller er blevet tabt.

ADVARSEL

- Hold produktet og dets ekstraudstyr væk fra små børn. Dette er ikke et legetøj.
- Installer ikke produktet i et område, der hindrer adgang til stikket. Frakobling af stikket er den eneste måde fuldstændigt at fjerne strømmen til produktet, og stikket skal være let tilgængeligt på alle tidspunkter.
- For at reducere risikoen for brand eller elektrisk stød må denne enhed ikke udsættes for regn eller fugt. Enheden må ikke udsættes for dryp eller stænk, og genstande med væske, såsom vaser, må ikke placeres på enheden.
- Tab ikke produktet.
- For at undgå risiko for overophedning må produktet ikke overdækkes.
- Lyt ikke for tæt på produktet.
- Lyt ikke i en længere periode ved et højt lydtryk.
- For at undgå skader må kropsdele eller genstande ikke indsættes i basporten.
- Stikket bruges som afbryder, og afbryderen skal være let at betjene.
- >Det interne batteri er ikke en del, som kan udskiftes af brugeren. Forsøg ikke at fjerne batteriet fra dette produkt.
- Udsæt ikke batteriet for kraftig varme, som sol, ild eller lignende.

Denne enhed er en klasse II eller dobbeltisoleret elektrisk enhed. Den er designet på en sådan måde, at den ikke kræver en sikkerhedsforbindelse til elektrisk jord.

INSTALLATION OG TILSLUTNING

- Tilslut kun produktet til den korrekte spænding som vist på enheden.
- Brug kun strømkabler af typen angivet i betjeningsvejledningen eller som er angivet på produktet.
- Installer ikke denne enhed i et lukket eller indbygget område, og oprethold gode ventilationsforhold. Ventilationen må ikke forhindres ved at dække ventilationsåbninger med genstande som aviser, duge, gardiner osv.
- Ingen åben ild, såsom tændte stearinlys, må anbringes på enheden.

BORTSKAFFELSES- OG GENBRUGSINFORMATION

Symbolet med den overstregede skraldespand på enheden (og alle medfølgende batterier og andet elektronisk tilbehør) angiver, at de ikke må bortskaffes som normalt husholdningsaffald. Smid ikke produktet, batterier og elektronisk tilbehør ud som usorteret husholdningsaffald. Produktet, batterier og elektronisk tilbehør skal afleveres til en genbrugsstation til genbrug eller korrekt bortskaffelse ved slutningen af deres levetid.

For mere information om bortskaffelse og genbrug, besøg hjemmesiden: www.marshallheadphones.com

ANSVARSFRASKRIVELSE

Til brug for mobileenheder med et 3,5 mm ubeskyttet tovejs standardstik.

Den angivne spilletid beregnes ved at bruge et tilfældigt udvalg af musik afspillet ved middel lydstyrke.

OVERENSSTEMMELSESERKLÆRING

Zound Industries International AB erklærer hermed, at dette produkt overholder direktiv 2014/53/EU.

For erklæringen om overensstemmelse, se venligst følgende website: www.marshallheadphones.com/doc

Designet i Stockholm – Fremstillet i Kina

DUTCH – NEDERLANDS

BELANGRIJKE VEILIGHEIDSINSTRUCTIES

1. Lees deze instructies
2. Bewaar deze instructies
3. Sla acht op alle waarschuwingen
4. Volg alle instructies op
5. Gebruik dit apparaat niet in de omgeving van water
6. Alleen reinigen met een droge doek
7. Blokkeer de ventilatieopeningen niet. Installeer volgens de instructies van de fabrikant.
8. Installeer niet in de omgeving van warmtebronnen zoals radiatoren, verwarmingsroosters, fornuizen of andere apparaten (waaronder versterkers) die warmte produceren.
9. Omzeil de beveiligingsdoeleinden van de gepolariseerde of geaarde stekker niet. Een gepolariseerde stekker heeft twee pinnen, de ene is breder dan de andere. Een geaarde stekker heeft twee pinnen en een derde pen voor de aarding. De bredere pen of de extra aarding zijn voorzien met het oog op jouw veiligheid. Als de geleverde stekker niet in je stopcontact past, raadpleeg dan een elektricien om het onjuiste stopcontact te vervangen.
10. Zorg dat de stroomkabels veilig zijn en voorkom dat erop gelopen wordt of dat ze knikken, voornamelijk in de buurt van stekkers, contacten en waar ze het apparaat uitkomen.
11. Gebruik alleen door de fabrikant gespecificeerde toevoegingen/accessoires.
12. Alleen te gebruiken met de door de fabrikant gespecificeerde, of met het apparaat verkochte steekwagen, standaard, statief, beugel of tafel. Wees voorzichtig bij het gebruik van een wagen of rek om letsel vanwege kantelen bij het bewegen van de wagen/het apparaat te voorkomen.
13. Haal de stekker uit het stopcontact bij onweer of bij lange periodes zonder gebruik.
14. Raadpleeg voor elk onderhoud gekwalificeerd servicepersoneel. Onderhoud is vereist als het apparaat enige vorm van schade heeft, zoals beschadiging aan de stroomkabel of stekker, vloeistof in het apparaat, schade door vallende objecten of door blootstelling aan regen of vocht, ongewone werking of door vallen.

WAARSCHUWING

- Houd het apparaat en de accessoires buiten bereik van kleine kinderen. Het is geen speelgoed.
- Niet installeren in een gebied waar toegang tot de stroomstekker belemmerd wordt. De enige manier om het apparaat volledig stroomvrij te maken, is de stekker uit het stopcontact halen; de stekker moet te allen tijde toegankelijk zijn.
- Stel het apparaat niet bloot aan regen of vocht om het risico op brand en elektrische schokken te verminderen. Het apparaat dient niet blootgesteld te worden aan druppels of spetters en met water gevulde objecten, zoals vazen, dienen niet op het apparaat gezet te worden.
- Laat het apparaat niet vallen.
- Bedek het apparaat niet om risico op oververhitten te voorkomen.
- Luister niet te dicht bij het apparaat.
- Luister niet te lang naar een hoog geluidsdrukniveau.
- Steek geen lichaamsdelen of objecten in de baspoort, vanwege het risico op letsel.
- De stekker wordt gebruikt als stroomonderbreker, de stroomonderbreker moet altijd los te koppelen zijn.
- De interne accu kan niet door de eindgebruiker vervangen worden. Probeer de batterij niet uit dit product te verwijderen.
- Stel de batterij niet bloot aan overmatige hitte zoals zonneschijn, vuur of iets dergelijks.

Dit apparaat is een klasse II of dubbel geisoleerd elektrisch apparaat. Het is zodanig ontworpen dat het geen veiligheidsverbinding met elektrische aarding vereist.

INSTALLATIE EN AANSLUITEN

- Sluit het apparaat alleen aan op bronnen met het juiste voltage zoals weergegeven op het apparaat.
- Gebruik alleen stroomkabels van het in de gebruiksaanwijzing gespecificeerde type of zoals aangegeven op het apparaat.
- Installeer het apparaat niet in een nauwe of afgesloten ruimte en zorg dat er voldoende ventilatie is. De ventilatie mag niet worden belemmerd door de ventilatiegaten te bedekken, zoals met kranten, tafelkleden, gordijnen, etc.
- Bronnen van open vuur, zoals brandende kaarsen, dienen niet op het apparaat geplaatst te worden.

INFORMATIE OVER AFVAL EN RECYCLING

Het symbool van de doorgekruiste vuilnisbak op het apparaat (en alle bijgevoegde batterijen en andere elektronische accessoires) geeft aan dat ze niet bij het gewone huisafval weggegooid mogen worden. Gooi het apparaat, batterijen en elektronische accessoires niet bij het gewone huisvuil. Je moet het apparaat, de batterijen en elektronische accessoires naar een gecertificeerd verzamelpunt voor recycling of de juiste afvallocatie brengen.

Voor meer informatie over afval en recycling bezoek je de website: www.marshallheadphones.com

VRIJWARING

Voor gebruik met mobiele apparaten met onbeschermd tweerichtings 3,5 mm-contact, standaard.

De weergegeven speeltijd wordt berekend aan de hand van een willekeurige selectie van muziek, afgespeeld op een gemiddeld volume.

CONFORMITEITSVERKLARING

Hierbij verklaart Zound Industries International AB, dat dit product voldoet aan de bepalingen van richtlijn 2014/53/EU.

Ga voor de conformiteitsverklaring naar deze website: www.marshallheadphones.com/doc

Ontworpen in Stockholm • Geproduceerd in China

ESTONIAN – EESTI

1. Lugege need juhised läbi
2. Hoidke need juhised alles
3. Pange kõiki hoiatusi tähele
4. Järgige kõiki juhiseid
5. Ärge kasutage seda seadet vee lähedal
6. Puhastage ainult kuiva lapiga
7. Ärge blokeerige ventilatsiooniavasid. Paigaldage tootja juhiste kohaselt.
8. Ärge paigaldage kuumusallikate, nt radiaatorite, kuumaõhupuhurite, pliitide vms seadmete (sh võimendite) lähedusse.
9. Ärge manipuleerige polariseeritud või maanduspistiku ohutusmehhanismi. Polariseeritud pistikul on kaks metallkontakti, üks laiem ja teine kitsam. Maanduspistikul on kaks metallkontakti ja lisaks maanduskontakt. Laiem kontakt ehk maanduskontakt on ette nähtud teie ohutuse tagamiseks. Kui kaasasolev pistik ei sobi teie pistikupessa, pidage nõu elektrikuga ja laske vananenud pistikupesa välja vahetada.
10. Kaitske toitejuhet pealeastumise ja pitsitamise eest, eelkõige pistiku, pikendusjuhtmete või seadme ja juhtme ühenduskohtade piirkonnas.
11. Kasutage ainult tootja määratud tarvikuid/lisaseadmeid.
12. Kasutage ainult tootja määratud või koos seadmega müüdavat käru, alust, statiivi, konsooli või lauda. Kui kasutate käru või ratastel riiulit, olge käru ja seadme üheskoos liigutamisel ettevaatlik, et need ei läheks ümber ega põhjustaks vigastusi.
13. Äikesetormide ajal või kui te seadet pikka aega ei kasuta, eemaldage see vooluvõrgust.
14. Laske kõik teenindustööd teha kvalifitseeritud teenindustöötajatel. Teenindus on vajalik, kui seade on mis tahes viisil kahjustada saanud, näiteks kui toitejuhe või pistik on kahjustatud, seadmele on sattunud vedelikku või on sellele kukkunud esemeid, seade on olnud vihma või niiskuse käes, ei tööta tavapäraselt või on maha kukkunud.

HOIATUS

- Hoidke toode ja tarvikud laste käeulatusest eemal. Need ei ole mänguasjad.
- Ärge paigaldage toodet kohta, kus juurdepääs toitepistikule on takistatud. Toitepistiku vooluvõrgust eemaldamine on ainus viis toote toite täielikuks välja lülitamiseks ning toitepistik peab olema igal ajal hõlpsasti juurdepääsetav.
- Tulekahju- ja elektrilöögiohu vähendamiseks ärge jätke seadet vihma ega niiskuse kätte. Seadmele ei tohi tilkuda ega pritsida vedelikke ja seetõttu ei tohi vedelikega täidetud esemeid, näiteks vaase, seadme peale asetada.
- Ärge laske seadmel maha kukkuda.
- Ülekuumenemisohu vältimiseks ärge katke toodet kinni.
- Ärge kuulake tootele liiga lähedal.
- Ärge kuulake pikka aega suure helitugevusega.
- Vigastusohu tõttu ärge sisestage bassikõlarisse kehaosi ega esemeid.
- Kuna elektripistikut kasutatakse väljalülitamisseadmena, peab see olema hõlpsasti juurdepääsetav.
- Lõppkasutaja ei saa sisemist akut vahetada. Ärge üritage aku sellest seadmest eemaldada.
- Ärge jätke akut liigse kuumuse kätte nagu päikesevalgus, leegid vms.
- Denne enhed er en klasse II eller dobbeltisoleret elektrisk enhed. Den er designet på en sådan måde, at den ikke kræver en sikkerhedsforbindelse til elektrisk jord.

Käesolev seade on II klassi topeltisolatsiooniga elektriseade. See on konstrueeritud nii, et ohutusühendust elektrimaandusega pole tarvis.

IPAIGALDAMINE JA ÜHENDAMINE

- Ühendage toode ainult seadmel märgitud pingega vooluvõrku.
- Kasutage ainult kasutusjuhistes või tootel märgitud tüüpi toitejuhtmeid.
- Ärge paigaldage seda seadet piiratud või suletud ruumi, vaid avatud, hea ventilatsiooniga kohta. Ventilatsiooni ei tohi takistada, kattes ventilatsiooniavad esemetega nagu ajaleht, laudlinad, kardinad vms.
- Seadmele ei tohi asetada lahtise leegi allikaid, näiteks süüdatud küünlaid.

TEAVE UTILISEERIMISE JA RINGLUSSEVÕTU KOHTA

Tootel (ja mis tahes kaasasolevatel patareidel ja muudel elektroonikatarvikutel) olev sümbol, mis kujutab ratastega prügikonteinerit, millele on rist peale tõmmatud, tähendab, et neid tooteid ei tohi kõrvaldada tavalise majapidamisprügina. Ärge visake toodet, patareisid ega elektroonikatarvikuid sorteerimata olmejäätmete hulka. Toode, patareid ja elektroonikatarvikud tuleb pärast nende kasutusea lõppu viia spetsiaalsesse kogumispunkti, et need saaks ringlusse võtta või õigesti utiliseerida.

Täiendavat teavet utiliseerimise ja ringlussevõtu kohta leiate veebisaidilt www.marshallheadphones.com.

LAHTIÜTLUS

Kasutamiseks mobiilseadmetega koos 3,5 mm pistikuga (kahesuunaline kaitsmata standardühendus).

Esitatud taasesitusaja arvutamisel on kasutatud juhuslikult valitud muusikat, mida taasesitati keskmisel helitugevusel.

VASTAVUSDEKLARATSIOON

Käesolevaga kinnitab Zound Industries International AB, et see toode vastab direktiivile 2014/53/EL.

Vastavusdeklaratsiooni lugemiseks külastage palun järgmist veebisaiti: www.marshallheadphones.com/doc

Kujundatud Stockholmis • Toodetud Hiinas

FILIPINO – WIKANG FILIPINO

MAHALAGANG MGA TAGUBILING PANGKALIGTASAN

1. Basahin ang mga tagubiling ito
2. Itago ang mga tagubiling ito
3. Pansinin ang lahat ng babala
4. Sundin ang lahat ng tagubilin
5. Huwag gamitin ang aparatong ito nang malapit sa tubig
6. Linisin lamang ng tuyong tela
7. Huwag harangan ang anumang mga bukas na bentilasyon. I-install alinsunod sa mga tagubilin ng tagagawa.
8. Huwag i-install nang malapit sa anumang mga pinagmumulan ng init tulad ng mga radyetor, mga rehistro ng init, mga kalan, o iba pang mga aparato (kabilang ang mga amplifier) na naglalabas ng init.
9. Huwag biguin ang layuning pangkaligtasan ng plug na polarisado o uring pang-ground. Ang isang polarisadong plug ay may dalawang talim na ang isa ay mas malapad kaysa sa isa. Mayroong dalawang talim ang plug na uring pang-ground at may pangatlong tulis na pang-ground. Ang malapad na talim o ang ikatlong tulis ay inilagay para sa iyong kaligtasan. Kung ang ibinigay na plug ay hindi kasya sa iyong saksakan, kumunsulta sa isang elektrisyan para mapalitan ang luma nang saksakan.
10. Ingatan ang kurdon ng kuryente na huwag matapakan o mapingot lalo na sa mga plug, mga lalagyan, at ang dulo kung saan ang mga ito ay lumalabas mula sa aparato.
11. Gamitin lamang ang mga ikinakabit/aksesorya na tinukoy ng tagagawa.
12. Gamitin lamang kasama ang cart, stand, tripod, bracket, o mesa na tinukoy ng tagagawa, o ibinebenta kasama ang aparato. Kapag ginamit ang isang cart o rack, mag-ingat kapag iginagalaw ang kombinasyon ng cart/aparato upang maiwasan ang pinsala mula sa pagkatagilid.
13. Alisin sa pagkasaksak ang aparatong ito sa panahong may mga bagyo't pagkidlat o kapag hindi ginagamit sa mahabang panahon.
14. Isangguni ang lahat ng pagserbisyo sa kwalipikadong mga tauhan ng serbisyo. Kinakailangan ang pagseserbisyo kapag masira ang aparato sa anumang paraan, tulad ng napinsalang kurdon ng suplay ng kuryente o plug, natapong likido o may mga bagay na nahulog sa aparato, nalantad ang aparato sa ulan o halumigmig, hindi gumagana nang normal , o naibagsak.

BABALA

- Itago ang produkto at mga aksesorya nito nang malayo sa maliliit na bata. Hindi ito laruan.
- Huwag i-install ang produkto sa isang lugar na hinahadlangan ang pag-access sa plug ng kuryente. Ang pagdiskonekta ng plug ng kuryente ay ang tanging paraan upang ganap na maputol ang kuryente sa produkto at ang plug ng kuryente ay dapat madaling ma-access sa lahat ng oras.
- Upang mabawasan ang panganib ng sunog o electric shock, huwag ilantad ang aparatong ito sa ulan o halumigmig. Hindi dapat malantad ang aparato sa tumutulo o tumatalsik at ang mga bagay na puno ng mga likido, tulad ng mga plorera, ay hindi dapat ipatong sa aparato.
- Huwag ibagsak ang produkto.
- Huwag takpan ang produkto upang maiwasan ang panganib ng masyadong pag-iinit.
- Huwag makinig nang masyadong malapit sa produkto.
- Huwag makinig nang napakatagal sa isang mataas na antas ng presyon ng tunog.
- Huwag ipasok ang mga parte ng katawan o mga bagay sa bass port dahil sa panganib ng pagkapinsala.
- Ang punong plug ay ginagamit bilang kasangkapan sa pagdiskonekta, ang kasangkapan sa pagdiskonekta ay dapat manatiling madaling napapaandar.
- Ang internal na baterya ay walang-pamalit para sa gumagamit. Huwag subukan na tanggalin ang baterya mula sa produktong ito.
- Huwag ilantad ang baterya sa labis na init tulad ng sikat ng araw, apoy o mga katulad nito.

Ang kagamitang ito ay isang Class II o doble insulado na kasangkapang elektrikal. Ito ay dinisenyo upang ito ay hindi mangangailangan ng isang koneksyong pangkaligtasan sa elektrikal na lupa.

PAG-INSTALL AT KONEKSYON

- Ikonekta lamang ang produkto sa tamang punong boltahe tulad ng ipinapakita sa kagamitan.
- Gumamit lamang ng mga kable ng kuryente ayon sa uri na tinukoy sa mga tagubilin sa pagpaandar o ayon sa minarkahan sa ibabaw ng produkto.
- Huwag i-install ang kagamitang ito sa isang espasyong nakakulong o kulob na gusali, at panatilihing mainam ang mga kondisyon ng bentilasyon sa bukas na lugar. Ang bentilasyon ay hindi dapat mahadlangan sa pamamagitan ng pagtakip sa daluyan ng bentilasyon ng mga bagay tulad ng diyaryo, mga mantel ng mesa, mga kurtina, atbp.
- Ang mga pinanggagalingan ng ningas na walang takip, tulad ng mga kandilang may sindi, ay hindi dapat ipatong sa aparato.

IMPORMASYON SA PAGTATAPON AT PAG-RECYCLE

Ang simbolong may ekis sa de-gulong na basurahan sa ibabaw ng iyong produkto (at sa anumang kasamang mga baterya at iba pang elektronikong aksesorya) ay nangangahulugan na hindi dapat itapon ang mga ito bilang karaniwang basura ng sambahayan. Huwag itapon ang iyong produkto, mga baterya at mga elektronikong aksesorya bilang di-nabubukod na basura ng munisipyo. Ang iyong produkto, mga baterya at mga elektronikong aksesorya ay dapat na ipasa sa isang sertipikadong lugar ng pangongolekta para sa pag-recycle o tamang pagtatapon sa paglipas ng buhay ng mga ito.

Para sa karagdagang impormasyon kaugnay sa pagtatapon at pag-recycle, bisitahin ang website www.marshallheadphones.com

DISCLAIMER

Para gamitin sa mga mobile device gamit ang 3.5 mm na plag na two-way standard na hindi protektado.

Ang bisa ng baterya ay kinakalkula base sa walang piling tugtog ng musika, na katamtaman ang lakas ng tunog.

Dinisenyo sa Stockholm • Ginawa sa China

FINNISH – SUOMI

TÄRKEITÄ TURVAOHJEITA

1. Lue nämä ohjeet.
2. Säilytä nämä ohjeet.
3. Noudata kaikkia varoituksia.
4. Noudata kaikkia ohjeita.
5. Älä käytä tätä laitetta veden läheisyydessä.
6. Puhdista ainoastaan kuivalla liinalla.
7. Älä tukí ilma-aukkoja. Asenna valmistajan ohjeiden mukaisesti.
8. Älä sijoita laitetta lämmönlähteiden, kuten lämpöpattereiden, lämpökanavien, liesien tai muiden lämpöä tuottavien laitteiden (mukaan lukien vahvistimet) lähelle.
9. Älä poista polarisoidun tai maadoitetun pistokkeen turvaominaisuutta. Polarisoidussa pistokkeessa on kaksi kieltä, joista toinen on leveämpi kuin toinen. Maadoitetussa pistokkeessa on kaksi kieltä sekä kolmas maadoituspiikki. Leveä kieli tai kolmas piikki ovat pistokkeessa turvallisuussyistä. Jos laitteen mukana toimitettu pistoke ei sovi pistorasiaan, pyydä sähköasentajaa vaihtamaan vanhentunut pistorasia.
10. Suojaa virtajohto niin, ettei sen päältä kävellä tai ettei se joudu puristuksiin varsinkaan liittimien tai seinäpistorasioiden kohdalta tai siitä kohdasta, josta se on laitteessa kiinni.
11. Käytä ainoastaan valmistajan erityisesti mainitsemia kiinnikkeitä/lisävarusteita.
12. Käytä ainoastaan valmistajan erityisesti mainitseman tai laitteen kanssa myytävän kärryn, telineen, kolmijalan, kannattimen tai pöydän kanssa. Jos käytetään kärryä tai telinettä, ole varovainen siirtäessäsi kärry-laiteyhdistelmää välttääksesi kaatumisen aiheuttamat tapaturmat.
13. Irrota laitteen pistoke sähköverkosta ukkosmyrskyjen aikana tai jos laite on käyttämättömänä pitkiä aikoja.
14. Ainoastaan valtuutettu huoltohenkilöstö saa suorittaa huoltotoimenpiteitä. Huoltoa tarvitaan silloin, kun laite on vaurioitunut millä tahansa tavalla, esimerkiksi niin, että virtajohto tai pistoke on vaurioitunut, laitteeseen on roiskunut nestettä, laitteeseen on pudonnut esineitä, laite on altistunut sateelle tai kosteudelle, laite ei toimi normaalisti tai laite on pudonnut.

VAROITUS

- Pidä tuote ja sen lisävarusteet poissa pienten lasten ulottuvilta. Tämä ei ole lelu.
- Älä sijoita tuotetta paikkaan, jossa virtaliittimeen ei pääse käsiksi. Pistokkeen kytkeminen irti sähköverkosta on ainoa tapa katkaista virransyöttö laitteeseen kokonaan, ja pistokkeen on sijaittava niin, että siihen pääsee aina helposti käsiksi.
- Älä altista tätä laitetta sateelle tai kosteudelle, jotta vältät tulipalon tai sähköiskun vaaran. Tätä laitetta ei saa altistaa pisaroille tai roiskeille, eikä nesteitä sisältäviä esineitä, kuten maljakoita, saa sijoittaa laitteen päälle.
- Älä päästä tuotetta putoamaan.
- Älä peitä tuotetta, jotta se ei ylikuumene.
- Älä kuuntele liian lähellä tuotetta.
- Älä kuuntele pitkiä aikoja korkealla äänenpainetasolla.
- Älä kosketa bassoporttia kehonosilla tai esineillä, sillä sellaiseen sisältyy tapaturmavaara.
- Verkkoliitintä käytetään irtikytkentälaitteena, ja irtikytkentälaitteen tulee olla aina käyttövalmis.
- Sisäinen akku ei ole käyttäjän vaihdettavissa. Älä yritä poistaa akkua tästä tuotteesta.
- Älä altista akkua äärimmäiselle kuumuudelle, kuten auringonvalolle, tulelle tai muulle vastavalle.

Tämä laite on suojausluokan II tai kaksoiseristetty sähkölaite. Se on suunniteltu niin, ettei se vaadi erillistä maadoitusturvakytkentää.

ASENNUS JA KYTKENTÄ

- Liitä tuote ainoastaan asianmukaiseen verkkojännitteeseen laitteen merkintöjen mukaisesti.
- Käytä ainoastaan käyttöohjeissa mainittuja tai tuotteen merkintöjen mukaisia virtajohtotyyppejä.
- Älä asenna tätä laitetta ahtaisiin tai sisäänrakennettuihin tiloihin, ja säilytä avotiloissa hyvä ilmanvaihto. Ilmanvaihtoa ei saa estää peittämällä ilma-aukkoja esim. sanomalehdillä, pöytäliinoilla, verhoilla jne.
- Laitteen päälle ei saa sijoittaa avotulen lähteitä, kuten palavia kynttilöitä.

HÄVITYS- JA KIERRÄTYSTIEDOT

Tuotteessa (sekä mahdollisesti mukana tulevissa akuissa ja muissa elektronisissa lisävarusteissa) oleva, rastilla yli vedetty pyörällisen roskasäiliön symboli tarkoittaa, että kyseisellä merkinnällä varustettuja esineitä ei tule hävittää normaalin talousjätteen mukana. Älä hävitä tuotetta, akkuja tai elektronisia lisävarusteita lajittelemattomana yhdyskuntajätteenä. Tuote, akut sekä elektroniset lisävarusteet tulee toimittaa virallisesti hyväksyttyyn keräyspisteeseen, jotta ne kierrätetään tai hävitetään asianmukaisesti niiden elinkaaren lopussa.

Löydät lisätietoja hävityksestä ja kierrätyksestä verkkosivustolta www.marshallheadphones.com

VASTUUVAPAUSLAUSEKE

Mobiililaitteisiin liitettäessä on käytettävä kaksisuuntaista suojaamatonta 3,5 mm:n standardiliitintä.

Ilmoitettu soittoaika lasketaan käyttämällä satunnaista musiikkivalikoimaa, jota soitetaan keskitason voimakkuudella.

VAATIMUSTENMUKAISUUSVAKUUTUS

Zound Industries International AB takaa tämän tuotteen vastaavan direktiiviä 2014/53/EU.

Lue vaatimustenmukaisuusvakuutus seuraavalta verkkosivustolta: www.marshallheadphones.com/doc

Suunniteltu Tukholmassa, Ruotsissa • Valmistettu Kiinassa

FRENCH – FRANÇAIS

CONSIGNES DE SÉCURITÉ IMPORTANTES

1. Lire les consignes ci-dessous
2. Conserver ces consignes
3. Tenir compte de tous les avertissements
4. Respecter toutes les consignes
5. Ne pas utiliser cet appareil à proximité d'un point d'eau
6. Nettoyer uniquement avec un chiffon sec
7. Ne jamais obstruer les orifices d'aération. Installer conformément aux instructions du fabricant.
8. Ne pas installer l'appareil à proximité de sources de chaleur telles qu'un radiateur, une bouche d'air chaud, une cuisinière ou tout autre appareil (y compris les amplificateurs) dégageant de la chaleur.
9. Ne pas détourner le dispositif de sécurité de la prise polarisée ou la prise de terre. Une prise polarisée présente deux broches, dont l'une plus large que l'autre. Une prise de terre présente deux broches et une troisième fiche reliée à la terre. La broche large ou la troisième fiche sont fournies pour votre sécurité. Si la prise fournie ne correspond pas à votre prise de courant, faire appel à un électricien afin de remplacer la prise de courant obsolète.
10. Placer le cordon d'alimentation de sorte qu'il ne soit ni piétiné ni comprimé, en particulier au niveau des prises, des éléments de branchement et aux endroits où ils sortent de l'appareil.
11. Utiliser uniquement les équipements/accessoires spécifiés par le fabricant.
12. Utiliser uniquement le type de chariot, de support, d'étagère, ou de table indiqué par le fabricant ou celui qui est vendu avec l'appareil. Lorsqu'un chariot ou un support est utilisé, déplacer le chariot contenant l'appareil avec prudence afin d'éviter toute blessure en cas de renversement.
13. Débrancher cet appareil pendant les orages ou en cas d'absence d'utilisation pendant une période prolongée.
14. Confier toute réparation à un professionnel qualifié. Des réparations sont nécessaires si l'appareil est endommagé d'une façon quelconque, par exemple : cordon ou prise d'alimentation endommagé(e), liquide renversé ou objet tombé à l'intérieur de l'appareil, exposition de l'appareil à la pluie ou à l'humidité, fonctionnement anormal ou chute de l'appareil.

AVERTISSEMENT

- Conserver le produit et ses accessoires hors de portée des jeunes enfants. Ceci n'est pas un jouet.
- Ne pas installer le produit à un endroit empêchant l'accès à la prise d'alimentation. Le débranchement de la prise d'alimentation est la seule manière de couper totalement l'alimentation du produit, c'est pourquoi la prise doit toujours être facilement accessible.
- Pour limiter le risque d'incendie ou de choc électrique, ne pas exposer cet appareil à la pluie ou à l'humidité. Cet appareil ne doit pas être exposé aux gouttes ou aux éclaboussures et aucun objet contenant un liquide, tel qu'un vase, ne doit être placé sur l'appareil.
- Ne pas faire tomber le produit.
- Ne pas couvrir le produit afin d'éviter les risques de surchauffe.
- Ne pas se placer trop près du produit lors de l'écoute.
- Ne pas écouter pendant une longue période à un niveau de pression sonore élevée.
- Ne pas insérer de parties du corps ou d'objets dans le port des basses pour éviter tout risque de blessure.
- L'adaptateur secteur externe constituant le dispositif de déconnexion, il doit toujours être en état de marche.
- La batterie interne n'est pas remplaçable par l'utilisateur. N'essayez pas de retirer la batterie de ce produit.
- La batterie ne doit pas être exposée à une source de chaleur excessive comme le soleil, une flamme ou des sources de chaleur similaires.

Cet équipement appartient à la classe II ou classe d'appareils électriques à double isolation. Il a été conçu de manière à ne pas nécessiter un branchement de sécurité à la terre.

INSTALLATION ET BRANCHEMENT

- Brancher le produit uniquement à une prise de tension appropriée, conformément aux indications présentes sur l'équipement.
- Utiliser uniquement des câbles d'alimentation du type spécifié dans le mode d'emploi ou conformément aux indications présentes sur le produit.
- Ne pas installer l'équipement dans un endroit confiné ou fermé, et s'assurer qu'il est conservé dans un lieu ouvert suffisamment aéré. L'aération ne doit pas être bloquée en obstruant les orifices d'aération avec des articles tels que des journaux, des nappes de table, des rideaux, etc.
- Aucune source de flamme nue, telle qu'une bougie allumée, ne doit être placée sur l'appareil.

INFORMATIONS RELATIVES À L'ÉLIMINATION ET AU RECYCLAGE

Le symbole de la poubelle barrée d'une croix sur votre produit (et sur les piles incluses et tout autre accessoire électronique) a pour objet de vous rappeler que ces éléments ne doivent pas être jetés avec les ordures ménagères. Ne jetez pas votre produit, les piles et tout accessoire électronique dans les bennes à ordures municipales destinées aux ordures ménagères non triées. Votre produit, les piles et les accessoires électroniques doivent être déposés dans un point de collecte certifié à des fins de recyclage ou d'élimination appropriée en fin de vie.

Pour obtenir des informations supplémentaires sur l'élimination et le recyclage, consultez le site Web: www.marshallheadphones.com

CLAUSE DE NON-RESPONSABILITÉ

Conçu pour les appareils mobiles utilisant une prise de 3,5 mm standard bidirectionnelle non protégée.

Le temps d'écoute indiqué est calculé avec une sélection aléatoire de musique écoutée à volume moyen.

DÉCLARATION DE CONFORMITÉ

Par la présente, Zound Industries International AB déclare que ce produit respecte la directive 2014/53/UE.

Pour la déclaration de conformité, veuillez consulter le site Web suivant : www.marshallheadphones.com/doc

Conçu à Stockholm • Fabriqué en Chine

GERMAN – DEUTSCH

WICHTIGE SICHERHEITSHINWEISE

1. Lesen Sie diese Anweisungen.
2. Bewahren Sie diese Anweisungen auf.
3. Nehmen Sie alle Warnungen ernst.
4. Befolgen Sie alle Anweisungen.
5. Verwenden Sie dieses Gerät nicht in der Nähe von Wasser.
6. Reinigen Sie dieses Gerät nur mit einem trockenen Tuch.
7. Achten Sie darauf, keine Lüftungsöffnungen zu blockieren. Folgen Sie bei der Installation den Anweisungen des Herstellers.
8. Platzieren Sie das Gerät nicht in der Nähe von Wärmequellen, wie Heizkörpern, Wärmespeichern, Öfen oder anderen Geräten (einschließlich Verstärkern), die Wärme erzeugen.
9. Setzen Sie den zu Ihrem Schutz vorgesehenen Sicherheitsmechanismus des gepolten Steckers oder Schukosteckers nicht außer Kraft. Ein polarisierter Stecker hat zwei Stifte, wobei einer breiter als der andere ist. Ein Schukostecker hat zwei Stifte und einen dritten Erdungsstift. Der breitere Stift oder der dritte Erdungsstift dient Ihrer Sicherheit. Wenn der mitgelieferte Stecker nicht in Ihre Steckdose passt, fragen Sie einen Elektriker nach einem Ersatz für die veraltete Steckdose.
10. Verlegen Sie das Stromkabel so, dass niemand darauf stehen oder gehen kann und es nicht eingeklemmt wird, vor allem im Bereich von Steckern und Steckdosen und an der Stelle, an der das Kabel aus dem Gerät hervortritt.
11. Verwenden Sie ausschließlich Zubehör, das der Hersteller empfiehlt.
12. Verwenden Sie das Gerät nur mit dem vom Hersteller spezifizierten oder mitverkauften Wagen, Ständer, Dreifuß, Tisch oder der vom Hersteller spezifizierten Halterung. Wenn ein Wagen oder Regal verwendet wird, lassen Sie Vorsicht walten, wenn Sie den Wagen mit dem Gerät darauf schieben, um Verletzungen durch Kippen zu vermeiden.
13. Trennen Sie das Gerät bei Gewitter oder während langer Zeiträume, in denen das Gerät nicht gebraucht wird vom Netz.
14. Lassen Sie alle Wartungsarbeiten von qualifiziertem Fachpersonal ausführen. Eine Wartung ist erforderlich, wenn das Gerät in irgendeiner Weise beschädigt wurde, falls zum Beispiel das Stromversorgungskabel oder der Stecker beschädigt ist, Flüssigkeit verschüttet wurde oder Gegenstände in das Gerät gefallen sind, das Gerät Regen oder Feuchtigkeit ausgesetzt wurde, nicht ordnungsgemäß funktioniert oder heruntergefallen ist.

WARNUNG

- Das Produkt und sein Zubehör außerhalb der Reichweite kleiner Kinder aufbewahren. Das vorliegende Produkt ist kein Spielzeug.
- Nicht in einem Bereich anschließen, der den Zugang zum Netzstecker behindert. Das Trennen des Netzsteckers ist die einzige Möglichkeit, um die Stromversorgung zum Produkt vollständig zu unterbinden und der Stecker muss jederzeit leicht zugänglich sein.
- Um die Gefahr von Bränden oder Stromschlägen zu verringern, darf dieses Gerät nicht Regen oder Feuchtigkeit ausgesetzt werden. Das Gerät darf nicht mit Flüssigkeiten benetzt oder bespritzt werden. Es sollten keine mit Wasser gefüllten Gegenstände, wie z. B. Vasen, auf das Gerät gestellt werden.
- Das Produkt nicht fallen lassen.
- Das Produkt nicht abdecken, um das Risiko einer Überhitzung zu vermeiden.
- Die Ohren nicht zu nahe an das Produkt halten.
- Nicht über einen längeren Zeitraum mit einem hohen Schalldruckpegel hören.
- Keine Körperteile oder Gegenstände in die Bassreflexöffnung stecken. Es besteht ein Verletzungsrisiko.
- Der Hauptstecker wird als Trennvorrichtung verwendet. Diese muss immer betriebsbereit sein.
- Der eingebaute Akku kann nicht durch den Benutzer ausgetauscht werden. Versuchen Sie nicht, den Akku von diesem Produkt zu entfernen.
- Udsæt ikke batteriet for kraftig varme, som sol, ild eller lignende.

Dieses Gerät ist ein Klasse-II- oder ein doppelt isoliertes elektrisches Gerät. Es wurde auf solch eine Weise konzipiert, dass es keinen elektrischen Sicherheitserdungsanschluss erfordert.

INSTALLATION UND ANSCHLUSS

- Den aktiven Lautsprecher nur an die richtige Netzspannung, wie auf dem Gerät angezeigt, anschließen.
- Nur Netzkabel verwenden, die in der Betriebsanleitung angegeben oder auf dem Produkt markiert sind.
- Installieren Sie das Gerät nicht in einem beengten Raum oder Einbauort und achten Sie auf gute Belüftungsbedingungen an einem offenen Standort. Die Belüftung sollte nicht durch Bedecken der Belüftungsöffnungen mit Dingen wie Zeitungen, Tischtüchern, Vorhängen, usw. verhindert werden.
- Keine offenen Flammen wie z. B. brennende Kerzen sollten auf das Gerät gestellt werden.

INFORMATIONEN ZUR ENTSORGUNG UND ZUM RECYCELN

Die durchgestrichene Mülltonne mit Rädern auf dem Produkt (und allen Batterien, Akkus oder sonstigem elektronischen Zubehör) gibt an, dass diese Objekte nicht mit dem normalen Hausmüll entsorgt werden dürfen. Das Produkt, die Batterien, Akkus oder sonstiges elektronisches Zubehör nicht als unsortierten Abfall entsorgen. Das Produkt, die Batterien, Akkus oder sonstiges elektronisches Zubehör müssen am Ende ihres Lebenszyklus bei zertifizierten Sammelstellen zwecks Recyceln oder ordnungsgemäßer Entsorgung abgegeben werden.

Weitere Informationen zum Entsorgen und Recyceln finden Sie auf der Website: www.marshallheadphones.com

HAFTUNGSAUSSCHLUSS

Zur Verwendung mit Mobilgeräten über einen 3,5-mm-Stecker, ungeschützter, bidirektionaler Standard.

Die angegebene Spieldauer wird basierend auf einer zufälligen Musikauswahl bei mittlerer Lautstärke kalkuliert.

KONFORMITÄTSERKLÄRUNG

HHiermit erklärt Zound Industries International AB, dass dieses Produkt den Bestimmungen der EU-Richtlinie 2014/53/EU entspricht.

Um die Konformitätserklärung zu lesen, besuche bitte die folgende Website: www.marshallheadphones.com/doc

Entworfen in Stockholm • Produziert in China

GREEK – ΕΛΛΗΝΙΚΑ

ΣΗΜΑΝΤΙΚΕΣ ΟΔΗΓΙΕΣ ΑΣΦΑΛΕΙΑΣ

1. Διαβάστε αυτές τις οδηγίες.
2. Φυλάξτε αυτές τις οδηγίες.
3. Τηρείτε όλες τις προειδοποιήσεις.
4. Ακολουθείτε όλες τις οδηγίες.
5. Μην χρησιμοποιείτε αυτή τη συσκευή κοντά σε νερό.
6. Καθαρίζετε μόνο με στεγνό πανί.
7. Μην εμποδίζετε τα ανοίγματα εξαερισμού. Εγκαταστήστε τη συσκευή σύμφωνα με τις οδηγίες του κατασκευαστή.
8. Μην τοποθετείτε τη συσκευή κοντά σε πηγές θερμότητας όπως καλοριφέρ, θερμοσυσσωρευτές, σόμπες ή άλλες συσκευές παραγωγής θερμότητας (συμπεριλαμβανομένων των ενισχυτών).
9. Μην υποτιμάτε το σκοπό ασφαλείας του πολωμένου βύσματος ή του βύσματος τύπου γείωσης. Ένα πολωμένο βύσμα έχει δύο ελάσματα, με το ένα έλασμα να είναι πιο φαρδύ από το άλλο. Ένα βύσμα τύπου γείωσης έχει δύο ελάσματα και μία τρίτη προεξοχή γείωσης. Το φαρδύ έλασμα ή η τρίτη προεξοχή αποσκοπούν στην ασφάλειά σας. Αν το παρεχόμενο βύσμα δεν ταιριάζει στην πρίζα σας, συμβουλευτείτε έναν ηλεκτρολόγο για αντικατάσταση της παλιάς πρίζας.
10. Προστατέψτε το καλώδιο τροφοδοσίας από το να πατηθεί ή να τρυπηθεί ειδικά στα βύσματα, τους ρευματοδότες και το σημείο εξόδου τους από τη συσκευή.
11. Χρησιμοποιείτε μόνο προσαρτήματα/εξαρτήματα που καθορίζει ο κατασκευαστής.
12. Χρησιμοποιείτε μόνο μαζί με το καρότσι, τη βάση, το τρίποδο, το βραχίονα ή το τραπέζι που καθορίζονται από τον κατασκευαστή ή πωλούνται μαζί με τη συσκευή. Όταν χρησιμοποιείτε καρότσι ή ράφι, πρέπει να προσέχετε όταν μετακινείτε το συνδυασμό καροτσιού/συσκευής για την αποφυγή τραυματισμού λόγω ανατροπής.
13. Αποσυνδέετε τη συσκευή κατά τη διάρκεια καταιγίδων ή όταν δεν τη χρησιμοποιείτε για μεγάλο χρονικό διάστημα.
14. Για service απευθυνθείτε μόνο σε κατάλληλα καταρτισμένο τεχνικό προσωπικό. Απαιτείται service όταν η συσκευή έχει καθ' οποιονδήποτε τρόπο υποστεί βλάβη όπως για παράδειγμα όταν το καλώδιο τροφοδοσίας ή το βύσμα έχει καταστραφεί, έχει χυθεί υγρό ή έχουν πέσει αντικείμενα μέσα στη συσκευή, η συσκευή έχει εκτεθεί σε βροχή ή υγρασία, δεν λειτουργεί κανονικά ή έχει πέσει.

ΠΡΟΕΙΔΟΠΟΙΗΣΕΙΣ

- Κρατήστε το προϊόν και τα αξεσουάρ μακριά από μικρά παιδιά. Δεν είναι παιχνίδι.
- Μην τοποθετείτε το προϊόν σε περιοχή όπου εμποδίζει την πρόσβαση στο φις. Η αποσύνδεση του φις είναι ο μόνος τρόπος για να διακοπεί πλήρως η παροχή ρεύματος στο προϊόν και το φις πρέπει να είναι εύκολα προσβάσιμο ανά πάσα στιγμή.
- Για τη μείωση του κινδύνου πυρκαγιάς ή ηλεκτροπληξίας, μην εκθέτετε τη συσκευή σε βροχή ή υγρασία. Η συσκευή δεν πρέπει να εκτίθεται σε υγρό περιβάλλον ή να βρέχεται με νερό, και δεν πρέπει να τοποθετούνται πάνω στη συσκευή αντικείμενα γεμάτα με υγρά, όπως βάζα.
- Αποφύγετε την πτώση του προϊόντος.
- Μην καλύπτετε το προϊόν για την αποφυγή υπερθέρμανσης.
- Μην ακούτε πολύ κοντά στο προϊόν.
- Μην ακούτε για μεγάλο χρονικό διάστημα σε υψηλό επίπεδο ηχητικής πίεσης.
- Μην εισάγετε μέρη του σώματος ή αντικείμενα μέσα στη θύρα μπάσων λόγω κινδύνου τραυματισμού.
- Το τροφοδοτικό χρησιμοποιείται ως συσκευή αποσύνδεσης και θα πρέπει να βρίσκεται σε ετοιμότητα λειτουργίας ανά πάσα στιγμή.
- Η εσωτερική μπαταρία δεν μπορεί να αντικατασταθεί από τον τελικό χρήστη. Μην επιχειρήσετε να αφαιρέσετε τη μπαταρία από αυτό το προϊόν.
- Μην εκθέτετε τη μπαταρία σε υπερβολική θερμότητα όπως ηλιακό φως, φωτιά ή κάτι παρόμοιο.

Αυτός ο εξοπλισμός είναι μια ηλεκτρική συσκευή κατηγορίας II ή διπλής μόνωσης. Έχει σχεδιαστεί κατά τέτοιο τρόπο ώστε να μην απαιτεί σύνδεση ασφαλείας με ηλεκτρική γείωση.

ΕΓΚΑΤΑΣΤΑΣΗ & ΣΥΝΔΕΣΗ

- Συνδέστε το προϊόν μόνο στη σωστή τάση δικτύου όπως φαίνεται στον εξοπλισμό.
- Χρησιμοποιείτε μόνο καλώδια τροφοδοσίας του τύπου που καθορίζεται στις οδηγίες λειτουργίας ή όπως επισημαίνεται στο προϊόν.
- Μην τοποθετείτε αυτόν τον εξοπλισμό σε περιορισμένο ή κλειστό χώρο και διατηρείτε καλές συνθήκες εξαερισμού σε ανοικτό χώρο. Μην εμποδίζετε τον εξαερισμό καλύπτοντας τα ανοίγματα εξαερισμού με αντικείμενα όπως εφημερίδες, τραπεζομάντιλα, κουρτίνες κλπ.
- Μην τοποθετείτε πάνω στη συσκευή πηγές γυμνής φλόγας, όπως αναμμένα κεριά.

ΠΛΗΡΟΦΟΡΙΕΣ ΑΠΟΡΡΙΨΗΣ & ΑΝΑΚΥΚΛΩΣΗΣ

Το σύμβολο με τον διαγραμμένο κάδο απορριμμάτων στο προϊόν σας (καθώς και σε τυχόν παρεχόμενες μπαταρίες και άλλα ηλεκτρονικά εξαρτήματα) υποδεικνύει ότι δεν πρέπει να απορρίπτονται ως κανονικά οικιακά απορρίμματα. Μην απορρίπτετε το προϊόν, τις μπαταρίες και τα ηλεκτρονικά εξαρτήματα ως σύμμεικτα αστικά απόβλητα. Το προϊόν, οι μπαταρίες και τα ηλεκτρονικά εξαρτήματα πρέπει να παραδοθούν σε πιστοποιημένο σημείο συλλογής για ανακύκλωση ή σωστή απόρριψη στο τέλος του κύκλου ζωής τους.

Για περισσότερες πληροφορίες σχετικά με την απόρριψη και την ανακύκλωση, επισκεφθείτε τον ιστότοπο: www.marshallheadphones.com

ΑΠΟΠΟΙΗΣΗ ΕΥΘΥΝΩΝ

Για χρήση με φορητές συσκευές που διαθέτουν βύσμα 3,5 mm προτύπου διπλής κατεύθυνσης χωρίς προστατευτικό.

Ο ενδεικνυόμενος χρόνος λειτουργίας υπολογίζεται χρησιμοποιώντας μια τυχαία επιλογή μουσικής σε μεσαία ένταση ήχου.

ΔΗΛΩΣΗ ΣΥΜΜΟΡΦΩΣΗΣ ΕΕ

Με το παρόν η Zound Industries International AB δηλώνει ότι αυτό το προϊόν είναι σε συμμόρφωση με την οδηγία 2014/53/ΕΕ.

Για τη δήλωση συμμόρφωσης, παρακαλούμε, επισκεφθείτε τον ακόλουθο ιστότοπο: www.marshall-headphones.com/doc

Σχεδιασμένο στην Στοκχόλμη • Παράγεται στην Κίνα

HEBREW – עברית

הוראות בטיחות חשובות

1. קרא את ההוראות האלה
2. שמור על ההוראות האלה
3. התייחס ברצינות לכל האזהרות
4. בצע את כל ההוראות
5. אין להשתמש במכשיר זה ליד מים
6. יש לנקות רק עם מטלית יבשה
7. אין לחסום את פתחי האוורור. יש להתקין בהתאם להנחיות היצרן.
8. אין להתקין בסמוך למקור חום דוגמת רדיאטורים, פתחי הסקה, תנורים, או מכשירים אחרים (כולל מגברי קול) המפיקים חום.
9. אל תתעלם מהמטרה הבטיחותית של חיבורי החשמל בתקע (עם שתי אלקטרודות ועם אלקטרודה להארקה). בתקע בעל שתי אלקטרודות יש שני להבים (תקן אמריקני) כאשר אחד מהם רחב יותר ממשנהו. בתקע עם הארקה יש שני להבים ושן שלישית להארקה. הלהב הרחב או שן ההארקה אמורים לשמור על בטיחותך. אם התקע שקיבלת לא מתאים לשקע שלך, יש להיוועץ בחשמלאי לצורך החלפת השקע המיושן.
10. חשוב להגן על חוט החשמל מפני דריכה ולחיצה, בייחוד ליד התקעים, שקעים והנקודה שבה הם יוצאים מתוך המכשיר.
11. יש להשתמש רק בחיבורים/אביזרים המופיעים במפרט היצרן.
12. יש להשתמש רק עם העגלה, המעמד, החצובה, מסגרת, או שולחן המופיעים במפרט היצרן, או הנמכרים ביחד עם המכשיר. כאשר משתמשים בעגלה או במתלה, יש להיזהר כאשר מזיזים את קומבינציית העגלה/מכשיר על מנת למנוע מעידה וסכנת פציעה.
13. נתק את המכשיר במהלך סערות ברקים או כאשר הוא לא בשימוש במשך זמן רב.
14. יש להפנות את כל עבודות התחזוקה לאנשי מקצוע מוסמ־כים. יש צורך בעבודות תחזוקה כאשר המכשיר ניזוק בדרך כלשהי, כגון נזק שנגרם לחוט החשמל או לתקע, נשפך נוזל על המכשיר או שנפלו לתוכו חפצים, המכשיר נחשף לגשם או ללחות, אינו מתפקד כרגיל, או שהוא נפל.

אזהרה

- הרחק את המוצר ואת אביזריו מילדים קטנים. זה לא צעצוע.
- אין להתקין את המכשיר בסביבה שאין בה גישה לשקע חשמלי. ניתוק התקע הוא הדרך היחידה להפסקה מוחלטת של זרם החשמל למוצר ועל התקע להיות נגיש תמיד לצורך ניתוק וחיבור.
- על מנת להפחית את הסכנה לשריפה או להתחשמלות, אין לחשוף את המכשיר הזה לגשם או ללחות. אין לחשוף את המכשיר לטפטוף או התזה ואין להניח חפצים המלאים בנוזל, כגון אגרטלים, על המכשיר.
- אין להפיל את המוצר.
- אין לכסות את המוצר על מנת למנוע התחממות יתר.
- אין להאזין קרוב מדי למוצר.
- אין להאזין במשך זמן רב בעוצמה קול גבוהה.
- אין להחדיר חפצים או חלקי גוף לכניסת הבס בגלל סכנת פציעה.
- תקע החשמל משמש כמכשיר לניתוק המחשמל, על מכשיר הניתוק להיות מוכן לפעולה.
- הסוללה הפנימית לא ניתנת להחלפה על ידי משתמש הקצה. אל תנסה להסיר את הסוללה מהמוצר.
- אין לחשוף את הסוללה לחום גבוה כגון אור שמש, אש וכו'.

הציוד הזה הוא מרמה II או מכשיר חשמלי בעל בידוד כפול. הוא תוכנן כך שאין צורך בחיבור בטיחות להארקה.

התקנה וחיבור

- חבר את המוצר רק למתח החשמלי הנכון כפי שמוסבר על הציוד.
- יש להשתמש רק בכבלי חשמל מהסוג המצוין בהוראות ההפעלה או כפי שמסומן על המוצר.
- אין להתקין את הציוד הזה בחלל סגור או אטום, ויש לדאוג לאוורור נאות באתרים פתוחים. אין לחסום את האוורור על ידי כיסוי פתחי האוורור עם חפצים כגון עיתונים, מפות שולחן, וילונות, וכד'.
- אין להניח על המכשיר מקור של אש גלויה, כגון נרות דולקים.

מידע בנוגע להשלכה לאשפה ולמיחזור

סמל פח האשפה על גלגלים ועליו איקס המופיע על המוצר (ועל הסוללות ועל אביזרים אלקטרוניים אחרים הכלולים באריזה) בא לציין שאין להשליך אותם כאשפה ביתית רגילה. אין להשליך את המוצר, את הסוללות ואת האביזרים האלקטרוניים באופן לא ממוין. יש להעביר את המוצר הזה, את הסוללות ואת האביזרים האלקטרוניים לנקודת איסוף רשמית לצורך מיחזור או היפטרות נאותה עם תום חיי המכשיר.

לקבלת מידע נוסף בנוגע להשלכה לאשפה ולמיחזור, בקר באתר האינטרנט: www.marshallheadphones.com

כתב ויתור

לשימוש במכשירים ניידים בעלי שקע 3.5 מ"מ דו-כיווני רגיל ולא מוגן.

זמן ההשמעה המוגא מחושב על סמך בחירה אקראית של מוזיקה המושמעת בעוצמה בינונית.

מעוצב בשטוקהולם • תוצרת סין

HUNGARIAN – MAGYAR

FONTOS BIZTONSÁGI UTASÍTÁSOK

1. Olvassa el az alábbi utasításokat.
2. Őrizze meg az alábbi utasításokat.
3. Tartsa be az előírásokat.
4. Kövesse az utasításokat.
5. A készüléket ne használja víz közelében.
6. Kizárólag száraz ruhával tisztítsa.
7. Ne takarja le a szellőzőnyílásokat. A telepítést a gyártó utasításainak megfelelően végezze.
8. Ne helyezze el hőforrás, például radiátor, fűtőnyílás-takaró zsalu, tűzhely vagy más hőtermelő berendezés (például erősítő) közelében.
9. Ne iktassa ki a biztonsági okokból felszerelt polarizált vagy földelt típusú csatlakozódugót. A polarizált csatlakozódugó két tüskével rendelkezik; az egyik tüske szélesebb a másiknál. A földelt típusú csatlakozódugó két tüskével és egy harmadik földelőcsappal rendelkezik. A széles tüske vagy a harmadik csap az Ön biztonságát szolgálja. Ha a készülékhez mellékelt csatlakozódugó nem illeszkedik az aljzatba, hívjon villanyszerelőt a felesleges aljzat cseréjéhez.
10. Vigyázzon arra, hogy senki ne lépjen a tápkábelre, illetve ne préselje össze azt, különösen a csatlakozódugónál, az elosztónál, valamint ott, ahol kilép a készülékből.
11. Csak a gyártó által megadott tartozékokat/kiegészítőket használja.
12. Kizárólag a gyártó által megadott vagy a készülék tartozékaként értékesített kocsin, állványon, konzolon vagy asztalon használja. Ha kocsit vagy konzolt használ, óvatosan mozgassa a kocsit (a rajta lévő készülékkel), hogy megelőzze a felborulásból származó sérüléseket.
13. Húzza ki a falból a készüléket, ha villámlással kísért vihar tör ki, vagy ha hosszabb ideig nem használja azt.
14. Mindenfajta javítással szakképzett személyt kell megbízni. Szervizelésre van szükség, ha a készülék bármilyen módon károsodott, például megsérült a tápkábele vagy a csatlakozódugója; folyadék ömlött rá, vagy tárgyak estek a belsejébe; eső vagy nedvesség érte, nem működik megfelelően, illetve leesett.

FIGYELEM!

- A termék és tartozékai kisgyermekektől távol tartandók. A termék nem játékszer!
- Ne telepítse a készüléket olyan helyre, ahonnan nem lehet hozzáférni a hálózati csatlakozódugóhoz. A termék teljes áramtalanítása kizárólag a tápkábel kihúzásával lehetséges; a hálózati csatlakozódugó mindig legyen könnyen hozzáférhető.
- A tűz vagy áramütés kockázatának csökkentése érdekében ne tegye ki a készüléket eső vagy nedvesség hatásának. Óvja a készüléket a cseppenő vagy freccsenő víztől, és a folyadékot tartalmazó tárgyaktól, például ne tegyen vázát a készülékre.
- A terméket ne ejtse le.
- A terméket ne takarja le, mivel túlmelegedhet.
- Ne hallgassa túl közelről a terméket.
- Ne hallgassa hosszabb ideig magas hangerővel.
- Ne helyezze a testrészeit vagy különböző tárgyakat a basszus nyílásba, mivel ez sérülésveszélyes.
- A hálózati csatlakozódugó leválasztó eszközként szolgál; a leválasztó eszköznek üzemkésznek kell lennie.
- A belső akkumulátor cseréjét nem végezheti a felhasználó. Ne kísérelje meg eltávolítani a termékből az akkumulátort.
- Óvja az akkumulátort túlzott hőhatástól, például napfénytől, tűztől vagy hasonlótól.

A berendezés II. osztályú vagy kettős szigeteléssel elektromos készülék. Kialakítása alapján nem igényel biztonsági csatlakozást az elektromos földeléshez.

ELHELYEZÉS ÉS CSATLAKOZTATÁS

- A készüléket kizárólag megfelelő hálózati feszültséghez, a berendezésen feltüntetett módon csatlakoztassa.
- Kizárólag a használati utasításban megadott vagy a terméken feltüntetett típusú tápkábelt használjon.
- A berendezést ne telepítse zárt vagy beépített helyiségbe, és biztosítson számára megfelelő minőségű, nyílt térbe irányuló szellőzést. Nem szabad, hogy a szellőzést különböző tárgyak, pl. újság, asztalterítő, függöny stb. akadályozzák a szellőzőnyílásoknál.
- A készülékre nem szabad nyílt lángforrást, például égő gyertyát helyezni.

ÁRTALMATLANÍTÁSI ÉS ÚJRAHASZNOSÍTÁSI INFORMÁCIÓ

A terméken (valamint a benne található akkumulátoron és egyéb elektronikus kiegészítőkön) látható áthúzott kuka szimbólum azt jelzi, hogy nem szabad a háztartási hulladékba dobni. A terméket, az akkumulátort és az elektronikus tartozékokat ne dobja nem szelektív háztartási hulladékba. A terméket, az akkumulátort és az elektronikus tartozékokat az életciklusuk végén az erre kijelölt gyűjtőhelyre kell vinni, hogy ott újrahasznosítsák vagy megfelelően ártalmatlanítsák.

Az ártalmatlanítással és az újrahasznosítással kapcsolatos további információkról ezen a webhelyen olvashat: www.marshallheadphones.com

JOGI NYILATKOZAT

Védelem nélküli kétutas szabványos 3,5 mm-es csatlakozót tartalmazó mobileszközökkel való használatra készült.

A megjelenő lejátszási idő kiszámítása véletlenszerű zenei választék közepes hangerővel való lejátszása alapján történik.

EU–MEGFELELŐSÉGI NYILATKOZAT

A Zound Industries International AB ezennel kijelenti, hogy a termék megfelel a 2014/53/EU irányelvnek.

A megfelelőségi nyilatkozat az alábbi honlapon érhető el: www.marshallheadphones.com/doc

Tervezés: Stockholm • Gyártás: Kína

INDONESIAN – BAHASA INDONESIA

INSTRUKSI KEAMANAN PENTING

1. Baca petunjuk ini
2. Simpan petunjuk ini
3. Perhatikan semua peringatan
4. Ikuti semua petunjuk
5. Jangan menggunakan peralatan ini di dekat air
6. Bersihkan hanya dengan kain kering
7. Jangan menutup lubang ventilasi. Pasang sesuai dengan instruksi produsen.
8. Jangan pasang di dekat sumber panas seperti radiator, kisi pengatur panas, kompor, atau peralatan lainnya (termasuk amplifier) yang menghasilkan panas.
9. Jangan merusak fitur keselamatan steker terpolarisasi atau steker jenis arde. Steker terpolarisasi memiliki dua bilah dengan satu bilah lebih lebar dari yang lain. Steker jenis arde memiliki dua bilah dan tonjolan arde ketiga. Bilah lebar atau tonjolan ketiga disediakan untuk keselamatan Anda. Jika steker yang disediakan tidak sesuai dengan stopkontak Anda, hubungi teknisi listrik untuk mengganti stopkontak lama itu.
10. Lindungi kabel listriknya agar tidak terinjak atau terjepit terutama di bagian steker, stopkontak, dan titik tempat keluarnya kabel dari peralatan.
11. Hanya gunakan alat pelengkap/aksesori yang ditentukan oleh produsen.
12. Hanya gunakan bersama dengan keranjang, dudukan, tripod, siku-siku, atau meja yang ditentukan oleh produsen, atau dijual bersama dengan peralatan. Ketika keranjang atau rak digunakan, hati-hati saat memindahkan kombinasi keranjang/peralatan itu untuk menghindari cedera akibat tergulingnya perangkat ini.
13. Cabut peralatan ini saat badai petir atau ketika tidak digunakan untuk jangka waktu yang lama.
14. Serahkan semua servisnya ke petugas servis berkualifikasi. Servis diperlukan ketika peralatan ini rusak karena sebab apa pun, seperti kabel listrik atau steker rusak, cairan tumpah atau benda jatuh ke peralatan, peralatan telah terkena hujan atau kelembapan, tidak beroperasi secara normal, atau terjatuh.

PERINGATAN

- Jauhkan produk dan aksesorinya dari anak-anak. Ini bukan mainan.
- Jangan memasang produk di daerah yang menghambat akses ke steker listrik. Mencabut steker listrik adalah satu-satunya cara untuk benar-benar memutus daya listrik ke produk dan steker harus mudah diakses setiap saatnya.
- Untuk mengurangi risiko kebakaran atau sengatan listrik, jangan biarkan peralatan ini terkena hujan atau kelembapan. Peralatan tidak boleh terkena tetesan atau percikan dan benda-benda berisi cairan, seperti vas, tidak boleh ditempatkan di atas peralatan.
- Jangan menjatuhkan produk.
- Jangan menutupi produk untuk menghindari risiko pemanasan berlebihan.
- Jangan mendengarkan produk pada jarak yang terlalu dekat.
- Jangan mendengarkan produk dalam jangka waktu panjang pada tingkat tekanan suara tinggi.
- Jangan memasukkan bagian tubuh atau benda ke dalam port bass untuk menghindari risiko cedera.
- Steker utama digunakan sebagai perangkat pemutus, perangkat pemutus harus tetap siap dioperasikan setiap saat.
- Baterai internal bukan baterai yang dapat diganti oleh pengguna akhir. Jangan keluarkan baterai dari produk ini.
- Jangan memaparkan baterai pada panas yang berlebihan, misalnya sinar matahari, api, atau sejenisnya.

Peralatan ini adalah peralatan listrik terisolasi ganda atau Kelas II. Peralatan ini telah dirancang sedemikian rupa sehingga tidak memerlukan koneksi pengaman ke arde listrik.

PEMASANGAN & PENYAMBUNGAN

- Sambungkan produk hanya dengan tegangan listrik utama yang benar seperti yang ditunjukkan pada peralatan.
- Hanya gunakan kabel listrik dari jenis yang ditentukan dalam petunjuk pengoperasian atau sebagaimana yang ditandai pada produk.
- Jangan memasang peralatan ini dalam ruang terkurung atau bangunan tertutup, dan pertahankan kondisi ventilasi yang baik di lokasi terbuka. Ventilasi tidak boleh terhambat oleh penutupan lubang ventilasi dengan barang-barang seperti surat kabar, taplak meja, tirai, dll.
- Sumber nyala api terbuka, seperti lilin yang menyala, tidak boleh ditempatkan di atas peralatan.

INFORMASI PEMBUANGAN & DAUR ULANG

Simbol wadah sampah beroda yang diberi tanda silang pada produk Anda (dan termasuk baterai dan aksesori elektronik lainnya) menunjukkan bahwa produk ini tidak boleh dibuang seperti sampah rumah tangga biasa. Dilarang membuang produk, baterai, dan aksesori elektronik Anda sebagai sampah yang tidak dipisahkan di tempat pembuangan setempat. Produk, baterai, dan aksesori elektronik Anda seharusnya diserahkan ke tempat pengumpulan bersertifikat untuk daur ulang atau pembuangan yang tepat pada akhir masa pakainya.

Untuk mendapatkan informasi lebih lanjut terkait dengan pembuangan dan daur ulang, kunjungi situs web: www.marshallheadphones.com

SANGGAHAN

Untuk digunakan dengan perangkat seluler yang menggunakan plug standar dua arah 3,5 mm tanpa pelindung.

Waktu pemutaran musik dihitung menggunakan pemilihan musik secara acak yang diputar pada volume sedang.

Didesain di Stockholm • Diproduksi di Tiongkok

ITALIAN – ITALIANO

IMPORTANTI ISTRUZIONI DI SICUREZZA

1. Leggere le presenti istruzioni.
2. Conservare le presenti istruzioni.
3. Prestare attenzione a tutte le avvertenze.
4. Seguire tutte le istruzioni.
5. Non utilizzare questo apparecchio vicino all'acqua.
6. Pulire solo con un panno asciutto.
7. Non ostruire le aperture di ventilazione. Installare in conformità con le istruzioni del produttore.
8. Non installare vicino a fonti di calore come radiatori, termosifoni, stufe o altri apparecchi (inclusi gli amplificatori) che producono calore.
9. Non annullare l'obiettivo di sicurezza della spina polarizzata o con messa a terra. Una spina polarizzata ha due contatti piatti, uno più grande dell'altro. Una spina con messa a terra ha due contatti piatti e uno cilindrico di terra. Il contatto largo o quello cilindrico sono forniti per la sicurezza dell'utente. Se la spina fornita non entra nella presa, contattare un elettricista per la sostituzione della presa obsoleta.
10. Assicurarsi che il cavo di alimentazione non venga calpestato o schiacciato, in particolare in corrispondenza delle spine, delle prese e del punto in cui fuoriescono dall'apparecchio.
11. Utilizzare solo accessori specificati dal produttore.
12. Utilizzare solo con carrelli, supporti, treppiedi, staffe o tavolini specificati dal produttore o venduti insieme al prodotto. Se si usa un carrello, prestare attenzione quando si sposta il carrello/apparecchio per evitare lesioni causate dal ribaltamento.
13. Scollegare l'apparecchio durante i temporali o se non viene utilizzato per lunghi periodi di tempo.
14. Per l'assistenza rivolgersi a personale qualificato. L'assistenza è richiesta quando l'apparecchio è stato danneggiato in qualsiasi modo, come ad esempio il danneggiamento del cavo di alimentazione o della spina, il rovesciamento di liquidi o la caduta di oggetti all'interno dell'apparecchio, l'esposizione dell'apparecchio a pioggia o umidità, il funzionamento anomalo o la caduta.

AVVERTENZE

- Tenere il prodotto e gli accessori fuori dalla portata dei bambini piccoli. Non sono dei giocattoli.
- Non installare il prodotto in una zona che impedisca l'accesso alla spina di alimentazione. Scollegare la spina di alimentazione è l'unico modo per rimuovere completamente l'alimentazione al prodotto; la spina deve essere facilmente accessibile in qualsiasi momento.
- Per ridurre il rischio di incendi o scosse elettriche, non esporre l'apparecchio a pioggia o umidità. Non esporre il prodotto a gocce o spruzzi e non appoggiare sull'apparecchio oggetti pieni di liquidi, ad esempio vasi.
- Non far cadere per terra il prodotto.
- Non coprire il prodotto, per evitare il rischio di surriscaldamento.
- Non posizionarsi troppo vicino all'apparecchio per ascoltare musica.
- Non ascoltare per un periodo prolungato di tempo a un livello elevato di pressione sonora.
- Non inserire parti del corpo o oggetti nella porta dei bassi, per evitare il rischio di lesioni.
- La spina è il dispositivo di scollegamento principale e deve restare facilmente accessibile.
- La batteria interna non è sostituibile dall'utente finale. Non provare a rimuovere la batteria da questo prodotto.
- Evita di esporre la batteria a fonti di calore eccessivo, come raggi solari, fiamme e simili.

Questo apparecchio è di classe II o un apparecchio elettrico a doppio isolamento. È stato progettato in modo da non richiedere una presa di terra di sicurezza.

INSTALLAZIONE E COLLEGAMENTO

- Collegare il prodotto solo alla tensione di rete corretta indicata sull'apparecchio.
- Utilizzare solo cavi di alimentazione del tipo specificato nelle istruzioni di funzionamento o contrassegnato sul prodotto.
- Non installare il prodotto in uno spazio ristretto o incassato, e assicurarsi di lasciare libere le aperture di ventilazione. Non impedire la ventilazione bloccando le aperture di ventilazione con oggetti come giornali, tovaglie, tende, ecc.
- Non collocare sull'apparecchio sorgenti di fiamma, come candele accese.

INFORMAZIONI SU SMALTIMENTO E RICICLO

Il simbolo del bidone della spazzatura sbarrato presente sul prodotto indica che il prodotto (comprese le batterie e qualsiasi accessorio elettronico) deve essere smaltito separatamente dai rifiuti domestici. Non gettare il prodotto, le batterie e gli accessori elettronici nei rifiuti comunali indifferenziati. Il prodotto, le batterie e gli accessori elettronici, una volta giunti al termine del loro ciclo di vita, devono essere smaltiti presso un punto di raccolta rifiuti autorizzato per il riciclo o il corretto smaltimento.

Per maggiori informazioni su smaltimento e riciclo, visitare il sito web: www.marshallheadphones.com

LIMITAZIONE DI RESPONSABILITÀ

Da utilizzare con dispositivi mobile dotati di spinotto doppio standard non protetto da 3,5 mm.

Il tempo di riproduzione indicato viene calcolato utilizzando la selezione casuale di musica riprodotta a volume medio.

DICHIARAZIONE DI CONFORMITÀ

Con la presente, Zound Industries International AB dichiara che questo prodotto è conforme alle direttive 2014/53/EU.

Per la dichiarazione di conformità, visitare il seguente sito web: www.marshallheadphones.com/doc

Progettato a Stoccolma • Prodotto in Cina

JAPANESE – 日本語

安全に関する重要な注意事項

1. これらの注意事項をよくお読みください
2. これらの注意事項を保管してください
3. すべての警告に注意してください
4. すべての注意事項に従ってください
5. 本装置を水の近くで使用しないでください
6. 乾いた布で拭いてください
7. 通気孔をふさがないでください。メーカーの指示に従って設置してください。
8. ラジエーター、ヒート レジスター、ストーブ、その他の熱を発生する装置 (アンプを含む) など、熱源の近くに設置しないでください。
9. 有極プラグまたは接地型プラグの安全機能を無効にしないでください。有極プラグには、幅が異なる2本の刃があります。接地プラグには2本の刃と3番目の接地極があります。幅広の刃と3番目の接地極は安全性を確保するためのものです。提供されたプラグをコンセントに差し込めない場合は、電気技師に相談してコンセントの交換をご検討ください。
10. 電源コードは、特にプラグ、コンセント、および本装置から出る部分が踏まれたり挟まれたりしないように保護してください。
11. メーカーが指定した付属品 / アクセサリーのみを使用してください。
12. メーカー指定、または本装置とともに販売されているカート、スタンド、三脚、ブラケット、またはテーブルのみを使用してください。カートまたはラックが使用されている場合は、カート / 装置の組み合わせを移動させるときにひっくり返して怪我をしないように注意してください。
13. 雷雨の間、または長期間使用しない場合には、装置のプラグを抜いてください。
14. すべての点検修理は資格を有するサービス スタッフに依頼してください。本装置が何らかの理由により故障した場合、点検修理が必要になります。たとえば、電源コードまたはプラグが破損した場合、液体が本装置の上にこぼれた場合、本装置の上に物を落とした場合、本装置が雨や湿気にさらされた場合、通常どおりに動作しない場合、本装置を落とした場合などがあります。

警告

- 本製品とアクセサリーは幼児の手の届かない場所に保管してください。これはおもちゃではありません。
- 電源プラグに手が届かない場所には、本製品を設置しないでください。本製品に供給される電力を完全に遮断するには、電源プラグを抜く必要があります。プラグには常に簡単に手が届くようにしてください。
- 火災または感電の危険を軽減するため、本装置を雨または湿気にさらさないでください。本装置を水滴や水しぶきにさらさないでください。また、花瓶など液体の入った物を本装置の上に置かないでください。
- 本製品を落とさないでください。
- 過熱のリスクを防ぐため、本製品にカバーをかけないでください。
- 本製品のすぐ近くで聴かないでください。
- 高音圧で長時間聴かないようにしてください。
- 体の一部や物を低音ポートに入れないでください。怪我をする危険があります。
- 電源プラグは遮断装置として使用されるため、容易に操作できる状態でなくてはなりません。
- 内蔵バッテリーは、エンドユーザーには交換できないようになっています。この製品からバッテリーを取り外そうとしないでください。
- バッテリーは日光や火気などの高熱にさらさないでください。

本装置はClass II、つまりに二重絶縁電気装置です。本装置は、安全を確保するための電気アースへの接続が不要になるように設計されています。

設置と接続

- 本製品は、本装置に記載されている適切な電圧のコンセントにのみ接続してください。
- 操作手順または本製品上に記載されている種類の電源ケーブルのみを使用してください。
- 本装置を密閉したり、内蔵のスペースに設置したりせずに、広々とした場所で適切な通気条件を維持してください。新聞、テーブルクロス、カーテンなどで通気口が塞がれ、通気を妨害することがないようにしてください。
- 熱帯または温暖な気候での装置の使用。

廃棄とリサイクル情報

製品上のX印が付いたホイール付きゴミ箱 (および同梱のバッテリーやその他すべての電子アクセサリー) は、それらが通常の家庭ゴミとして廃棄できないことを示しています。ご使用の製品、バッテリー、および電子アクセサリーを無分類の都市ゴミとして廃棄しないでください。ご使用の製品、バッテリー、および電子アクセサリーの廃棄時には、リサイクルまたは適切な廃棄のために認定された回収場所に届けてください。

廃棄とリサイクルに関連する詳細は、www.marshallheadphones.comにアクセスの上、ご覧ください。

免責

3.5 mmのプラグによる携帯デバイスでの使用には、保護カバーのない両端プラグ付きの標準ケーブルを使用してください。

表示される再生時間は、ランダムに音楽を選択し、中音量で再生した場合で算出されています。

Designed in Stockholm • Produced in China

KOREAN – 한국어

IMPORTANTI ISTRUZIONI DI SICUREZZA

1. 이 지침을 읽으십시오.
2. 이 지침을 보관하십시오.
3. 모든 주의사항에 유의하십시오.
4. 모든 지침을 따르십시오.
5. 물 주변에서 이 장치를 사용하지 마십시오.
6. 마른 헝겊으로만 닦으십시오.
7. 일체의 통기구를 막지 마십시오. 제조사의 지침에 따라 설치하십시오.
8. 라디에이터, 난로, 기타 장치(앰프 포함) 등 열을 발하는 것의 주변에 설치하지 마십시오.
9. 극성 플러그나 접지식 플러그 등의 안전 기능을 무산시키지 마십시오. 극성 플러그에는 두 개의 날이 있으며, 한쪽이 다른 쪽보다 넓습니다. 접지식 플러그에는 두 개의 날이 있고 세 번째 접지침이 있습니다. 넓은 날 또는 세 번째 침은 귀하의 안전을 위해 마련된 장치입니다. 제공된 플러그가 콘센트에 맞지 않으면 전기 기술자에게 문의하여 낙후된 콘센트를 교체하십시오.
10. 전원 코드가 밟히거나 끼지 않도록 보호하십시오. 특히 플러그, 콘센트, 장치에 연결되는 부분을 신경 써 보호하십시오.
11. 제조사가 지정한 부착물/액세서리만 사용하십시오.
12. 제조사가 지정하거나 장치와 함께 판매하는 카트, 스탠드, 트라이포드, 브래킷 또는 테이블만 사용하십시오. 카트나 랙을 사용할 경우, 카트/장치 조합을 움직일 때 넘어뜨려 부상을 입지 않도록 주의를 기울이십시오.
13. 번개를 동반한 폭풍우 때나 오랫동안 사용하지 않을 때는 장치의 플러그를 전원에서 뽑아 놓으십시오.
14. 모든 정비는 자격 있는 정비사에게 맡기십시오. 전원 코드나 플러그가 손상되었을 때, 장치에 액체를 쏟았거나 장치 안으로 무언가가 빠져서 들어갔을 때, 장치가 비나 습기에 노출되었을 때, 정상적으로 작동하지 않을 때, 혹은 떨어�neq졌을 때 수리가 필요합니다.

주의

- 제품과 액세서리를 어린이의 손이 닿지 않는 곳에 두십시오. 이것은 장난감이 아닙니다.
- 전원 플러그에 접근하기 어려운 곳에 제품을 설치하지 마십시오. 전원 플러그를 뽑아야만 제품의 전원을 완전히 끌 수 있으므로 플러그에 언제든지 접근할 수 있어야 합니다.
- 화재나 감전 위험을 줄이려면 이 장치를 비나 습기에 노출하지 마십시오. 이 장치를 물이 떨어지거나 튀는 곳에 두지 말고 화분과 같이 물이 들어 있는 물건을 장치 위에 놓아두지 마십시오.
- 제품을 떨어뜨리지 마십시오.
- 과열될 수 있으므로 장치를 덮지 마십시오.
- 제품에 너무 가까이 다가서서 듣지 마십시오.
- 고음량으로 오랫동안 듣지 마십시오.
- 부상 위험이 있으므로 신체 부위나 물품을 베이스 포트에 넣지 마십시오.
- 전원 플러그는 기기의 분리 장치 역할을 하며 분리 장치는 항상 신속히 작동할 수 있어야 합니다.
- 내부 배터리는 최종 사용자가 교체할 수 없습니다. 이 제품에서 배터리를 제거하려고하지 마십시오.
- 배터리를 직사광선, 불 등 과도한 열기에 노출하지 마십시오.

이 기기는 Class II 또는 이중절연 전기용품입니다. 이 기기는 전기 접지용 안전 연결이 필요 없도록 설계되었습니다.

설치 및 연결

- 기기에 표시된 올바른 전압의 전원에만 제품을 연결하십시오.
- 사용설명에 명시된 유형의 전원 케이블 또는 제품에 표시된 전원 케이블만 사용하십시오.
- 밀폐된 공간이나 건물 안의 건물에 설치하지 말고 트인 공간에서는 통기가 잘되도록 하십시오. 통기구가 신문, 식탁보, 커튼 등의 물품으로 덮이지 않도록 하여 통기에 장애가 없도록 하십시오.
- 양초 등 일체의 불이 붙은 물건을 기기 위에 놓아두지 마십시오.

폐기 및 재활용 정보

제품에 표기된(또한, 배터리 및 기타 전자 액세서리에 표기된) 가로줄 그은 바퀴 달린 통 표시는 해당 물품을 일반 가정 쓰레기와 함께 폐기해서는 안 된다는 표시입니다. 제품, 배터리, 전자 액세서리를 분류 없는 공동 쓰레기장에 버리지 마십시오. 수명이 다한 제품, 배터리, 전자 액세서리는 공인된 수거 장소에 넘겨져 재활용되거나 적절히 폐기되어야 합니다.

폐기 및 재활용에 관한 더 자세한 정보는 웹사이트 www.marshallheadphones.com을 참고하십시오.

면책 조항

비보호 양방향 표준 3.5mm 플러그를 사용하는 모바일 기기를 위한 제품입니다.

명시된 재생시간은 임의적으로 선택한 음악을 중간 음량으로 재생하여 계산됩니다.

스톡홀름에서 디자인 • 중국에서 생산

LATVIAN – LATVIEŠU

SVARĪGI NORĀDĪJUMI PAR DROŠĪBU

1. Izlasiet šos norādījumus
2. Saglabājiet šos norādījumus
3. Pievērsiet uzmanību brīdinājumiem
4. Ievērojiet visus norādījumus
5. Nelietojiet šo aparātu ūdens tuvumā
6. Tīriet tikai ar sausu drānu
7. Nenosedziet ventilācijas atveres. Uzstādiet atbilstoši ražotāja norādījumiem.
8. Neuzstādiet ierīci sildierīču, piem., radiatoru, konvektoru, pīlīts vai citu siltumu izdalošu iekārtu (tostarp pastiprinātāju) tuvumā.
9. Lietojiet polarizēto vai iezemēto kontaktdakšu atbilstoši drošības noteikumiem. Polarizētajai kontaktdakšai ir divi kontakti, no kuriem viens ir platāks nekā otrs. ezemētajai kontaktdakšai ir divi kontakti un zemējošais zars. Platais kontakts un trešais zars ir domāts jūsu drošībai. Ja ierīces kontaktdakša neder jūsu kontaktligzdā, sazinieties ar elektriķi, lai nomainītu novecojušo kontaktligzdu.
10. Nepieļaujiet staigāšanu pa elektrības vadu vai saspiešanu, īpaši spraudņu, strāvas sadalītāju un ierīces izejas punkta tuvumā.
11. Lietojiet tikai ražotāja norādītās papildierīces un piederumus.
12. Novietojiet ierīci tikai uz ražotāja norādītajiem ratiņiem, statņa, trijkāja, balsteņa vai galda, vai tā, kas tika pārdots kopā ar ierīci. Izmantojot ratiņus, esiet uzmanīgi, pārvietojot ratiņus kopā ar ierīci, lai izvairītos no traumām to apgāšanās gadījumā.
13. Atslēdziet ierīci no tīkla pērkona negaisa laikā vai, ja ilgstoši to nelietojat.
14. Visu apkopi uzticiet kvalificētam servisa personālam. Apkope ir nepieciešama, ja ierīce ir tikusi kaut kādā veidā bojāta, piemēram, ja bojāts barošanas vads vai kontaktdakša, ierīcei uzlijis šķidrums vai tajā iekrituši kādi priekšmeti, ierīce bija pakļauta lietus vai mitruma iedarbībai, tā pienācīgi nedarbojas vai nokritusi zemē.

BRĪDINĀJUMS

- Glabājiet ierīci un tās piederumus bērniem nepieejamā vietā. Tā nav rotaļlieta.
- Neuzstādiet ierīci tā, ka grūti piekļūt kontaktdakšai. Kontaktdakšas izņemšana no kontaktligzdas ir vienīgā iespēja pilnībā atvienot ierīci no strāvas avota, tādēļ kontaktdakšai vienmēr jābūt brīvi pieejamai.
- Lai samazinātu aizdegšanās vai strāvas trieciena risku, nepakļaujiet ierīci lietus vai mitruma iedarbībai. Ierīci nedrīkst pakļaut arī pilienu vai šļakatu iedarbībai; un uz ierīces nedrīkst novietot ar šķidrumiem pildītus objektus, piem., vāzes.
- Nemetiet ierīci zemē.
- Neapklājiet ierīci, lai nepieļautu tās pārkaršanu.
- Neklausieties ierīci pārāk lielā tuvumā.
- Ilgstoši neklausieties ierīci pārmērīgā skaļumā.
- Lai izvairītos no traumām, neievietojiet ķermeņa daļas vai kādus objektus ierīces fāzu invertorā.
- Galvenais spraudnis tiek izmantots ierīces atslēgšanai, tāpēc tai vienmēr jābūt viegli darbināmai.
- Netiek paredzēts, ka iekšējo bateriju maina lietotājs pats. Nemēģiniet izņemt akumulatoru no šī produkta.
- Nepakļaujiet bateriju pārmērīgai sakaršanai, t.sk. no tiešiem staules stariem, liesmas vai citiem avotiem.

Šī ir II klases ierīce jeb dubultizolēta elektriskā ierīce. Tās uzbūve veidota tā, ka ierīces zemēšana nav nepieciešama.

UZSTĀDĪŠANA UN PIESLĒGŠANA

- Pieslēdziet ierīci tikai elektrotīklam ar tādu spriegumu, kāds norādīts uz ierīces.
- Lietojiet tikai tādus strāvas kabeļus, kādi norādīti lietošanas pamācībā vai uz ierīces.
- Ierīce nav paredzēta iebūvēšanai vai uzstādīšanai ierobežotā vietā; tai nepieciešama laba ventilācija un atvērts laukums. Ventilāciju atveres nedrīkst aplāt ar tādiem priekšmetiem kā laikrakstiem, galdautiem, aizkariem u. tml.
- Uz ierīces nedrīkst novietot priekšmetus ar atklātu liesmu, piem., aizdegtas sveces.

IZNĪCINĀŠANA UN PĀRSTRĀDE

Pārsvītrotās atkritumu urnas simbols uz ierīces (un uz tajā iekļautajām baterijām vai citiem elektroniskiem piederumiem) norāda, ka tās nedrīkst iznīcināt kā parastus mājsaimniecības atkritumus. Neizmetiet šo ierīci un tās baterijas un elektroniskos piederumus kopā ar nešķirotiem sadzīves atkritumiem. Kad ierīce, baterijas un elektroniskie piederumi vairs nav izmantojami, tie jānodod pārstrādei sertificētā atkritumu savākšanas punktā.

Lai iegūtu vairāk informācijas par iznīcināšanu un pārstrādi, apmeklējiet mājaslapu: www.marshallheadphones.com

ATRUNA

Lietošanai ar mobilajām ierīcēm, kurās izmanto standarta 3,5 mm spraudni divvirzienu neaizsargātam savienojumam.

Uzrādītais skanēšanas laiks ir aprēķināts ar nejaušu mūzikas izvēli, atskaņojot mērenā skaļumā.

ATBILSTĪBAS DEKLARĀCIJA

Zound Industries International AB paziņo, ka produkts atbilst 2014/53/ES.

Lai izlasītu atbilstības paziņojumu, lūdzu, apmeklējiet šo tīmekļa vietni: www.marshallheadphones.com/doc

Dizains radīts Stokholmā • Izgatavotas Ķīnā

LITHUANIAN – LIETUVIŲ

SVARBŪS SAUGOS NURODYMAI

1. Perskaitykite šiuos nurodymus
2. Išsaugokite šiuos nurodymus
3. Atkreipkite dėmesį į visus įspėjimus
4. Laikykitės visų nurodymų
5. Nenaudokite aparato arti vandens
6. Valykite tik sausa šluoste
7. Neuždenkite vėdinimo angų. Prijunkite laikydamiesi gamintojo instrukcijos.
8. Nejunkite arti šilumos šaltinių, tokių kaip radiatoriai, šildytuvai, viryklės ir kiti įrenginiai (įskaitant stiprintuvus), kurie išskiria šilumą.
9. Neignoruokite saugos sumetimais naudojamo poliarizuoto ir įžeminto kištuko. Poliarizuotas kištukas turi du kaiščius, kurių vienas yra platesnis už kitą. Įžemintas kištukas turi du kaiščius ir įžeminimo virbą. Platusis kaištis arba virbas yra naudojami jums apsaugoti. Jei esamas kištukas neatitinka lizdo, paprašykite elektriko pakeisti pasenusį lizdą.
10. Pasirūpinkite, kad elektros laidas nebūtų mindomas ar sugnybtas, ypač ties kištukais, elektros lizdais ir toje vietoje, kur jis išeina iš aparato.
11. Naudokite tik gamintojo nurodytus priedus ir dalis.
12. Naudokite tik su gamintojo nurodytu ar kartu su aparatu parduodamu vežimėliu, stovu, trikoju, laikikliu arba staleliu. Jei naudojate vežimėlį arba stovą, būkite atsargūs perkeldami vežimėlį su aparatu į kitą vietą, kad išvengtumėte traumų jam apvirtus.
13. Atjunkite aparatą nuo elektros lizdo esant perkūnijai arba jeigu jo nenaudojate ilgesnį laiką.
14. Visus techninės priežiūros darbus paveskite techninės priežiūros specialistams. Techninės priežiūros darbus reikia atlikti po bet kokio aparato (elektros laido ar kištuko) pažeidimo, jei ant jo pateko skystis arba kas nors užkrito, jį sulijo arba jis sudrėko, netinkamai veikia arba buvo numestas.

ĮSPĖJIMAS

- Laikykite gaminį ir jo reikmenis mažiems vaikams nepasiekiamoje vietoje. Tai ne žaislas.
- Nestatykite gaminio tokioje vietoje, kur sunku pasiekti elektros kištuką. Gaminį visiškai išjungti galite tik ištraukę elektros kištuką, kuris visada turi būti lengvai pasiekiamas.
- Norėdami sumažinti gaisro ir elektros smūgio pavojų, saugokite aparatą nuo lietaus bei drėgmės. Saugokite aparatą nuo aptaškymo – nestatykite ant jo indų su skysčiu, pvz., vazų.
- Nemėtykite gaminio.
- Neuždenkite gaminio, kad jis neperkaistų.
- Klausydamiesi nebūkite per arti gaminio.
- Nesiklausykite ilgai nustatę aukštą garsumo lygį.
- Į žemųjų dažnių garsiakalbio angą nekiškite pirštų ir jokių daiktų, kad nesusižeistumėte.
- Elektros kištukas naudojamas kaip išjungimo priemonė; jis visada turi būti techniškai tvarkingas.
- Integruotoji baterija nėra naudotojo keičiama. Nebandykite išimti baterijos iš šio gaminio.
- Neleiskite akumuliatoriui pernelyg įkaisti, pvz., saulėkaitoje, šalia ugnies ar pan.

Šis įrenginys yra II klasės arba dvigubai izoliuotas elektros prietaisas. Jis sukonstruotas taip, kad jo nereikia jungti prie apsauginės įžeminimo jungties.

PASTATYMAS IR PRIJUNGIMAS

- Prieš prijungdami gaminį patikrinkite, ar tinklas atitinka jo techninius duomenis.
- Naudokite tik naudojimo instrukcijoje arba ant gaminio nurodyto tipo maitinimo kabelius.
- Nestatykite gaminio uždarose arba montuojamai įrangai skirtose vietose ir palikite pakankamai laisvos erdvės gaminiui aušintis. Aušinimas gali pablogėti uždengus aušinimo angas laikraščiu, staltiese, užuolaidomis ir pan.
- Nestatykite ant aparato atviros liepsnos šaltinių, pvz., degančių žvakių.

INFORMACIJA APIE IŠMETIMĄ IR PERDIRBIMĄ

Perbrauktos šiukšliadėžės su ratukais simboliu ant gaminio (arba jo rinkinyje esančių maitinimo elementų ir kitų elektroninių reikmenų) nurodyta, kad jų negalima išmesti kartu su įprastinėmis buitinėmis šiukšlėmis. Neišmeskite gaminio, maitinimo elementų ir elektroninių reikmenų į nerūšiuotų buitinių atliekų konteinerius. Pasibaigus eksploatacijos laikotarpiui gaminį, maitinimo elementus ir elektroninius reikmenis atiduokite perdirbti arba tinkamai išmesti į sertifikuotą surinkimo punktą.

Daugiau informacijos apie išmetimą ir perdirbimą galite rasti svetainėje: www.marshallheadphones.com

ATSAKOMYBĖS APRIBOJIMAS

Tinka naudoti su mobiliaisiais įrenginiais, kuriuose yra standartinis 3,5 mm neapsaugotas dvikryptis kištukinis lizdas.

Nurodytas muzikos grojimo laikas apskaičiuotas, naudojant atsitiktinai parinktus kūrinius, leidžiamus vidutiniu garsumu.

ATITIKTIES DEKLARACIJA

Šiuo pareiškimu Zound Industries International AB patvirtina, kad šis produktas atitinka 2014/53/EB reikalavimus.

Atitikties deklaraciją rasite mūsų internetiniame puslapyje: www.marshallheadphones.com/doc

Sukurta Stokholme • Pagaminta Kinijoje

NORWEGIAN – NORSK

VIKTIGE SIKKERHETSINSTRUKSJONER

1. Les disse instruksjonene
2. Oppbevar disse instruksjonene
3. Respekter alle advarsler
4. Følg alle instruksjoner
5. Ikke bruk dette apparatet i nærheten av vann
6. Rengjør kun med en tørr klut
7. Ikke blokker noen ventilasjonsåpninger. Installer i henhold til produsentens instruksjoner.
8. Ikke installer nær varmekilder som radiatorer, varmerister, ovner eller andre apparater (inkludert forsterkere) som produserer varme.
9. Ikke neglisjer sikkerhetshensikten for et polarisert eller jordet støpsel. Et polarisert støpsel (kun i USA) har to blader med ett bredere enn det andre. Et jordet støpsel har to pinner og en tredje jordingspinne. Det brede bladet eller den tredje pinnen er for din sikkerhet. Hvis støpselet ikke passer i stikkontakten, må du kontakte en elektriker for å skifte det ut.
10. Beskytt strømledningen fra å bli tråkket på eller klemt, spesielt i nærheten av støpseler, stikkontakt, og det punktet der det kommer ut fra apparatet.
11. Bruk bare fester/tilbehør spesifisert av produsenten.
12. Skal bare brukes med vogn, stativ, tripod, brakett eller bord som spesifisert av produsenten, eller som selges med apparatet. Utvis forsiktighet ved bruk av vogn eller stativ når vognen/apparatet flyttes på for å unngå at det tipper over.
13. Trekk ut støpselet under tordenvær eller når det ikke brukes over lengre tid.
14. Henvis alle reparasjoner til kvalifisert servicepersonale. Service er nødvendig hvis apparatet eventuelt har blitt skadet, for eksempel hvis strømledningen eller støpselet er skadet, væske har blitt sølt på det eller gjenstander har falt på apparatet, hvis apparatet vært utsatt for regn eller fuktighet, ikke fungerer normalt eller har falt på bakken.

ADVARSEL

- Hold produktet og tilbehør vekk fra små barn. Dette er ikke et leketøy.
- Ikke installer produktet på et sted som hindrer tilgang til støpselet. Den eneste måten å slå av strømmen fullstendig er å trekke ut støpselet. Det må derfor være lett tilgjengelig til enhver tid.
- For å redusere faren for brann eller elektrisk støt må apparatet ikke utsettes for regn eller fuktighet. Apparatet skal ikke utsettes for drypp og sprut og gjenstander fylt med væske, for eksempel vaser, må ikke plasseres på apparatet.
- Ikke la produktet falle på bakken.
- Ikke dekk til produktet da dette kan forårsake overoppheting.
- Ikke lytt for tett på produktet.
- Ikke lytt med et høyt lydtrykknivå over en lengre tidsperiode.
- Ikke sett kroppsdeler eller gjenstander inn i bassporten grunnet risiko for skade.
- Støpselet brukes til frakobling og den frakoblede enheten er hele tiden klar til bruk.
- Det interne batteriet kan ikke skiftes ut av sluttbrukeren. Ikke prøv å fjerne batteriet fra dette produktet.
- Ikke utsett batteriet for overdreven varme som solskinn, ild eller lignende.

Dette apparatet er et klasse II eller dobbeltisolert elektrisk apparat. Det har blitt utformet på en slik måte at ingen sikkerhetskobling til elektrisk jording er nødvendig.

INSTALLASJON OG TILKOBLING

- Koble produktet kun til riktig nettspenning som angitt på apparatet.
- Bruk kun strømkabler av den typen som er angitt i håndboken eller som er angitt på produktet.
- Ikke installer dette apparatet i et trangt eller innebygget rom, og ha gode ventilasjonsforhold i et åpent område. Ventilasjonen må ikke hindres ved å dekke til ventilasjonsåpningene med gjenstander som aviser, duker, gardiner osv.
- Åpen ild, som tente stearinlys, må ikke settes på apparatet.

AVHENDING OG RESIRKULERING

Produktets søppelkassesymbol med kryss over (og batterier og eventuelt annet elektronisk tilbehør som måtte følge med) indikerer at de ikke skal kastes som vanlig husholdningsavfall. Ikke kast produktet, batterier og elektronisk tilbehør som usortert, kommunalt avfall. Produktet, batterier og elektronisk tilbehør skal returneres til et sertifisert retursted for gjenvinning eller korrekt avhending ved endt levetid.

For mer informasjon knyttet til avhending og resirkulering, kan du se nettsted: www.marshallheadphones.com

ANSVARSFRASKRIVELSE

For bruk med mobilenheter som anvender 3,5 mm propp av type ubeskyttet toveis standard.

Erklært spilletid regnes ut ved bruk av et tilfeldig utvalg musikk, spilt på middels volum.

SAMSVARSERKLÆRING

Zound Industries International AB erklærer herved at dette produktet er i samsvar med 2014/53/EU.

Samsvarserklæringen finner du på denne nettsiden: www.marshallheadphones.com/doc

Utformet i Stockholm • Produsert i Kina

POLISH – POLSKI

WAŻNE INFORMACJE DOTYCZĄCE BEZPIECZEŃSTWA

1. Należy zapoznać z tymi informacjami
2. Należy zachować te informacje
3. Należy uwzględniać wszystkie ostrzeżenia
4. Należy postępować zgodnie z wszystkimi wskazówkami
5. Nie należy używać sprzętu w pobliżu wody
6. Do czyszczenia należy używać tylko suchej ściereczki
7. Nie blokować otworów wentylacyjnych. Instalować według zaleceń producenta.
8. Nie instalować w pobliżu źródeł ciepła, takich jak grzejniki, nawiewy, piece czy inne urządzenia (np. wzmacniacze) generujące ciepło.
9. Nie lekceważyć zabezpieczenia związanego z wtyczką z polaryzacją lub uziemieniem. Wtyczka z polaryzacją ma dwa bolce, z których jedno jest większe. Wtyczka z uziemieniem ma dwa bolce oraz wtyk uziemiający. Szeroki bolec lub trzeci wtyk zapewniają bezpieczeństwo. Jeżeli wtyczka urządzenia nie pasuje do danego gniazdka, należy skontaktować się z elektrykiem w sprawie wymiany przestarzałego gniazdka.
10. Należy zadbać o to, aby nikt nie chodził po przewodzie zasilającym i nie zgniatał go, zwłaszcza przy wtyczkach, gniazdkach i w miejscu, w którym wychodzi on z urządzenia.
11. Używać tylko przyrządów/akcesoriów określonych przez producenta.
12. Używać z wózkiem, stojakiem, statywem, wspornikiem lub stołem wskazanym przez producenta bądź sprzedawanym z urządzeniem. W przypadku używania wózka lub stelaża zachować ostrożność przy przestawianiu zestawu wózka z urządzeniem, aby zapobiec obrażeniom związanym z przewróceniem.
13. Na czas burzy lub dłuższego okresu bezczynności urządzenia odłączać je od zasilania.
14. Wszelkie prace serwisowe należy powierzać wykwalifikowanym serwisantom. Prace serwisowe są potrzebne, jeśli jakiś element urządzenia uległ uszkodzeniu, na przykład przewód zasilający lub wtyczka, jeśli na urządzenie wylała się ciecz albo coś na nie spadło, jeśli urządzenie stało na deszczu lub w wilgotnym miejscu, jeśli urządzenie nie działa prawidłowo albo upadło.

OSTRZEŻENIE

- Trzymać urządzenie oraz jego akcesoria poza zasięgiem dzieci. To nie jest zabawka.
- Nie instalować urządzenia w miejscu, w którym dostęp do wtyczki elektrycznej byłby problematyczny. Odłączenie wtyczki jest jedynym sposobem całkowitego odcięcia zasilania elektrycznego od urządzenia, w związku z czym dostęp do wtyczki musi być zawsze łatwy.
- W celu ograniczenia ryzyka pożaru lub porażenia prądem elektrycznym nie należy wystawiać urządzenia na deszcz czy wilgoć. Należy zapobiegać skapywaniu oraz rozlewaniu cieczy na urządzenie i nie należy stawiać na nim przedmiotów wypełnionych cieczami, na przykład wazonów.
- Nie upuszczać urządzenia.
- Nie przykrywać urządzenia, aby nie doszło do jego przegrzania.
- Nie słuchać muzyki zbyt blisko urządzenia.
- Nie słuchać muzyki zbyt długo przy dużym poziomie głośności.
- Nie wkładać części ciała ani przedmiotów do złącza basów ze względu na ryzyko odniesienia obrażeń.
- Wtyczka elektryczna pełni rolę przyrządu rozłączającego, którego użycie zawsze powinno być łatwe.
- Użytkownik nie może wymieniać baterii wewnętrznej. Nie próbuj wyjmować baterii z tego produktu.
- Nie wystawiaj akumulatora na nadmierne działanie ciepła, np. w postaci promieni słonecznych, źródła ognia itp.

Ten sprzęt jest urządzeniem elektrycznym klasy II lub zabezpieczonym podwójną izolacją. Został on tak zaprojektowany, że nie wymaga podłączenia zabezpieczającego do uziomu elektrycznego.

INSTALACJA I PODŁĄCZENIE

- Podłączyć urządzenie wyłącznie do zasilania o odpowiednim napięciu, wskazanym na urządzeniu.
- Używać wyłącznie kabli zasilających określonych w instrukcji obsługi lub wskazanych na urządzeniu.
- Nie instalować urządzenia w miejscu zamkniętym lub zabudowanym i zadbać o dobrą wentylację w odsłoniętym miejscu. Wentylacji nie można ograniczać przez zakrywanie otworów wentylacyjnych przedmiotami takimi jak gazety, obrusy, zasłony itp.
- Na urządzeniu nie wolno stawiać źródeł otwartego ognia, takich jak zapalone świece.

INFORMACJE NA TEMAT UTYLIZACJI I RECYKLINGU

Symbol przekreślonego pojemnika na odpady na kółkach na urządzeniu (oraz na dołączonych bateriach i innych akcesoriach elektrycznych) oznacza, że nie należy go wyrzucać do śmieci jak zwykłych odpadów domowych. Nie wyrzucać urządzenia, baterii ani akcesoriów elektrycznych do niesegregowanych odpadów komunalnych. Po zakończeniu eksploatacji urządzenie, baterie i akcesoria elektryczne należy oddać do certyfikowanego punktu zbiórki do recyklingu albo właściwej utylizacji.

Więcej informacji na temat utylizacji i recyklingu można znaleźć pod adresem www.marshallheadphones.com

KLAUZULA

Do zastosowania z urządzeniami mobilnymi przy użyciu niechronionej standardowej wtyczki dwukierunkowej 3,5 mm.

Podany czas pracy jest obliczony na podstawie przypadkowego wyboru utworów odtwarzanych przy średniej głośności.

DEKLARACJA ZGODNOŚCI

Zound Industries International AB niniejszym deklaruje zgodność tego produktu z dyrektywą 2014/53/UE.

Deklaracja zgodności jest dostępna na stronie: www.marshallheadphones.com/doc

Zaprojektowano w Sztokholmie • Wyprodukowano w Chinach

PORTUGUESE – PORTUGUÊS

INSTRUÇÕES DE SEGURANÇA IMPORTANTES

1. Leia estas instruções
2. Guarde estas instruções
3. Respeite todos os avisos
4. Siga todas as instruções
5. Não utilize este equipamento perto da água
6. Limpe apenas com um pano seco
7. Não bloqueie quaisquer entradas de ventilação. Instale de acordo com as instruções do fabricante.
8. Não instale o produto perto de fontes de calor como radiadores, termóstatos, fogões ou outros equipamentos (incluindo amplificadores) que produzam calor.
9. Não descure os procedimentos de segurança dos cabos de ligação à terra. Um cabo de ligação à terra tem duas lâminas, uma mais larga do que a outra. Uma ficha com ligação à terra tem duas lâminas e um terceiro pino de ligação à terra. A lâmina mais larga e o terceiro pino são fornecidos para sua segurança. Se a ficha fornecida não encaixar na sua tomada, consulte um eletricista para substituir essa tomada obsoleta.
10. Proteja o cabo de alimentação, evitando que este seja pisado ou esmagado, sobretudo nos conectores, tomadas elétricas e no ponto em que as mesmas saem do equipamento.
11. Use apenas acessórios recomendados pelo fabricante.
12. Use apenas o carrinho, o suporte e o tripé, ou a mesa recomendada pelo fabricante, ou vendidos juntamente com o aparelho. Quando se utiliza um carrinho ou uma armação, tenha cuidado ao movimentá-los ao ao aparelho, para não se ferir caso tropece.
13. Desligue o equipamento durante trovoadas ou quando não o utilizar durante um longo período de tempo.
14. Qualquer serviço de reparação ou manutenção deverá ser executado por pessoal qualificado. É necessária reparação ou manutenção quando o equipamento tiver sofrido qualquer tipo de danos, como, por exemplo, se a ficha ou o cabo de alimentação estiver danificado, tiver sido derramado líquido ou tiverem caído objetos em cima do equipamento, o equipamento tiver estado exposto à chuva ou humidade, não funcionar normalmente ou tiver caído ao chão.

AVISO!

- Mantenha afastados de crianças o produto e seus acessórios. Isto não é um brinquedo.
- Não instale o equipamento numa área que impeça o acesso ao cabo de alimentação. A única forma de remover completamente a alimentação ao produto é desligando o cabo de alimentação. A ficha deve estar sempre facilmente acessível.
- Para reduzir o risco de incêndio ou choque elétrico, não exponha este equipamento à chuva ou humidade. O equipamento não deve ser exposto a derrames ou salpicos e não devem ser colocados objetos com líquidos, como vasos, em cima do equipamento.
- Não deixe cair o produto.
- Não cubra o produto, evitando que aqueça demasiado.
- Não escute demasiado perto do produto.
- Não escute durante um período de tempo alargado num nível de pressão sonora elevado.
- Não insira partes do corpo ou objetos na porta de graves pois existe o risco de ferimento.
- O cabo de alimentação serve como dispositivo de desligar, e este deverá estar sempre operacional.
- A bateria interna não é substituível pelo utilizador final. Não tente remover a bateria desse produto.
- Não exponha a bateria ao calor excessivo como sol, fogo ou similares.

Este é um equipamento de Classe II ou um equipamento elétrico de duplo isolamento. Foi concebido para que não requeira uma ligação de segurança à terra.

INSTALAÇÃO E LIGAÇÃO

- Ligue o produto apenas à tensão de rede correta como ilustrado no equipamento.
- Utilize apenas os cabos de alimentação do tipo especificado nas instruções de utilização ou como marcado no produto.
- Não instale este equipamento num espaço confinado ou integrado e mantenha uma boa ventilação num sítio aberto. A ventilação não deve ser impedida, cobrindo as aberturas de ventilação com artigos como jornais, toalhas de mesa, cortinas, etc.
- Não devem ser colocadas fontes de chama em cima do produto, como velas acesas.

ELIMINAÇÃO E RECICLAGEM

O símbolo do balde do lixo com uma cruz por cima indicado no produto (bem como eventuais baterias e outros acessórios eletrónicos) indica que não devem ser eliminados juntamente com os resíduos domésticos. Não elimine o produto, baterias e acessórios eletrónicos como resíduos municipais não separados. O seu produto, baterias e acessórios eletrónicos devem ser manuseados num ponto de reciclagem certificado ou unidade de resíduos adequado para equipamentos em fim de vida.

Para informações mais detalhadas relacionadas com eliminação e reciclagem consulte: www.marshallheadphones.com

EXCLUSÃO DE RESPONSABILIDADES

Para utilização com dispositivos móveis com cabo padrão de 3,5 mm de duas pontas desprotegido.

O tempo de reprodução estabelecido é calculado usando uma seleção aleatória de música, reproduzida em volume médio.

DECLARAÇÃO DE CONFORMIDADE

Através deste documento, Zound Industries International AB, declara que este produto está em conformidade com a 2014/53/UE.

Para a declaração de conformidade, acesse o seguinte site: www.marshallheadphones.com/doc

Desenvolvido em Estocolmo • Produzido na China

ROMANIAN – ROMÂNĂ

INSTRUCȚIUNI IMPORTANTE DE SIGURANȚĂ

1. Citiți aceste instrucțiuni.
2. Păstrați aceste instrucțiuni.
3. Țineți seama de toate avertizările.
4. Respectați toate instrucțiunile.
5. Nu utilizați acest aparat în apropierea apei.
6. Curățați aparatul doar cu o cârpă uscată.
7. Nu blocați orificiile de ventilație. Instalați aparatul în conformitate cu instrucțiunile producătorului.
8. Nu instalați aparatul lângă surse de căldură: radiatoare, guri de aerisire ale sistemelor de încălzire centrală, sobe sau alte aparate care produc căldură (inclusiv amplificatoare).
9. Respectați elementele de siguranță ale ștecherului polarizat sau cu împământare. Un ștecher polarizat are două lame, una fiind mai lată decât cealaltă. Un ștecher cu împământare are două borne și o punte de împământare. Lama largă sau puntea de împământare sunt prevăzute pentru siguranța dumneavoastră. Dacă ștecherul nu se potrivește cu priza dvs., apelați la un electrician pentru înlocuirea prizei vechi.
10. Nu călcați pe cabluri, nu le îndoiți puternic și nu le striviți între muchii ascuțite. Verificați aceste aspecte în special în apropierea mufelor/ștecherelor, la ieșirile din carcase/dulapuri tehnice și în punctele în care cablurile ies din aparat.
11. Utilizați numai atașamente/accesorii acceptate de producător.
12. Utilizați produsul numai împreună cu cărucior, suportul, trepiedul, brida de prindere sau masa acceptată de producător sau vândută împreună cu aparatul. Când utilizați un cărucior sau un suport fix, aveți grijă când mutați ansamblul cărucior/aparat pentru a evita să îl răsturnați și să vă răniți.
13. Deconectați aparatul în timpul furtunilor cu descărcări electrice sau atunci când nu îl utilizați pentru perioade lungi de timp.
14. Contactați personalul de service calificat pentru toate lucrările de service. Întreținerea este necesară atunci când aparatul a fost deteriorat în orice fel, de ex. atunci când cablul de alimentare sau ștecherul este deteriorat, a fost vărsat lichid sau au căzut obiecte în aparat, aparatul a fost expus la ploaie sau umiditate, nu funcționează normal sau a căzut de la înălțime.

AVERTIZARE

- Păstrați aparatul și accesoriile în zone la care copiii nu au acces. Acest aparat nu este o jucărie.
- Nu instalați produsul într-o zonă în care nu aveți acces la ștecherul de alimentare. Deconectarea ștecherului de alimentare este singura modalitate de a opri complet alimentarea produsului cu electricitate, iar ștecherul de alimentare trebuie să fie ușor de accesat în orice moment.
- Pentru a reduce riscul de incendiu sau de electrocutare, nu expuneți aparatul la ploaie sau orice formă de umiditate. Nu așezați pe aparat obiecte umplute cu lichide, de ex. vaze.
- Nu scăpați aparatul de la înălțime.
- Nu acoperiți cu nimic aparatul, pentru a evita riscul de supraîncălzire.
- Nu stați prea aproape de aparat în timp ce îl utilizați.
- Nu utilizați aparatul pentru o perioadă lungă de timp la volum mare.
- Nu introduceți nicio parte a corpului și niciun obiect în tubul de bas reflex deoarece riscați să vă răniți.
- Ștecherul de alimentare este utilizat ca dispozitiv de deconectare; dispozitivul de deconectare trebuie să fie întotdeauna ușor de operat.
- Bateria internă nu poate fi înlocuită de utilizatorul final. Nu încercați să scoateți bateria din acest produs.
- Nu expuneți bateria la căldură excesivă (lumină solară directă, foc deschis sau altele asemănătoare).

Acest echipament este un aparat electric de Clasa a II-a, sau dublu izolat. Acesta a fost proiectat astfel încât să nu necesite împământare.

INSTALAREA ȘI CONECTAREA

- Conectați produsul numai la tensiunea de alimentare corectă, astfel cum este indicat pe echipament.
- Utilizați numai cabluri de alimentare de tipul specificat în instrucțiunile de utilizare sau marcat pe produs.
- Nu instalați acest echipament într-un spațiu închis sau încorporat într-o construcție; mențineți ventilat locul în care este instalat. Ventilația nu trebuie împiedicată prin acoperirea orificiilor de ventilație cu ziare, fețe de masă, perdele etc.
- Nu trebuie să amplasați pe aparat surse de flacără deschisă, precum lumânările aprinse.

INFORMAȚII PRIVIND CASAREA ȘI RECICLAREA PRODUSULUI

Simbolul coșului de gunoi cu roți de pe produs (și de pe toate bateriile și accesoriile electronice incluse) indică faptul că acestea nu trebuie aruncate împreună cu gunoiul menajer. Nu aruncați produsul, bateriile și accesoriile electronice ca gunoi menajer nesortat. La sfârșitul duratei de viață, produsul, bateriile și accesoriile electronice trebuie predate la un punct de colectare certificat pentru reciclare sau casare adecvată.

Pentru mai multe informații referitoare la casare și reciclare, accesați site-ul: www.marshallheadphones.com

DECLINAREA RESPONSABILITĂȚII

Pentru utilizare cu dispozitive mobile cu conector bidirecțional standard de 3,5 mm, neecranat.

Durata de redare declarată este calculată în baza unei selecții aleatorii de muzică, redată la volum mediu.

DECLARAȚIA DE CONFORMITATE UE

Prin prezenta, Zound Industries International AB, declară că acest produs este în conformitate cu directiva 2014/53/UE.

Pentru declarația de conformitate, accesați următorul site web: www.marshallheadphones.com/doc

Proiectat în Stockholm • Produs în China

RUSSIAN – РУССКИЙ

ПРАВИЛА ТЕХНИКИ БЕЗОПАСНОСТИ

1. Прочитайте эти правила.
2. Сохраните эти правила.
3. Не забывайте о наших предупреждениях.
4. Соблюдайте все рекомендации.
5. Не используйте изделие возле воды.
6. Для очистки используйте только сухую салфетку.
7. Вентиляционные отверстия на корпусе должны быть открыты. Установка должна проводиться в строгом соответствии с инструкциями изготовителя.
8. Не устанавливайте акустическую систему возле источников тепла, включая батареи, отопительные регистры, печи или другое оборудование, при работе которого выделяется тепло (в том числе и усилители).
9. Не пренебрегайте безопасностью полярной вилки или вилки с заземлением. У полярной вилки один электрод толще, чем второй. У вилки с заземлением — два электрода и отдельная клемма заземления. Утолщенный электрод и клемма заземления нужны для вашей безопасности. Если вилка не подходит к вашей розетке, обратитесь к электрику за помощью в замене розетки на розетку нужного типа.
10. Протяните шнур питания таким образом, чтобы на него невозможно было случайно наступить. Не допускайте ударов по нему, особенно по вилке, электродам или на выходе из корпуса.
11. Используйте только указанные изготовителем аксессуары и периферийные устройства.
12. Используйте только с подставками, тележками, штативами, кронштейнами или столиками, указанными изготовителем или продающимися в комплекте. При использовании тележки или стойки следите за тем, чтобы она не перевернулась при перемещении на ней изделия, поскольку это может привести к травмам.
13. Во время грозы или при длительном простое отключайте изделие от сети питания.
14. Обслуживание изделия должно осуществляться только квалифицированными сотрудниками сервисной службы. Сервисное обслуживание необходимо в случае любого повреждения изделия, например, если поврежден шнур или вилка питания или на изделие пролилась жидкость, внутрь попали посторонние предметы, изделие находилось под дождем / во влажной среде, не работает в обычном режиме или упало.

ВНИМАНИЕ!

- Держите изделия и все аксессуары вне зоны доступа детей. Это не игрушка.
- При установке следите за тем, чтобы доступ к вилке ничем не перекрывался. Отключение вилки от розетки — это единственный способ полностью отключить питание изделия, поэтому вилка и розетка должны всегда находиться в свободном доступе.
- Для снижения опасности возгорания или поражения электрическим током не допускайте попадания изделия под дождь или во влажную среду. Недопустимо попадание брызг или капель воды на изделие, а также нельзя ставить на него предметы, наполненные водой, например вазы.
- Не роняйте изделие.
- Не накрывайте изделие чем-либо во избежание перегрева.
- Не слушайте музыку слишком близко от изделия.
- Не слушайте музыку на высокой громкости в течение долгого времени.
- Во избежание травм и повреждений не пытайтесь вставлять какие-либо предметы или части тела в фазоинвертор низких частот.
- Вилка используется для отключения устройства, поэтому она всегда должна быть в исправном состоянии.
- Встроенная батарея не подлежит замене конечным пользователем. Не пытайтесь извлечь аккумулятор из этого устройства
- Не допускайте воздействие на батарею избыточного тепла от таких источников, как солнечный свет, огонь и т.д.

Это оборудование относится к классу II или к классу электронных устройств с двойной изоляцией. Оно спроектировано так, что для его работы не требуется подключение к заземлению.

УСТАНОВКА И ПОДКЛЮЧЕНИЕ

- Подключайте изделие только к сети питания с характеристиками, соответствующими указанным на корпусе.
- Используйте шнуры питания только того типа, который указан в руководстве по эксплуатации или на корпусе изделия.
- Не устанавливайте изделие в замкнутом или загроможденном мусором пространстве, на открытых пространствах обеспечивайте условия для достаточной вентиляции. Запрещается закрывать вентиляционные отверстия корпуса газетами, салфетками, скатертью и т. п.
- На активную акустическую систему запрещается ставить источники открытого огня, такие как зажженные свечи.

ИНФОРМАЦИЯ ОБ УТИЛИЗАЦИИ И ПЕРЕРАБОТКЕ

Символ с перечеркнутой мусорной корзиной на колесах на вашем изделии (а также на батарейках и любых электронных аксессуарах в комплекте) указывает на то, что их нельзя выбрасывать с обычным бытовым мусором. Не выбрасывайте изделие, батарейки и электронные аксессуары к нему вместе с бытовым несортированным мусором. Это изделие, батарейки и все электронные аксессуары необходимо принести на лицензированный пункт приема вторсырья для последующей переработки или надлежащей утилизации в конце срока службы.

Подробнее об этом вы можете прочитать на сайте: www.marshallheadphones.com

ОГРАНИЧЕНИЕ ОТВЕТСТВЕННОСТИ

Для использования с мобильными устройствами по незащищенному двухстороннему подключению через разъем 3,5 мм

Оставшееся время воспроизведения рассчитывается по случайно выбранной композиции, воспроизводимой при средней громкости.

СЕРТИФИКАТ СООТВЕТСТВИЯ

Настоящим Zound Industries International AB заявляет, что данное изделие соответствует требованиям Директивы 2014/53/ЕС.

Для ознакомления с декларацией о соответствии посетите сайт: www.marshallheadphones.com/doc

Разработано в Стокгольме • Изготовлено в Китае

SIMPLIFIED CHINESE – 简体中文

重要安全说明

1. 阅读说明书
2. 保留说明书。
3. 留心警告。
4. 参照说明书
5. 切勿在附近有水的地方使用该设备
6. 仅使用干布擦拭设备。
7. 请勿阻塞任何通风孔。请依照制造商的说明进行安装。
8. 请勿将本设备安装在任何热源 (如散热器、热调节装置、炉灶) 或其他产生热量的设备 (包括功放) 附近。
9. 应充分发挥极化插头或接地型插头的安全作用。极化插头有两个引脚，其中一个稍宽。接地型插头有两个引脚和另一个接地端。极化插头的宽引脚或接地型插头的接地端可为您提供安全保护。如果提供的插头不适合您的电源插座，请向电气技师咨询以更换过时的插座。
10. 保护电源线防止被脚踩踏或被夹紧，尤其是在插头、方便插座和机身电源线引出处。
11. 仅可使用制造商指定的连接件/配件。
12. 仅可使用制造商指定或随设备一同出售的手推车、支架、三脚架、托架或转台。若使用手推车或导轨，在移动手推车/设备组合时务必小心，以免翻倒造成伤害。
13. 在雷雨期间或长时间不使用设备时，请拔出设备插头。
14. 仅向合资格的人员寻求各项服务。无论设备受到何种形式的损坏都应进行维修，例如电源线或插头受损、设备溅水或有物体掉入设备中、设备淋雨或受潮、设备工作不正常或不慎摔落地上。

警告

- 请将本产品及其配件放置在儿童接触不到的地方。本产品不是玩具。
- 请勿将产品安装在妨碍连接电源插头的区域。将电源插头从插座中拔出是切断产品电源的唯一途径，电源插头必须随时可用。
- 为降低火灾或触电的危险，请勿让本设备淋雨或受潮。请勿将本设备暴露在有液体滴漏或喷溅的环境中，请勿在设备上放置花瓶等装有液体的物品。
- 请勿使产品摔落地上。
- 请勿盖住产品，以免过热。
- 倾听时，请勿靠产品太近。
- 请勿在高声压级输出状态下长时间倾听。
- 请勿在低音端口接入主机部件或物体，以免受伤。
- 电源插头用作断开装置，该断开装置应始终保持良好的工作状态。
- 终端用户不可更换内部电池。请勿尝试拆卸本产品的电池。
- 请勿将电池暴露在温度过高的环境中，如阳光下、明火旁。

本设备为二级设备，或称»双重绝缘电气设备»，无需安全接地。

安装与连接

- 按照设备上所示数据，将产品仅连接至正确的电源电压。
- 仅使用操作说明书中指定类型的或产品上标注的电源连接线。
- 切勿在封闭或狭窄的空间安装本设备，应在开放地带安装，且保持良好的通风条件。不得以报纸、桌布、窗帘等物品覆盖通风口，造成通风口堵塞。
- 请勿在设备上放置明火火源，如点亮的蜡烛等。

处置与回收信息

产品 (包括电池和其他电子配件) 上的叉号带轮桶符号表明该产品不能作为普通的家庭垃圾处置。请勿将您的产品、电池和电子配件作为未分类的城市垃圾进行处置。在您的产品、电池和电子配件寿命结束时，请将其交到经过认证的收集点，以便回收或妥善处置。

若要了解更多关于处置与回收的信息，请访问以下网站：www.marshallheadphones.com

免责条款

与移动设备同用时，请使用 3.5 毫米无保护双向标准插头。

既定的播放时间是使用中等音量播放随机选择的音乐计算得出的。

Stockholm 设计 • 中国制造

SLOVAK – SLOVENČINA

DÔLEŽITÉ BEZPEČNOSTNÉ POKYNY

1. Prečítajte si tieto pokyny.
2. Odložte si tieto pokyny.
3. Dbajte na všetky výstrahy.
4. Dodržiavajte všetky pokyny.
5. Toto zariadenie nepoužívajte v blízkosti vody.
6. Čistite ho len suchou handričkou.
7. Neblokujte žiadne vetracie otvory. Inštalujte ho v súlade s pokynmi výrobcu.
8. Neinštalujte ho v blízkosti zdrojov tepla, ako sú radiátory, vykurovacie registre, sporáky ani iné zariadenia (vrátane zosilňovačov), ktoré produkujú teplo.
9. Nenarúšajte bezpečnostný účel polarizovanej alebo uzemňovacej zástrčky. Polarizovaná zástrčka má dva ploché kolíky, pričom jeden je širší ako druhý. Uzemňovacia zástrčka má dva ploché kolíky a tretí uzemňovací hrot. Široký plochý kolík alebo tretí hrot sú určené pre vašu bezpečnosť. Ak dodávaná zástrčka nezapadá do elektrickej zásuvky, obráťte sa na elektrikára, aby vymenil starú zásuvku.
10. Chráňte napájací kábel, aby sa po ňom neprechádzalo alebo nebol priškrtený, najmä pri zástrčkách, zásuvkách a mieste, kde vychádza zo zariadenia.
11. Používajte len prípojné zariadenia/príslušenstvo uvedené výrobcom.
12. Používajte len s vozíkom, stojanom, trojnožkou, konzolou alebo stolom, ktoré uviedol výrobca alebo ktoré sa predávajú so zariadením. Pri použití vozíka alebo stojanu dávajte pozor pri pohybovaní zostavy vozíka/zariadenia, aby ste zabránili zraneniu pri ich preklopení.
13. Toto zariadenie odpojte počas búrok alebo, keď sa dlhšie nepoužíva.
14. Všetky opravy zverte kvalifikovanému servisnému pracovníkovi. Servis je nevyhnutné vykonať, ak bolo zariadenie akýmkoľvek spôsobom poškodené, napríklad má poškodený napájací kábel alebo zástrčku, došlo k rozliatiu kvapaliny alebo, ak nejaký predmet spadol do zariadenia, zariadenie bolo vystavené dažďu alebo vlhkosti, nefunguje normálne alebo, ak spadlo.

VÝSTRAHA

- Výrobok aj jeho príslušenstvo udržiavajte mimo dosahu malých detí. Nie je to hračka.
- Výrobok neinštalujte v oblasti, kde by nebol možný prístup k napájacej zástrčke. Odpojenie napájacej zástrčky je jediný spôsob, ako výrobok úplne odpojiť od napájania. Napájacia zástrčka musí byť vždy k dispozícii na používanie.
- Znížte riziko požiaru a zásahu elektrickým prúdom. Zariadenie nevystavujte dažďu ani vlhkosti. Zariadenie nesmie byť vystavené pokvapkaniu ani pošpliechaniu. Na zariadenie sa nesmú klásť predmety naplnené tekutinou, ako sú napríklad vázy.
- Dávajte pozor, aby výrobok nespadol.
- Výrobok nezakrývajte, aby ste predišli jeho prehriatiu.
- Nepočúvajte príliš blízko výrobku.
- Nepočúvajte dlhší čas pri vysokých hladinách akustického tlaku.
- Nevkladajte časti tela ani predmety do vývodu basových tónov, pretože hrozí riziko poranenia.
- Na odpojenie sa používa napájacia zástrčka, ktorá má zostať k dispozícii na používanie.
- Internú batériu nemá vymieňať používateľ. Nepokúšajte sa vybrať batériu z tohto výrobku.
- Batériu nevystavujte nadmerne vysokej teplote, ako je slnečné svetlo, oheň a podobne.

Toto zariadenie je triedy II, čiže dvojito izolované elektrické zariadenie. Bolo navrhnuté tak, aby nevyžadovalo bezpečnostné zapojenie k uzemneniu.

INŠTALÁCIA A PRIPOJENIE

- Výrobok zapojte len do správneho napätia, ktoré je uvedené na zariadení.
- Používajte napájacie káble len toho typu, aký je uvedený v návode na prevádzku alebo vyznačený na výrobku.
- Toto zariadenie neinštalujte v stiesnených priestoroch alebo ako zabudované. Vyžaduje sa dobré odvetrávanie na otvorenom mieste. Vetranie nemá byť obmedzené zakrytím vetracích otvorov predmetmi, ako sú noviny, obrus, záves atď.
- Na zariadenie sa nemajú klásť zdroje otvoreného plameňa, ako sú sviečky.

INFORMÁCIE O LIKVIDÁCII A RECYKLÁCII

Symbol preškrtnutej nádoby na kolieskach na výrobku (a všetkých vložených batériách a inom elektronickom príslušenstve) znamená, že by sa nemali likvidovať ako bežný domáci odpad. Nevyhadzujte výrobok, batérie ani elektronické príslušenstvo ako netriedený komunálny odpad. Výrobok, batérie a elektronické príslušenstvo by mali byť po skončení svojej životnosti odovzdané na certifikovanom zbernom mieste na recykláciu alebo správnu likvidáciu.

Ďalšie informácie týkajúce sa likvidácie a recyklácie si pozrite na webových stránkach: www.marshallheadphones.com

ODMIETNUTIE ZODPOVEDNOSTI

Na používanie s mobilnými zariadeniami, ktoré používajú nechránený dvojcestný 3,5 mm konektor.

Stanovený čas prehrávania sa vypočítava pomocou náhodného výberu hudby, ktorá sa prehráva pri strednej hlasitosti.

VYHLÁSENIE O ZHODE EÚ

Spoločnosť Zound Industries International AB týmto vyhlasuje, že tento produkt je v súlade s požiadavkami smernice 2014/53/EÚ.

Vyhlásenie o zhode nájdete na tejto webovej stránke: www.marshallheadphones.com/doc

Navrhnuté v Štokholme • Vyrobené v Číne

SLOVENE – SLOVENŠČINA

POMEMBNA VARNOSTNA NAVODILA

1. Preberite ta navodila.
2. Shranite ta navodila.
3. Upoštevajte vsa opozorila.
4. Sledite vsem navodilom.
5. Te naprave ne uporabljajte blizu vode.
6. Čistite le s suho krpo.
7. Ne zaprite nobene prezračevalne odprtine. Namestite v skladu z navodili proizvajalca.
8. Ne nameščajte blizu virov toplote, kot so radiatorji, rešetke dovodov toplote, peči in druge naprave (vključno z ojačevalniki), ki oddajajo toploto.
9. Upoštevajte varnostni namen polariziranega ali ozemljitvenega vtiča. Polarizirani vtič ima dve stikalni lopatici, od katerih je ena širša od druge. Ozemljitvena vrsta vtiča ima dve stikalni lopatici in tretjo ozemljitveno konico. Širša lopatica ali tretja konica sta namenjeni vaši varnosti. Če se priloženi vtič ne ujema z vašo izhodno vtičnico, se posvetujte z električarjem glede zamenjave neustrezne vtičnice.
10. Napajalni kabel zaščitite pred tem, da bi ga kdo pohodil ali preščipnil, še posebej ob vtiču, vtičnicah ter na mestu, kjer izhaja iz naprave.
11. Uporabljajte samo priključke/dodatke, ki jih je določil proizvajalec.
12. Uporabljajte samo z vozičkom, stojalom, podstavkom, nosilcem ali mizo, ki jih je določil proizvajalec ali se prodajajo skupaj z napravo. Pri uporabi vozička ali omarice previdno premikajte sklop naprave/vozička, da ne pride do poškodb, če se prevrne.
13. Napravo med nevihto ali v daljših obdobjih neuporabe izključite iz vtičnice.
14. Vsa popravila naj opravi usposobljeno servisno osebje. Popravila so potrebna, če je bila naprava poškodovana na kakršen koli način, kot je poškodba napajalnega kabla ali vtiča, v primeru, da je bila polita s tekočino ali pa so vanjo padli predmeti, če je bila izpostavljena dežju ali vlagi, če ne deluje normalno ali če je padla na tla.

OPOZORILO

- Izdelek in njegove dodatke shranjujte nedosegljive otrokom. To ni igrača.
- Naprave ne nameščajte na mesta, kjer bi bil oviran dostop do napajalnega vtiča. Odklop napajalnega vtiča je edini način za popoln izklop naprave iz električnega omrežja, zato mora biti vedno prosto dostopen.
- Za zmanjševanje tveganja za nastanek požara ali električnega udara naprave ne izpostavljajte dežju ali vlagi. Naprava ne sme biti izpostavljena kapljanju ali polivanju, zato na njej ne sme biti predmetov, napolnjenih s tekočino, kot so na primer vaze.
- Izdelek ne sme pasti.
- Izdelka ne prekrivajte, da ne pride do prekomernega segrevanja.
- Izdelka ne poslušajte s premajhne razdalje.
- Ne poslušajte dlje časa zvoka visoke jakosti.
- Ne vtikajte delov telesa ali drugih predmetov v odprtino za base, da ne pride do poškodb.
- Napajalni vtič je namenjen izklopu naprave, izključena naprava bo ostala pripravljena na uporabo.
- Notranje baterije ne sme zamenjati uporabnik. Ne poskušajte odstraniti baterije iz tega izdelka.
- Baterije ne izpostavljajte pretirani vročini, na primer soncu, ognju ali podobno.

Ta oprema spada v Razred II oziroma je dvojno izolirana električna naprava. Izdelana je tako, da ne potrebuje varnostne ozemljitve.

NAMESTITEV IN PRIKLJUČITEV

- Izdelek priključite samo na ustrezno napajalno napetost, ki je prikazana na opremi.
- Uporabite samo model napajalnega kabla, ki ga določajo navodila za uporabo in kot je to označeno na izdelku.
- Te opreme ne nameščajte v tesnem ali vgradnem prostoru, da ostane dobro prezračevan. Prezračevanja ne smete preprečiti tako, da prekrijete prezračevalne odprtine s predmeti, kot so časopis, prt, zavese itd.
- Na napravi ne sme biti nobenih virov odprtega ognja, kot so prižgane sveče.

ODLAGANJE IN INFORMACIJE O RECIKLIRANJU

Prečrtana ikona smetnjaka na vašem izdelku (ter vse priložene baterije in drugi električni dodatki) pomeni, da izdelek ni primeren za odlaganje med običajne gospodinjske odpadke. Izdelka, baterij ali elektronskih dodatkov ne odvrzite med nesortirane mestne odpadke. Vaš izdelek, baterije in elektronske dodatke je treba ob koncu življenjske dobe odložiti na posebno zbirno mesto za reciklažo ali na ustrezen odpad.

Za več informacij glede odlaganja in reciklaže obiščite spletno stran: www.marshallheadphones.com

ZAVRNITEV ODGOVORNOSTI

Za uporabo z mobilnimi napravami s standardnim nezavarovanim dvosmernim 3,5-milimetrskim vtičem.

Nazivni čas predvajanja je izračunan na osnovi naključno izbrane glasbe pri srednji jakosti predvajanja.

IZJAVA EU O SKLADNOSTI

Družba Zound Industries International AB izjavlja, da je ta izdelek skladen z direktivo 2014/53/EU.

Deklaracijo o skladnosti najdete na tem spletnem mestu: www.marshallheadphones.com/doc

Oblikovano v Stockholmu • Izdelano na Kitajskem

SPANISH – ESPAÑOL

INSTRUCCIONES DE SEGURIDAD IMPORTANTES

1. Lea estas instrucciones.
2. Guarde estas instrucciones.
3. Preste atención a todos los avisos.
4. Siga todas las instrucciones.
5. No utilice este aparato cerca del agua.
6. Utilice solo un trapo seco para limpiar.
7. No obstruya ninguna apertura de ventilación. Lleve a cabo la instalación según las instrucciones del fabricante.
8. No lo instale cerca de fuentes de calor, tales como radiadores, rejillas de calefacción, estufas u otros aparatos (amplificadores incluidos) que produzcan calor.
9. No anule el propósito de seguridad del enchufe polarizado o con toma de tierra. Los enchufes polarizados disponen de dos clavijas, una más ancha que la otra. Un enchufe con toma de tierra dispone de dos clavijas y una tercera con toma de tierra. La clavija ancha y la tercera conexión a tierra se proveen por su seguridad. Si el enchufe que se proporciona no sirve para la toma de corriente, consulte a un electricista para reemplazar la toma de corriente obsoleta.
10. Proteja el cable de alimentación de pisadas o raspaduras, especialmente cerca de los enchufes, las conexiones con otros aparatos y los puntos de salida del aparato.
11. Utilice solo accesorios especificados por el fabricante.
12. Utilice el aparato exclusivamente con el carro, soporte, trípode, repisa o mesa incluidos con él o especificados por el fabricante. Cuando se utilice un carro o bastidor, tenga cuidado al mover el conjunto del carro y el aparato para evitar posibles lesiones producidas por un vuelco.
13. Desenchufe el aparato durante las tormentas eléctricas o cuando no vaya a utilizarlo durante largos periodos de tiempo.
14. Derive toda reparación al personal de servicio técnico cualificado. Las tareas de mantenimiento son necesarias cuando el aparato resulta dañado de una forma u otra, como daños en el cable de alimentación o el enchufe, si se ha derramado líquido o han caído objetos sobre el aparato, si el aparato se ha expuesto a la lluvia o humedad, si no funciona con normalidad o se ha caído.

ADVERTENCIA

- Mantenga el producto y sus accesorios alejados de niños pequeños. Esto no es un juguete.
- No instale el producto en un área que impida el acceso al enchufe. Desconectar el enchufe es la única manera de interrumpir completamente el suministro eléctrico al producto y el enchufe debe estar fácilmente accesible en todo momento.
- Para reducir el riesgo de incendio o descarga eléctrica, no exponga este aparato a la lluvia ni a la humedad. El aparato no deberá exponerse a goteos o salpicaduras, y los objetos con líquidos, como jarrones, no se deberán colocar sobre el aparato.
- No deje caer el producto.
- No cubra el producto para evitar el riesgo de sobrecalentamiento.
- No escuche demasiado cerca del producto.
- No escuche a niveles de presión sonora altos durante un periodo largo de tiempo.
- No introduzca partes del cuerpo u objetos dentro del puerto de graves, pues hay riesgo de lesiones.
- La clavija de red se utiliza como dispositivo de desconexión y se deberá poder manejar fácilmente en todo momento.
- El usuario no puede reemplazar la batería interna. No intente extraer la batería de este producto.
- No expongas la batería a un calor excesivo (como sol directo, fuego o estufas)

Este equipo es de Clase II o se trata de un aparato eléctrico con doble aislamiento. Se ha diseñado de modo que no requiere una conexión eléctrica a tierra de seguridad.

INSTALACIÓN Y CONEXIÓN

- Conecte el producto solo con el voltaje correcto de la red eléctrica como se muestra en el equipo.
- Utilice únicamente el tipo de cables de alimentación que se especifique en las instrucciones de funcionamiento o como se marque en el producto.
- No instale este equipo en un espacio cerrado ni empotrado; asegúrese de que sea un lugar abierto con buena ventilación. No debe impedirse la ventilación cubriendo las aberturas de ventilación con artículos como periódicos, manteles, cortinas, etc.
- No se deben colocar fuentes de llamas, como por ejemplo velas encendidas, sobre el aparato.

INFORMACIÓN SOBRE ELIMINACIÓN Y RECICLADO

El símbolo del contenedor tachado en su producto (y en cualquier batería/pila y otros accesorios incluidos) indica que no se deben eliminar como un residuo doméstico común. No elimine de su producto, pilas y accesorios electrónicos como residuo municipal sin clasificar. Su producto, pilas y accesorios electrónicos deben entregarse en un punto de reciclaje certificado para un reciclado o eliminación adecuados al final de su vida útil.

Para obtener más información relacionada con la eliminación y reciclado, visite el sitio web: www.marshallheadphones.com

AVISO LEGAL

Para utilizar con dispositivos móviles con una clavija estándar de 3,5 mm desprotegida y bidireccional.

El tiempo de reproducción indicado se calcula utilizando una selección de música aleatoria, reproducida a volumen medio.

DECLARACIÓN DE CONFORMIDAD

Por la presente, Zound Industries International AB, declara que este producto cumple las directiva 2014/53/UE.

Si desea consultar la declaración de conformidad, visite el sitio web: www.marshallheadphones.com/doc

Diseñado en Estocolmo • Fabricado en China

SWEDISH – SVENSKA

VIKTIGA SÄKERHETSINSTRUKTIONER

1. Läs dessa instruktioner
2. Spara dessa instruktioner
3. Beakta alla varningsmeddelanden
4. Följ alla instruktioner
5. Använd inte denna apparat nära vatten
6. Rengör endast med en torr trasa
7. Täpp inte för några ventilationshål. Installera enligt tillverkarens instruktioner.
8. Installera den inte nära värmekällor såsom elradiatorer, värmeelement, ugnar eller andra apparater (inklusive förstärkare) som genererar värme.
9. Försök inte kringgå säkerhetsfunktionen hos polariserade eller jordade kontakter. En polariserad kontakt har två stift där det ena är bredare än det andra. En jordad kontakt har två kontaktstift och ett mindre jordstift. Det bredare stiftet och det tredje stiftet är till för din säkerhet. Om den medföljande stickproppen inte passar i uttaget, kontakta en elektriker för att byta ut eluttaget.
10. Skydda elsladden så att den inte kan klämmas, vikas eller trampas på, särskilt nära kontakterna, uttagen och utgångarna på apparaten.
11. Använd endast de tillsatser/tillbehör som angivits av tillverkaren.
12. Använd endast med kärra, ställ, stativ, hållare eller bord som angivits av tillverkaren, eller som säljs tillsammans med apparaten. Om apparaten används i kombination med en kärra ska åtgärder vidtas så att apparaten och kärran inte kan falla omkull och ta skada.
13. Koppla ur apparaten vid åskväder eller när den inte ska användas under en längre tid.
14. All service ska utföras av en auktoriserad servicetekniker. Apparaten ska servas när den skadats på något sätt, till exempel om sladden eller kontakten skadats, om vätska har spillts över den eller när något föremål hamnat på insidan av apparaten, eller om den utsatts för regn eller fukt, inte fungerar normalt eller har tappats.

VARNING

- Förvara produkten och dess tillbehör utom räckhåll för små barn. Detta är inte en leksak.
- Installera inte högtalaren så att man inte kan komma åt stickkontakten. Att koppla bort stickkontakten från eluttaget är det enda sättet att helt avlägsna strömmen från högtalaren, och denna måste alltid vara lätt att komma åt.
- För att förebygga brandrisk eller elchock ska apparaten hållas borta från regn och fukt. Apparaten får inte utsättas för dropp eller stänk och vätskefyllda föremål såsom vaser får inte placeras på apparaten.
- Tappa inte högtalaren.
- Täck inte över högtalaren, för att undvika överhettning.
- Lyssna inte för nära högtalaren.
- Lyssna inte under långa perioder vid hög ljudtrycksnivå.
- Stick inte in kroppsdelar eller föremål i basutgången då detta kan leda till skada.
- Stickkontakten används för att koppla bort apparaten från strömkällan och ska alltid vara lätt att komma åt.
- Det interna batteriet är inte utbytbart för slutanvändare. Försök inte ta bort batteriet från den här produkten.
- Utsätt inte batteriet för alltför mycket värme, till exempel solsken, eld eller något liknande.

Denna utrustning är en klass II- eller dubbelisolerad elektrisk apparat. Den är konstruerad så att den inte kräver en säkerhetsanslutning till elektrisk jord.

INSTALLATION OCH ANSLUTNING

- Högtalaren får endast anslutas till rätt nätspänning enligt märkningen på apparaten.
- Använd endast nätsladdar av den typ som anges i bruksanvisningen eller enligt märkningen på högtalaren.
- Installera inte denna utrustning i ett instängt utrymme, och se till att den öppna ytan har goda ventilationsförhållanden. Ventilationen får inte hindras genom att ventilationsöppningarna täcks för av föremål såsom tidningar, bordsdukar, gardiner, etc.
- Inga föremål med öppen låga, såsom tända ljus, får placeras på högtalaren.

INFORMATION OM BORTSKAFFANDE OCH ÅTERVINNING

Symbolen med ett överstruket sopkärl på din produkt (och tillhörande batterier eller elektroniska tillbehör) anger att de inte får slängas i de vanliga hushållssoporna. Släng inte högtalaren, batterier eller elektroniska tillbehör bland det osorterade avfallet. Din högtalare, batterier och elektroniska tillbehör bör överlämnas till en återvinningsstation för att återvinnas eller omhändertas på lämpligt sätt när de förbrukats.

Besök webbsidan för mer information om bortskaffande och återvinning: www.marshallheadphones.com

ANSVARSFRISKRIVNING

För användning med mobila enheter, använd en 3,5 mm oskyddad tvåvägs standardkontakt.

Den angivna speltiden beräknas genom ett slumpmässigt musikval som spelas på medelhög volym.

FÖRSÄKRAN OM ÖVERENSSTÄMMELSE

Härmed deklarerar Zound Industries International AB, att denna produkt efterlever 2014/53/EU.

En försäkran om överensstämmelse återfinns på följande webbplats: www.marshallheadphones.com/doc

Designad i Stockholm • Tillverkad i Kina

THAI – ภาษาไทย

ข้อปฏิบัติเพื่อความปลอดภัยที่สำคัญ

1. อ่านข้อปฏิบัติเหล่านี้
2. เก็บรักษาข้อปฏิบัติเหล่านี้
3. ใส่ใจทุกคำเตือน
4. ปฏิบัติตามคำแนะนำ
5. ห้ามใช้อุปกรณ์นี้ใกล้กับน้ำ
6. ทำความสะอาดด้วยผ้าแห้งเท่านั้น
7. ห้ามปิดช่องระบายอากาศ ติดตั้งตามคำแนะนำของผู้ผลิต
8. ห้ามติดตั้งใกล้วัตถุที่มีความร้อน เช่น เครื่องทำความร้อน ช่องระบายความร้อน เตาอบ หรืออุปกรณ์อื่นๆ (รวมไปถึงเครื่องขยายเสียง) ที่ผลิตความร้อน
9. ห้ามฝ่าฝืนวัตถุประสงค์ด้านความปลอดภัยของการใช้ปลั๊กไม่มีขั้วหรือปลั๊กที่ติดดิ้งสลงดิ้น ปลั๊กที่ไม่มีขั้วจะประกอบไปด้วยใบมีดสองใบที่ด้านหนึ่งกว้างกว่าอีกด้าน ปลั๊กที่ติดดิ้งสลงดิ้นจะประกอบไปด้วยใบมีดสองใบและปลั๊กขาที่กว้างกว่าที่สามใบ ใบมีดที่กว้างหรือขาที่กว้างที่สามใดจัดเตรียมไว้ให้เพื่อความปลอดภัยของคุณ หากปลั๊กที่จัดหาไว้ให้ไม่พอดีกับเต้ารับให้ปรึกษากับช่างไฟฟ้าเพื่อทำการเปลี่ยนเต้ารับที่หมดอายุ
10. ป้องกันสายไฟจากการถูกเหยียดหรือบีบ โดยเฉพาะในส่วนของปลั๊ก เต้ารับ และระบุจุดที่ออกออกจากอุปกรณ์
11. ควรใช้อุปกรณ์ยึดติด/อุปกรณ์เสริมที่ผู้ผลิตแนะนำ
12. ใช้กับรถเข็น แท่นยืน ขาตั้ง สามส่วน ฉากยึดหรือโต๊ะที่ผู้ผลิตแนะนำหรือขายพร้อมกับอุปกรณ์เมื่อมีการใช้รถเข็นหรือห้ามใช้อย่างระมัดระวังเมื่อทำการเคลื่อนย้ายรถเข็น/อุปกรณ์พร้อมกันเพื่อหลีกเลี่ยงอุบัติเหตุจากการสะดุดล้ม
13. ถอดอุปกรณ์ออกเมื่อมีพายุไฟฟ้าหรือเมื่อไม่ได้ใช้งานเป็นระยะเวลานาน
14. ติดต่อเจ้าหน้าที่ผู้ให้บริการที่มีคุณสมบัติเพื่อขอรับการแก้ไขจำเป็นต้องมีการแก้ไขเมื่ออุปกรณ์เกิดความเสียหาย เช่นสายไฟฟ้าหรือปลั๊กได้รับความเสียหาย ของเหลวหกหรือวัตถุตกลงบนอุปกรณ์ อุปกรณ์เปียกน้ำฝนหรือมีความชื้นเข้าไปข้างในไม่ทำการปกติ หรือตกลงพื้น คำเตือน

คำเตือน

- เก็บผลิตภัณฑ์และอุปกรณ์เสริมให้ห่างจากเด็กเล็กนี้ไม่ใช่ของเล่น
- ห้ามติดตั้งสินค้าในที่ที่ที่กีดขวางการเข้าถึงปลั๊กไฟฟ้า การตัดการเชื่อมต่อปลั๊กไฟฟ้าเป็นวิธีทางเดียวในการตัดไฟฟ้าทั้งหมดกับสินค้าและต้องปลั๊กต้องพร้อมที่จะเชื่อมต่อตลอดเวลา
- ในการลดความเสี่ยงต่ออาการเกิดไฟไหม้หรือไฟฟ้าช็อต ห้ามปล่อยให้อุปกรณ์เปียกฝนหรือได้รับความชื้น อุปกรณ์ต้องไม่โดนหยดน้ำหรือสาดน้ำและวัตถุที่เต็มไปด้วยของเหลว เช่น แจกัน ต้องไม่นำมาวางบนอุปกรณ์
- ห้ามทำสินค้าตก
- ห้ามครอบสุ้นคู่าเพื่อหลีกเลี่ยงความเสี่ยงที่จะทำให้สินค้าร อนเกินไป
- ห้ามฟังเสียงใกล้กับสินค้าจนเกินไป
- ห้ามฟังในระดับความดันเสียงที่สูงเป็นระยะเวลานาน
- ห้ามใส่ชิ้นส่วนหรือวัตถุเข้าไปในส่าโพงดุ เปิดเพราะจะเสี่ยงต่ออาการได้รับบาดเจ็บ
- ปลั๊กตัวหลักจะใช้เพื่อตัดการเชื่อมต่ออุปกรณ์ อุปกรณ์ที่ตัดการเชื่อมต่อจะต้องพร้อมใช้งานอยู่เสมอ
- ผู้ใช้ไม่สามารถปลี่ยนแบตเตอรี่ภายในได้เอง อย่าพยายามถอดแบตเตอรี่ออกจากเครื่องนี้
- อย่าให้แบตเตอรี่สัมผัสกับความร้อนมากเกินไป เช่น แสงอาทิตย์ ไฟ ฯลฯ

อุปกรณ์นี้จัดอยู่ในหมวด 2 หรืออุปกรณ์ติดฉนวนสองชั้น ถูกออกแบบมาเพื่อไม่จำเป็นที่จะต้องเชื่อมต่อกับสายดิน

การติดตั้งและการเชื่อมต่อ

- เชื่อมต่อสินค้าเข้ากับแกนแรงดันไฟฟ้าที่ถูกต้องเท่านั้นตามที่ปรากฏในตัวอุปกรณ์
- ใช้สายไฟฟ้าประเภทที่ระบุเอาไว้ในขั้อปฏิบัติการใช้งานหรือที่เขียนเอาไว้ในตัวสินค้า
- ห้ามติดตั้งอุปกรณ์ในพื้นที่จำกัดหรือพื้นที่เป็นส่วนการ และรักษาการระบายอากาศอย่างที่ถึงในพื้นที่เปิดโล่ง การระบายอากาศต้องไม่มีวัตถุเช่น หนังสือพิมพ์ ผ้าปูโต๊ะ ผ้ามาน ฯลฯ มากีดขวางช่องระบายอากาศ
- ห้ามทำให้เกิดประกายไฟบนอุปกรณ์ เช่นจุดเทียนไข

ข้อมูลการกำจัดและการรีไซเคิล

สัญลักษณ์รูปถังขยะที่มีวงกลมขีดข่าบนผลิตภัณฑ์ ของคุณ (และแบตเตอรี่ เสริมและอุปกรณ์อิเล็กทรอนิกส์ เสริมอื่นๆ) บ่งชี้ว่าห้ามนำผลิตภัณฑ์ไปทำจัดในถังขยะตามบ้านเรือนที่วไปห้ามที่งผลิตภัณฑ์ แบตเตอรี่ และอุปกรณ์เสริมอิเล็กทรอนิกส์ ลงในถังขยะของเทศบาลที่ยังไม่ได้ แยกประเภท ผลิตภัณฑ์แบตเตอรี่ และอุปกรณ์อิเล็กทรอนิกส์ ของคุณต้องนำไปยังศูนย์ รวบรวมที่ได้รับการรับของเพื่อนำไปรีไซเคิลหรือกำจัดเมื่อหมดอายุการใช้งานแล้ว

สำหรับข้อมูลที่ถูกยายข้องกับการกำจัดและการรีไซเคิลเข้าไปที่เว็บไซต์ : www.marshallheadphones.com

ข้อความปฏิเสธความรับผิด

หากต้องการใช้งานร่วมกับอุปกรณ์มือถือ โปรดใช้ปลั๊กมาตรฐาน 3.5 มม. แบบสองทางที่ไม่มีการป้องกัน

เวลาเล่นที่ระบุไว้จะคำนวณจากเพลงที่ถูกสุ่มเลือกชั่วเล่นในระดับเสียงดังปานกลาง

ออกแบบในสต๊อกโฮล์ม • ผลิตในประเทศจีน

TRADITIONAL CHINESE – 繁體中文

重要安全指引

1. 詳閱以下指引
2. 保存以下指引
3. 留意所有警告
4. 遵循所有指引
5. 請勿於水源附近使用本設備
6. 僅可使用乾布清潔
7. 請勿堵塞任何通風口。依照製造商的指引安裝。
8. 請勿安裝於任何熱源附近，例如散熱器、熱調節設備、爐具或其他會致使高溫的設備 (包括擴音器)。
9. 切勿損害兩極插頭或接地插頭的安全性能。兩極插頭帶有兩塊插片，其中一塊較寬。接地型插頭帶有兩塊插片以及第三個接地插腳。寬插片或是接地插腳可保障閘下安全。倘若所提供插頭不適用於閘下的插座，請咨詢電氣技工更換不可用的插座。
10. 防止電線被踏或夾緊，尤其在插頭、簡易插座以及設備電線的出口處。
11. 僅可使用製造商所指定的附件 / 配件。
12. 僅可使用製造商所指定或隨設備一同銷售的手推車、支架、三腳架、托架或方桌。若使用手推車或多層儲物架，在移動裝有設備的手推車時應注意安全，避免設備翻倒而造成傷害。
13. 雷雨期間或長期不使用本設備時，請拔下設備電源。
14. 所有設備維修須由合資格維修人員進行。當設備出現任何形式的損毀，例如：電源線或插頭損壞、液體濺入或異物進入設備內、設備暴露在雨中或潮濕環境中、運作異常，或曾自高處掉落，須對設備進行維修。

警告

- 請將本產品及其附件置於遠離年幼孩童。本產品並非玩具。
- 切勿在阻礙電源接入的地方安裝該產品。拔下電源插頭是完全切斷產品電源的唯一方法，插頭必須放在可隨時取得之處。
- 請勿讓本設備暴露於雨水或潮濕環境中，以減低火災或觸電的風險。本設備不可安裝於水分滴落或潑濺之處，亦不可將花瓶之類盛水器具置放於設備上方。
- 切勿讓本產品從高處掉落。
- 切勿覆蓋本產品，以避免過熱的風險。
- 聆聽時請勿過於靠近本產品。
- 切勿以過大音量長時間聆聽。
- 切勿將身體任何部位或物體置入低音接口，以避免受傷。
- 電源插頭用作斷路裝置，而斷路裝置須隨時保持可操作狀態。
- 內建電池無法由最終使用者更換
- 請勿讓電池暴露於過熱情況下，如陽光、火源等。請勿嘗試從本產品中取出電池。

該設備為 II 級或雙重絕緣電氣設備。該設備經專門設計，毋須接地安全連接。

安裝及連接

- 僅可以設備所示電壓連接產品。
- 僅可使用操作指引或產品中標示的指定電線類型。
- 請勿將本設備安裝於狹小或凹陷空間，應將其置於通風良好的開放位置。請勿使用報紙、檯布、窗簾等遮蓋通風口，妨礙通風。
- 請勿將任何明火源 (例如點燃的蠟燭) 放置在本設備上。

處理及回收資訊

產品 (以及任何隨附的電池及其他電子配件) 上帶交叉號的輪式垃圾桶符號表示，不可將此等物品按家居廢棄物處理。切勿在未經分類的情況下處理您的產品、電池以及電子配件等城市廢棄物。您的產品、電池以及電子配件在使用壽命完結後，應交予經認證的回收點進行回收或妥善處理。

如需了解更多關於處理及回收廢物的資訊，請瀏覽網站：www.marshallheadphones.com

免責聲明

若要與行動裝置同用，請使用 3.5 mm 無保護雙向標準插頭。

既定的播放時間之計算是使用隨機選取的音樂用中等音量播放而算得。

斯德哥爾摩設計 • 中國製造

TURKISH – TÜRKÇE

ÖNEMLI GÜVENLIK TALIMATLARI

1. Bu talimatları okuyun.
2. Bu talimatları saklayın.
3. Tüm uyarıları dikkate alın.
4. Tüm talimatlara uyun.
5. Bu cihazı suyun yakınında kullanmayın.
6. Sadece kuru bezle temizleyin.
7. Havalandırma deliklerini bloke etmeyin. İmalatçının talimatlarına uygun olarak kurun.
8. Radyatörler, ısı düzenleyicileri, sobalar veya ısı üreten diğer cihazlar (amplifikatörler dahil) gibi ısı kaynaklarının yakınında kurmayın.
9. Kutuplu veya topraklama tipli fişin güvenlik özelliğini ihlal etmeyin. Kutuplu fişin biri diğerinden daha geniş olan iki kanadı bulunur. Topraklama fişinin iki kanadı ve üçüncü bir topraklama çatalı bulunur. Geniş kanat veya üçüncü çatal sizin güvenliğiniz için sağlanır. Eğer sağlanan fiş sizin prizinize uymazsa eski fişin değiştirilmesi için bir elektrikçiye başvurun.
10. Elektrik kablosunu, özellikle fişler, prizler ve bunların cihazdan çıktıları noktalar üzerinde yürünmeye veya buradan kıstırılmaya karşı koruma altına alın.
11. Sadece imalatçı tarafından belirtilen ek parçaları/aksesuarları kullanın.
12. Sadece imalatçı tarafından belirtilen veya cihazla birlikte satılan araba, stand, tripod, köşebent veya masa ile birlikte kullanın. Bir araba veya raf kullanıldığı zaman, araba/cihaz bileşimini hareket ettirirken devrilme nedeniyle yaralanmadan kaçınmak için dikkatli olun.
13. Gök gürültülü sağanak yağmurlarda veya uzun süreler boyunca kullanılmadığı zaman bu cihazı prizden çıkarın.
14. Tüm servis işlemleri için vasıflı personele başvurun. Elektrik besleme kablosu veya fişinin hasar görmesi, cihazın içine sıvı dökülmesi veya nesne düşmesi, cihazın yağmura veya neme maruz kalması, normal biçimde çalışmaması veya düşürülmesi durumlarında olduğu gibi, cihaz herhangi bir şekilde hasar gördüğü zaman servis işlemleri gereklidir.

UYARI

- Ürünü ve aksesuarlarını küçük çocuklardan uzakta tutun. Bu ürün oyuncak değildir.
- Bu ürünü elektrik fişine erişimini engelleyecek bir alana kurmayın. Elektrik fişinin bağlantısının kesilmesi ürüne giden gücü tamamen kapatmanın tek yoludur ve fişin her durumda kolayca erişilebilir olması gerekir.
- Yangın veya elektrik çarpması riskini azaltmak için, bu ürünü yağmura veya neme maruz bırakmayın. Cihaz sıvı damlaması veya sıçramasına maruz bırakılmamalıdır ve vazo gibi sıvı dolu nesneler cihazın üzerine yerleştirilmemelidir.
- Ürünü düşürmeyin.
- Aşırı ısınmayı önlemek için ürünü örtmeyin.
- Ürüne çok yakın olacak şekilde dinlemeyin.
- Yüksek ses basınç düzeyinde uzun süre boyunca dinlemeyin.
- Yaralanma riski nedeniyle bas bağlantı noktasına vücudunuzun bir bölümünü veya nesneleri sokmayın.
- Elektrik şebekesi fişi, bağlantı kesme cihazı olarak kullanılır, bağlantıyı kesme cihazı halihazırda çalıştırılabilir olarak kalır.
- Dahili pil, son kullanıcı tarafından değişime uygun değildir. Pili bu üründen çıkarmaya çalışmayın.
- Pili güneş ışığı, ateş veya benzeri aşırı sıcaklıklara maruz bırakmayın.

Bu cihaz Sınıf II cihazdır veya çift yalıtımlı cihazdır. Bu, elektrik topraklaması için güvenlik bağlantısını gerekli kılmayacak bir şekilde tasarlanmıştır.

KURULUM VE BAĞLANTI

- Ürünü sadece doğru şebeke voltajına ekipman üzerinde gösterilen şekilde bağlayın.
- Sadece çalıştırma talimatlarında belirtilen veya ürün üzerinde işaretlenmiş olan türdeki elektrik kablolarını kullanın.
- Bu ekipmanı çevrelenmiş veya duvarlarla örülü bir alanda kurmayın ve açık sahada iyi havalandırma koşullarını koruyun. Havalandırma delikleri gazete, masa örtüsü, perde vs. gibi eşyalar ile örtülerek havalandırma engellenmemelidir.
- Yanan mumlar gibi çıplak ateş kaynakları cihazın üzerine yerleştirilmemelidir.

BERTARAF ETME VE GERI DÖNÜŞTÜRME BILGILERI

Ürününüzün (ve onunla birlikte sunulan piller ve diğer elektrikli aksesuarların) üzerindeki, üzeri çizili tekerlekli çöp kutusu simgesi bu ürünlerin normal evsel atıklar ile bertaraf edilmemesi gerektiğini gösterir. Ürününüzü, pilleri ve elektronik aksesuarları ayrım yapılmayan belediye atıkları içerisinde bertaraf etmeyin. Ürününüz, pilleri ve elektronik aksesuarları, kullanım ömrünün sonunda geri dönüştürme veya gereken şekilde bertaraf etme amacıyla onaylı bir toplama noktasına götürülmelidir.

Bertaraf etme ve geri dönüştürme konusunda daha fazla bilgi için, şu web sitesini ziyaret edin: www.marshallheadphones.com

FERAGAT

3,5 mm fişi korumasız iki yönlü standart kullanan mobil cihazlarla kullanım içindir.

Belirtilen çalma süresi, orta düzeyde çalınan müziğin rastgele seçimi kullanılarak hesaplanır.

Stockholm'de tasarlanmıştır • Çin'de üretilmiştir

UKRANIAN – УКРАЇНСЬКА

ВАЖЛИВІ ІНСТРУКЦІЇ З ТЕХНІКИ БЕЗПЕКИ

1. Ознайомтеся з цими інструкціями.
2. Зберігайте їх.
3. Зверніть особливу увагу на всі попередження.
4. Дотримуйтесь інструкцій.
5. Не використовуйте цей пристрій поблизу води.
6. Для очищення використовуйте лише суху тканину.
7. Не блокуйте вентиляційні отвори. Встановлюйте пристрій відповідно до вказівок виробника.
8. Не встановлюйте його поблизу джерел тепла, як-от радіаторів, обігрівачів, духових печей та інших пристроїв, що виділяють тепло (зокрема, підсилювачів).
9. Не нехтуйте захисними властивостями конструкції поляризованого штепселя та штепселя із заземленням. Поляризований штепсель має дві пластини, одна з яких ширша за іншу. Штепсель із заземленням має дві пластини й штир для заземлення. Ширша пластина та штир для заземлення виконують захисну функцію задля вашої безпеки. Якщо наявний штепсель не відповідає роз'ємам вашої розетки, зверніться до електрика, щоб її замінити.
10. Забезпечте такі умови, у яких ніхто не ходитиме по шнуру живлення та не перетискатиме його, особливо безпосередньо біля штепселя, електричних розеток і місць, де він під'єднаний до приладу.
11. Використовуйте лише приладдя та аксесуари, рекомендовані виробником.
12. Встановлюйте прилад лише за наявності стійки, підставки, штатива, кронштейна або столу, вказаних виробником або включених до комплекту поставки. Якщо використовується пересувна стійка, будьте обережними, пересуваючи її разом із приладом, щоб уникнути ризику виникнення травм через несподіване від'єднання.
13. Цей прилад слід від'єднувати від мережі живлення під час грози або у випадку, якщо він не використовується протягом тривалого часу.
14. Сервісне обслуговування пристрою має здійснювати кваліфікований спеціаліст. Необхідність у сервісному обслуговуванні виникає у випадку пошкодження компонентів приладу, наприклад шнура живлення чи штепселя, потрапляння всередину нього рідини чи сторонніх предметів, намокання під дощем або через вплив надмірної вологи, падіння та неналежного функціонування.

ПОПЕРЕДЖЕННЯ

- Виріб і аксесуари до нього слід зберігати в недоступному для дітей місці.
- Не встановлюйте пристрій у місцях з обмеженим доступом до штепселя. Оскільки відключення штепселя від мереж — єдиний спосіб повністю вимкнути живлення пристрою, штепсельна вилка має завжди бути легко доступною.
- ТЩоб зменшити ризик виникнення пожежі або враження електричним струмом, цей пристрій заборонено встановлювати в місцях, де на нього може потрапити дощ чи волога. Слід уникати потрапляння на прилад крапель чи бризок води. На ньому заборонено розміщувати ємності з рідинами (наприклад, вази).
- Не впускайте пристрій.
- Не накривайте його, щоб уникнути перегрівання.
- Не слухайте звук на надто близькій відстані пристрою.
- Не слухайте звук із високою гучністю протягом тривалого часу.
- Не встромляйте частини тіла чи сторонні предмети у фазоінвертор, щоб уникнути травмування.
- Штепсель використовується для відключення живлення, тому він завжди має бути справним.
- Заміна внутрішнього акумулятора користувачем не передбачена. Не намагайтеся виймати акумулятор із цього виробу.
- Захищайте акумулятор від надмірного нагрівання сонячними променями, впливу вогню тощо.

Цей пристрій належить до класу II, тобто це електроприлад із подвійною ізоляцією. Ця модель не потребує додаткового заземлення.

ВСТАНОВЛЕННЯ ТА ПІД'ЄДНАННЯ

- Під'єднуйте пристрій лише до мережі живлення з тією напругою, яка вказана на обладнанні.
- Використовуйте лише шнури живлення того типу, який указаний в інструкції з експлуатації або на корпусі пристрою.
- Не встановлюйте це обладнання в тісному приміщенні або ніші. Для правильного функціонування його необхідно розмістити в добре провітрюваному, просторому приміщенні. Потоку повітря через вентиляційні отвори не мусять перешкоджати жодні предмети, зокрема газети, скатертини, штори тощо.
- Не слід розміщувати на приладі будь-які джерела вогню, як-от запалені свічки.

ІНФОРМАЦІЯ ЩОДО УТИЛІЗАЦІЇ ТА ПЕРЕРОБКИ

Символ на пристрої (а також на всіх акумуляторах і електронних аксесуарах із комплекту поставки), на якому зображено перекреслений контейнер для сміття на колесах, означає, що пристрій не можна викидати разом зі звичайним побутовим сміттям. Не викидайте акумулятори, пристрій і електронні аксесуари до нього в смітник для загального невідсортованого сміття. Їх слід здавати до спеціальних авторизованих центрів, що подбають про їх переробку чи належну утилізацію.

Докладну інформацію про утилізацію та переробку див. на веб-сайті www.marshallheadphones.com

ВІДМОВА ВІД ВІДПОВІДАЛЬНОСТІ

Ці компоненти призначені для мобільних пристроїв із роз'ємом 3,5 мм, що відповідає відкритому стандарту для двостороннього зв'язку.

Указаний час відтворення обчислюється на основі тривалості відтворення кількох довільно вибраних аудіозаписів із помірною гучністю.

Розроблено у Стокгольмі • Вироблено в Китаї

VIETNAMESE – TIẾNG VIỆT NAM

HƯỚNG DẪN AN TOÀN QUAN TRỌNG

1. Vui lòng đọc các hướng dẫn này.
2. Vui lòng giữ các hướng dẫn này.
3. Vui lòng đọc tất cả các cảnh báo.
4. Vui lòng làm theo tất cả các hướng dẫn.
5. Không sử dụng thiết bị này gần chỗ có nước.
6. Chỉ dùng miếng vải khô để vệ sinh.
7. Không để các lỗ thông gió bị tắc. Lắp đặt theo hướng dẫn của nhà sản xuất.
8. Không đặt gần các nguồn nhiệt như bộ tản nhiệt, cửa tản nhiệt, bếp lò hoặc các thiết bị sinh nhiệt khác (kể cả bộ khuếch đại).
9. Không bỏ qua mục đích an toàn của phích cắm phân cực hoặc tiếp địa. Phích cắm phân cực có hai chân, trong đó có một chân rộng hơn chân còn lại. Phích cắm tiếp địa có hai chân và chân thứ ba là chân tiếp địa. Chân rộng hơn hoặc chân tiếp địa được dùng để giúp cho bạn được an toàn. Nếu phích cắm không vừa với ổ cắm, hãy gọi thợ điện để thay ổ khác.
10. Bảo vệ để dây nguồn không bị giẫm lên hoặc bị bẹp, nhất là ở chỗ phích cắm, ổ cắm chìm và điểm dẫn dây ra từ thiết bị.
11. Chỉ sử dụng các phụ kiện mà nhà sản xuất quy định.
12. Chỉ sử dụng với xe đẩy, giá, chân đỡ, giá đỡ hoặc bàn do nhà sản xuất quy định hoặc được bán kèm với thiết bị. Khi sử dụng xe đẩy hoặc giá đỡ, cần cẩn thận khi di chuyển xe đẩy, bộ thiết bị để tránh thương tích do bị đổ.
13. Rút phích cắm khỏi ổ điện khi có bão có sấm sét hoặc khi không sử dụng trong thời gian dài.
14. Sử dụng nhân viên dịch vụ đủ năng lực cho mọi dịch vụ bảo trì. Cần bảo trì khi thiết bị bị hư hại, ví dụ như dây điện nguồn hoặc phích cắm bị hư, chất lỏng hoặc đồ vật rơi vào trong thiết bị, thiết bị bị dính nước mưa hoặc bị ẩm, không hoạt động bình thường, hoặc bị rơi.

CẢNH BÁO

- Tránh để thiết bị và phụ kiện gần trẻ nhỏ. Đây không phải là đồ chơi.
- Không lắp đặt thiết bị ở khu vực khó tiếp cận với phích cắm. Rút phích cắm điện là cách duy nhất để ngắt điện hoàn toàn ra khỏi thiết bị và phích cắm điện luôn phải ở chỗ dễ tiếp cận.
- Để giảm nguy cơ cháy hoặc điện giật, không để thiết bị này bị dính nước mưa hay bị ẩm. Không để nước nhỏ hoặc bắn vào thiết bị và không đặt các bình chứa chất lỏng, ví dụ như bình nước, lên trên thiết bị.
- Tránh để thiết bị bị rơi.
- Không đậy thiết bị để tránh bị quá nhiệt.
- Không nghe quá gần thiết bị.
- Không nghe với mức áp suất âm thanh cao trong thời gian dài.
- Không đưa bộ phận cơ thể hoặc đồ vật vào cổng bass để tránh bị thương.
- Phích cắm điện được dùng như bộ ngắt kết nối, và bộ ngắt kết nối phải hoạt động tốt.
- Người sử dụng cuối không thể thay pin bên trong của thiết bị. Không cố tháo pin ra khỏi sản phẩm này.
- Không để pin gần nguồn nhiệt cao như nắng, lửa hoặc các nguồn tương tự.

Đây là thiết bị Class II hay còn gọi là thiết bị điện cách điện kép. Nó được thiết kế để không cần kết nối an toàn với tiếp địa.

LẮP ĐẶT VÀ KẾT NỐI

- Chỉ kết nối thiết bị với điện áp nguồn đúng như ghi trên thiết bị.
- Chỉ sử dụng loại dây cáp điện quy định trong hướng dẫn vận hành hoặc ghi trên thiết bị.
- Không đặt thiết bị này trong buồng kín mà cần đặt ở nơi thoáng, có thông gió tốt. Không để các đồ vật như báo, khăn trải bàn, rèm v.v. gây cản trở việc thông gió cho thiết bị.
- Không đặt thiết bị trên các chỗ có nguồn lửa trần, ví dụ như nến đang thắp.

THÔNG TIN VỀ THẢI BỎ VÀ TÁI CHẾ

Biểu tượng thùng rác gạch chéo trên sản phẩm (cũng như trên pin và các phụ kiện điện tử kèm theo khác) chỉ ra rằng không nên thải bỏ chúng như đối với rác thải sinh hoạt thông thường. Không vứt bỏ sản phẩm, pin và các phụ kiện điện tử như các loại rác thải đô thị chưa được phân loại. Thiết bị, pin và phụ kiện điện tử phải được giao cho điểm thu gom được chứng nhận để tái chế hoặc thải bỏ hợp lý khi hết vòng đời sản phẩm.

Để biết thêm thông tin về việc thải bỏ và tái chế, vui lòng truy cập trang web: www.marshallheadphones.com

KHƯỚC TỪ TRÁCH NHIỆM

Để sử dụng với các thiết bị di động sử dụng khe cắm 3,5 mm không được bảo vệ theo tiêu chuẩn hai chiều.

Thời gian phát đã định được tính bằng cách chọn ngẫu nhiên âm nhạc, phát ở mức âm lượng trung bình.

Thiết kế tại Stockholm • Sản xuất tại Trung Quốc