Vitalcontrol

SBF 70

READ THIS MANUAL COMPLETELY AND CAREFULLY BEFORE USING THIS PRODUCT
Keep this manual in a safe location for future reference

LEA TODO ESTE MANUAL CON ATENCIÓN ANTES DE USAR ESTE PRODUCTO
Conserve este manual en un lugar seguro para consultarlo en el futuro

US-EN **Body Analysis Scale**
Instructions for use 2

US-ES **Báscula de análisis corporal**
Manual de instrucciones 13

Manufactured for/Manufacturado por:
Beurer North America LP
1 Oakwood Boulevard, Suite 255
Hollywood, FL 33020
www.beurer.com

Questions or comments?
Call toll free 1-800-536-0366 or contact info@beurer.com

¿Preguntas o comentarios? Llame gratis al
1-800-536-0366 o póngase en contacto info@beurer.com

CONTENT

1. IMPORTANT SAFETY INSTRUCTIONS 2
2. Introduction 4
3. Package Contents 5
4. Parts and Controls 5
5. Initial Use 6
6. Taking Measurements 7
7. Evaluating Results 7
8. Other functions 9
9. Care and Maintenance 10
10. Troubleshooting Guide 10
11. FCC Compliance Information 11
12. Technical Specifications 11
13. Warranty 11

SAVE THESE INSTRUCTIONS FOR FUTURE REFERENCE

If the instruction manual is damaged or if you no longer have the instruction manual in your possession, please contact customer service at 1-800-536-0366 or at info@beurer.com.

Dear Customer,

Thank you for choosing one of our products. Our name stands for high-quality, thoroughly tested products for applications in the areas of heating, weight management, blood pressure, body temperature, pulse, gentle therapy, massage, and beauty.

Please read these instructions for use carefully and keep them for later use. Make them accessible to other users and observe the information they contain.

1. IMPORTANT SAFETY INSTRUCTIONS

Signs and symbols

Whenever used, the following signs identify safety and property damage messages and designate a level of hazard or seriousness.

READ AND UNDERSTAND THIS ENTIRE MANUAL INCLUDING THE SAFETY SECTION AND ALL INSTRUCTIONS AND WARNINGS COMPLETELY AND CAREFULLY BEFORE USING THIS PRODUCT. FOLLOW ALL SAFETY INSTRUCTIONS AND WARNINGS TO AVOID HAZARDOUS SITUATIONS AND TO MAKE CORRECT USE OF THIS PRODUCT.

⚠		This is the safety alert symbol. It alerts you to potential personal injury hazards. Obey all safety messages that follow this symbol to avoid possible injury or death.
⚠	**WARNING**	WARNING indicates a hazardous situation which, if not avoided, could result in death or serious injury.
⚠	**CAUTION**	CAUTION indicates a hazardous situation which, if not avoided, may result in minor or moderate injury.
	NOTICE	NOTICE addresses practices not related to personal injury, such as product and/or property damage.

	Caution	**IP 21**	Protected against access to hazardous parts with a finger and against vertically falling water drops
	Follow instructions for use		Type BF applied part
	Do not use the device with a pacemaker	FSC MIX Packaging Emballage FSC® C	Packaging responsibly sourced

⚠ WARNING – To reduce the risk of fire, electric shock, or serious personal injury:

- Not to diagnose or treat any medical condition.
- The scale must not be used by people with medical implants (e.g. pacemakers), as this may affect their functionality.
- Do not use during pregnancy.
- To prevent falls, do not step onto the scale with wet feet or if the surface of the scale is damp.
- Do not stand on the outer edge of the scale, otherwise it may tip.
- Keep children away from packaging materials (risk of suffocation).

⚠ CAUTION – To reduce the risk of personal injury or product/property damage:

- This product is intended solely for household use and not for medical or commercial purposes.
- Place the scale on a hard, flat, level surface; a hard surface is required for accurate measurements.
- Protect the device from impacts, moisture, dust, chemicals, large temperature fluctuations, and nearby sources of heat (ovens, heaters).
- Do not use on children under 10 years of age.

NOTICE

- The device should be cleaned from time to time. Do not use any abrasive cleaning products and never submerge the device in water.
- Measurement variations are normal, as this scale is not calibrated for use in a professional medical environment.
- Make sure that no liquids come into contact with the scale. Never submerge the scale in water. Never rinse it in running water.
- Do not place any objects on the scale when not in use.
- Protect the device from knocks, damp, dust, chemicals, marked temperature fluctuations and nearby sources of heat (ovens, heaters).
- Do not press the buttons violently or with pointed objects.
- Do not expose the scale to high temperatures or strong electromagnetic fields.
- The scale's capacity is 400 lb (181 kg, 28 st). The results for weight and bone mass are displayed in 0.2 lb (100g) increments.
- Measurements of body fat, body water and muscle content are displayed in 0.1 % increments.
- Calorie requirement is indicated in steps of 1 kcal.
- The scale is initially set to weigh and measure in 'lb' and 'in'.
- Repairs must only be performed by Beurer Customer Service.

Battery Handling Safety Precautions

- Use only the size and type of batteries specified.
- Be sure to follow the correct polarity when installing the batteries. Reversed batteries may cause damage to the device.
- Do not mix different types of batteries together (e.g. Alkaline and Carbon-zinc or rechargeable batteries) or old batteries with fresh ones. Always replace batteries as a simultaneous set.

- If the batteries in the device are depleted or the device will not be used for a long period of time, remove the batteries to prevent damage or injury from possible battery leakage.
- Do not try to recharge batteries not intended to be recharged; they can overheat and rupture (follow battery manufacturer's directions).
- Do not dispose of batteries in fire, batteries may explode or leak.
- Clean the battery contacts and also those of the device prior to battery installation.
- Remove discharged batteries from the product and dispose/recycle in compliance with all applicable laws.
- Keep batteries away from children and pets. Batteries may be harmful if swallowed. Should a child or pet swallow a battery, seek medical assistance immediately.

2. Introduction

This digital body analysis scale is intended for measuring body weight and providing an analysis of your personal fitness data. It is intended for household use only. In addition to measuring body weight, the scale has the following functions that can be used by up to eight persons:

- Body weight in lb/kg/st
- Body fat percentage BF in %
- Body water percentage ≈ in %
- Muscle percentage in %
- Bone mass in lb/kg/st
- Basal metabolic rate and active metabolic rate

The scale also includes the following features:

- Switches between pounds (lb), kilograms (kg) and stones (st)
- Automatic shut-off
- Low battery indicator
- Automatic user recognition
- Stores last 30 measurements for each of eight users
- *Bluetooth*® communication via our free 'beurer HealthCoach' app

System requirements for the 'beurer HealthCoach' app

Bluetooth® ≥ 4.0
iOS ≥ 10.0
Android™ ≥ 5.0

List of compatible devices:

This scale works on the principle of Bioelectrical Impedance Analysis (BIA). This involves a quick calculation of body content using a harmless electric current that is not even noticeable.

When measurement of the electrical resistance (impedance) is considered alongside other data (age, height, gender, and activity level), body fat percentage and other variables in the body can be estimated. Muscle tissue and water conduct electricity well and therefore have a lower resistance. In contrast, bones and fat tissue have low conductivity as fat cells and bones only minimally conduct current due to very high levels of resistance.

Calculated values only approximate the actual values for your body. Only a doctor can precisely establish body fat, body water, muscle percentage and bone structure using medical methods.

Tips

- If possible, always weigh yourself at the same time every day (ideally in the morning), after having used the restroom, on an empty stomach and with as little clothing as possible, in order to obtain comparable, consistent results.
- Body fat percentage can only be calculated when you are barefoot; the soles of the feet may be lightly dampened where appropriate. Results may be unsatisfactory if the soles of your feet are completely dry or feature areas of rough skin; this reduces conductivity.
- Stand up straight and still while weighing.
- Wait a few hours after significant physical exertion.
- Wait about 15 minutes after waking so that your body's water content can normalize.
- Remember that only long-term trends are important. Brief deviations in weight within a few days are normally caused by changes in body water content.

Limitations

When calculating body fat and additional values, deviating and unexpected results may occur in the case of:

- Children under 10 years of age
- Athletes and bodybuilders
- Pregnant women
- Persons with a fever, persons undergoing dialysis, persons demonstrating edema symptoms, and persons suffering from osteoporosis
- Persons taking cardiovascular medicine (affecting the heart and vascular system)
- Persons taking vasodilating or vascular constricting medication
- Persons with significant anatomical deviations in their legs compared with their overall body height (leg length significantly shorter or longer).

3. Package Contents

1 x SBF 70 Body Analysis Scale
3 x 1.5 V AAA-size alkaline batteries
1 x Instruction manual
4 x Feet for carpet
1 x Quick start guide

4. Parts and Controls

1. Display
2. Conductors
3. Battery Compartment (at rear)
4. Reset Button (at rear)
5. *Bluetooth*® Pairing Icon
6. User Initials (if recognized)
7. Body weight
8. Other Measurement Data (BMI, Body Fat Percentage, etc.)

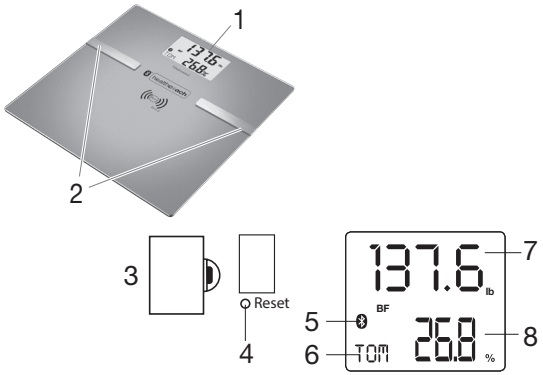

5. Initial Use

Battery Installation

Remove the Battery Compartment Cover and insert three AAA-size alkaline batteries (included) according to the indicated polarity. If the scale does not function, remove the batteries and reinsert them, ensuring proper polarity. Replace Battery Compartment Cover.

Positioning the Scale

Place the scale on an even, hard surface; a hard surface is crucial to accurate measurements. When using on carpet, affix the additional feet for carpet.

Downloading and Using the App

1. Download and install the free 'beurer HealthCoach' app from Apple App Store (for iOS devices) or Google Play (for Android™ devices).
2. Activate *Bluetooth*® in the smartphone settings. Start the app and follow the instructions.
3. Enter your personal user data.

NOTE: If you do not use the app to enter your user data, the scale cannot recognize you and store your measurements.

User data	Parameters
Initials / abbreviation of name	max. 3 characters or numbers
Body height	3 ft 3.5 in to 7 ft 2.5 in (100 to 220 cm)
Age	10 to 100 years
Sex	man ( ), woman ( )
Degree of activity	1 to 5

To select the proper Activity Level, consult the table below:

Activity Level	Physical Activity
1	None
2	Low: Small amount of light physical exertion (e.g. going for walks, easy gardening, simple gymnastics)
3	Medium: Physical exertion at least 2 to 4 times a week for 30 minutes each
4	High: Physical exertion at least 4 to 6 times a week for 30 minutes each
5	Very High: Intense physical exertion, training or hard physical work at least 1 hour every day

4. Select SBF 70 in the app.
5. To activate the automatic user recognition of the scale you need to allocate a user and carry out a reference measurement. Add a new user and enter the user's initials and activity level. Step on the scale with bare feet to carry out the reference measurement as instructed by the app.

   The scale has eight user memory locations that allow, for example, you and your family members to save personal settings. You can also activate users via the 'beurer HealthCoach' app on other mobile devices or by changing the user profile in the app (see the app settings).

   Keep your smartphone close to the scale in order to maintain an active *Bluetooth*® connection.

   To set automatic user recognition, the first measurement must be assigned to your personal user data; see below for instructions.

6. Taking Measurements

NOTE: Do not let your feet, legs, calves or thighs touch each other. Otherwise, the measurement cannot be taken correctly. The measurement will also be incorrect if taken while you are wearing socks.

1. Step onto the scale **with bare feet**; stand still with your weight distributed evenly on both sets of sensors.
2. The scale first displays the weight. If you are barefoot, BIA diagnostics will follow.
3. If a user has been assigned, the user ID displayed in the bottom left corner (e.g., 'TOM').

The following values appear:
1. Weight in lb/kg/st with BMI
2. Body fat in % with interpretation
3. Body water in %
4. Muscle percentage in %
5. Bone mass in lb/kg/st
6. Basal metabolic rate in kcal (BMR)
7. Active metabolic rate in kcal (AMR)

If the user is not recognized, only the weight is shown and '---' appears in the User ID area of the LCD display.

Weight Measurement Only

1. Step on the scale wearing shoes or socks.
2. Stand still with your weight distributed equally on both feet.
3. The scale will display your weight after a few seconds. If a stored user is recognized, the user initials and the correspondent BMI, BMR, and AMR are also displayed.
4. The scale will shut off after a few moments of inactivity.

NOTE: Other values cannot be calculated if user is wearing shoes.

7. Evaluating Results

Body Fat Percentage

The following body fat percentages are a guideline only; for more information, ask your doctor.

Men

Age	Very good	Good	Average	Poor
10-14	<11 %	11-16 %	16.1-21 %	>21 %
15-19	<12 %	12-17 %	17.1-22 %	>22 %
20-29	<13 %	13-18 %	18.1-23 %	>23 %
30-39	<14 %	14-19 %	19.1-24 %	>24 %
40-49	<15 %	15-20 %	20.1-25 %	>25 %
50-59	<16 %	16-21 %	21.1-26 %	>26 %
60-69	<17 %	17-22 %	22.1-27 %	>27 %
70-100	<18 %	18-23 %	23.1-28 %	>28 %

Women

Age	Very good	Good	Average	Poor
10-14	<16 %	16-21 %	21.1-26 %	>26 %
15-19	<17 %	17-22 %	22.1-27 %	>27 %
20-29	<18 %	18-23 %	23.1-28 %	>28 %
30-39	<19 %	19-24 %	24.1-29 %	>29 %
40-49	<20 %	20-25 %	25.1-30 %	>30 %
50-59	<21 %	21-26 %	26.1-31 %	>31 %
60-69	<22 %	22-27 %	27.1-32 %	>32 %
70-100	<23 %	23-28 %	28.1-33 %	>33 %

Athletes will usually have lower values. Depending on the sport, training intensity, and your physical constitution, results may still be below the stated ranges. Please note that there may be health risks in the case of extremely low values.

Body Water Content

Body water content in percent is normally within the following ranges:

Men

Poor	Good	Very good
<50%	50–65%	>65%

Women

Poor	Good	Very good
<45%	45–60%	>60%

Body fat contains relatively little water; therefore, body water content may be below the standard values in persons with a high body fat percentage. On the other hand, some athletes may exceed the standard values due to having low levels of fat and a high muscle percentage.

The body water calculation performed using this scale is not suitable for drawing medical conclusions, such as in the case of age-related water retention. Consult your doctor where necessary. A high body water content is generally desirable.

Muscle Percentage

Muscle percentage is normally within the following ranges:

Men

Age	Low	Normal	High
10-14	<44%	44–57%	>57%
15-19	<43%	43–56%	>56%
20-29	<42%	42–54%	>54%
30-39	<41%	41–52%	>52%
40-49	<40%	40–50%	>50%
50-59	<39%	39–48%	>48%
60-69	<38%	38–47%	>47%
70-100	<37%	37–46%	>46%

Women

Age	Low	Normal	High
10-14	<36%	36–43%	>43%
15-19	<35%	35–41%	>41%
20-29	<34%	34–39%	>39%
30-39	<33%	33–38%	>38%
40-49	<31%	31–36%	>36%
50-59	<29%	29–34%	>34%
60-69	<28%	28–33%	>33%
70-100	<27%	27–32%	>32%

Bone Mass

Like the rest of our body, bones are subject to natural growth, shrinking, and aging processes. Bone mass increases rapidly during childhood and reaches its peak between the ages of 30 and 40. As we age, our bone mass begins to decrease. You can combat this reduction to an extent with the help of a healthy diet (particularly calcium and vitamin D) and regular physical exercise. The stability of the skeletal system may be increased through muscle buildup. Note that this scale does not measure calcium content of bones; instead, it calculates the weight of all the components that make up the bones (organic matter, inorganic matter and water). It is very difficult to affect your bone mass, although it does fluctuate within the scope of influencing factors (weight, height, age, gender). There are no recognized guidelines or recommendations.

IMPORTANT:

- Do not confuse bone mass with bone density.
- Bone density can only be determined by a medical examination, so you cannot draw conclusions on changes to bones and bone hardness (e.g. osteoporosis) using this scale.

BMR

The basal metabolic rate (BMR) is the amount of energy required by the body at complete rest in order to maintain its basic functions. This value primarily depends on weight, height and age. It is displayed in kcal/day and calculated using the scientifically recognized Harris-Benedict equation. This is the amount of energy that is required by your body under all circumstances and must be resupplied to the body in the form of food. If your energy intake is below this level long term, it can affect your health.

AMR

The active metabolic rate (AMR) is the amount of energy that an active body consumes each day. An individual's energy requirement increases when the level of physical activity increases; the scale calculates this by means of the activity level (1– 5) that has been entered.
To maintain the current weight, the energy that the body uses must be replaced in the form of food and drink. If less energy is taken in than is used over a long period of time, the body takes the difference from its fat stores, and weight loss results. However, if the amount of energy taken in exceeds the calculated active metabolic rate (AMR) for a longer period, the body cannot burn off the excess energy. The excess is stored in the body as fat, leading to weight gain.

Interpreting the Results

NOTE: Only long-term trends are important. Brief deviations in weight within a few days are normally caused by loss of fluids.

Interpretation of these results is based on changes in total body weight, percentage of body fat, body water and muscle content, as well as the length of time over which these changes occur. Rapid changes within the scope of a few days are considered separately from medium-term changes (in the scope of weeks) and long-term changes (months). As a basic rule, short-term changes in weight are almost entirely changes in water content, whereas medium-term and long-term changes may indicate changes in fat percentage and muscle percentage.

- If you experience short-term weight loss but your body fat percentage increases or stays the same, you have only lost water, such as after a training session, visit to the sauna, or a diet aimed only at fast weight loss.
- On the other hand, if your weight increases in the medium term and your body fat percentage drops or stays the same, you may have increased your muscle mass.
- If your weight and body fat percentage both fall at the same time, then your diet is working – you are losing fat mass.
- Ideally, you should support your diet with physical activity, fitness or strength training. This enables you to increase your muscle percentage in the medium term.
- Body fat, body water, and muscle percentages should not be totaled, since muscle tissue also contains components made of body water.

8. Other functions

User assignment

It is possible to assign up to eight users for weight-only measurement (with shoes) or analysis (bare feet). For a new measurement, the scale assigns a measurement to the user whose most recently saved measurement is within 4 lb or 2 kg of the active measurement and within 2% of the body fat.

Unknown measurements

If a measurement cannot be assigned to a known user, it is stored as an unknown measurement. Up to 20 unknown measurements can be saved. Use the app to directly assign unknown measurements to a user.

Saving the assigned measurements on the scale

If the app is open and your mobile device is paired with the scale via *Bluetooth*®, newly assigned measurements are sent to the app and not saved on the scale. If the app is not open, the newly assigned measurements are saved on the scale. A total of 30 measurements per user can be saved. The saved measurements are transferred automatically to the app if you open the app within *Bluetooth*® range. Data synchronization takes place within 10 seconds. It is also possible to transfer data when the scale is switched off.

Deleting scale data

To delete all measurements and old user data on the scale, switch on the scale and press and hold the reset button for three seconds; 'dEL' will appear in the LCD Display.

9. Care and Maintenance

Replacing Batteries

Your scale is equipped with a low battery indicator. If the batteries are weak, 'Lo' will appear in the LCD Display and the scale will automatically shut off. In this case, replace the batteries with three new AAA-size alkaline batteries.

Cleaning

Clean the scale periodically using a damp cloth and, if necessary, a small amount of mild detergent.

Disposal

Observe the local regulations for material disposal. Dispose of the device in accordance with local regulations. If you have any questions, please contact the local authorities responsible for waste disposal.

10. Troubleshooting Guide

If the scale encounters an error during measurement, the following is displayed:

Display	Cause	Remedy
'- - -'	Unknown measurement as it is outside the user assignment limit or a unique assignment is not possible.	Assign unknown measurement in app or repeat user assignment.
'- - - -' runs across the LCD.	The fat percentage is outside the measurable range (less than 3 % or greater than 65 %).	Repeat the measurement barefoot or, if necessary, moisten the soles of your feet slightly.
Err	The maximum load-bearing capacity of 400 lb (181 kg) was exceeded.	The load must not exceed 400 lb (181 kg).
Err or incorrect weight is displayed.	No flat, stable surface.	Place the scale on a flat, stable surface.
Err or incorrect weight is displayed.	Not standing still.	Stand as still as possible.
Incorrect weight is displayed.	Scale zero setting is incorrect.	Wait until the scale switches itself off. Activate scale, wait for '0.0 lb' to appear and repeat measurement.
No *Bluetooth*® connection (ᛒ symbol is missing).	Device outside the range.	The minimum range in a free field is approx. 82 ft (25 m). Walls and ceilings reduce the range. Other radio waves may interfere with the transmission. Therefore, do not position the scale near devices such as WLAN routers, microwaves, induction hobs etc.
FULL	User memory space is full. No more measurements can be saved.	Open the app. The data is transferred automatically. This may take up to one minute.
Lo	The batteries in the scale are empty.	Replace the batteries of scale.

11. FCC Compliance Information

Body analysis scale SBF 70

Responsible Party – U.S. Contact Information:
Beurer North America LP
1 Oakwood Boulevard, Suite 255
Hollywood, FL 33020
United States
1-800-536-0366
info@beurer.com

FCC Compliance Statement

This device complies with part 15 of the FCC Rules. Operation is subject to the following two conditions: 1. This device may not cause harmful interference, and 2. This device must accept any interference received, including interference that may cause undesired operation.

Changes or modifications not expressly approved by the party responsible for compliance could void the user‘s authority to operate the equipment.

NOTE: This equipment has been tested and found to comply with the limits for a Class B digital device, pursuant to part 15 of the FCC Rules. These limits are designed to provide reasonable protection against harmful interference in a residential installation. This equipment generates, uses and can radiate radio frequency energy and, if not installed and used in accordance with the instructions, may cause harmful interference to radio communications. However, there is no guarantee that interference will not occur in a particular installation. If this equipment does cause harmful interference to radio or television reception, which can be determined by turning the equipment off and on, the user is encouraged to try to correct the interference by one or more of the following measures:
—Reorient or relocate the receiving antenna.
—Increase the separation between the equipment and receiver.
—Connect the equipment into an outlet on a circuit different from that to which the receiver is connected.
—Consult the dealer or an experienced radio/TV technician for help.

12. Technical Specifications

Battery type	3 x 1.5 V AAA-size alkaline batteries
Measuring range	4 lb to 400 lb (2 kg to 181 kg)
Weight unit	0.2 lb increments (100 g)
Body fat, water, muscle percentage	unit 0.1 % increments
Electrical current of B.I.A.	max. 5 µA / 1 V
Fat percentage range	5 % to 55 %
Water percentage range	25 % to 75 %
Muscle percentage range	25 % to 80 %
Temperature operating range	41 °F to 95 °F (5 °C to 35 °C), 20-95%RH
Storage temperature range	-4 °F to 140 °F (-20 °C to 60 °C), 20-95%RH

Subject to technical modifications.

13. Warranty

3 year limited warranty

What does this warranty cover?

The warranty covers:
- Damage, breakage, or inoperability due to defect.
- Damage not caused by normal wear and tear or failure to follow the safety and maintenance instructions provided in the user manual.

What is not covered by the warranty?

The warranty does not cover damage caused by:

- Normal wear and tear of the product, including fragile parts (such as switches, glass, etc.);
- Improper use or transport;
- Disregarding safety and maintenance instructions;
- Accidents or acts of nature (e.g. lightning, fire, water, etc.);
- Tampering with the product (such as removing cover, unscrewing screws etc.)

Consequential and incidental damages are also not covered under this warranty. However, some states do not allow the exclusion or limitation of incidental or consequential damages, so this limitation or exclusion may not apply to you.

What is the period of coverage and warranty resolution?

The warranty is for 3 years from the date of purchase. At our discretion, product will either be refunded or replaced.

What will we not do?

We will not:

- Start a new warranty period upon product exchange;
- Repair product

How to process the warranty?

To initiate, please:

- Contact our customer service department at
  1-800-536-0366 or info@beurer.com
- Visit a LIDL store for further assistance

To ensure the quickest warranty return process, please have the following available:

- The original sales receipt that includes the date purchased;
- The product and manual in the original package;
- A statement of the problem.

What must you do to keep the warranty in effect?

- Retain the original receipt;
- Follow all product instructions;
- Do not repair or modify the product.

How does state law relate to this warranty?

This warranty gives you specific legal rights, and you may also have other rights which vary from state to state. All implied warranties are limited by the duration and terms of this warranty. Some states do not allow limitations on how long an implied warranty lasts, so the above limitation may not apply to you.

Manufactured for:
Beurer North America LP
1 Oakwood Boulevard
Suite 255
Hollywood, FL 33020

Made in China.

Subject to error and change

CONTENIDO

1. INSTRUCCIONES IMPORTANTES DE SEGURIDAD 13
2. Introducción 15
3. Contenido del paquete 16
4. Partes y controles 17
5. Uso inicial 17
6. Cómo hacer mediciones 18
7. Evaluación de resultados 19
8. Otras funciones 21
9. Cuidado y mantenimiento 21
10. Guía para la resolución de problemas 22
11. Información de conformidad de la FCC 22
12. Especificaciones técnicas 23
13. Garantía 23

CONSERVE ESTAS INSTRUCCIONES PARA REFERENCIA FUTURA

Si el manual de instrucciones está dañado o si ya no lo tiene, llame a servicio al cliente al 1-800-536-0366 o escriba a info@beurer.com.

Estimado cliente:

Gracias por elegir uno de nuestros productos. Nuestro nombre es sinónimo de productos de alta calidad, minuciosamente probados, que se utilizan en las áreas de calefacción, control de peso, presión arterial, temperatura corporal, pulso, terapia moderada, masajes y belleza.

Lea atentamente estas instrucciones de uso y consérvelas para referencia futura. Asegúrese de que estén disponibles para los demás usuarios y tenga en cuenta la información que contienen.

1. INSTRUCCIONES IMPORTANTES DE SEGURIDAD

Signos y símbolos

Siempre que se usan, estos signos identifican mensajes de seguridad y daños a la propiedad, indicando el nivel de gravedad del peligro.

LEA CON ATENCIÓN Y ENTIENDA TODO ESTE MANUAL, INCLUIDAS LA SECCIÓN DE SEGURIDAD Y TODAS LAS INSTRUCCIONES Y ADVERTENCIAS, ANTES DE USAR ESTE PRODUCTO. SIGA TODAS LAS INSTRUCCIONES Y ADVERTENCIAS DE SEGURIDAD PARA EVITAR SITUACIONES PELIGROSAS Y PARA USAR CORRECTAMENTE ESTE PRODUCTO.

⚠		Este es el símbolo de advertencia de seguridad. Le pone alerta sobre posibles peligros que pueden ocasionar lesiones personales. Tenga en cuenta en todo momento todos los mensajes de seguridad después de este símbolo para evitar posibles daños o incluso la muerte.
⚠	**ADVERTENCIA**	ADVERTENCIA indica una situación peligrosa que, si no se evita, podría causar muerte o una lesión grave.
⚠	**PRECAUCIÓN**	PRECAUCIÓN indica una situación peligrosa que, si no se evita, podría causar una lesión menor o moderada.
	AVISO	AVISO se refiere a prácticas que no están relacionadas con lesiones, como es el caso de daños al producto o daños materiales.

	Precaución	IP 21	Protegido contra el acceso a partes peligrosas con un dedo y contra la caída vertical de gotas de agua.
	Siga las instrucciones de uso		Parte aplicada tipo BF
	No use el dispositivo si tiene un marcapasos.	FSC MIX Packaging Emballage FSC® C	Empaquetado de origen responsable

ADVERTENCIA: para reducir el riesgo de incendio, de descarga eléctrica o de lesiones personales graves:

- No es para diagnosticar ni tratar ningún problema médico.
- Las personas con implantes médicos (p. ej., marcapasos) no deben usar esta báscula, ya que podría afectar su funcionamiento.
- No use la báscula durante el embarazo.
- Para evitar las caídas, no se suba a la báscula con los pies mojados o si la superficie de la báscula está húmeda.
- No se pare sobre el borde exterior de la báscula, ya que puede ladearse.
- Mantenga a los niños alejados de los materiales de embalaje (riesgo de asfixia).

PRECAUCIÓN: para reducir el riesgo de lesiones personales o daños al producto o a la propiedad:

- Este producto es solo para uso particular y no debe usarse con fines médicos ni comerciales.
- Coloque la báscula sobre una superficie dura, plana y nivelada; es necesario que la superficie sea dura para obtener mediciones exactas.
- Proteja el dispositivo contra golpes, humedad, polvo, productos químicos, cambios de temperatura grandes y fuentes de calor cercanas (hornos, estufas).
- No lo use en niños menores de 10 años.

AVISO

- El dispositivo debe limpiarse de vez en cuando. No utilice ningún producto limpiador abrasivo ni sumerja el dispositivo en agua.
- Es normal que se produzcan variaciones en las mediciones, ya que la báscula no se ha calibrado para usarse en un entorno médico profesional.
- No permita que ningún líquido entre en contacto con la báscula. No sumerja nunca la báscula en agua. No la enjuague nunca con agua corriente.
- No ponga ningún objeto sobre la báscula cuando no la esté usando.
- Proteja el dispositivo de los golpes, humedad, polvo, productos químicos, cambios de temperatura considerables y fuentes de calor (hornos, estufas) cercanas.
- No presione los botones con violencia ni con objetos punzantes.
- No exponga la báscula a temperaturas altas ni a campos electromagnéticos fuertes.
- La báscula tiene una capacidad de 181 kg (400 lb/28 st). Los resultados de la masa corporal y la masa ósea se muestran en incrementos de 100 g (0.2 lb).
- Las mediciones del porcentaje de grasa corporal, agua corporal y músculo se muestran en incrementos del 0.1 %.
- Las necesidades de calorías se indican en incrementos de 1 kcal.
- Inicialmente, la báscula está ajustada para pesar y medir en libras (lb) y en pulgadas (in).
- Solamente puede hacer reparaciones el servicio al cliente de Beurer.

Precauciones de seguridad en el manejo de la batería

- Use solo el tamaño y tipo de baterías que se especifican.

- Asegúrese de utilizar la polaridad correcta cuando instale las baterías. Las baterías colocadas con la polaridad invertida pueden dañar el dispositivo.
- No combine tipos distintos de baterías (por ejemplo, alcalinas con carbono-zinc o recargables) ni baterías usadas con baterías nuevas. Cuando sustituya las baterías, sustitúyalas todas al mismo tiempo.
- Si las baterías del dispositivo están agotadas o el dispositivo no se va a utilizar durante un periodo de tiempo prolongado, retire las baterías para evitar daños o lesiones por un posible derrame de las baterías.
- No intente recargar baterías que no estén diseñadas para ser recargadas; se pueden sobrecalentar y romper (siga las instrucciones del fabricante de la batería).
- No arroje las baterías al fuego, ya que podrían explotar o derramarse.
- Limpie los contactos de las baterías y también los del dispositivo antes de instalar las baterías.
- Retire las baterías descargadas del producto y deseche/recicle de acuerdo con la legislación aplicable.
- Mantenga las baterías lejos del alcance de los niños y las mascotas. Las baterías pueden ser dañinas en caso de ingestión. Si un niño o una mascota llegan a ingerir una batería, busque atención médica de inmediato.

2. Introducción

La báscula digital de análisis corporal se ha diseñado para medir el peso corporal y ofrecer un análisis de los datos de su estado físico. Esta unidad es solo para uso doméstico. Además de medir el peso corporal, la báscula tiene las siguientes funciones que pueden ser usadas por hasta ocho personas:

- Peso corporal en lb/kg/st
- Porcentaje de grasa corporal (BF) en %
- Porcentaje de agua corporal ≈ en %
- Porcentaje muscular en %
- Masa ósea en lb/kg/st
- Índice metabólico basal e índice metabólico activo

La báscula incluye también las funciones siguientes:

- Conversión de unidades entre libras (lb), kilogramos (kg) y stones (st)
- Apagado automático
- Indicador de batería baja
- Reconocimiento automático de usuario
- Almacena las últimas 30 mediciones para cada uno de los ocho usuarios.
- Comunicación *Bluetooth*® a través de nuestra aplicación móvil gratuita ‘beurer HealthCoach‘

Requerimientos de sistema para la aplicación ‘beurer HealthCoach‘

Bluetooth® ≥ 4.0
iOS ≥ 10.0
Android™ ≥ 5.0

Lista de dispositivos compatibles:

Esta báscula funciona según el principio de análisis de impedancia bioeléctrica (AIB). Esto implica el cálculo rápido de la composición corporal mediante una corriente eléctrica inocua que ni siquiera se nota.

Cuando se evalúa la medición de la resistencia eléctrica (impedancia) junto con otros datos (edad, estatura, sexo y grado de actividad), se pueden estimar el porcentaje de grasa corporal y otras variables del cuerpo. El tejido muscular y el agua son buenos conductores de la electricidad y, por lo tanto, tienen menor resistencia. Por el contrario, los huesos y el tejido graso presentan baja conductividad. Las células grasas y los huesos conducen una cantidad mínima de corriente, ya que sus niveles de resistencia son muy altos.

Los valores calculados solo se aproximan a los valores reales del cuerpo. Únicamente un médico puede determinar con exactitud la grasa corporal, el agua corporal, el porcentaje muscular y la estructura ósea con métodos médicos.

Sugerencias

- Si es posible, pésese siempre a la misma hora todos los días (es ideal hacerlo en las mañanas) después de ir al baño, cuando tenga el estómago vacío y con la menor cantidad de ropa posible, para obtener resultados comparables y consistentes.
- El porcentaje de grasa corporal solo puede calcularse descalzo; las plantas de los pies pueden humedecerse ligeramente si es necesario. Es probable que los resultados no sean satisfactorios si las plantas de los pies están completamente secas o si tienen durezas, ya que esto reduce la conductividad.
- Párese en posición erguida e inmóvil cuando se pesa.
- Espere unas horas después de haber realizado un esfuerzo físico importante.
- Espere unos 15 minutos después de despertar para que el contenido de agua del cuerpo pueda normalizarse.
- Recuerde que solo las tendencias a largo plazo son importantes. Las diferencias de peso a corto plazo, que se producen en el transcurso de pocos días, generalmente se deben a cambios en el contenido de agua corporal.

Limitaciones

Cuando se calcula la grasa corporal y valores adicionales, pueden aparecer resultados divergentes e inesperados en caso de:

- Niños menores de 10 años
- Atletas y fisioculturistas
- Mujeres embarazadas
- Personas con fiebre, personas sometidas a diálisis, personas que muestran síntomas de edema y personas que sufren osteoporosis
- Personas que toman medicamentos cardiovasculares (que afectan el corazón y el sistema vascular)
- Personas que toman medicamentos vasodilatadores o vasoconstrictores
- Personas con desviaciones anatómicas importantes en sus piernas en comparación con su estatura total (longitud de las piernas considerablemente menor o mayor).

3. Contenido del paquete

1 x báscula de análisis corporal SBF 70
3 x baterías alcalinas tamaño "AAA" de 1.5 V
1 x manual de instrucciones
4 x protector de alfombras
1 x guía de inicio rápido

4. Partes y controles

1. Pantalla
2. Conductores
3. Compartimiento de las baterías (en la parte posterior)
4. Botón de reinicio
5. Icono de vinculación *Bluetooth®*
6. Iniciales del usuario (si es un usuario reconocido)
7. Peso corporal
8. Otros datos de lectura (IMC, porcentaje de grasa corporal, etc.)

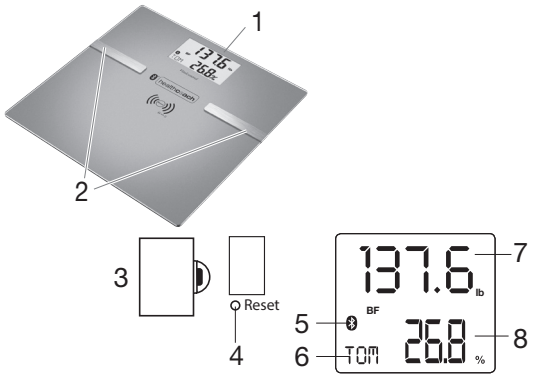

5. Uso inicial

Instalación de las baterías

Retire la tapa del compartimiento de baterías e inserte tres baterías alcalinas tamaño "AAA" (incluidas) de acuerdo con las marcas de polaridad indicadas. Si la báscula no funciona, retire las baterías y vuelva a colocarlas. Asegúrese de que la polaridad sea la correcta. Reinstale la tapa del compartimiento de la batería.

Colocación de la báscula

Coloque la báscula en un suelo estable y liso; un revestimiento estable del suelo es un requisito para una correcta medición. Si dispone de una alfombra, monte las patas adicionales para alfombras.

Descarga y uso de la aplicación

1. Descargue e instale la aplicación gratuita ‘beurer HealthCoach’ del Apple App Store (para dispositivos iOS) o Google Play (para dispositivos Android™).
2. Active *Bluetooth®* en los ajustes de su smartphone. Inicie la aplicación e siga las instrucciones.
3. Introduzca su información personal de usuario.

NOTA: Si no utiliza la aplicación para introducir sus datos de usuario, la báscula no podrá reconocerle y guardar sus mediciones.

Información del usuario	Parámetros
Iniciales/abreviatura del nombre	máx 3 caracteres o números
Peso corporal	3 pies 3.5 pulg. a 7 pies 2.5 pulg. (100 a 220 cm)
Edad	10 a 100 años
Sexo	hombre ( ), mujer ( )
Grado de actividad	1 a 5

Para seleccionar el "Grado de actividad" adecuado, consulte la tabla que se muestra a continuación.

Grado de actividad	Actividad física
1	Ninguna

2	Baja:	Pequeña cantidad de esfuerzo físico ligero (por ejemplo: salir a caminar, tareas sencillas de jardinería, gimnasia simple)
3	Media:	Esfuerzo físico al menos 2 a 4 veces por semana, 30 minutos cada vez
4	Alta:	Esfuerzo físico al menos 4 a 6 veces por semana, 30 minutos cada vez
5	Muy alta:	Esfuerzo físico intenso, entrenamiento o trabajo físico duro al menos 1 hora todos los días

4. Seleccione ‘SBF 70’ en la aplicación.
5. Para activar el reconocimiento automático de usuario en este báscula hay que asignar un usuario y realizar una medición de referencia. Cree un nuevo usuario e introduzca su iniciales y su nivel de actividad. Suba a la báscula descalzo para realizar la medición de referencia como indicado en la aplicación.

La báscula tiene ocho posiciones de memora de usuario, lo que permite, por ejemplo, que usted y los integrantes de su familia guarden su configuración personal. También puede activar usuarios mediante la aplicación ‘beurer HealthCoach’ en otros dispositivos móviles o cambiando el perfil de usuario en la aplicación (consulte los ajustes de la aplicación).

Coloque su smartphone cerca de la báscula para mantener la conexión *Bluetooth*® activada.

Para ajustar el reconocimiento automático de usuario, la primera medición que realice la debe asignar a su información personal de usuario. Consulte las instrucciones que se indican a continuación.

6. Cómo hacer mediciones

NOTA: Evite que sus pies, piernas, pantorrillas o muslos se toquen entre sí. De lo contrario, no se podrá hacer la medición correctamente. Las mediciones también serán incorrectas si se toman cuando tenga puestas calcetas.

1. Suba a la báscula **descalzo** y manténgase inmóvil, con su peso distribuido igualmente sobre ambos conjuntos de sensores.
2. La báscula muestra primero el peso. Si está descalzo, el diagnóstico AIB será el siguiente.
3. Si ha asignado un nombre de usuario, la identificación del usuario se mostrará en la esquina inferior izquierda (por ejemplo, “TOM”).

Aparecen los valores siguientes:
1. Peso en lb/kg/st con IMC
2. Porcentaje de grasa corporal (%) e interpretación del mismo
3. Porcentaje de agua corporal (%) ≈
4. Porcentaje muscular (%)
5. Masa ósea en lb/kg/st
6. Índice metabólico basal (IMB) en kcal
7. Índice metabólico activo (IMA) en kcal

Si no se reconoce el usuario, solo se muestra el peso y en la zona de identificación del usuario de la pantalla de cristal líquido (LCD) aparece la leyenda “---”.

Medición de peso únicamente

1. Suba a la báscula con calzado.
2. Manténgase inmóvil, con su peso distribuido igualmente sobre ambos pies.
3. Después de unos segundos, la báscula mostrará su peso. Si se reconoce un usuario previamente guardado, también se mostrarán su IMC, IMB e IMA junto con sus iniciales.
4. La báscula se apagará sola después de unos momentos de inactividad.

NOTA: No se pueden calcular otros valores si el usuario usa calzado.

7. Evaluación de resultados

Porcentaje de grasa corporal

Los porcentajes de grasa corporal siguientes son solo una guía; para obtener mayor información, consulte a su médico.

Hombres

Edad	Muy bueno	Bueno	Promedio	Defici-ente
10 – 14	< 11 %	11 – 16 %	16.1 - 21 %	> 21 %
15 – 19	< 12 %	12 - 17 %	17.1 - 22 %	> 22 %
20 – 29	< 13 %	13 - 18 %	18.1 - 23 %	> 23 %
30 – 39	< 14 %	14 - 19 %	19.1 - 24 %	> 24 %
40 – 49	< 15 %	15 - 20 %	20.1 - 25 %	> 25 %
50 – 59	< 16 %	16 - 21 %	21.1 - 26 %	> 26 %
60 – 69	< 17 %	17 - 22 %	22.1 - 27 %	> 27 %
70 – 100	< 18 %	18 - 23 %	23.1 - 28 %	> 28 %

Mujeres

Edad	Muy bueno	Bueno	Promedio	Defici-ente
10 – 14	< 16 %	16 - 21 %	21.1 - 26 %	> 26 %
15 – 19	< 17 %	17 - 22 %	22.1 - 27 %	> 27 %
20 – 29	< 18 %	18 - 23 %	23.1 - 28 %	> 28 %
30 – 39	< 19 %	19 - 24 %	24.1 - 29 %	> 29 %
40 – 49	< 20 %	20 - 25 %	25.1 - 30 %	> 30 %
50 – 59	< 21 %	21 - 26 %	26.1 - 31 %	> 31 %
60 – 69	< 22 %	22 - 27 %	27.1 - 32 %	> 32 %
70 – 100	< 23 %	23 - 28 %	28.1 - 33 %	> 33%

Los atletas normalmente tienen valores menores. Según el deporte que se practique, la intensidad del entrenamiento y la constitución física, los resultados pueden ser incluso inferiores a los valores estándar establecidos. Tenga en cuenta que podría existir riesgo para su salud en caso de que dichos valores sean extremadamente bajos.

Contenido de agua corporal

El porcentaje de agua corporal está normalmente dentro de los siguientes rangos:

Hombres

Defi-ciente	Bueno	Muy bueno
< 50%	50 – 65%	> 65%

Mujeres

Defi-ciente	Bueno	Muy bueno
< 45%	45 – 60%	> 60%

La grasa corporal contiene relativamente poca agua; por lo tanto, el contenido de agua corporal puede estar debajo de los valores estándar en personas con alto porcentaje de grasa corporal. Por otra parte, algunos atletas pueden sobrepasar los valores estándar debido a que tienen bajos niveles de grasa y alto porcentaje muscular.

El cálculo de agua corporal realizado mediante esta báscula no es apto para obtener conclusiones médicas, como en el caso de la retención de agua relacionada con la edad. Consulte a su médico si es necesario. Generalmente es deseable un contenido de agua corporal alto.

Porcentaje muscular

El porcentaje muscular está normalmente dentro de los siguientes rangos:

Hombres

Edad	Bajo	Conver-sación	Alto
10 – 14	< 44%	44 – 57%	> 57%
15 – 19	< 43%	43 – 56%	> 56%
20 – 29	< 42%	42 – 54%	> 54%
30 – 39	< 41%	41 – 52%	> 52%
40 – 49	< 40%	40 – 50%	> 50%
50 – 59	< 39%	39 – 48%	> 48%
60 – 69	< 38%	38 – 47%	> 47%
70 – 100	< 37%	37 – 46%	> 46%

Mujeres

Edad	Bajo	Conver-sación	Alto
10 – 14	< 36%	36 – 43%	> 43%
15 – 19	< 35%	35 – 41%	> 41%
20 – 29	< 34%	34 – 39%	> 39%
30 – 39	< 33%	33 – 38%	> 38%
40 – 49	< 31%	31 – 36%	> 36%
50 – 59	< 29%	29 – 34%	> 34%
60 – 69	< 28%	28 – 33 %	> 33%
70 – 100	< 27%	27 – 32 %	> 32%

Masa ósea

Igual que el resto de nuestro cuerpo, los huesos están sujetos a los procesos naturales de crecimiento, reducción y envejecimiento. La masa ósea aumenta rápidamente durante la niñez y alcanza su máximo entre los 30 y 40 años. A medida que envejecemos, nuestra masa ósea comienza a disminuir. Usted puede combatir esta reducción hasta cierto punto con la ayuda de una dieta saludable (en particular, calcio y vitamina D) y ejercicio físico habitual. La estabilidad del sistema esquelético puede aumentarse por medio del fortalecimiento muscular. Tenga en cuenta que esta báscula no mide el contenido de calcio de los huesos, sino que calcula el peso de todos los componentes que constituyen los huesos (materia orgánica, materia inorgánica y agua). Es muy difícil influir sobre la masa ósea, aunque esta, de hecho, fluctúa dentro del ámbito de los factores influyentes (peso, estatura, edad y sexo). No existen pautas ni recomendaciones reconocidas.

IMPORTANTE:

- No confunda la masa ósea con la densidad ósea.
- La densidad ósea puede determinarse únicamente por medio de un examen médico, por lo que usted no puede sacar conclusiones sobre los cambios en los huesos y la dureza ósea (por ejemplo, osteoporosis) mediante el uso de esta báscula.

IMB

El índice metabólico basal (IMB) es la cantidad de energía que requiere el cuerpo en reposo total para mantener sus funciones básicas. Este valor depende principalmente del peso, la estatura y la edad. Se muestra en kcal/día y se calcula mediante la ecuación científicamente reconocida de Harris-Benedict. Es la cantidad de energía que su cuerpo requiere en todas las circunstancias y que debe volver a suministrársele en forma de alimentos. Si su entrada de energía está por debajo de este nivel a largo plazo, puede afectar su salud.

IMA

El índice metabólico activo (IMA) es la cantidad de energía que consume diariamente un cuerpo activo. La necesidad de energía de un individuo aumenta cuando aumenta el nivel de actividad física; la báscula calcula esto mediante el nivel de actividad (1 a 5) que se introdujo.
Para mantener el peso actual, la energía que el cuerpo usa debe reemplazarse en forma de alimentos y bebidas. Si se toma menos energía que la que se usa durante un periodo largo de tiempo, el cuerpo toma la diferencia de sus depósitos de grasa, con el resultado de una disminución de peso. Por otra parte, si la cantidad de energía que se toma sobrepasa el índice metabólico activo (IMA) calculado durante un período más prolongado, el cuerpo no puede quemar el exceso de energía. El exceso se almacena en el cuerpo en forma de grasa, lo que lleva a un aumento de peso.

Interpretación de los resultados

NOTA: Solo las tendencias a largo plazo son importantes. Las desviaciones breves en el peso en unos cuantos días generalmente se deben a pérdida de líquidos.

La interpretación de estos resultados se basa en los cambios del peso corporal total, porcentaje de grasa corporal, agua corporal y contenido muscular, así como la duración del período en el que se producen estos cambios. Los cambios rápidos que ocurren en a lo largo de unos pocos días se consideran separadamente de los cambios de mediano plazo (a lo largo de semanas) y de los cambios de largo plazo (meses). Como regla básica, los cambios de peso de corto plazo se deben casi exclusivamente a cambios en el contenido de agua, mientras que los cambios de mediano y largo plazo pueden indicar cambios en los porcentajes de grasa y músculo.

- Si experimenta una pérdida de peso de corto plazo pero su porcentaje de grasa corporal aumenta o permanece igual, significa que solo ha perdido agua, como puede ocurrir después de una sesión de entrenamiento, una visita a una sauna o una dieta dirigida solo a la pérdida de peso rápida.
- Por otra parte, si su peso aumenta a medio plazo y el porcentaje de grasa corporal disminuye o permanece igual, puede ser que haya aumentado su masa muscular.
- Si su peso y porcentaje de grasa corporal disminuyen al mismo tiempo, significa que su dieta está funcionando: usted está perdiendo masa grasa.
- Idealmente, debe acompañar su dieta con actividad física, entrenamiento o fortalecimiento muscular. Esto le permite aumentar su porcentaje muscular en el mediano plazo.
- No se deben sumar los porcentajes de grasa corporal, agua corporal y muscular, ya que el tejido muscular también contiene componentes hechos de agua corporal.

8. Otras funciones

Asignación de usuario

Para mediciones solo de peso (con zapatos) o para análisis (descalzos) es posible asignar hasta ocho usuarios. Para una medición nueva, la báscula asigna una medición al usuario cuya medición guardada más reciente difiere menos de 4 lb o 2 kg de la medición activa y menos del 2 % de la grasa corporal.

Mediciones desconocidas

Si una medición no se puede asignar a un usuario conocido, esta se almacena como medición desconocida. Se pueden guardar hasta 20 mediciones desconocidas. Use la aplicación para asignar directamente mediciones desconocidas a un usuario.

Guardado de las mediciones asignadas en la báscula

Si la aplicación está abierta y su dispositivo móvil está vinculado a la báscula vía *Bluetooth*®, las últimas mediciones asignadas se envían a la aplicación y no se guardan en la báscula. Si la aplicación no está abierta, las últimas mediciones asignadas se guardan en la báscula. Se puede guardar un total de 30 mediciones por usuario. Si abre la aplicación dentro del rango de alcance del *Bluetooth*®, las mediciones guardadas se transmiten automáticamente a la aplicación. La sincronización de datos se produce en menos de 10 segundos. También se pueden transmitir datos cuando la báscula está apagada.

Eliminación de los datos de la báscula

Para borrar todas las mediciones y datos de usuario antiguos de la báscula, encienda la báscula y presione y mantenga así el botón de reinicio durante 3 segundos; la leyenda “dEL” aparecerá en la pantalla LCD.

9. Cuidado y mantenimiento

Reemplazo de las baterías.

La báscula está equipada con un indicador de baterías bajas. Si las baterías están descargadas, aparecerá “Lo” en la pantalla LCD y la báscula se apagará automáticamente. En ese caso, reemplace las baterías por tres nuevas baterías alcalinas de tamaño “AAA”.

Limpieza

Limpie la báscula periódicamente con un paño húmedo y, si es necesario, una pequeña cantidad de detergente suave.

Desecho

Aplique las normas locales para desecho de materiales. Deseche el dispositivo de acuerdo con las normas locales. Si tiene alguna pregunta, consulte a las autoridades locales encargadas del desecho de desperdicios.

10. Guía para la resolución de problemas

Si la báscula encuentra un error durante la medición, en la pantalla se muestra lo siguiente:

Pantalla	Causa	Solución
"- - -"	Medición desconocida (la medición está fuera del límite de asignación de usuario o no es posible asignar un único usuario).	Asigne la medición desconocida en la aplicación o repita la asignación de usuario.
"- - - -" cruza la pantalla LCD.	El porcentaje de grasa está fuera del rango cuantificable (menor de 3 % o mayor de 65 %).	Repita la medición descalzo o con las plantas de los pies ligeramente humedecidas si es necesario.
Err	Se ha excedido la capacidad máxima de carga de 181 kg (400 lb).	La carga no debe superar 181 kg (400 lb).
Err o se muestra un peso incorrecto.	La superficie no es plana y estable.	Ponga la báscula en una superficie plana y estable.
Err o se muestra un peso incorrecto.	No se permanece inmóvil.	Permanezca tan inmóvil como sea posible.
Se muestra un peso incorrecto.	El ajuste a cero de la báscula es incorrecto.	Espere hasta que la báscula se apague sola. Encienda la báscula, espere a que aparezca "0.0 lb" y repita la medición.
No hay conexión *Bluetooth*® (no aparece el símbolo ⓑ).	Dispositivo fuera de rango.	El rango mínimo en una zona despejada es de aprox. 25 m (82 pies). Las paredes y techos reducen el rango de alcance. Otras ondas de radio pueden interferir con la transmisión. Por tanto, no coloque la báscula en las proximidades de dispositivos tales como routers WLAN, microondas, placas de inducción, etc.
FULL	El espacio de la memoria de usuario está lleno. No se pueden guardar más mediciones.	Abra la aplicación. Los datos se transfieren automáticamente. Esto puede llegar a tardar hasta 1 minuto.
Lo	Las baterías de la báscula están descargadas.	Reemplace las baterías.

11. Información de conformidad de la FCC

Báscula de análisis corporal SBF 70

Parte responsable – Información de contacto en Estados Unidos:
Beurer North America LP
1 Oakwood Boulevard, Suite 255
Hollywood, FL 33020
Estados Unidos
1-800-536-0366
info@beurer.com

Déclaración de conformidad de la FCC

Este dispositivo cumple con la parte 15 de las Reglas de la FCC. El funcionamiento está sujeto a las siguientes dos condiciones: (1) este dispositivo no podrá causar interferencia dañina, y (2) este dispositivo debe aceptar cualquier interferencia recibida, incluyendo interferencia que podría causar funcionamiento no deseado.

Los cambios o modificaciones que la parte responsable del cumplimiento no apruebe expresamente podrían anular la autoridad del usuario para operar el equipo.

NOTA: Este equipo ha sido probado y se determinó que cumple con los límites para los dispositivos digitales Clase B, de acuerdo con la parte 15 de las reglas de la FCC. Estos límites sirven para proporcionar protección razonable contra la interferencia dañina en instalaciones residenciales. Este equipo genera, usa y puede emitir energía de radiofrecuencia y, si no se instala de acuerdo con las instrucciones, puede causar interferencias dañinas a las comunicaciones de radio. Sin embargo, no hay garantía de que no se producirán interferencias en una instalación en particular. Si este equipo efectivamente causa interferencias dañinas a la recepción de radio o televisión, lo cual puede determinarse al apagar y encender el equipo, se recomienda al usuario que intente corregir las interferencias mediante una o más de las siguientes medidas:

—Reorientar o cambiar de lugar la antena receptora.
—Aumentar la distancia entre el equipo y el receptor.
—Conectar el equipo en una toma o circuito diferente a aquel donde está conectado el receptor.
—Consultar al distribuidor o a un técnico con experiencia en radio y televisión.

12. Especificaciones técnicas

Tipo de baterías	3 baterías alcalinas tamaño AAA de 1.5 V
Rango de medición	4 lb a 400 lb (2 kg a 181 kg)
Unidad de peso	Incrementos de 0.2 lb (100 g)
Unidad de porcentaje de grasa, agua y músculo	Incrementos del 0.1 %
Corriente eléctrica de A.I.B.	máx. 5 µA/1 V
Rango de porcentaje de grasa	5 % a 55 %
Rango de porcentaje de agua	25 % a 75 %
Rango de porcentaje de músculo	25 % a 80 %
Rango operativo de temperatura	41 °F a 95 °F (5 °C a 35 °C) 20-95 % HR
Rango operativo de temperatura	-4 °F a 140 °F (-20 °C a 60 °C) 20-95 % HR

Sujeto a modificaciones técnicas.

13. Garantía

Garantía limitada de 3 años

Lo que cubre la presente garantía

La garantía incluye:

- Daños, quebraduras o incapacidad para funcionar debido a defectos.
- Daños que no hayan sido causados por el desgaste propio del uso o por no seguir las instrucciones de seguridad y mantención incluidas en el manual para el usuario.

Lo que no cubre esta garantía

La garantía no cubre daños causados por:

- El desgaste propio del uso del producto, incluidas las partes frágiles (como interruptores, piezas de vidrio, etc.).
- Uso o transporte no indicado del producto.
- Desatención a las instrucciones de seguridad y mantención.
- Accidentes o causas de fuerza mayor (e.g. relámpagos, incendio, inundación, etc.).
- Manipulación mal intencionada del producto (retirar la cubierta, tornillos, etc.).

La presente garantía tampoco cubre daños indirectos o emergentes. Sin embargo algunos estados no permiten la exclusión o limitación de daños indirectos o emergentes, por lo que dicha exclusión o limitación pudiera no aplicarse en su caso.

Periodo de cobertura y resolución de la garantía

La garantía es válida por 3 años a partir de la fecha de compra. La empresa, según lo estime conveniente, devolverá el dinero o repondrá el producto.

La empresa no:

- Dará inicio a un nuevo período de garantía al hacerse el cambio del producto.
- Reparará el producto.

¿Cómo se debe tramitar la garantía?

Recomendamos que primero usted:

- Llame a nuestro departamento de servicio al cliente, al teléfono +1-800-536-0366, o escriba a info@beurer.com
- Visite una de nuestras tiendas LIDL en caso de cualquier inquietud.

A fin de acelerar el trámite de la garantía, tenga a bien contar con lo siguiente:

- Recibo de venta original que incluya la fecha de compra.
- Producto y manual en su empaque original.
- Descripción del problema.

¿Qué debe hacer usted para mantener la garantía vigente?

- Guardar el recibo original.
- Seguir todas las instrucciones para el uso del producto.
- No realizar ninguna reparación ni alteración al producto.

¿De qué manera influyen las leyes estatales con esta garantía?

La presente garantía le otorga derechos legales específicos, y pudiera usted contar con otros derechos los cuales varían de un estado a otro. Todas las garantías implíci- tas se encuentran limitadas a la duración y términos de la presente garantía. Algunos estados no permiten limitaciones al período de tiempo y términos de la garantía implícita, por lo que dichas limitaciones pudieran no aplicarse en su caso.

Fabricado por:
Beurer North America LP
1 Oakwood Boulevard
Suite 255
Hollywood, FL 33020

Hecho en China.

The *Bluetooth*® word mark and logos are registered trademarks owned by Bluetooth SIG, Inc. and any use of such marks by Beurer North America is under license. Other trademarks and trade names are those of their respective owners.
Apple and the Apple logo are trademarks of Apple Inc., registered in the U.S. and other countries.
App Store is a service mark of Apple Inc., registered in the U.S. and other countries.
Google Play and the Google Play logo are trademarks of Google LLC.
Android is a trademark of Google LLC.

Sujeto a errores y cambios

749.446_SBF70_2019-01-18_01_IM_Lidl_US