MIC722

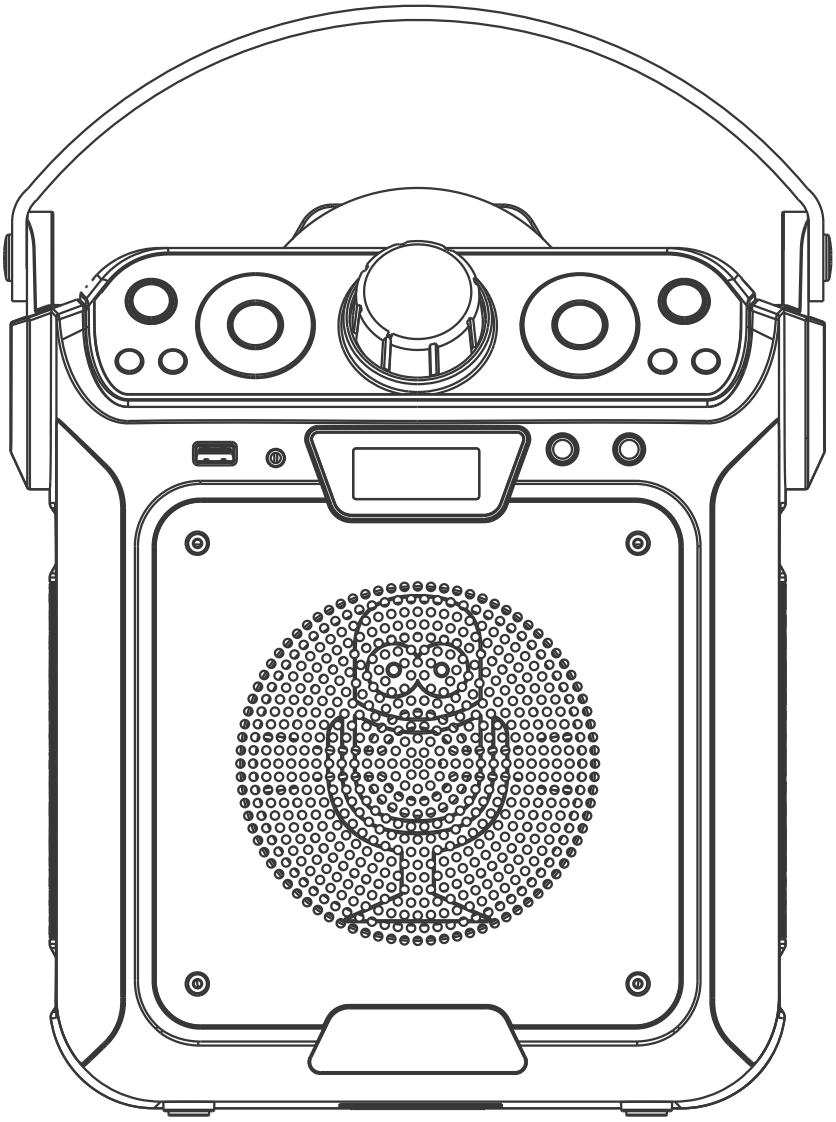

IMPORTANT, RETAIN FOR FUTURE REFERENCE: READ CAREFULLY
IMPORTANT, À CONSERVER POUR RÉFÉRENCE FUTURE : LIRE ATTENTIVEMENT
IMPORTANTE, CONSERVARE PER RIFERIMENTO FUTURO: LEGGERE ATTENTAMENTE

www.singingmachine.com

The Singing Machine® is a registered trademark of Stingray Music USA.
The Singing Machine® est une marque déposée de Stingray Music USA.
The Singing Machine® es una marca registrada de Stingray Music USA.

Warnings

CAUTION

RISK OF ELECTRIC SHOCK
DO NOT OPEN

CAUTION: TO REDUCE THE RISK OF ELECTRIC SHOCK, DO NOT REMOVE COVER (OR BACK). NO USER-SERVICEABLE PARTS INSIDE. REFER SERVICING TO QUALIFIED SERVICE PERSONNEL.

DANGEROUS VOLTAGE: The lightning flash with arrowhead symbol within an equilateral triangle is intended to alert the user to the presence of uninsulated dangerous voltage within the product's enclosure that may be of sufficient magnitude to constitute a risk of electric shock to persons.

ATTENTION: The exclamation point within an equilateral triangle is intended to alert the user to the presence of important operating and maintenance (servicing) instructions in the literature accompanying this product.

DRIPPING WARNING: This product shall not be exposed to dripping or splashing, and no objects filled with liquids, such as vases, shall be placed on the product.

VENTILATION WARNING: The normal ventilation of the product shall not be impeded for intended use.

CAUTION: TO PREVENT ELECTRIC SHOCK, MATCH WIDE BLADE OF PLUG TO WIDE SLOT AND FULLY INSERT.

WARNING: TO PREVENT FIRE OR SHOCK HAZARD, DO NOT EXPOSE THIS UNIT TO RAIN OR MOISTURE.

RF Exposure Warning Statements:
This equipment complies with FCC radiation exposure limits set forth for an uncontrolled environment. This equipment shall be installed and operated with minimum distance 20cm between the radiator & body.

Product Model: MIC722 PMN: WIRELESS MICROPHONE
HVIN: MIC722 IC: 11387A-MIC722

ISED STATEMENT
This device complies with Industry Canada license-exempt RSS standard(s). Operation is subject to the following two conditions: (1) This device may not cause interference, and (2) This device must accept any interference, including interference that may cause undesired operation of the device.
The digital apparatus complies with Canadian CAN ICES-3 (B)/NMB-3(B). This device meets the exemption from the routine evaluation limits in section 6.3 of RSS 102 and compliance with RSS 102 RF exposure, users can obtain Canadian information on RF exposure and compliance. This equipment complies with Canada radiation exposure limits set forth for an uncontrolled environment.
This device contains licence-exempt transmitter(s)/receiver(s) that comply with Innovation, Science and Economic Development Canada's licence-exempt RSS(s). Operation is subject to the following two conditions:
(1)This device may not cause interference.
(2)This device must accept any interference, including interference that may cause undesired operation of the device.
Speaker Radiation Exposure Statement.
This equipment should be installed and operated with minimum distance 20cm between the radiator & your body.
Microphone Radiation Exposure Statement.
The device has been evaluated to meet general RF exposure requirement.
This equipment should be installed and operated with minimum distance 0mm between the radiator & your body.

FCC STATEMENT:
This device complies with Part 15 of the FCC Rules. Operation is subject to the following two conditions: (1) this device may not cause harmful interference, and (2) this device must accept any interference received, including interference that may cause undesired operation.
Changes or modifications to this unit not expressly approved by the party responsible for compliance could void the user's authority to operate the equipment.
NOTE: This equipment has been tested and found to comply with the limits for a Class B digital device, pursuant to Part 15 of the FCC Rules. These limits are designed to provide reasonable protection against harmful interference in a residential installation. This equipment generates, uses and can radiate radio frequency energy and, if not installed and used in accordance with the instructions, may cause harmful interference to radio communications. However, there is no guarantee that interference will not occur in a particular installation.
If this equipment does cause harmful interference to radio or television reception, which can be determined by turning the equipment off and on, the user is encouraged to try to correct the interference by one or more of the following measures:
• Reorient or relocate the receiving antenna.
• Increase the separation between the equipment and receiver.
• Connect the equipment into an outlet on a circuit different from that to which the receiver is connected.
• Consult the dealer or an experienced radio/TV technician for help.
This device and its antenna(s) must not be co-located or operation in conjunction with any other antenna or transmitter.
Speaker Radiation Exposure Statement: To maintain compliance with FCC's RF Exposure guidelines, this equipment should be installed and operated with minimum distance of 20cm from your body.
Microphone Exposure Statement: The device has been evaluated to meet general RF exposure requirement in portable exposure condition without restriction.

Important Safety Information

1. Read these Instructions.
2. Keep these Instructions.
3. Heed all Warnings.
4. Follow all Instructions.
5. Do not use this apparatus near water.
6. Clean only with a dry cloth.
7. Do not block any of the ventilation openings. Install in accordance with the Manufacturer's instructions.
8. Do not install near any heat sources such as radiators, heat registers, stoves, or other apparatus (including amplifiers) that produce heat.
9. Do not defeat the safety purpose of the polarized or grounding-type plug. A polarized plug has two blades with one wider than the other. A grounding type plug has two blades and a third grounding prong. The wide blade or the third prong are provided for your safety. When the provided plug does not fit into your outlet, consult an electrician for replacement of the obsolete outlet. (Not applicable to UK and Europe Model)
10. Protect the power cord from being walked on or pinched particularly at plugs, convenience receptacles, and the point where they exit from the apparatus.
11. Only use attachments/accessories specified by the manufacturer.
12. Use only with a cart, stand, tripod, bracket, or table specified by the manufacturer, or sold with the apparatus. When a cart is used, use caution when moving the cart/ apparatus combination to avoid injury from tip-over.

PORTABLE CART WARNING
(symbol provided by RETAC)

13. Unplug this apparatus during lightning storms or when unused for long periods of time.
14. Refer all servicing to qualified service personnel. Servicing is required when the apparatus has been damaged in any way, such as power-supply cord or plug is damaged, liquid has been spilled or objects have fallen into the apparatus, the apparatus has been exposed to rain or moisture, does not operate normally, or has been dropped.
15. WARNING: To reduce the risk of fire or electric shock, do not expose this apparatus to rain or moisture. Do not place objects filled with water, such as a vase, on the apparatus.
16. CAUTION: To reduce the risk of fire or explosion, do not expose batteries to excessive heat such as sunshine, fire or other heat sources.

Included

What's in the box.

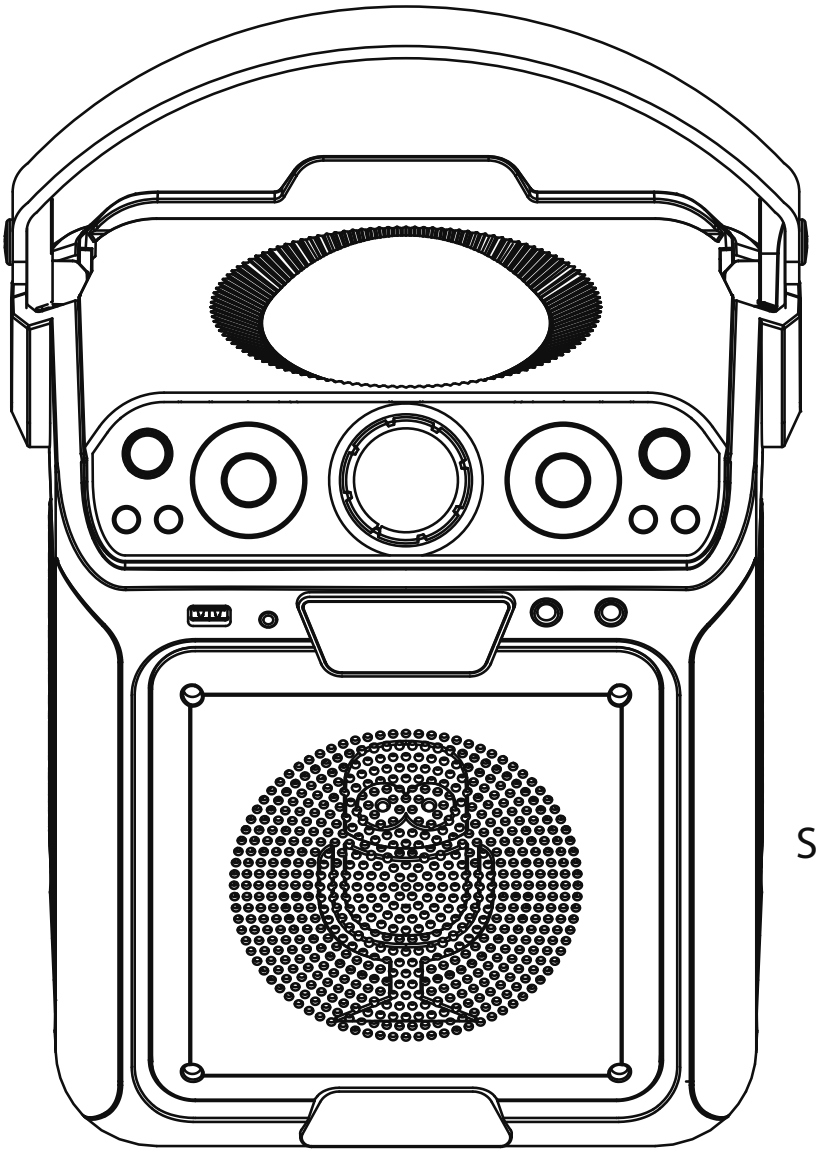

SML722

Main Unit

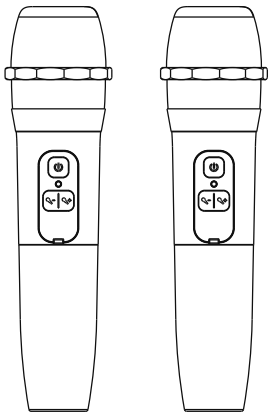

MIC722

Wireless Microphone x 2

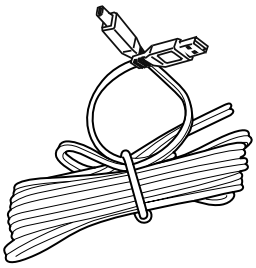

USB Charging Cable

Location of Controls (Top/Front)

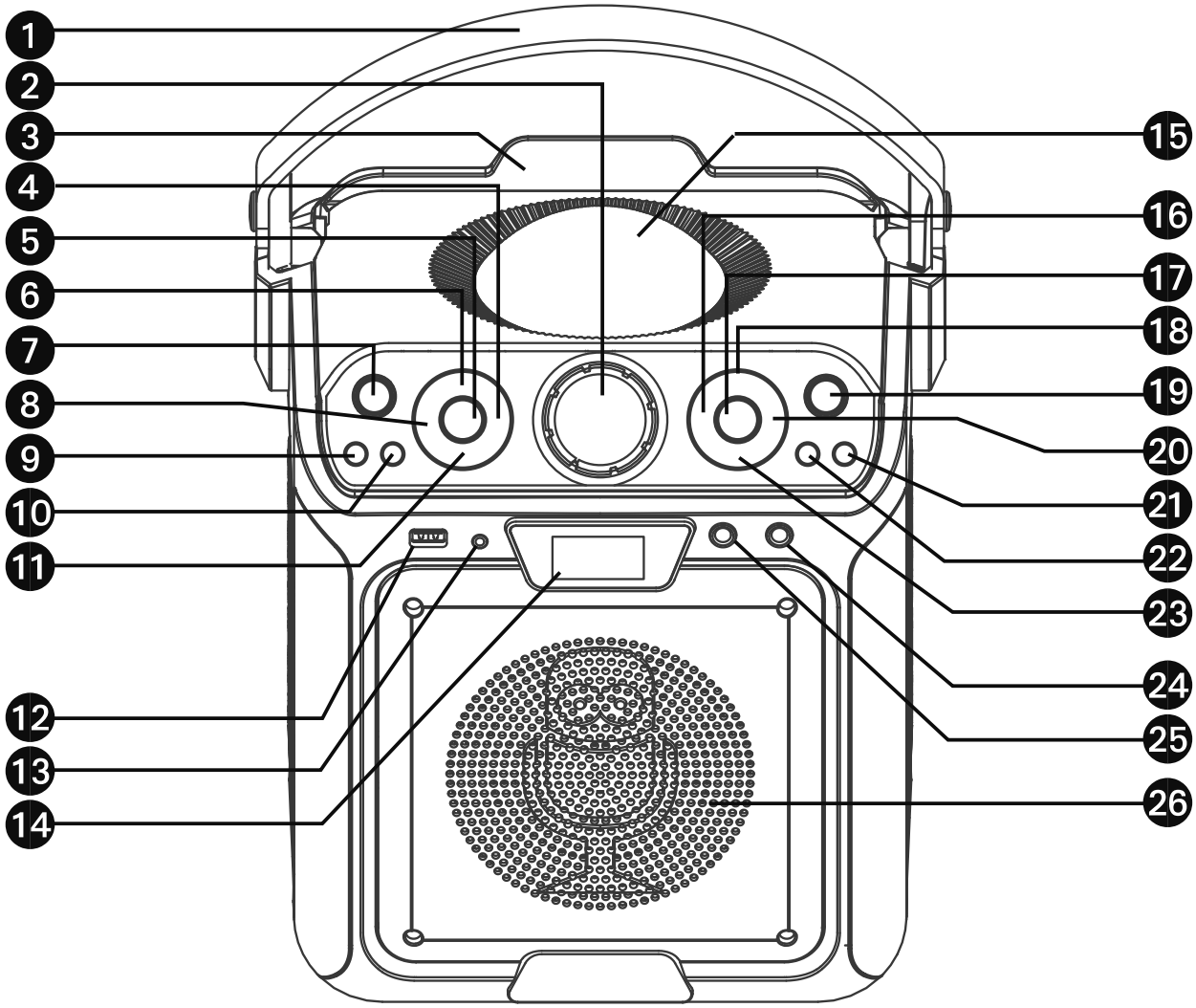

1. Handle
2. MASTER VOLUME control
3. Docking cradle
4. VOICE EFFECT + button
5. FUNCTION button
6. MIC VOLUME + button
7. ON/STANDBY button
8. VOICE EFFECT - button
9. BLUETOOTH PAIRING button
10. LIGHT MODE button
11. MIC VOLUME - button
12. USB jack
13. LINE IN jack / RESET* button
14. Display
15. Disco Ball lights
16. BACK 〈 button
17. ENTER/ ▶II button
18. SKIP 10+ button
19. VOICE REMOVAL button
20. NEXT 〉 button
21. REPEAT button
22. STOP button
23. SKIP 10- button
24. MIC 2 jack
25. MIC 1 jack
26. Speaker

* If the unit is not working properly, you can reset it by pressing the hidden RESET button in the LINE IN jack by using an unfolded paper clip or any appropriate size pin.

Location of Controls (Rear)

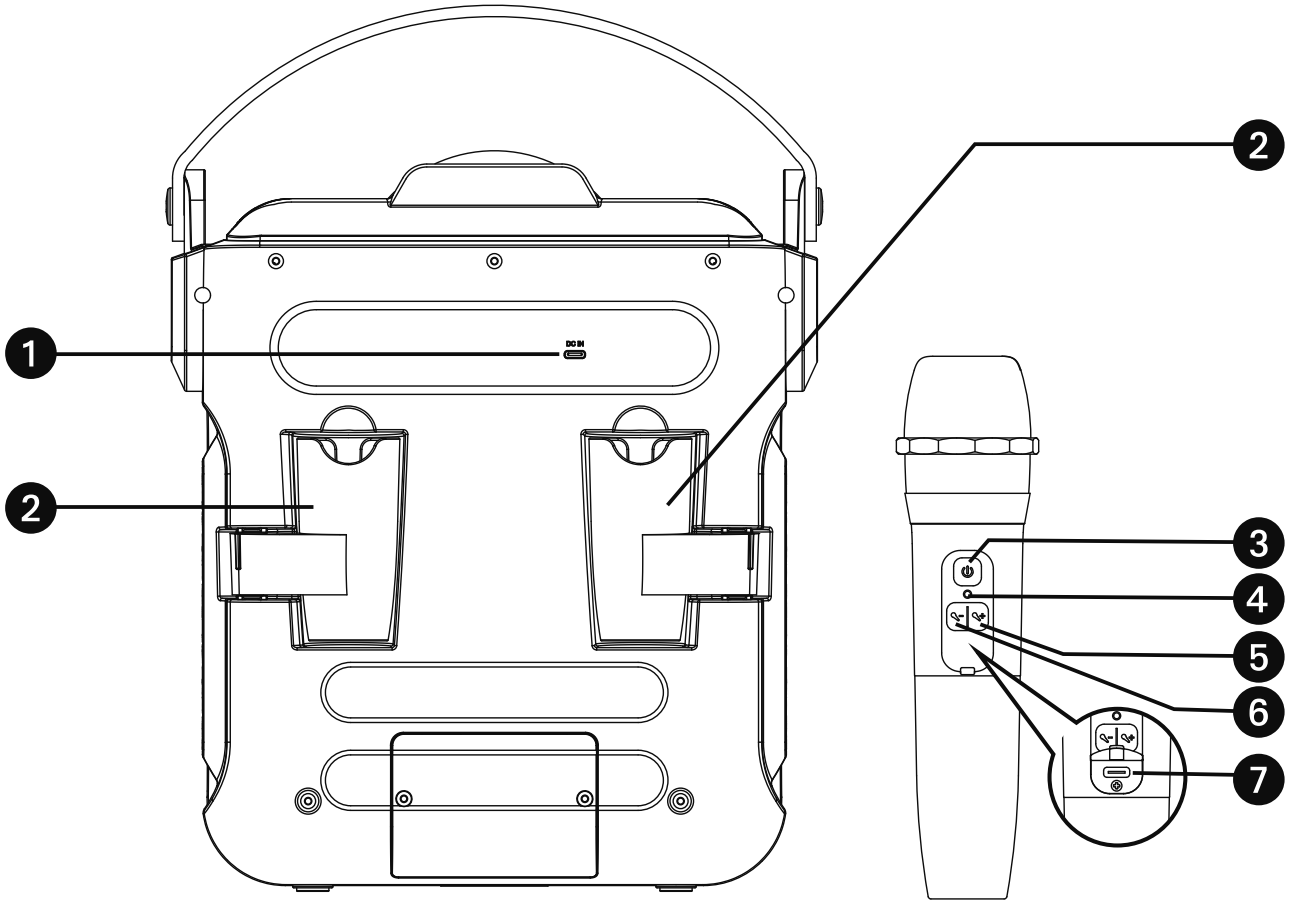

1. DC IN Jack (USB Type-C)
2. Retractable microphone holder
3. ⏻ Wireless microphone power button
4. Wireless microphone power indicator
5. 🎤+ (Microphone Volume +) button
6. 🎤- (Microphone Volume -) button
7. Wireless mic charging port (USB Type-C)

Location of Controls (Display)

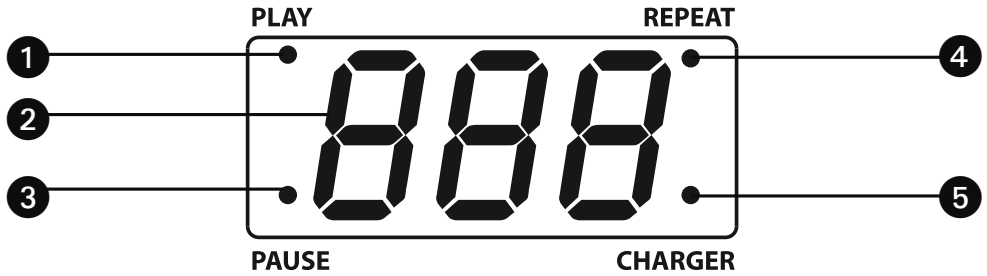

1. PLAY indicator
2. DISPLAY
3. PAUSE indicator
4. REPEAT indicator
5. CHARGER indicator

Charging

This unit and the wireless microphones have built-in rechargeable battery pack for cordless operation. The battery should not be serviced or replaced by the user. To maximize battery life, it is recommended to charge the unit and the microphones once a month. When the Display of the unit starts showing **"CHR"** or the wireless microphone power indicator flashes red or even power off automatically, follow these steps to recharge:

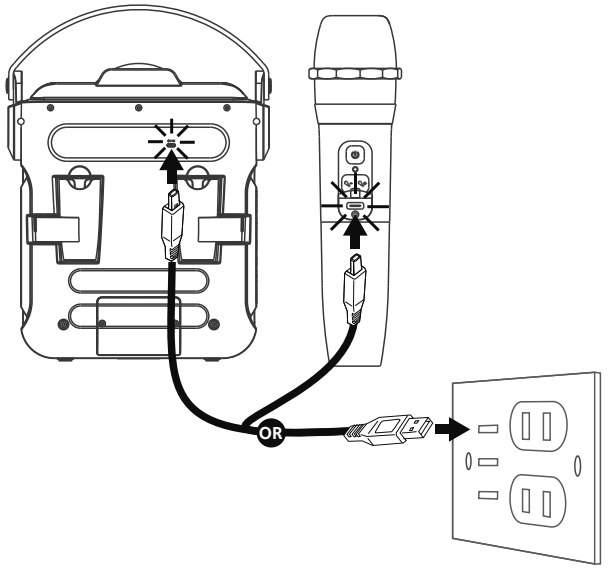

USB power source
(DC 5V 2A)

1 Connect the included USB charging cable to the DC IN jack (USB Type-C) at the rear of the unit, or to the charging port of the wireless microphone. Plug the other end into a USB power source (DC 5V 2A) or a compatible USB charging device (not included). The CHARGER indicator on the unit or the POWER indicator on the wireless microphone will illuminate solid red to indicate charging.

2 Allow both the unit and the wireless microphone to charge for at least 4 hours to ensure a full charge. Once charging is complete, the respective indicator light will turn off.

3 After fully charging, disconnect the USB cable. The unit and microphone can operate for approximately 4-5 hours, depending on usage and the selected function.

NOTE: This unit is powered by an internal rechargeable lithium battery. If the battery level is too low, the unit will not turn on. In this case, the user must charge the unit for approximately 30 minutes to provide enough power to start operation. (This initial charge does not fully charge the battery—please refer to the charging instructions above for the full charging time.)

ATTENTION: The sound volume may automatically adjust when the battery is not fully charged. Recycling and Disposal Information:

- Do not dispose of electronic devices or any of their components. (especially batteries and LCD displays) in your municipal trash collection.
- Consult your local waste management authority or a recycling organization like Earth911.com to find an electronics recycling facility in your area.

CAUTION: Rechargeable batteries must be recycled or disposed of properly.

Connections

Connecting wireless microphone(s):

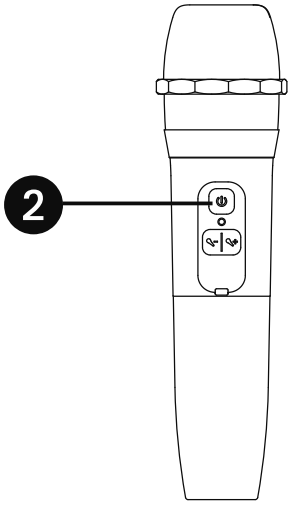

1 Press the **ON/STANDBY** button to turn the unit on.

2 Press the ⏻ **Power** button on the wireless mic to turn it on. The mic LED power indicator will blink while connecting to the karaoke unit and will remain solid white when connected.

NOTES:

•The wireless microphones have a working distance of up to 30 feet/10 meters in open space.

•If there is no audio input to the unit for 20 minutes, the wireless microphone connection will automatically turn off. To reactivate the connection, turn on the unit and press the ⏻ **power** button of the microphone.

Connecting optional wired microphones:

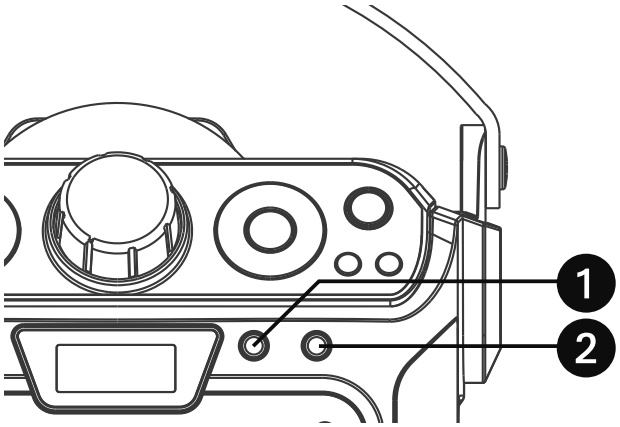

Connect the wired microphone (not included) by pluging them into Mic jack ❶ or ❷ (when desired).

Connecting to LINE IN jack:

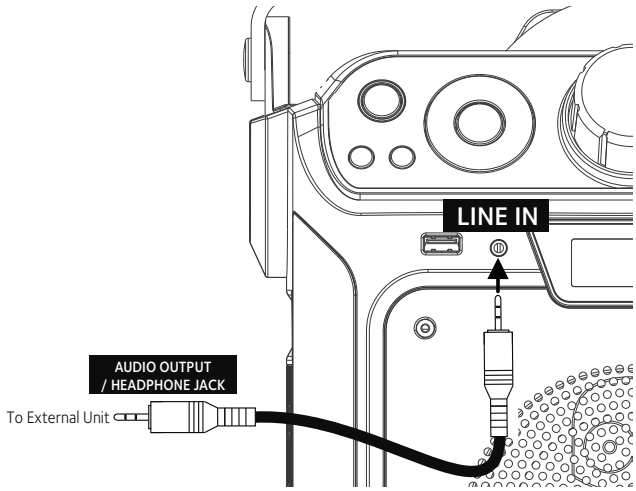

1 Connect a compatible 3.5mm audio cable (not included) to the LINE IN jack located on the front of the unit.

2 Plug the other end of the cable into an external music device (not included).

3 Refer to page EN11 for instructions on selecting and using the Line In function.

Operation

Directions to change the light modes on your unit:

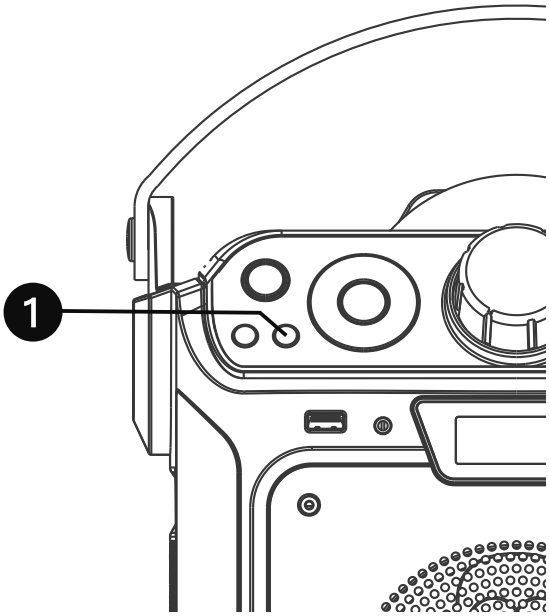

This unit offers 2 lighting modes + lights OFF mode. Press the **LIGHT MODE** button repeatedly to cycle through the available effects.

- **MODE 1 (Default):** Activated automatically when the unit is powered on. Lights will turn on and synchronize with your voice when speaking or singing into the microphone.
- **MODE 2:** Press the **LIGHT MODE** button once to activate a continuous light show that does not respond to sound.
- **MODE 3:** Press the **LIGHT MODE** button again to turn off the lights. To turn off the Disco Ball lights independently, press and hold the **LIGHT MODE** button.

Energy Saving (Auto Power System-APS)

If there is no audio playback, the unit will automatically enter standby mode after 20 minutes. To resume using the unit, press the **ON/STANDBY** button.

APS is designed to save energy.

Reset the unit if needed:

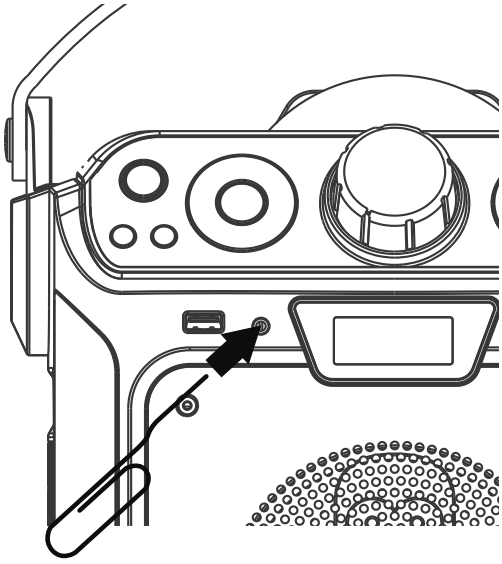

There is a **RESET** button hidden into the **LINE IN** jack.
If the unit does not respond correctly or does not work properly, please use an unfolded paper clip (not included) or an appropriate size pin to insert the **LINE IN** jack to prod the hidden **RESET** button.

Operation

Using a Bluetooth device

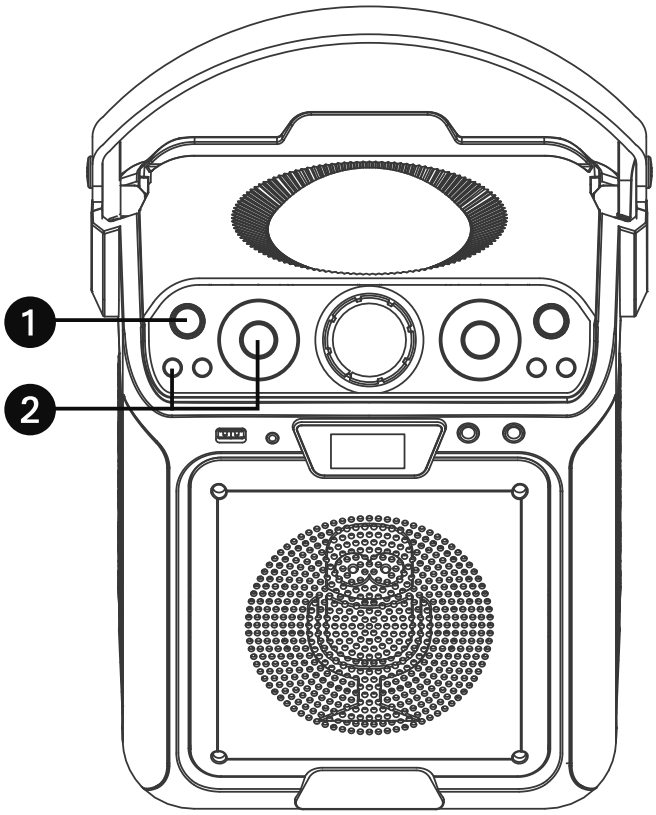

1 **POWER ON:**
Press the **ON/STANDBY** button to turn the unit on.

2 **SELECT BLUETOOTH MODE:**
Select the Bluetooth mode by pressing the **BLUETOOTH PAIRING** button or repeatedly pressing the **FUNCTION** button until **"bt"** appears on the display.

3 The unit will automatically search and pair with a previously paired Bluetooth device. If no previously paired devices are available, follow step #4 to pair.

NOTE:
To disconnect paired devices and pair a new device, press and hold the **BLUETOOTH PAIRING** button.

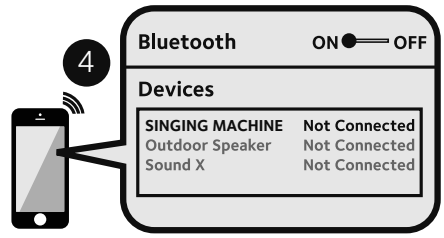

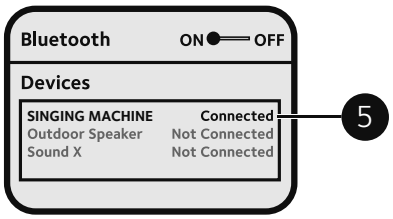

4 Enable the Bluetooth pairing option in your device's settings to search for a discoverable device with a Bluetooth signal. From the Bluetooth menu, select "**SINGING MACHINE**" from the device results.
Refer to your Bluetooth device's user manual for detailed instructions.

5 A chime will sound to indicate a successful pairing.

NOTES:

- If your Bluetooth prompts you for a passcode during the pairing process, please enter “0000” to connect.
- On some Bluetooth devices, once pairing is completed, select your Bluetooth device as “Use as Audio Device” or similar.
- If connection is lost after successful pairing, check to make sure the distance between speaker and Bluetooth-enabled device does not exceed 30 feet/10 meters.

Operation

Using a Bluetooth device (Continued)

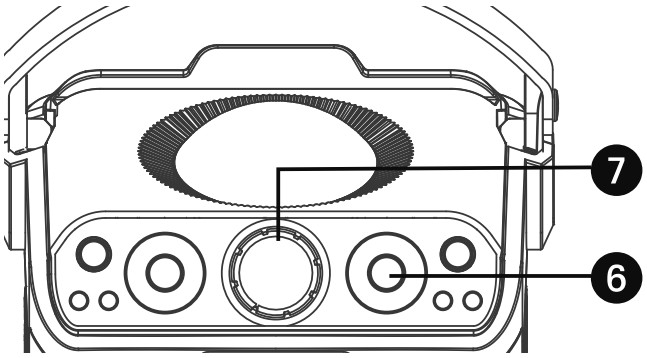

6 **BLUETOOTH PLAYBACK:**
To control music playback from your Bluetooth device:
1. Open your preferred music app on the Bluetooth-connected device.
2. On the unit, press the **ENTER / ▶II** button to begin playback. The PLAY indicator on the Display will light up.
3. Press the same button again to pause playback. The PAUSE indicator will light up instead.

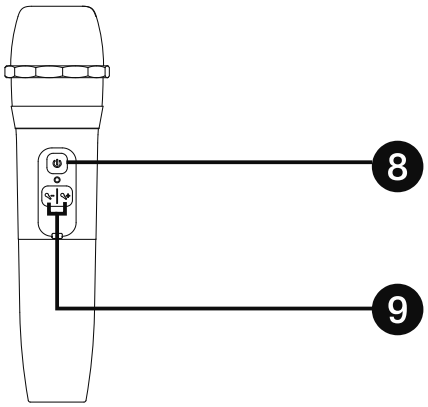

7 **VOLUME CONTROL:**
Adjust the music volume using the **MUSIC VOLUME** control on the unit or directly from your Bluetooth device.

8 **MICROPHONE VOLUME (Wireless Mic):**
1. Press the ⏻ **wireless mic power** button of your wireless microphone to turn it on.
2. Adjust the MIC VOLUME by pressing +/- buttons on the microphone.

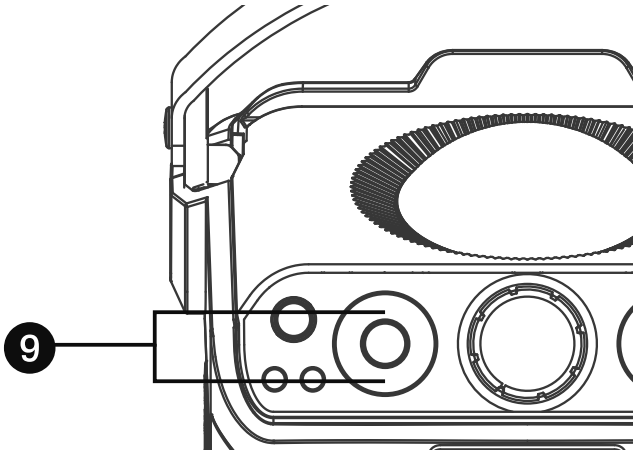

9 **MICROPHONE VOLUME (Main unit):**
Adjust the MIC VOLUME by pressing +/- buttons on the unit.

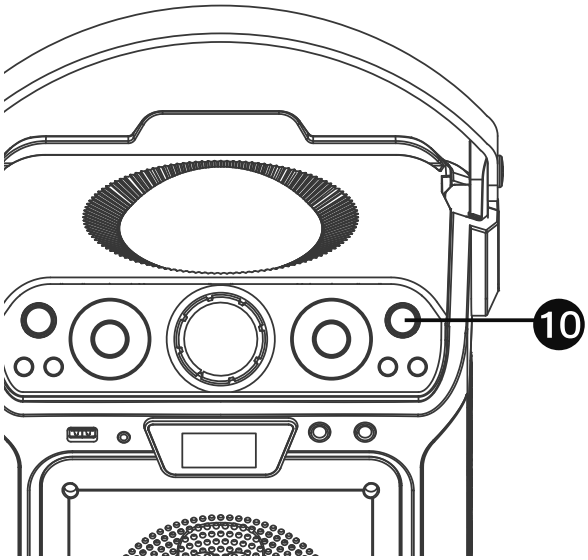

10 **VOICE REMOVAL FUNCTION:**
To mute the lead vocals from a recording, press the **VOICE REMOVAL** button. The indicator will light on. Press this button again to restore the lead vocals.

NOTE:
The effectiveness of the Voice Removal function may vary depending on the song's recording and mix.

Operation

Using a Bluetooth device (Continued)

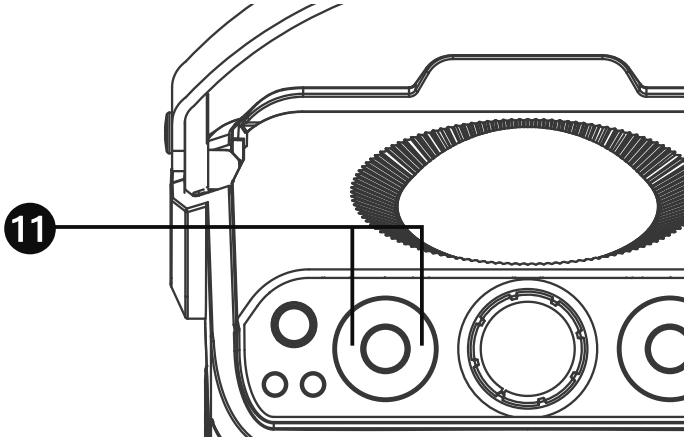

11 **SING-ALONG WITH BUILT-IN VOICE EFFECTS:**
This unit features 23 built-in voice effects to enhance your singing experience.
Press the **VOICE EFFECT + / -** buttons to cycle through the available effects - the singer's voice will change in real time as they sing into the microphone.

NOTES:
For a full description of each voice effect, please refer to page EN16 of the manual.

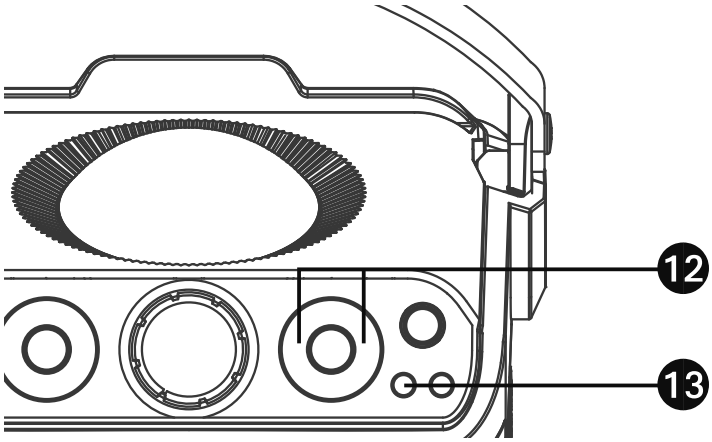

12 **SKIP TRACKS:**
Press the **BACK** 〈 and **NEXT** 〉 buttons to skip to the previous or next track.

13 **STOP PLAYBACK:**
Press the **STOP** button to end playback.

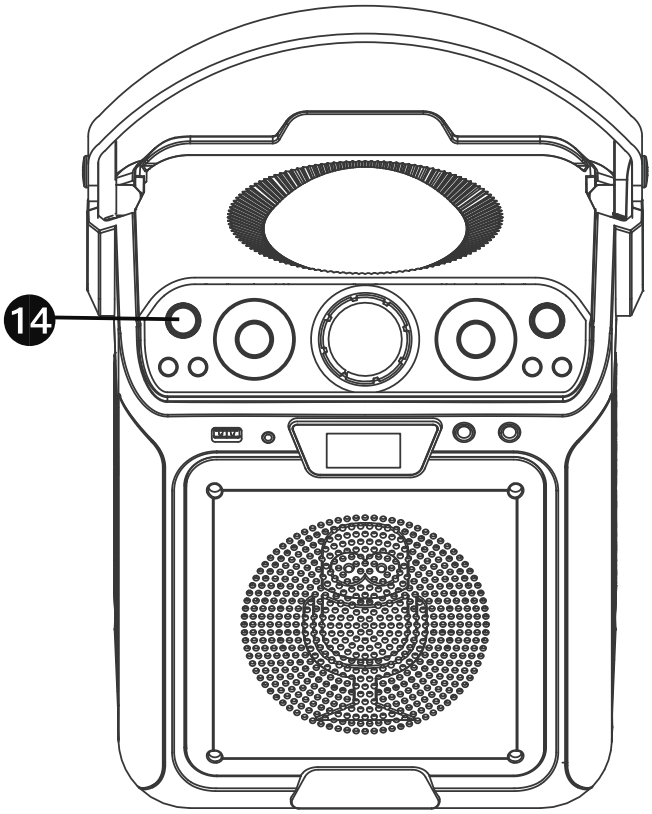

14 **POWER OFF:**
Press the **ON /STANDBY** button to turn the unit off.

Operation

Using the LINE IN jack

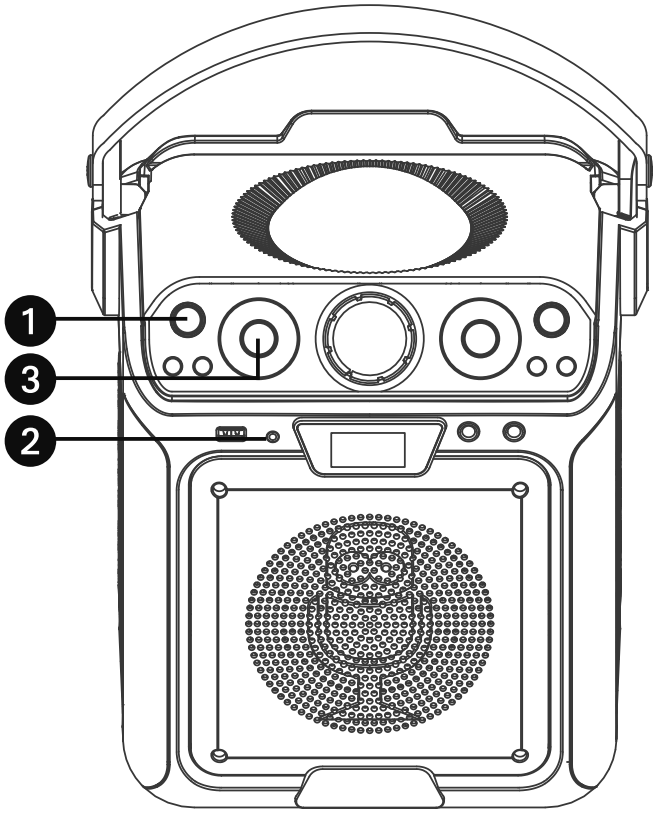

1 **POWER ON:**
Press the **ON/STANDBY** button to turn the unit on.

2 **CONNECT AN EXTERNAL AUDIO SOURCE:**
Connect the external device to the LINE IN jack located on the front of this unit. This allows audio from the external device to be played through your Singing Machine.

NOTES:
• For best sound quality and to avoid distortion, it is strongly recommended to set the volume on the external devide to one-thrid (1/3) or lower.
• Track skipping is not supported on this unit when using an external audio source.

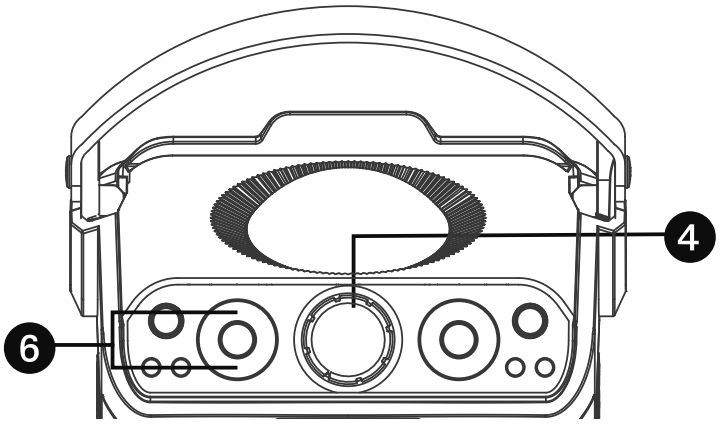

3 **SELECT LINE IN MODE:**
Press the **FUNCTION** button repeatedly until **"AUX"** appears on the display, indicating that LINE IN mode is active.

4 **VOLUME CONTROL:**
Use the **MUSIC VOLUME** control on the unit or the volume control on your external device to set the desired sound level.

Operation

Using the LINE IN jack (Continued)

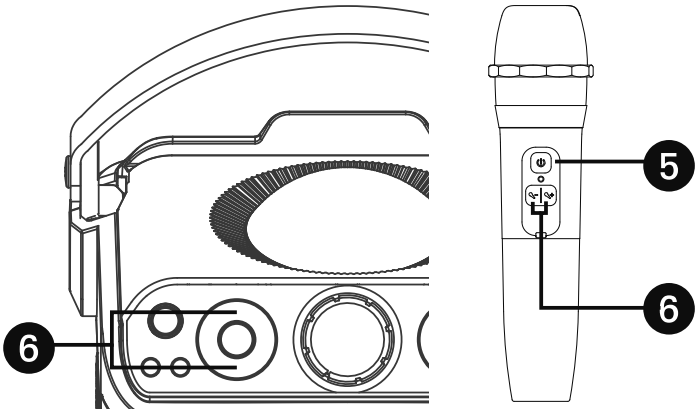

5 **TURN ON THE MICROPHONE:**
Press the ⏻ **wireless mic power** button on the microphone to power it on.

6 **ADJUST MICROPHONE VOLUME:**
Use the **MIC VOLUME +/-** buttons on unit or the **+** or **-** buttons on the microphone to adjust the mic volume.
Increasing this setting will raise the microphone volume.

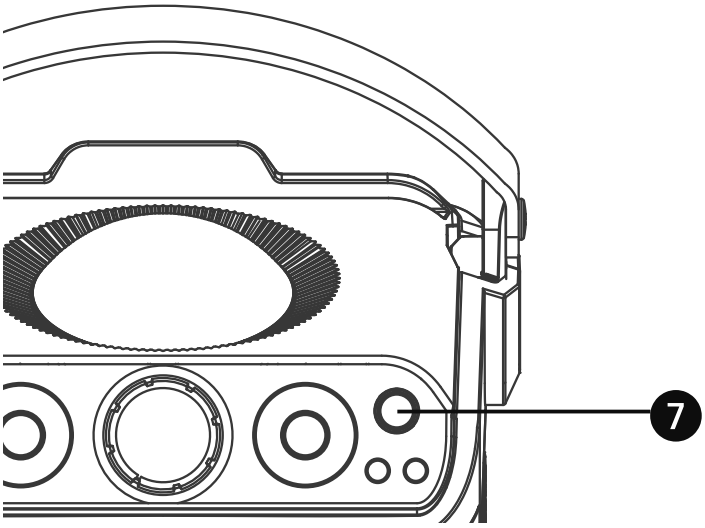

7 **VOICE REMOVAL:**
To mute the lead vocals in a song, press the **VOICE REMOVAL** button. The indicator will light up.
Press this button again to restore the original vocals.

NOTES:
The effectiveness of the Voice Removal function may vary depending on the song's recording and mix.

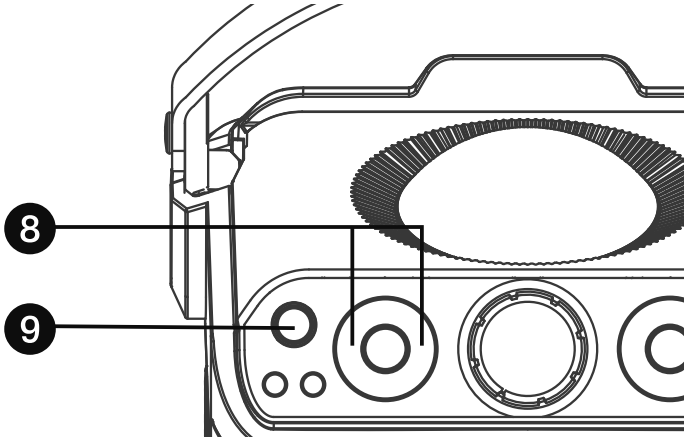

8 **SING-ALONG WITH BUILT-IN VOICE EFFECTS:**
This unit includes 23 built-in voice effects. Press the **VOICE EFFECT +/-** buttons to cycle through them - your voice will change in real time as you sing into the microphone.

NOTES:
Refer to page EN16 of the manual for descriptions of each voice effect.

9 **POWER OFF:**
Press the **ON/STANDBY** button to turn the unit off.

Operation

Playing Songs from the USB

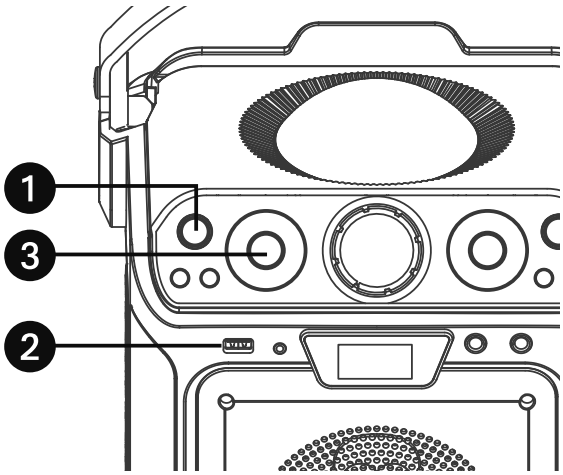

1 **POWER ON:**
Press the **ON/STANDBY** button to turn the unit on.

2 **INSERT USB DRIVE:**
Insert a USB flash drive into the USB port on the unit, ensuring the connector faces upward.

3 **SELECT USB MODE:**
Press the **FUNCTION** button repeatedly until **"Usb"** appears on the display. The unit will search the drive, then display the total number of files detected.

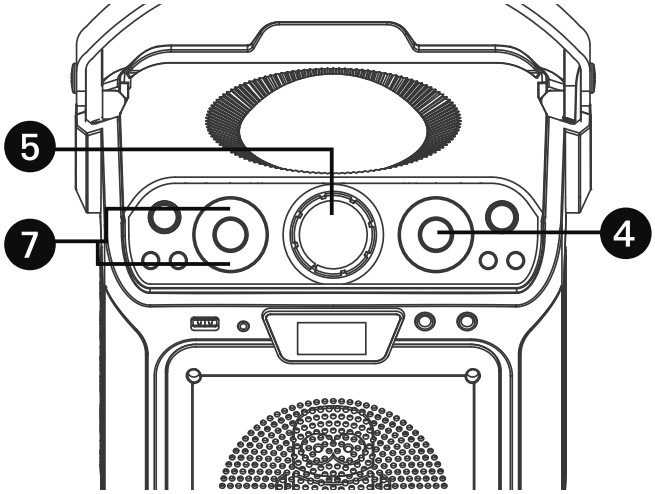

4 **START PLAYBACK:**
The unit will start the music playback automatically after detecting all files. Press the **ENTER/▶II** button to begin playback. The PLAY indicator will light up. Press the same button again to pause playback. The PAUSE indicator will light up instead. Press the same button to resume the playback.

5 **VOLUME CONTROL:**
Use the **MUSIC VOLUME** control on the unit to set your desired sound level.

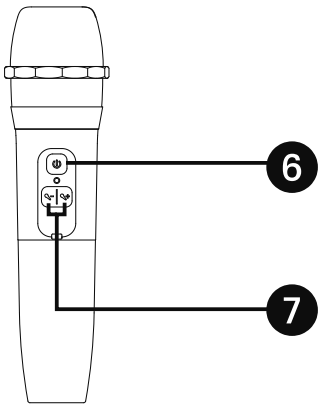

6 **TURN ON THE MICROPHONE:**
Press the ⏻ **wireless mic power** button on the microphone to power it on.

7 **ADJUST MICROPHONE VOLUME:**
Use the **MIC VOLUME +/-** buttons on unit or the 🎤+ or 🎤- buttons on the microphone to adjust the mic volume. Increasing this setting will raise the microphone volume.

Operation

Playing songs from the USB (Continued)

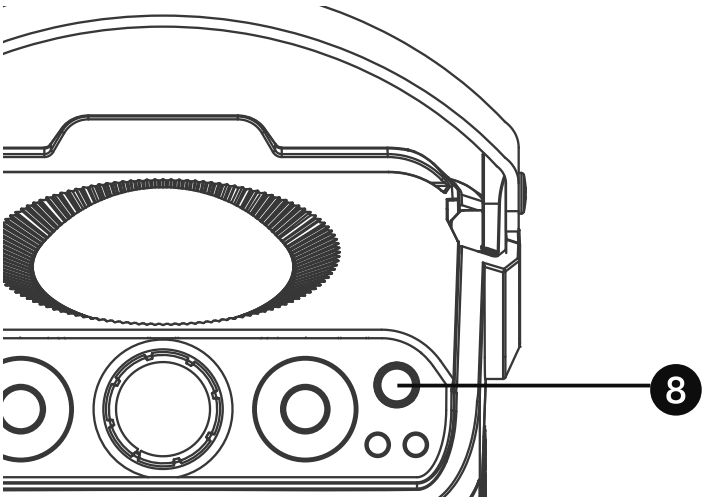

8

VOICE REMOVAL:
To mute the lead vocals in a song, press the **VOICE REMOVAL** button. The indicator will light up. Press this button again to restore the original vocals.

NOTES:
The effectiveness of the Voice removal function may vary depending on the song's recording and mix.

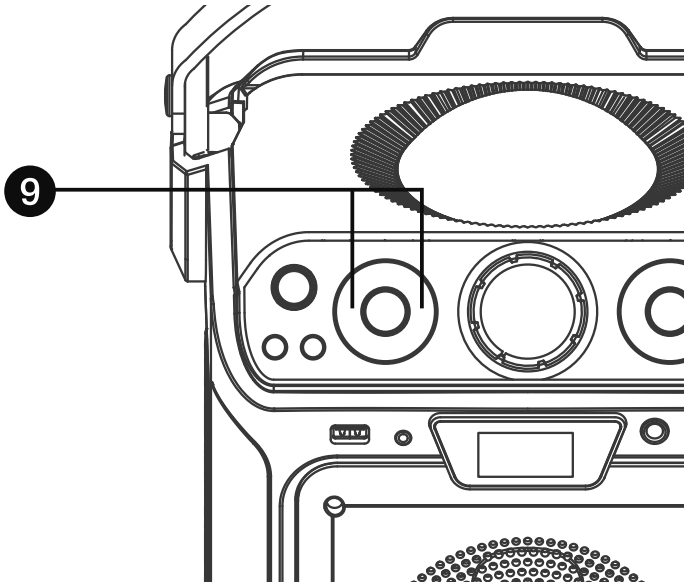

9

SING-ALONG WITH BUILT-IN VOICE EFFECTS:
This unit includes 23 built-in voice effects. Press the **VOICE EFFECT +/-** buttons to cycle through them; your voice will change in real time as you sing into the microphone.

NOTES:
Refer to page EN16 of the manual for descriptions of each voice effect.

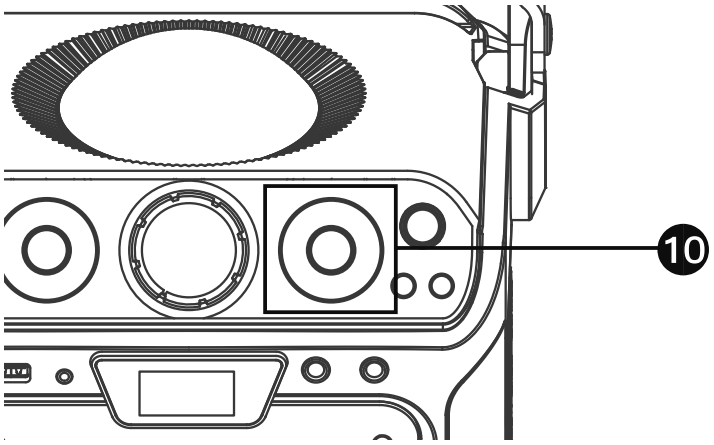

10

SKIP TRACKS:
• Press the **BACK** 〈 and **NEXT** 〉 button to skip to the previous track or next track.
• Use **SKIP 10+/-** button to jump forward or backward by 10 files/ tracks at a time.

Operation

Playing songs from the USB (Continued)

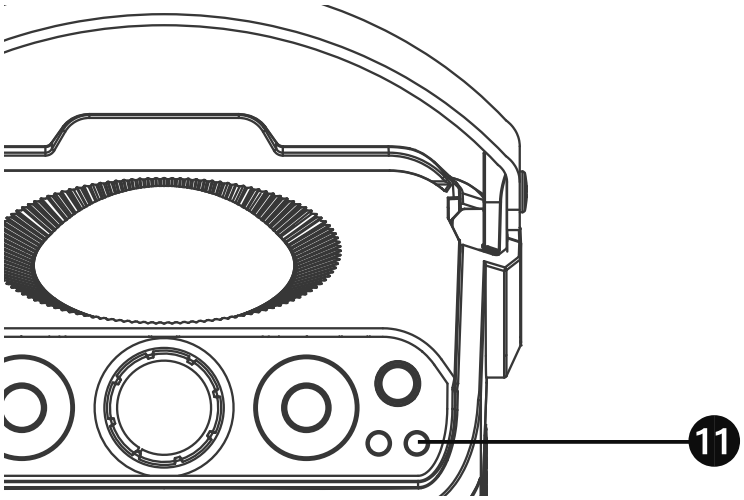

11 **REPEAT PLAYBACK:**
While playing music from USB:
• Press the **REPEAT** button once to continuously repeat the current song. The Repeat indicator will light solid.
• Press the **REPEAT** button a second time to repeat all songs on the USB drive. The indicator will flash rapidly.
• Press the **REPEAT** button a third time to cancel repeat mode. The indicator will turn off.

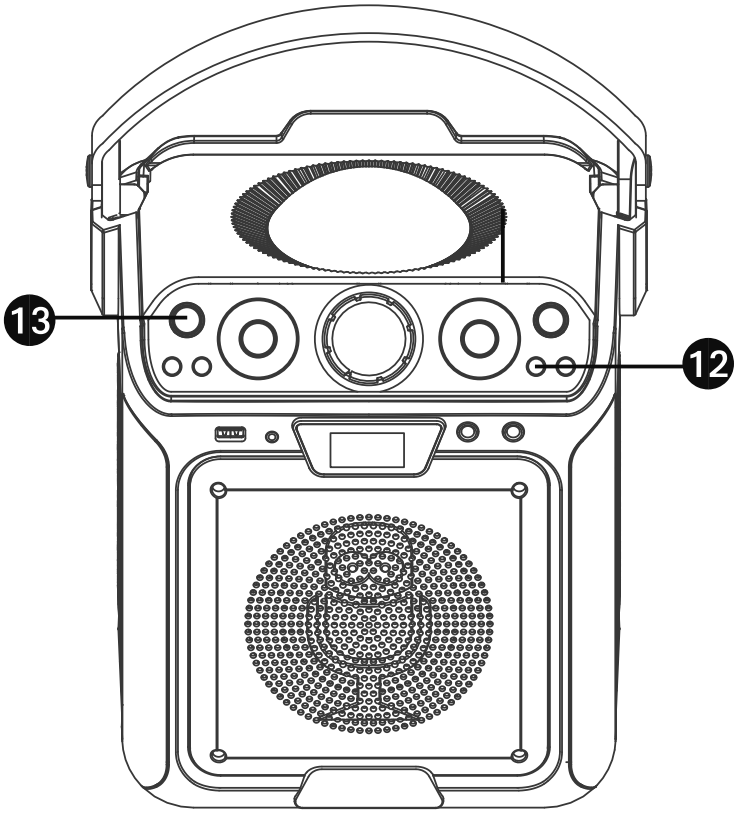

12 **STOP PLAYBACK:**
Press the **STOP** button to end playback.

13 **POWER OFF:**
Press the **ON/STANDBY** button to turn the unit off.

Operation

Voice Effects

#	NAME	VOICE EFFECT DESCRIPTION
001	Echo	Creates a sense of space and depth to obtain dramatic, layered sounds
002	Basic Pitch	Silky smooth & balanced reverb & echo; a great all around go-to vocal enhancer
003	Alt-Rock	Queue up your fav alternative & rock tunes with this crowd-pleasing vocal effect
004	Reggae-Tone	Enhanced echo makes voices shine especially while singing reggae and reggaeton
005	Grunge	Unmistakably gritty, great for rock, alt, pop and just making your voice sound cool
006	Hip-Hop	Big room echo & reverb, great for hip-hop, rap and R&B
007	Oldtown Rd	A touch of echo with added vocal boost that's great for belting out country tunes
008	Up to Mars	Big echo, good for a wide range of songs from ballads to funk
009	Pitch Tune C	Pitch Tune like the pros with this pitch enhancing effect for singing in the key of C
010	Pitch Tune D	Pitch Tune & enhancing effect for singing in the key of D
011	Pitch Tune E	Pitch Tune & enhancing effect for singing in the key of E
012	Pitch Tune Chromatic	Pitch Tune & enhancing effect (Chromatic Scale)
013	Nosebleed Seats	Did someone say sold out stadium shows?
014	Radio	Great for singing 90"s Rock or for making big announcements
015	Doubling	Classic & versatile doubling effect
016	Doubling Tuned	Voice doubling with pitch tuning enhancement
017	Radio Tuned	Classic radio effect with pitch tuning enhancement
018	Squeeze	A fun, voice morphing effect that tweaks voices to a higher pitch
019	Diva	Add a sassy touch to voices
020	Voice Drop	Deepens voices for a fun effect
021	Deep Deep	Tunes voices deep & low
022	Robot	Machiney & robotic
023	Chipmunk	Mousey, squeaky fun voice effect

Troubleshooting Guide

If the unit is not operating correctly, please review the following before seeking service:

No Power

- Power is off. Press the **ON/STANDBY** button to turn the unit on.
- Power is too low; charge the unit at least 30 minutes by using the provided USB cable . Please refer page E5 for the Charging instruction.

No Sound – General

- **MUSIC VOLUME** control is set to minimum; increase the volume.
- Incorrect Function selected; use the **FUNCTION** button to select the proper mode.
- If using a Bluetooth-connected device, make sure the output audio has been set to the unit.
- If using an external device, make sure its volume is turned up.

No sound from the microphone

- Make sure the wireless microphone has been turned on. The mic power indicator has to be remian solid white. If the mic power indicator blinks, please turn it off and on again.
- **MICROPHONE VOLUME** is set too low; increase the microphone volume.
- If using a wired microphone, make sure it is securely connected to **MIC 1** or **MIC 2** jack located on the front of the unit.
- Wireless mic power is too low; charge the mic at least 30 minutes by using the provided USB cable. Please refer page E5 for the Charging instruction.

USB Files Not Playing

- The file is corrupted; try a different file.
- The file format is not supported by this unit.
- The connected USB drive is not compatible with the unit.

The Bluetooth device cannot be paired or connected with the unit

- Bluetooth function is not enabled on your external device. Refer to page E8 or your device's user manual.
- The unit is not in pairing mode; press the **BLUETOOTH PAIRING** button to restart pairing.

No Music Playback After Successful Bluetooth Connection

- Confirm your Bluetooth device supports the A2DP profile.
- External device's volume is set too low or muted; increase volume as needed.

Specifications

AUDIO

Output Power ..... 15 Watts (RMS) 10% THD
Output Impedance ..... 4 Ohms

USB

Format FAT32
Maximum Compatibility 32GB

BLUETOOTH

Bluetooth Version V5.0
Working Distance ..... Up to 30 feet/10 meters measured in open space

CONNECTING JACKS

Microphone 6.3mm
AUX IN SECTION ..... 3.5 mm Stereo Headphone Jack

GENERAL

Power ..... Type-C USB 5VDC, 2A
Dimensions - Main Unit ..... 340 mm (W) x 378 mm (H) x 216 mm (D)
Weight - Main Unit ..... 2.56 Kg
Microphone ..... -74 dB 600 Ohms impedance with 6.3 mm Dynamic Microphone
Microphone transmission frequency ..... -2.4GHz
Aux In ..... 3.5mm Stereo Jack

Specifications are subject to change without notice.

Bluetooth®

The Bluetooth® word mark and logos are registered trademarks owned by Bluetooth SIG, Inc. and any use of such marks by The Singing Machine Company, Inc. is under license. Other trademarks and trade names are those of their respective owners.

Avertissement

ATTENTION
RISQUE DE CHOC ÉLECTRIQUE
NE PAS OUVRIR

ATTENTION : POUR RÉDUIRE LE RISQUE DE CHOC ÉLECTRIQUE, NE PAS RETIRER LE COUVERCLE (OU L'ARRIÈRE). AUCUNE PIÈCE RÉPARABLE PAR L'UTILISATEUR À L'INTÉRIEUR. CONFIER L'ENTRETIEN À UN PERSONNEL QUALIFIÉ.

TENSION DANGEREUSE : L'éclair avec une flèche à l'intérieur d'un triangle équilatéral est destiné à avertir l'utilisateur de la présence d'une tension dangereuse non isolée à l'intérieur du boîtier du produit, qui pourrait être suffisamment élevée pour constituer un risque de choc électrique pour les personnes.

ATTENTION : Le point d'exclamation à l'intérieur d'un triangle équilatéral est destiné à avertir l'utilisateur de la présence d'instructions importantes concernant le fonctionnement et l'entretien (réparation) dans la documentation accompagnant ce produit.

AVERTISSEMENT – ÉCOULEMENT : Ce produit ne doit pas être exposé à des écoulements ou à des éclaboussures, et aucun objet rempli de liquide, tel qu'un vase, ne doit être placé sur le produit.

AVERTISSEMENT – VENTILATION : La ventilation normale du produit ne doit pas être entravée lors de son utilisation conforme.

ATTENTION : POUR ÉVITER LES CHOCS ÉLECTRIQUES, INSÉRER LA LAME LARGE DE LA FICHE DANS LA FENTE LARGE ET L'ENFONCER COMPLÈTEMENT.

AVERTISSEMENT : POUR PRÉVENIR LES RISQUES D'INCENDIE OU DE CHOC ÉLECTRIQUE, NE PAS EXPOSER CET APPAREIL À LA PLUIE NI À L'HUMIDITÉ.

ÉNONCÉS D'AVERTISSEMENT D'EXPOSITION AUX RF :
Cet équipement est conforme aux limites d'exposition aux rayonnements de la FCC définies pour un environnement non contrôlé. Cet équipement doit être installé et utilisé avec une distance minimale de 20 cm entre le radiateur et le corps.

DÉCLARATION DE L'ISDE
Le présent appareil est conforme aux CNR d'Industrie Canada applicables aux appareils radio exempts de licence. L'exploitation est autorisée aux deux conditions suivantes: (1) l'appareil ne doit pas produire de brouillage, et (2) l'utilisateur de l'appareildoit accepter tout brouillage radioélectrique subi, mêmesi le brouillage est susceptible d'encompromettre le fonctionnement.
l'appareil numérique du ciem conforme canadien peut-3 (B) / nmb-3(B).
Cet appareil est conforme à l'exemption des limites d'évaluation courante dans la section 6.3 du cnr - 102 et conformité avec rss 102 de l'exposition aux rf, les utilisateurs peuvent obtenir des données canadiennes sur l'exposition aux champs rf et la conformité.
Cet équipement est conforme aux limites d'exposition au rayonnement établies par le Canada pour un environnement non contrôlé.
L'émetteur/récepteur exempt de licence contenu dans le présent appareil est conforme aux CNR d'Innovation, Sciences et Développement économique Canada applicables aux appareils radio exempts de licence. L'exploitation est autorisée aux deux conditions suivantes:
(1) L'appareil ne doit pas produire de brouillage;
(2) L'appareil doit accepter tout brouillage radioélectrique subi, même si le brouillage est susceptible d'en compromettre le fonctionnement.
Déclaration d'exposition aux radiations du Speaker
Cet équipement est conforme Canada limites d'exposition aux radiations dans un environnement non contrôlé. Cet équipement doit être installé et utilisé avec une distance minimale de 20 cm entre le radiateur et votre corps.
Déclaration sur l'exposition aux radiations du microphone
L'appareil a été évalué pour répondre aux exigences générales d'exposition aux RF. Cet équipement doit être installé et utilisé avec une distance minimale de 0 mm entre le radiateur et votre corps.

DÉCLARATION FCC :
Cet appareil est conforme à la partie 15 des règles de la FCC. Son fonctionnement est soumis aux deux conditions suivantes : (1) cet appareil ne doit pas provoquer d'interférences nuisibles, et (2) cet appareil doit accepter toute interférence reçue, y compris celles pouvant provoquer un fonctionnement indésirable.
Toute modification ou tout changement apporté à cet appareil qui n'est pas expressément approuvé par la partie responsable de la conformité peut annuler le droit de l'utilisateur à faire fonctionner l'équipement.
REMARQUE : Cet équipement a été testé et jugé conforme aux limites applicables aux appareils numériques de classe B, conformément à la partie 15 des règles de la FCC. Ces limites sont conçues pour offrir une protection raisonnable contre les interférences nuisibles dans une installation résidentielle. Cet équipement génère, utilise et peut émettre de l'énergie de radiofréquence et, s'il n'est pas installé et utilisé conformément aux instructions, peut provoquer des interférences nuisibles aux communications radio. Toutefois, il n'existe aucune garantie que des interférences ne se produiront pas dans une installation particulière. Si cet équipement provoque des interférences nuisibles à la réception radio ou télévisée, ce qui peut être déterminé en éteignant puis en rallumant l'équipement, l'utilisateur est encouragé à tenter de corriger ces interférences par une ou plusieurs des mesures suivantes :
• Réorienter ou déplacer l'antenne de réception.
• Augmenter la distance entre l'équipement et le récepteur.
• Brancher l'équipement sur une prise appartenant à un circuit différent de celui auquel le récepteur est connecté.
• Consulter le revendeur ou un technicien radio/télévision expérimenté pour obtenir de l'aide.
Cet appareil et son(ses) antenne(s) ne doivent pas être co-localisés ni fonctionner conjointement avec une autre antenne ou un autre émetteur.
Déclaration relative à l'exposition aux rayonnements du haut-parleur : Afin de rester conforme aux directives de la FCC relatives à l'exposition aux radiofréquences (RF), cet équipement doit être installé et utilisé à une distance minimale de 20 cm de votre corps.
Déclaration relative à l'exposition du microphone : Cet appareil a été évalué et est conforme aux exigences générales d'exposition aux RF dans des conditions d'exposition portables, sans restriction.

Informations importantes de sécurité

1. Lisez ces instructions.
2. Conservez ces instructions.
3. Respectez tous les avertissements.
4. Suivez toutes les instructions.
5. N'utilisez pas cet appareil à proximité de l'eau.
6. Nettoyez uniquement avec un chiffon sec.
7. Ne bloquez aucune des ouvertures de ventilation. Installez conformément aux instructions du fabricant.
8. N'installez pas près de sources de chaleur telles que radiateurs, grilles de chauffage, cuisinières ou autres appareils (y compris amplificateurs) produisant de la chaleur.
9. Ne contournez pas la sécurité de la fiche polarisée ou de la prise de terre. Une fiche polarisée possède deux lames dont l'une est plus large que l'autre. Une fiche avec prise de terre possède deux lames et une troisième broche de terre. La lame large ou la troisième broche sont prévues pour votre sécurité. Si la fiche fournie ne correspond pas à votre prise, consultez un électricien pour remplacer la prise obsolète. (Non applicable aux modèles UK et Europe)
10. Protégez le cordon d'alimentation pour éviter qu'il soit écrasé ou pincé, notamment aux niveaux des fiches, des prises ou là où il sort de l'appareil.
11. N'utilisez que des accessoires/spécifications recommandés par le fabricant.
12. Utilisez uniquement avec un chariot, support, trépied, fixation ou table spécifié par le fabricant ou vendu avec l'appareil. Si vous utilisez un chariot, faites attention lors du déplacement pour éviter les blessures dues à un basculement.

ATTENTION CHARIOT DE TRANSPORT
(symbole fourni par RETAC)

13. Débranchez cet appareil pendant les orages ou lorsqu'il n'est pas utilisé pendant une longue période.
14. Confiez toute réparation à un personnel qualifié. Une réparation est nécessaire si l'appareil a été endommagé, par exemple si le cordon d'alimentation ou la fiche est endommagé, si du liquide a été renversé ou des objets sont tombés à l'intérieur, si l'appareil a été exposé à la pluie ou à l'humidité, s'il ne fonctionne pas normalement ou s'il a été tombé.
15. AVERTISSEMENT : Pour réduire les risques d'incendie ou de choc électrique, ne pas exposer cet appareil à la pluie ou à l'humidité. Ne pas placer d'objets remplis d'eau, comme un vase, sur l'appareil.
16. ATTENTION : Pour réduire les risques d'incendie ou d'explosion, ne pas exposer les piles à une chaleur excessive, comme la lumière directe du soleil, le feu ou d'autres sources de chaleur.

Inclus

Contenu de la boîte

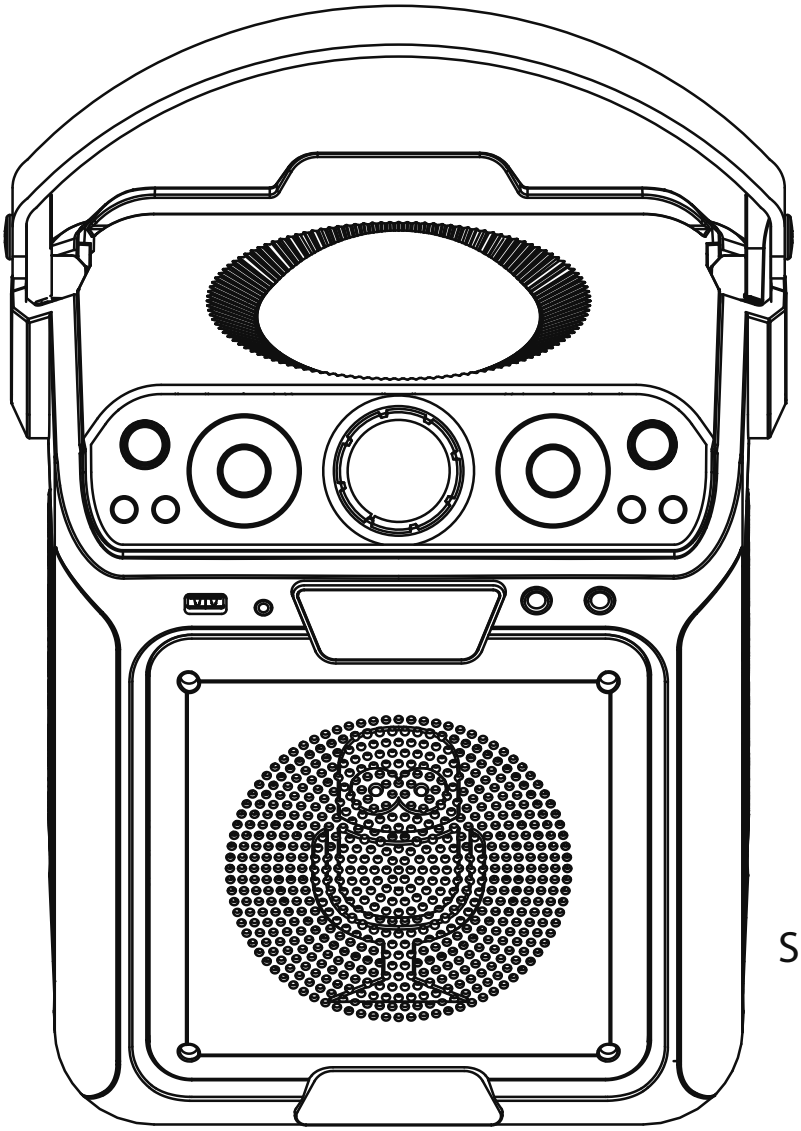

SML722

Appareil principal

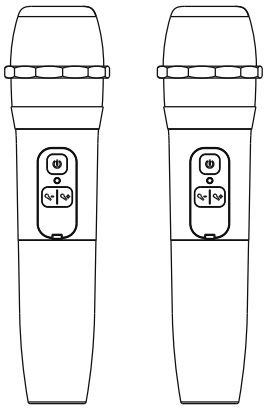

MIC722

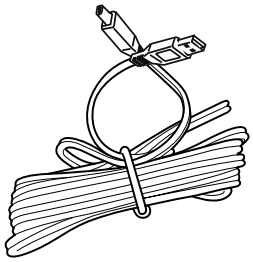

Micro sans fil x2

Câble de charge USB

Emplacement des commandes (en haut/à l'avant)

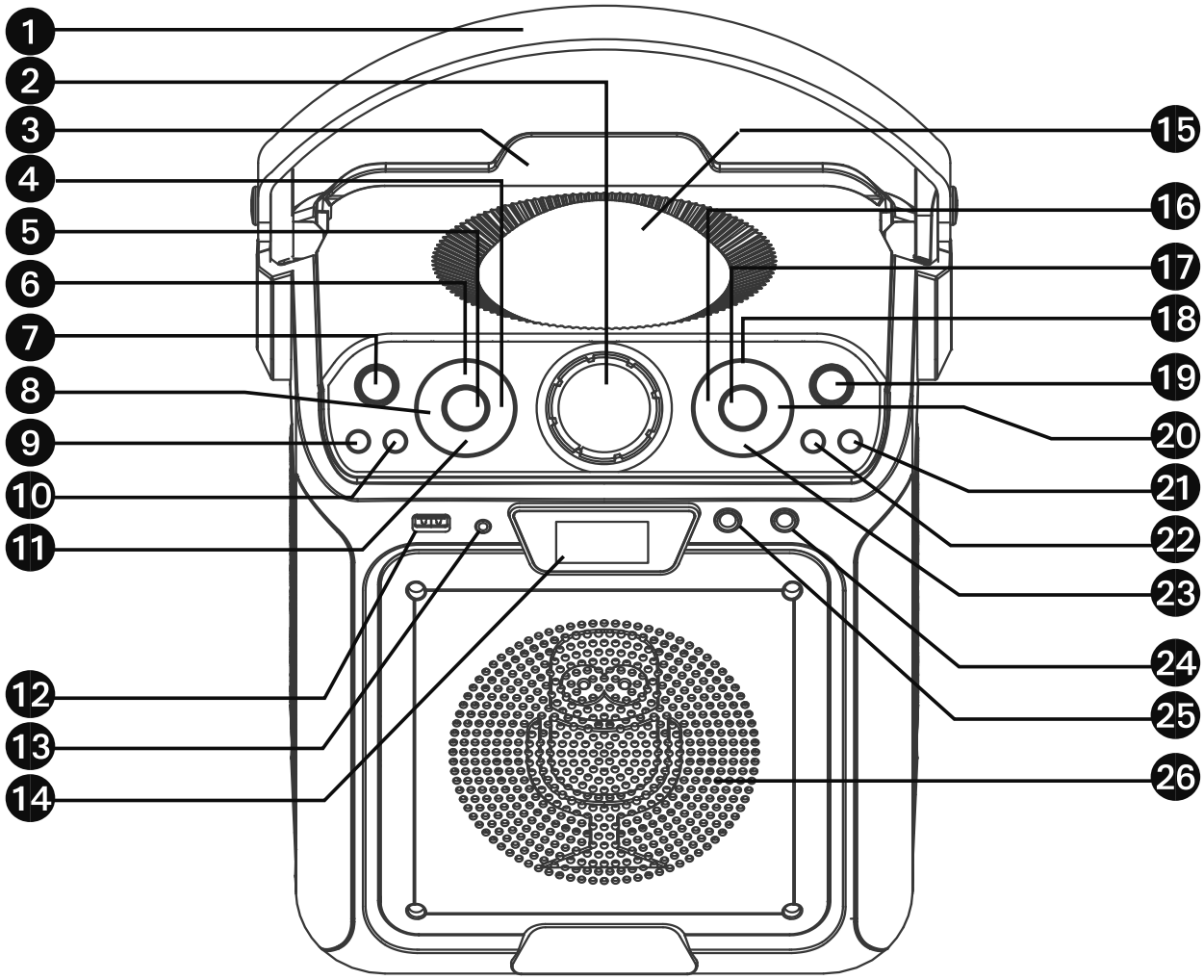

1. Poignée
2. Contrôle du volume principal
3. Support d'accueil (Docking cradle)
4. Bouton EFFET VOIX +
5. Bouton FONCTION
6. Bouton VOLUME MICRO +
7. Bouton MARCHE/VEILLE
8. Bouton EFFET VOIX -
9. Bouton APPARIEMENT BLUETOOTH
10. Bouton MODE LUMIÈRE
11. Bouton VOLUME MICRO -
12. Prise USB
13. Prise LINE IN / Bouton RÉINITIALISER*
14. Écran
15. Lumières boule disco
16. Bouton RETOUR 〈
17. Bouton VALIDER / ENTRER ▶II
18. Bouton SAUTER +10
19. Bouton SUPPRESSION VOIX
20. Bouton SUIVANT 〉
21. Bouton RÉPÉTER
22. Bouton STOP
23. Bouton SAUTER -10
24. Prise MICRO 2
25. Prise MICRO 1
26. Haut-parleur

* Si l'appareil ne fonctionne pas correctement, vous pouvez le réinitialiser en appuyant sur le bouton RESET caché dans la prise LINE IN à l'aide d'un trombone déplié ou d'une épingle de taille appropriée.

Emplacement des commandes (à l'arrière)

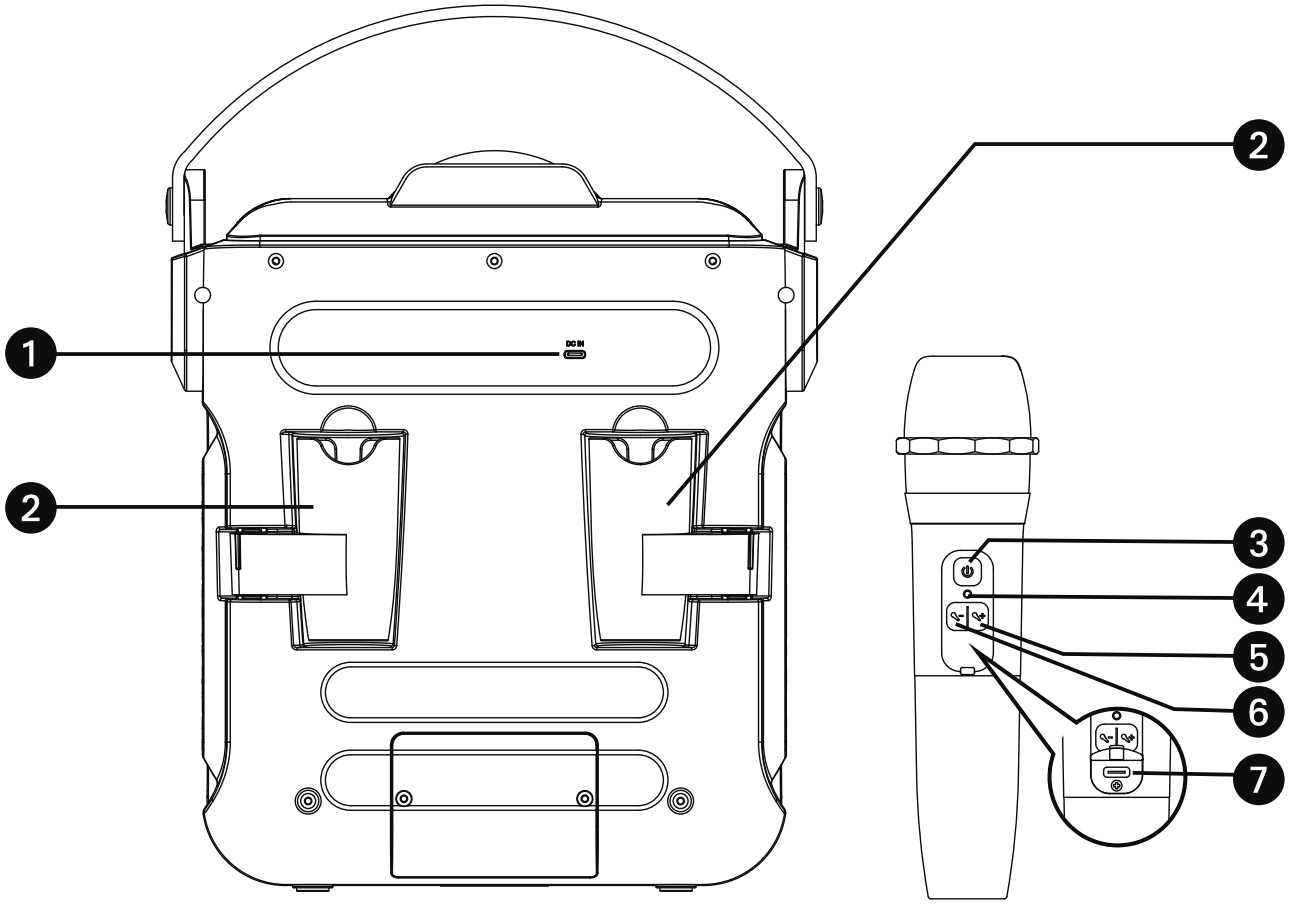

1. Prise DC IN (USB Type-C)
2. Support de microphone rétractable
3. ⏻ Bouton d'alimentation du microphone sans fil
4. Indicateur d'alimentation du microphone sans fil
5. 🎤+ Bouton VOLUME MICRO +
6. 🎤- Bouton VOLUME MICRO -
7. Port de charge du microphone sans fil (USB Type-C)

Emplacement des commandes (écran)

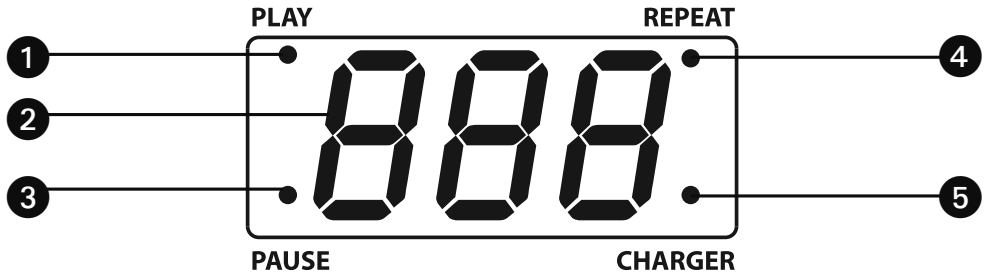

1. Indicateur de LECTURE
2. ÉCRAN
3. Indicateur de PAUSE
4. Indicateur de RÉPÉTITION
4. Indicateur de CHARGEMENT

Recharge

Cet appareil et les microphones sans fil possèdent une batterie rechargeable intégrée pour un fonctionnement sans fil. La batterie ne doit pas être réparée ni remplacée par l'utilisateur.
Pour maximiser la durée de vie de la batterie, il est recommandé de recharger l'appareil et les microphones une fois par mois.
Lorsque l'écran de l'appareil affiche "CHR", ou que l'indicateur d'alimentation du microphone sans fil clignote en rouge, voire que l'appareil s'éteint automatiquement, suivez les étapes suivantes pour recharger :

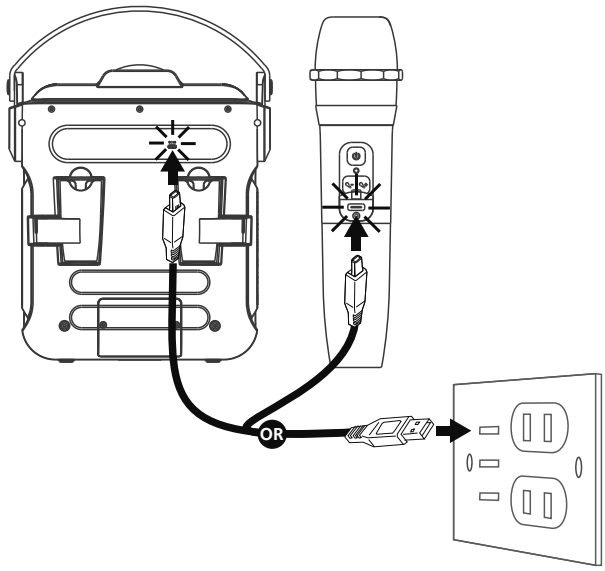

Source d'alimentation USB
(DC 5V 2A)

1 Branchez le câble de charge USB fourni à la prise DC IN (USB Type-C) située à l'arrière de l'appareil, ou au port de charge du microphone sans fil. Connectez l'autre extrémité à une source d'alimentation USB (DC 5V 2A) ou à un appareil de charge USB compatible (non inclus). Le témoin de CHARGEMENT sur l'appareil ou l'indicateur d'ALIMENTATION sur le microphone sans fil s'allumera en rouge fixe pour indiquer que la charge est en cours.

2 Laissez l'appareil et le microphone sans fil charger pendant au moins 4 heures pour garantir une charge complète. Une fois la charge terminée, le témoin lumineux correspondant s'éteindra.

3 Une fois complètement chargés, débranchez le câble USB. L'appareil et le microphone peuvent fonctionner pendant environ 4 à 5 heures, selon l'utilisation et la fonction sélectionnée.

NOTE: This unit is powered by an internal rechargeable lithium battery. If the battery level is too low, the unit will not turn on. In this case, the user must charge the unit for approximately 30 minutes to provide enough power to start operation. (This initial charge does not fully charge the battery—please refer to the charging instructions above for the full charging time.)

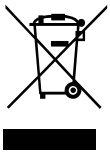

ATTENTION: The sound volume may automatically adjust when the battery is not fully charged. Recycling and Disposal Information:

- Do not dispose of electronic devices or any of their components. (especially batteries and LCD displays) in your municipal trash collection.
- Consult your local waste management authority or a recycling organization like Earth911.com to find an electronics recycling facility in your area.

CAUTION: Rechargeable batteries must be recycled or disposed of properly.

Connections

Connexion des microphones sans fill :

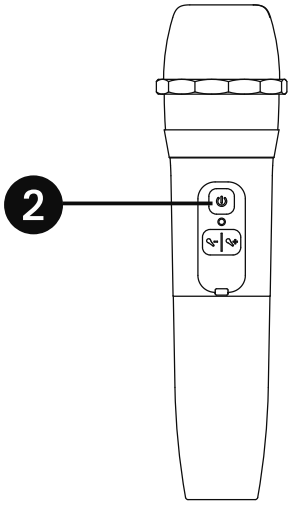

1 Appuyez sur le bouton **MARCHE/VEILLE (ON/ STANDBY)** pour allumer l'appareil.

2 Appuyez sur le ⏻ **bouton** d'alimentation du microphone sans fil pour l'allumer. Le témoin lumineux du microphone clignotera pendant la connexion à l'unité karaoké, puis restera blanc fixe une fois connecté.

REMARQUES:

• Les microphones sans fil ont une portée de fonctionnement allant jusqu'à 10 mètres (30 pieds) en espace ouvert.

• Si aucun signal audio n'est détecté par l'appareil pendant 20 minutes, la connexion du microphone sans fil sera automatiquement désactivée. Pour réactiver la connexion, rallumez l'appareil et appuyez sur le bouton d'alimentation du microphone.

Connexion de microphones filaires optionnels :

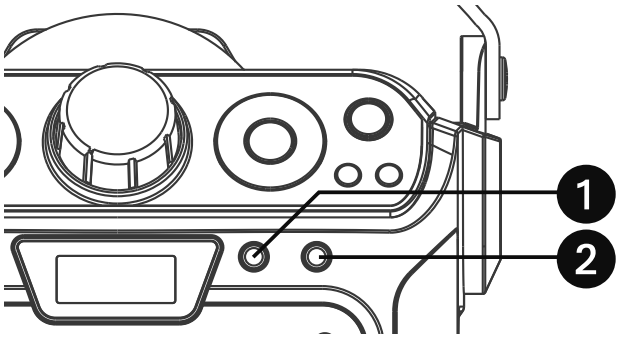

Connect the wired microphone (not included) by pluging them into Mic jack ❶ or ❷ (when desired).

Connexion à la prise LINE IN :

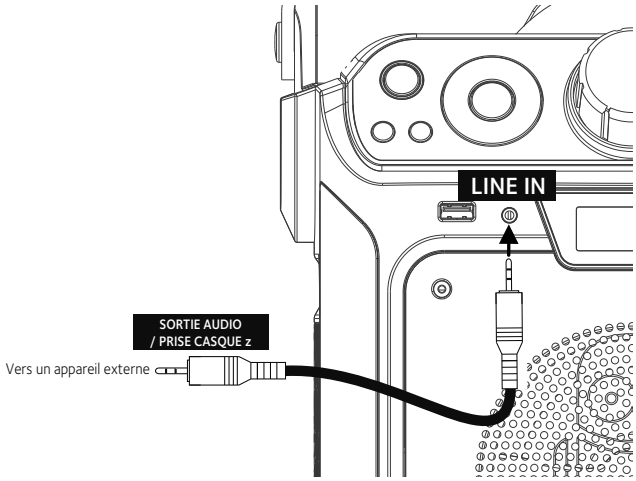

1 Branchez un câble audio 3,5 mm compatible (non inclus) à la prise LINE IN située à l'avant de l'appareil.

2 Branchez l'autre extrémité du câble à un appareil audio externe (non inclus).

3 Reportez-vous à la page FR11 pour les instructions relatives à la sélection et à l'utilisation de la fonction LINE IN.

Fonctionnement

Instructions pour changer les modes d'éclairage de votre appareil :

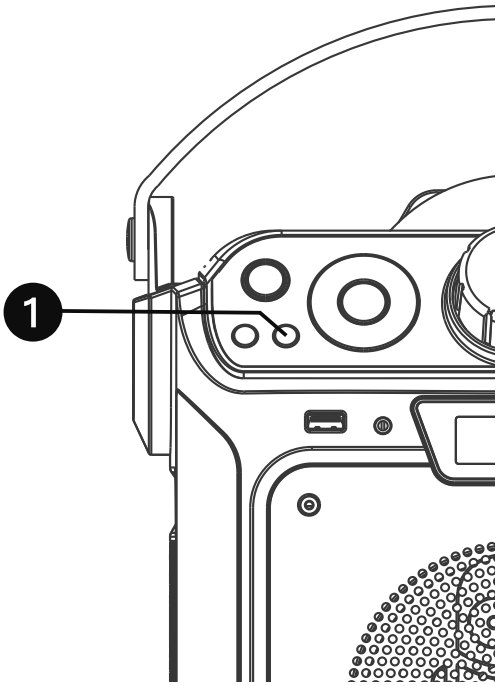

Cet appareil propose 2 modes d'éclairage + un mode **LUMIÈRES ÉTEINTES.** Appuyez plusieurs fois sur le bouton **MODE LUMIÈRE** pour parcourir les effets disponibles.

- **MODE 1 (par défaut) :** Activé automatiquement à la mise sous tension de l'appareil. Les lumières s'allument et se synchronisent avec votre voix lorsque vous parlez ou chantez dans le microphone.
- **MODE 2 :** Appuyez une fois sur le bouton **MODE LUMIÈRE** pour activer un spectacle lumineux continu qui ne réagit pas au son.
- **MODE 3 :** Appuyez à nouveau sur le bouton **MODE LUMIÈRE** pour éteindre les lumières. Pour éteindre indépendamment les lumières de la boule disco, maintenez le bouton **MODE LUMIÈRE** enfoncé.

Économie d'énergie (Système d'alimentation automatique - APS)

Si aucun son n'est diffusé, l'appareil passe automatiquement en mode veille après 20 minutes. Pour reprendre l'utilisation, appuyez sur le bouton MARCHE/VEILLE (ON/STANDBY).

Le système APS est conçu pour économiser de l'énergie.

Réinitialisez l'appareil si nécessaire :

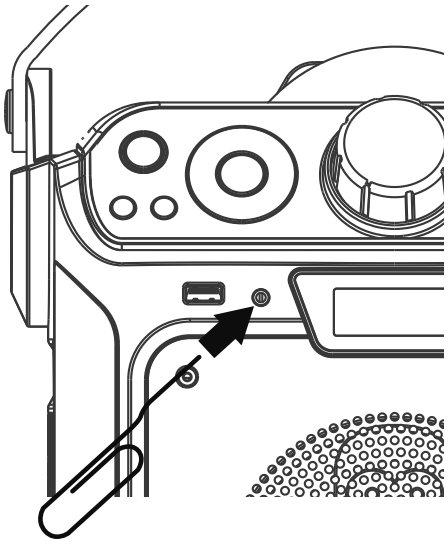

Un bouton **RESET** est dissimulé dans la prise **LINE IN.** Si l'appareil ne répond pas correctement ou ne fonctionne pas correctement, utilisez un trombone déplié (non fourni) ou une épingle de taille appropriée pour insérer dans la prise **LINE IN** et appuyer sur le bouton **RESET** caché.

Fonctionnement

Utilisation d'un appareil Bluetooth

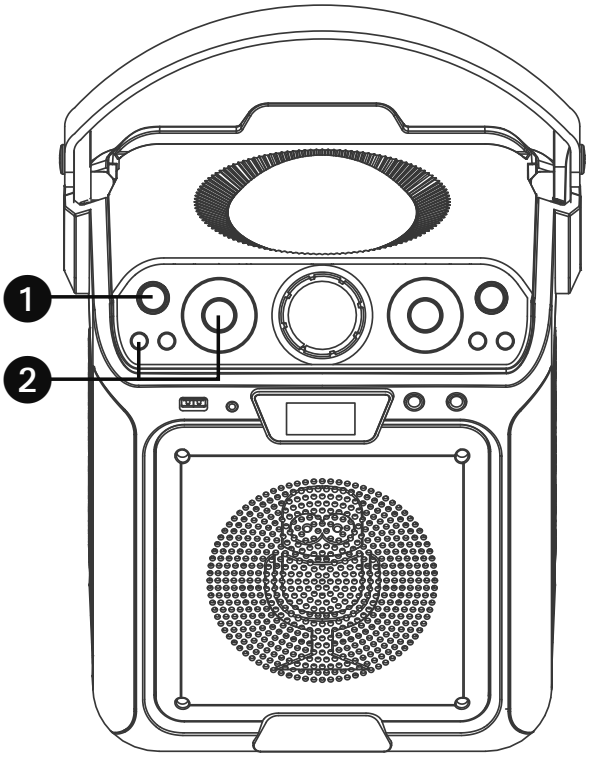

1 **COMMENCER:**
Press Appuyez sur le bouton **MARCHE/ VEILLE (ON/STANDBY)** pour allumer l'appareil.

2 **SÉLECTIONNEZ LE MODE BLUETOOTH :** Sélectionnez le mode Bluetooth en appuyant sur le bouton **APPARIEMENT BLUETOOTH** (BLUETOOTH PAIRING) ou en appuyant plusieurs fois sur le bouton **FONCTION** (FUNCTION) jusqu'à ce que **"bt"** apparaisse à l'écran.

3 L'appareil recherchera automatiquement et se connectera à un appareil Bluetooth précédemment apparié. S'il n'y a pas d'appareil apparié disponible, passez à l'étape 4 pour procéder à l'appariement.
REMARQUE:
Pour déconnecter les appareils appariés et en connecter un nouveau, maintenez enfoncé le bouton **APPARIEMENT BLUETOOTH.**

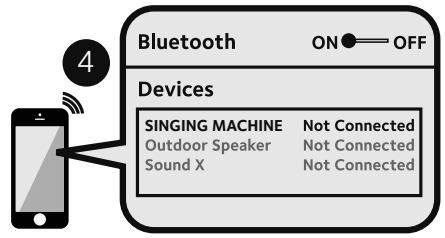

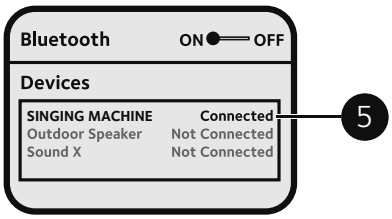

4 Activez l'option d'appariement Bluetooth dans les réglages de votre appareil pour rechercher un appareil détectable avec un signal Bluetooth. Dans le menu Bluetooth, sélectionnez **"SINGING MACHINE"** parmi les résultats. Référez-vous au manuel de votre appareil Bluetooth pour des instructions détaillées.

5 Une sonnerie retentira pour indiquer que l'appariement a réussi.

REMARQUES:
- Si votre appareil Bluetooth vous demande un code lors du processus d'appariement, veuillez entrer **« 0000 »** pour vous connecter.
- Sur certains appareils Bluetooth, une fois l'appariement terminé, sélectionnez votre appareil Bluetooth comme « Utiliser comme périphérique audio » ou une option similaire.
- Si la connexion est perdue après un appariement réussi, vérifiez que la distance entre le haut-parleur et l'appareil Bluetooth ne dépasse pas 10 mètres (30 pieds).

Fonctionnement

Utilisation d'un appareil Bluetooth

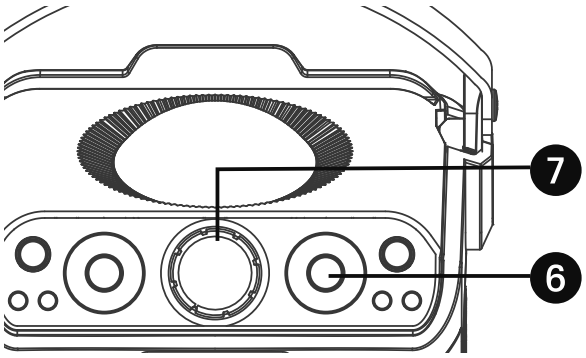

6

LECTURE BLUETOOTH :
Pour contrôler la lecture musicale depuis votre appareil Bluetooth :
1. Ouvrez votre application musicale préférée sur l'appareil connecté en Bluetooth.
2.Sur l'unité, appuyez sur le bouton **ENTRÉE / ▶II** pour lancer la lecture. L'indicateur LECTURE (PLAY) s'allumera à l'écran.
3. Appuyez à nouveau sur ce bouton pour mettre en pause. L'indicateur PAUSE s'allumera à la place.

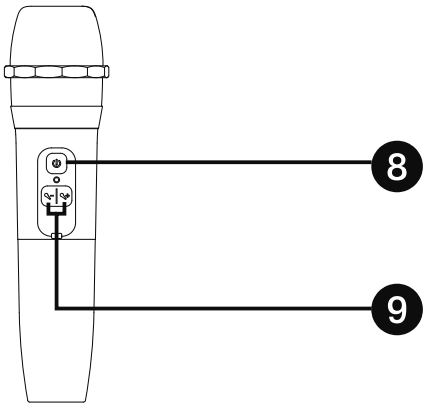

7

RÉGLAGE DU VOLUME :
Réglez le volume de la musique à l'aide du contrôle **VOLUME MUSIQUE** sur l'appareil ou directement depuis votre appareil Bluetooth.

8

VOLUME DU MICROPHONE (Micro sans fil) :
1. Appuyez sur le bouton ⏻ d'alimentation du microphone sans fil pour l'allumer.
2. Réglez le volume du microphone en appuyant sur les boutons + / - du microphone.

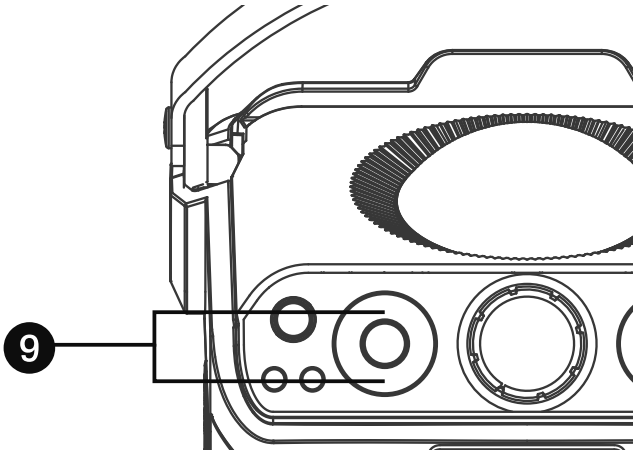

9

VOLUME DU MICROPHONE (Unité principale) :
Réglez le volume du microphone en appuyant sur les boutons + / - de l'unité.

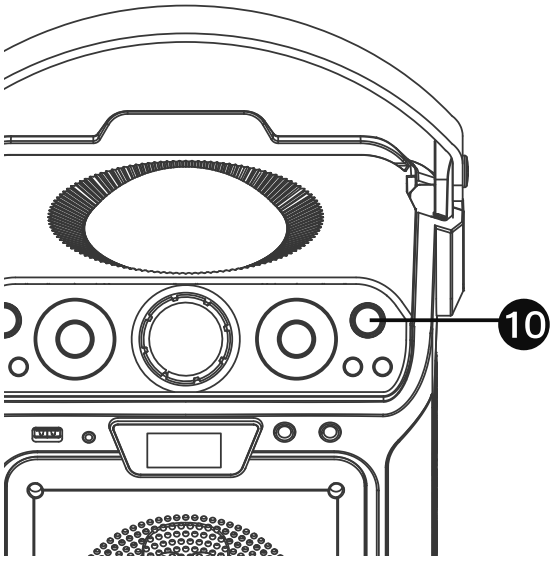

10

FONCTION SUPPRESSION DE VOIX :
Pour couper la voix principale d'un enregistrement, appuyez sur le bouton **SUPPRESSION VOIX**. Le témoin s'allumera. Appuyez de nouveau sur ce bouton pour restaurer la voix principale.

REMARQUE:
L'efficacité de la fonction de suppression de voix peut varier en fonction de l'enregistrement et du mixage de la chanson.