singing machine®

creating **Joy** through music

SML640

Fiesta Go

INSTRUCTION MANUAL/ MANUAL DE INSTRUCCIONES / MODE D'EMPLOI

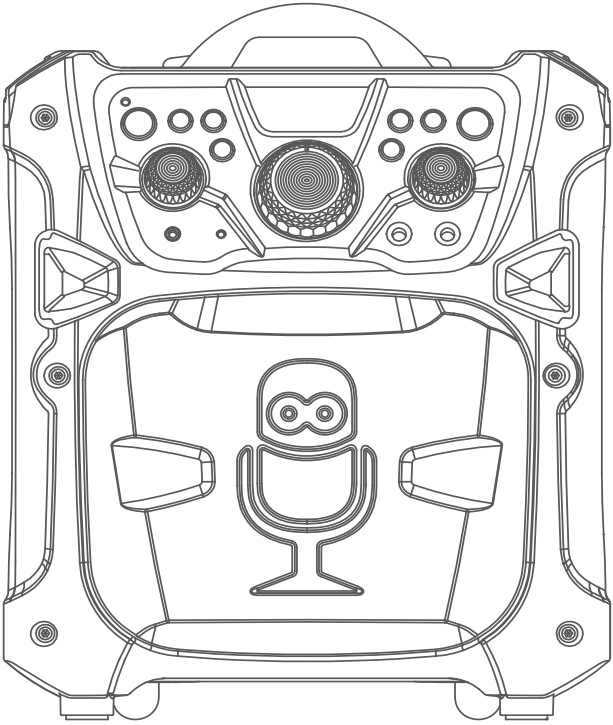

www.singingmachine.com

The Singing Machine® is a registered trademark of The Singing Machine Co.,Inc.
The Singing Machine® es marca registrada de The Singing Machine Co., Inc.
The Singing Machine® est une marque déposée de The Singing Machine Co., Inc.

Warnings

CAUTION

RISK OF ELECTRIC SHOCK
DO NOT OPEN

CAUTION: TO REDUCE THE RISK OF ELECTRIC SHOCK, DO NOT REMOVE COVER (OR BACK). NO USER-SERVICEABLE PARTS INSIDE. REFER SERVICING TO QUALIFIED SERVICE PERSONNEL.

DANGEROUS VOLTAGE: The lightning flash with arrowhead symbol within an equilateral triangle is intended to alert the user to the presence of uninsulated dangerous voltage within the product's enclosure that may be of sufficient magnitude to constitute a risk of electric shock to persons.

ATTENTION: The exclamation point within an equilateral triangle is intended to alert the user to the presence of important operating and maintenance (servicing) instructions in the literature accompanying this product.

DRIPPING WARNING: This product shall not be exposed to dripping or splashing, and no objects filled with liquids, such as vases, shall be placed on the product.

VENTILATION WARNING: The normal ventilation of the product shall not be impeded for intended use.

Warning: Changes or modifications to this unit not expressly approved by the party responsible for compliance could void the user's authority to operate the equipment.

CAUTION: TO PREVENT ELECTRIC SHOCK, MATCH WIDE BLADE OF PLUG TO WIDE SLOT AND FULLY INSERT.

WARNING: TO PREVENT FIRE OR SHOCK HAZARD, DO NOT EXPOSE THIS UNIT TO RAIN OR MOISTURE.

FCC WARNING: This equipment may generate or use radio frequency energy. Changes or modifications to this equipment may cause harmful interference unless the modifications are expressly approved in the instruction manual. The user could lose the authority to operate this equipment if an unauthorized change or modification is made.

This device complies with part 15 of the FCC Rules. Operation is subject to the following two conditions: (1) This device may not cause harmful interference, and (2) this device must accept any interference received, including interference that may cause undesired operation.

NOTE: This equipment has been tested and found to comply with the limits for a Class B digital device, pursuant to part 15 of the FCC Rules. These limits are designed to provide reasonable protection against harmful interference in a residential installation. This equipment generates, uses and can radiate radio frequency energy and, if not installed and used in accordance with the instructions, may cause harmful interference to radio communications. However, there is no guarantee that interference will not occur in a particular installation. If this equipment does cause harmful interference to radio or television reception, which can be determined by turning the equipment off and on, the user is encouraged to try to correct the interference by one or more of the following measures:

- Reorient or relocate the receiving antenna.
- Increase the separation between the equipment and receiver.
- Connect the equipment into an outlet on a circuit different from that to which the receiver is connected.
- Consult the dealer or an experienced radio/TV technician for help.

The rating information is located at the rear of the unit.

Radiation Exposure Statement

This equipment complies with FCC radiation exposure limits set forth for an uncontrolled environment. This equipment should be installed and operated with minimum distance 5mm between the radiator and your body.

Important Safety Information

1. Read these Instructions.
2. Keep these Instructions.
3. Heed all Warnings.
4. Follow all Instructions.
5. Do not use this apparatus near water.
6. Clean only with a dry cloth.
7. Do not block any of the ventilation openings. Install in accordance with the Manufacturer's instructions.
8. Do not install near any heat sources such as radiators, heat registers, stoves, or other apparatus (including amplifiers) that produce heat.
9. Do not defeat the safety purpose of the polarized or grounding-type plug. A polarized plug has two blades with one wider than the other. A grounding type plug has two blades and a third grounding prong. The wide blade or the third prong are provided for your safety. When the provided plug does not fit into your outlet, consult an electrician for replacement of the obsolete outlet.
10. Protect the power cord from being walked on or pinched particularly at plugs, convenience receptacles, and the point where they exit from the apparatus.
11. Only use attachments/accessories specified by the manufacturer.
12. Use only with a cart, stand, tripod, bracket, or table specified by the manufacturer, or sold with the apparatus. When a cart is used, use caution when moving the cart/apparatus combination to avoid injury from tip-over.

PORTABLE CART WARNING
(symbol provided by RETAC)

13. Unplug this apparatus during lightning storms or when unused for long periods of time.
14. Refer all servicing to qualified service personnel. Servicing is required when the apparatus has been damaged in any way, such as power-supply cord or plug is damaged, liquid has been spilled or objects have fallen into the apparatus, the apparatus has been exposed to rain or moisture, does not operate normally, or has been dropped.
15. WARNING: To reduce the risk of fire or electric shock, do not expose this apparatus to rain or moisture. Do not place objects filled with water, such as a vase, on the apparatus.
16. The AC mains plug is used as the power disconnect device and it should remain readily accessible and operable during intended use. In order to completely disconnect the apparatus from power, the mains plug should be completely removed from the AC outlet socket.
17. CAUTION: To reduce the risk of fire or explosion, do not expose batteries to excessive heat such as sunshine, fire or other heat sources.

Included

Please make sure the following items are included.

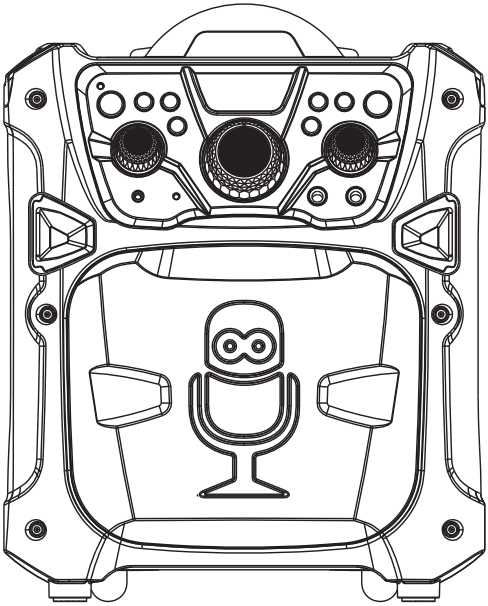

Main Unit

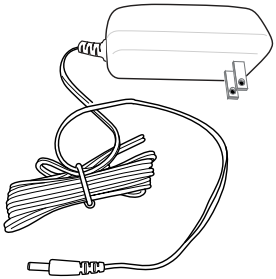

AC Adapter

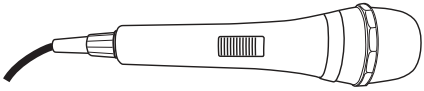

Wired Microphone

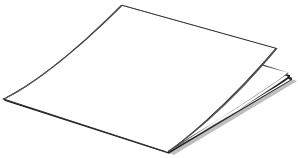

Manual

Location of Controls (Top/Front)

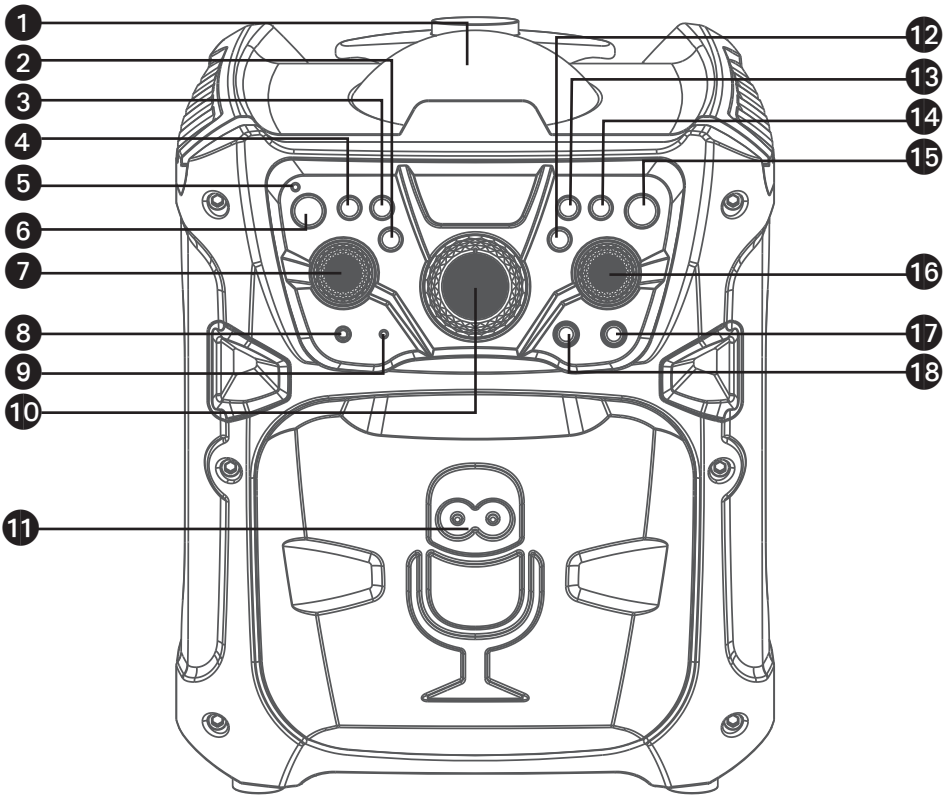

1. Disco Ball
2. LIGHTS Button
3. DISCO BALL Button
4. FUNC (FUNCTION) Button
5. Function indicator
6. ON/STANDBY Button
7. ECHO Control
8. LINE IN Jack
9. Battery indicator
10. MASTER VOLUME Control
11. Speaker/Lights
12. ▶II (PLAY/PAUSE) Button
13. I◀◀ (BACK SKIP)Button
14. ▶▶I (NEXT SKIP) Button
15. ᛒ (BLUETOOTH) Button
16. MIC VOLUME Control
17. MIC 2 Jack
18. MIC 1 Jack

Location of Controls (Rear)

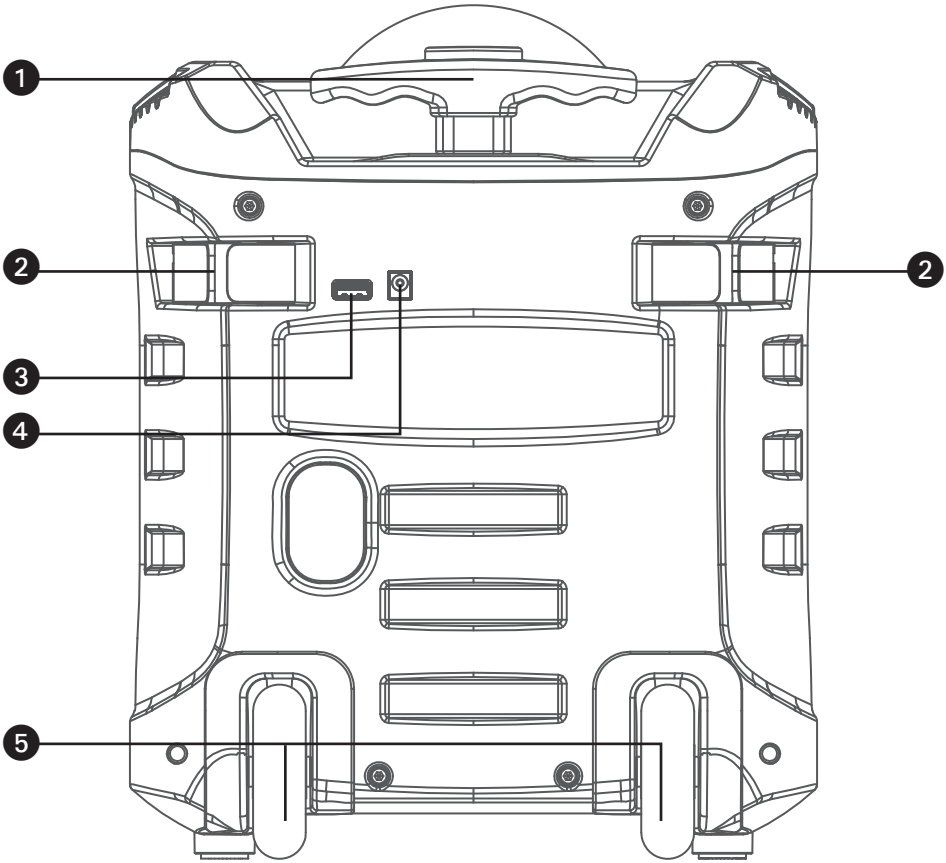

1. Adjustable Handle
2. Mic Holders
3. USB Charging Port
4. DC IN Jack
5. Wheels

Connection

Connecting the Microphone(s)

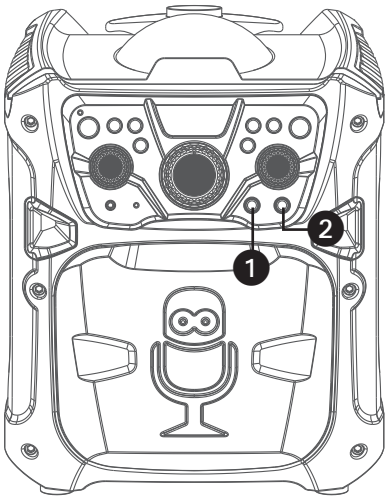

Microphones:
Connect a microphone into Mic jack 1 ❶ and the other microphone into Mic jack 2 ❷ (if desired).

Note: Do not drop or tap the Mic as damage to the Mic or speakers may occur. Do not twirl the microphone by cord as it will cause damage to the encased wiring.

Connecting to AC Power

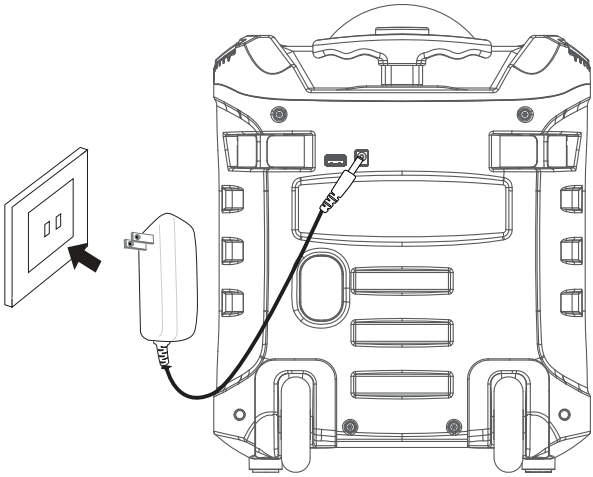

1 Insert the AC power cord into a conveniently located AC outlet having 120V, 60Hz.

Note:
Make all connections before connecting to AC power.

Rechargeable Battery

This unit comes with a built-in rechargeable battery pack that will allow the unit to be used without being connected to AC power. The battery indicator (front of the unit) will show the battery charge left. The rechargeable battery pack must NOT to be replaced by the user.
To optimize the battery life, we recommend to charge the unit once a month. When the battery indicator turns red and flashing, recharge the unit by following the steps below:

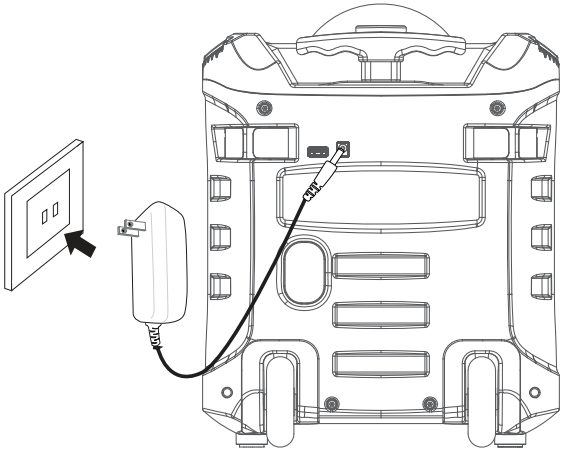

1 Insert the AC power cord into a conveniently located AC outlet having 120V, 60Hz.

2 Allow the unit to charge for approximately twelve hours for a full charge. The battery indicator will light solid red.

3 When the battery indicator turn to solid green. Disconnect the AC cord and the fully charged unit can be used for approximately five hours depending on the function chosen.

Recycling and Disposal Information:

- Do not dispose of electronic devices or any of their components. (especially batteries and LCD displays) in your municipal trash collection.
- Consult your local waste management authority or a recycling organization like Earth911.com to find an electronics recycling facility in your area.

CAUTION: Rechargeable batteries must be recycled or disposed of properly.

Connection

Power Bank

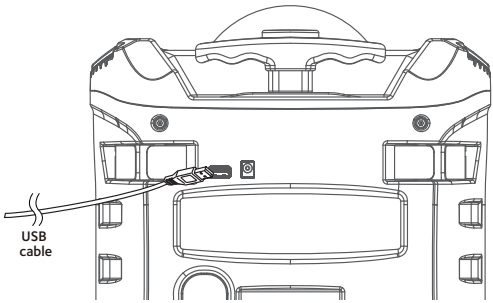

1 USB port provides up to 5V, 1.0A of power for charging.

2 Plug USB cable (not included) to USB charging port output port and connect other side with adaptable connector to external device (e.g. mobile phone/ tablet/ lighting etc.).

Connecting to Line In Jack

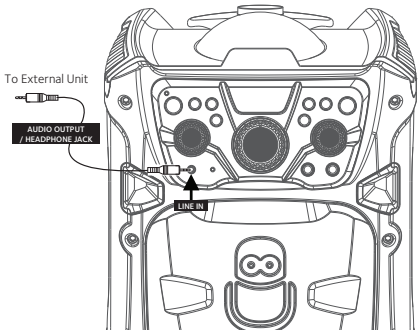

Connect an external device by using an appropriate cable (3.5mm audio cable not included) as shown.

Note:
See page E11 to select and use the Line In function.

Cradle

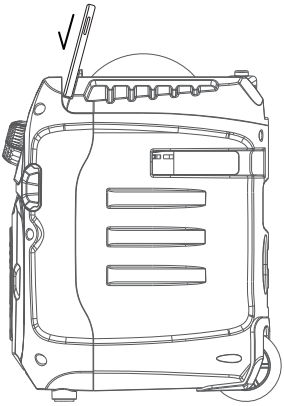

Operation

Light Mode

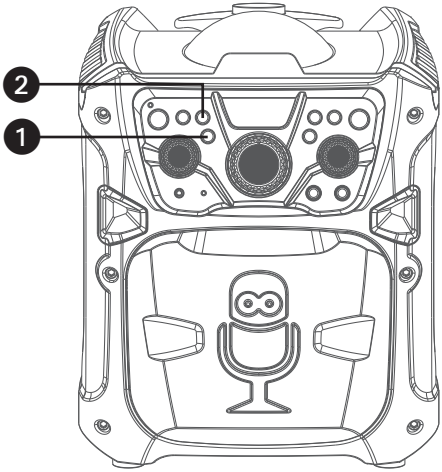

1 When the unit is turned on, the Light mode 1 is automatically activated. The lights will light up and will synchronize with sound when you speak or sing into the microphone.
Press the **LIGHTS** button for Light mode 2 which will display the light show but will not respond to the microphone. Press the **LIGHTS** button once again to turn off the Lights.

2 When the unit is turned on, the Light mode 1 is automatically activated. The lights will light up and will synchronize with sound when you speak or sing into the microphone.
Press the **DISCO BALL** button for Light mode 2 which will display the light show but will not respond to the microphone. Press the **DISCO BALL** button once again to turn off the Lights.

Carrying Handle

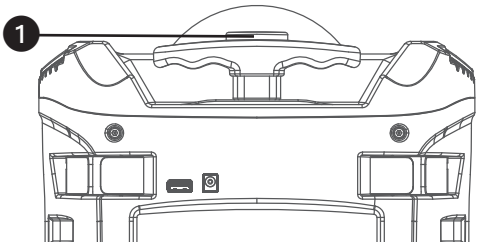

When handle is in down position it can be used as a carrying handle.

To extend the Adjustable Handle, simply press the Handle Release ❶ and extend the Adjustable Handle as desired.

To slide the Adjustable Handle back, press the Handle Release again and slide it downward.

Bluetooth Mode

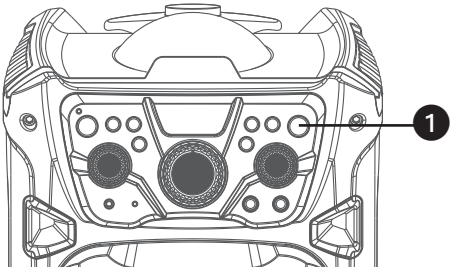

Press the ✱ button to easily set the machine into pairing mode.

Operation

Using a Bluetooth Device

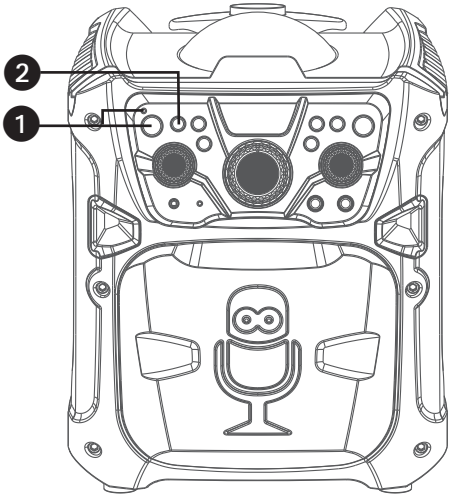

1 Connect the unit as described previously. Press the **ON/STANDBY** button to turn the unit on, the function indicator will light and flashing blue.

2 The unit automatically searches for and pairs a previously paired Bluetooth device (if previously paired). If no previously paired devices are present, connect as shown in the next step.

Note: You can also press the button to disconnect any paired devices in order to pair another device.

3 Turn on your device's Bluetooth option in settings to search for a discoverable device with a Bluetooth signal. Select "**FIESTA GO**" from the device results on the Bluetooth menu.

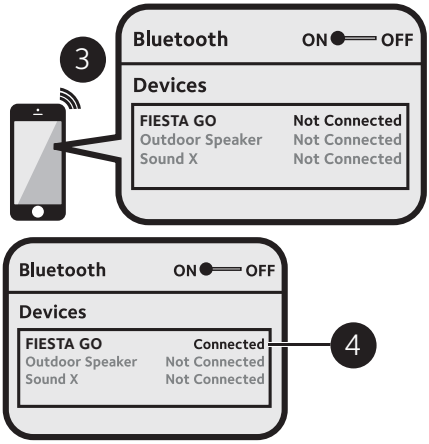

Note:

- Always refer to the user manual of your Bluetooth device for detailed instructions.

4 The Bluetooth indicator will light solid blue, a tone will sound.

Notes:

- If your Bluetooth device prompts you for a passcode during the pairing process, please enter "0000" to connect.
- On some Bluetooth devices, once pairing is complete, select your Bluetooth device as "Use as Audio Device" or similar.
- If connection is lost after successful pairing, check to make sure the distance between speaker and Bluetooth-enabled device does not exceed 30 ft/10 meters.

Operation

Using a Bluetooth Device (Continued)

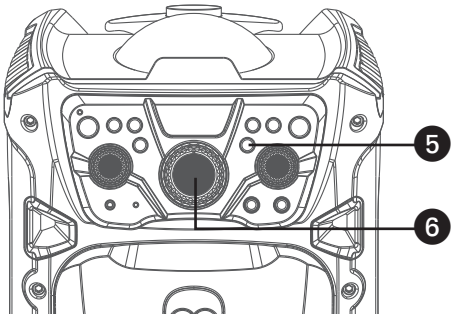

5 You can control your Bluetooth device to start the music playback OR press the ▶II **(PLAY/PAUSE)** button to start playback. Press the ▶II **(PLAY/PAUSE)** button during playback to pause the song.

6 Adjust the volume to a comfortable level using the **MASTER VOLUME** control on this unit as well as the volume on your Bluetooth device.

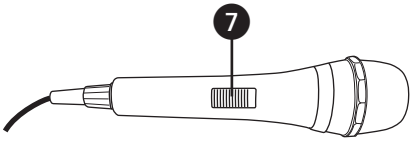

7 Connect the microphone(s). Slide the Mic's **ON/OFF** switch to the ON position.

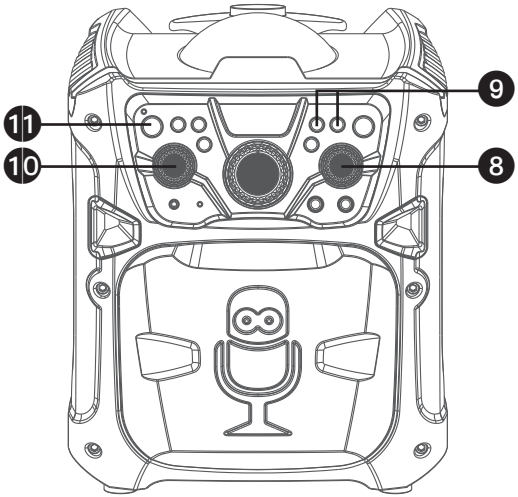

8 Adjust the **MIC VOLUME** control as desired, which will affect both microphones.

9 **SKIP:** Advance or go back one track by pressing the ▶▶I or I◀◀ button.

10 **ECHO:** Adjust the **ECHO** control to add an echo effect to your voice.

11 Press the **ON/STANDBY** button to turn the unit off; the function indicator will turn off.

Operation

Using the LINE IN Jack

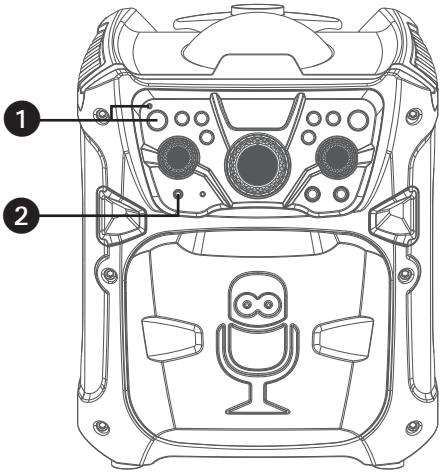

1 Press the **ON/STANDBY** button to turn the unit on, the function indicator will light and flashing blue.

2 Connect the external unit to the **LINE IN** Jack on the front of this unit. Connecting an external unit will allow the audio to be played through your Singing Machine.

Notes:

- It is highly recommended to set the volume on the auxiliary unit to 1/3 or lower to avoid distortion.
- Skipping files/tracks is not possible when using an external device.

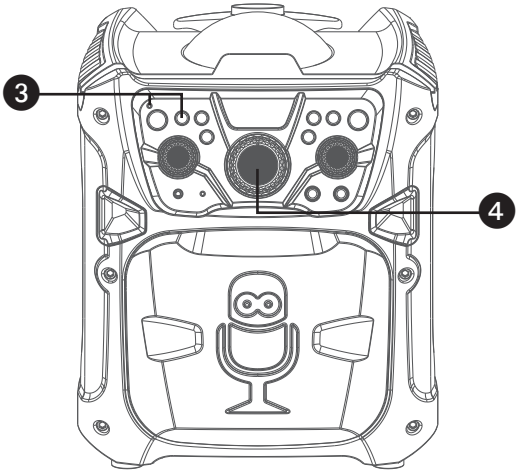

3 Repeatedly press the **FUNC (FUNCTION)** button to select the LINE IN mode, the function indicator will turn solid green.

4 Adjust the volume using the **MASTER VOLUME** control on this unit or your external device's volume control.

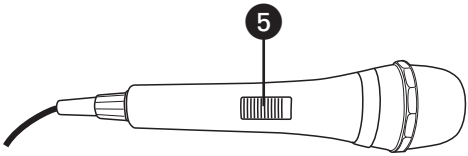

5 Connect microphone(s) and slide the **ON/OFF** switch on the microphone to the ON position.

Operation

Using the LINE IN Jack (Continued)

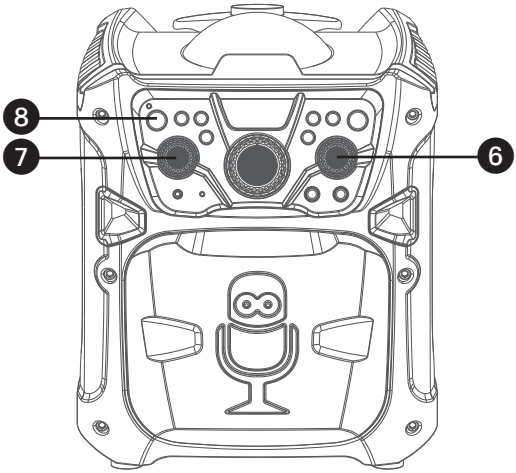

6 Adjust the **MIC VOLUME** control as desired, which will affect both microphones.

7 **ECHO:** Adjust the **ECHO** control to add an echo effect to your voice.

8 Press the **ON/STANDBY** button to turn the unit off; the function indicator will turn off.

Energy Saving (Auto Power System-APS)

The unit will automatically enter the Standby mode after 20 minutes in the following situations:

1. There is no audio playback on Bluetooth/Line in mode;
2. The playback of external music player had been stopped but the audio cable is still plugged into the LINE IN jack.

The unit can be resumed to turn on by pressing the **ON/STANDBY** button once.

APS is for energy saving purposes.

Troubleshooting Guide

Should this unit exhibit a problem, check the following before seeking service:

No Power

- Power is not on; press the **ON/STANDBY** button to turn power on.
- Make sure the unit is connected to AC power.
- Confirm the AC adapter is connected securely to the back of the unit.
- Connect the unit to a different outlet.
- The unit has no battery left. Connect to AC power to recharge the battery.

No Sound – General

- Master Volume is set to minimum; raise volume.
- Correct Function was not selected; select using the **FUNC (FUNCTION)** button.

No sound from the microphone

- Make sure it is firmly connected to the MIC 1 or MIC 2 jack.
- Make sure the **POWER** switch on the Mic is set to the On position.
- Make sure the **MIC VOLUME** controls are not on the lowest setting.
- **MASTER VOLUME** is set to minimum; raise volume.

The Bluetooth device cannot be paired or connected with the unit.

- Ensure any other Bluetooth devices are turned off to avoid accidental pairing.
- You have not activated the Bluetooth function of your device; see page E9 or refer to the Bluetooth device user's manual.
- The system is not in pairing mode; press the button to restart pairing.

The Music is not available on the unit after successfully connecting the Bluetooth.

- Ensure your Bluetooth device can support the A2DP Bluetooth profile.
- The volume on the external Bluetooth device is set to low or muted; raise as desired.

Specifications

AUDIO

Output Power (Full range) ..... 8 Watts (RMS)

BLUETOOTH

Bluetooth Version V5.0

Working Distance.....Up to 30 feet/10 meters measured in open space

JACK

Microphone..... -74 dB 600 Ohms impedance with 6.3 mm Dynamic Microphone

Line in .....3.5 mm Line in Jack

GENERAL

Power..... AC 100-240V ~ 50/60Hz

Output ..... 9V ⎓ 1.3A

Battery .....Lithium ion battery 7.4V, 2500mAh

Dimensiones (HXWXD)..... 13.4 (H) x 10.9 (W) x 10.7 (D) in (340 x 276 x 271mm)

Weight.....8.9 lbs (4.05 kg)

Specifications are subject to change without notice.

The Bluetooth® word mark and logos are registered trademarks owned by Bluetooth SIG, Inc. and any use of such marks by The Singing Machine Company, Inc. is under license. Other trademarks and trade names are those of their respective owners.

Advertencias

PRECAUCIÓN

RIESGO DE DESCARGA ELÉCTRICA
NO ABRIR

PRECAUCIÓN: PARA REDUCIR EL RIESGO DE DESCARGAS ELÉCTRICAS, NO QUITE LA CUBIERTA (NI LA TAPA POSTERIOR) NO HAY PIEZAS REPARABLES POR EL USUARIO DENTRO. DERIVE LAS REPARACIONES A PERSONAL DE SERVICIO CALIFICADO.

TENSIÓN PELIGROSA: La luz intermitente con símbolo de flecha dentro de un triángulo pretende alertar al usuario de la presencia de tensión peligrosa no aislada, dentro del paquete del producto, que puede ser de magnitud suficiente para constituir un riesgo de descarga eléctrica para las personas.

ATENCIÓN: El signo de exclamación dentro de un triángulo pretende alertar al usuario de la presencia de instrucciones importantes de operación y mantenimiento (reparaciones) en el material que acompaña a este producto.

ADVERTENCIA DE GOTEO: Este producto no se podrá exponer a goteo o salpicaduras, y no se colocará ningún objeto lleno con líquidos, como jarrones, encima del producto.

ADVERTENCIA DE VENTILACIÓN: La ventilación normal del producto no se bloqueará si se le da el uso previsto.

Advertencia: Los cambios o las modificaciones a esta unidad que no fueron expresam normas pueden anular la autoridad del usuario para operar el equipo.

PRECAUCIÓN: PARA EVITAR DESCARGAS ELÉCTRICAS, INSERTE COMPLETAMENTE UNA HOJA ANCHA DEL ENCHUFE A LA RANURA ANCHA.

ADVERTENCIA: PARA EVITAR INCENDIOS O PELIGROS DE DESCARGA, NO EXPONGA ESTA UNIDAD A LA LLUVIA O HUMEDAD.

AVISO DE LA FCC: Este equipo puede generar o usar energía de radio frecuencia. Los cambios o modificaciones realizados en el aparato pueden provocar interferencia perjudicial, a menos que dichas modificaciones estén autorizadas en el manual de instrucciones. El usuario puede perder toda autoridad para operar el equipo si realiza cambios o modificaciones sin autorización.

Este aparato cumple con la parte 15 de las Normas de la FCC. El funcionamiento está sujeto a las dos condiciones que figuran a continuación: (1) Es probable que no cause interferencia perjudicial y (2) deberá aceptar cualquier interferencia recibida, incluyendo la interferencia que pueda llegar a causar un funcionamiento indeseado.

NOTA: Este equipo fue probado y se concluyó que cumple con los límites establecidos para los dispositivos digitales Clase B, de acuerdo con el Apartado 15 de las normas de la FCC. Estos límites fueron pensados para proporcionar protección razonable ante la interferencia perjudicial en una instalación residencial. Este equipo genera, usa y puede emitir energía de radio frecuencia y, si no se lo instala y utiliza de conformidad con las instrucciones, puede causar interferencia perjudicial a las comunicaciones radiales. No obstante, no existe ninguna garantía de que no se produzca interferencia en una instalación en particular. Si este equipo provoca interferencia perjudicial a la recepción de radio o televisión, lo cual puede determinarse apagando y encendiendo el equipo, el usuario puede intentar corregir la interferencia de alguna/s de las siguientes maneras:

- Reoriente la antena receptora o ubíquela en otro lugar.
- Aumente la distancia entre el equipo y el receptor.
- Conecte el equipo a un tomacorriente de un circuito distinto al que está conectado el receptor.
- Consulte al distribuidor o a un técnico experimentado de radio y televisión para que lo asesore.

La información de clasificación está ubicada en la parte inferior de la unidad.

Declaración de exposición a la radiación

Este equipo cumple con los límites de exposición a la radiación de la FCC establecidos para un entorno no controlado.Este equipo debe ser instalado y operado con una distancia mínima de 5mm entre el radiador y su cuerpo.

CAN ICES-3(B)/NMB-3(B)

Información importante sobre seguridad

1. Lea estas instrucciones.
2. Conserve estas instrucciones.
3. Preste atención a todas las advertencias.
4. Siga todas las instrucciones.
5. No utilice este artefacto cerca del agua.
6. Límpielo únicamente con un paño seco.
7. No obstruya las aberturas para ventilación. Instálelo de acuerdo con las instrucciones del fabricante.
8. No instale cerca de fuentes de calor, como radiadores, rejillas de calefacción, estufas u otros aparatos (incluso amplificadores) que produzcan calor.
9. No desafíe el fin de seguridad del enchufe polarizado o de conexión a tierra. Un enchufe polarizado tiene dos clavijas y una es más ancha que la otra. El enchufe de conexión a tierra tiene dos clavijas, y una tercera punta a tierra. La clavija ancha o la tercera punta se suministran para su seguridad. Si el enchufe suministrado no coincide con su tomacorriente, consulte con un electricista para reemplazar el tomacorriente obsoleto.
10. Evite pisar o apretar el cable de alimentación, especialmente en los enchufes, tomacorrientes y en el punto por donde salen del artefacto.
11. Utilice sólo los complementos y accesorios especificados por el fabricante.
12. Utilice la unidad sólo con el carro, soporte, trípode, repisa o mesa recomendados por el fabricante, o que se vendan junto con el producto. Cuando se utiliza un carro, tenga cuidado cuando mueva el carro y artefacto junto a para evitar lesiones producidas por la caída del producto.

13. Desenchufe este artefacto durante las tormentas eléctricas o cuando no se lo utilice durante períodos prolongados.
14. Derive todas las reparaciones al personal de reparaciones calificado. Es necesario reparar el artefacto cuando se encuentra dañado; por ejemplo, cuando el cable de suministro de energía o el enchufe están dañados, cuando se derrama líquido sobre la unidad o caen objetos dentro del mismo, cuando el producto ha estado expuesto a la lluvia o a la humedad, cuando no funciona con normalidad o cuando se ha caído.
15. ADVERTENCIA: Para reducir el riesgo de incendio o descarga eléctrica, no exponga este artefacto a la lluvia o la humedad. No coloque objetos llenos de agua, como jarrones, sobre el aparato.
16. El enchufe de conexión de CA se utiliza como dispositivo de desconexión eléctrica y deberá estar siempre accesible y en funcionamiento durante el uso previsto. Para desconectar completamente el aparato de la electricidad, el enchufe de conexión deberá quitarse por completo del tomacorriente de CA.
17. PRECAUCIÓN: Para reducir el riesgo de incendio o explosión no exponga las baterías al calor excesivo, como al rayo del sol, fuego u otras fuentes de calor.

Se incluyen

Asegúrese de que estén incluidos los siguientes elementos.

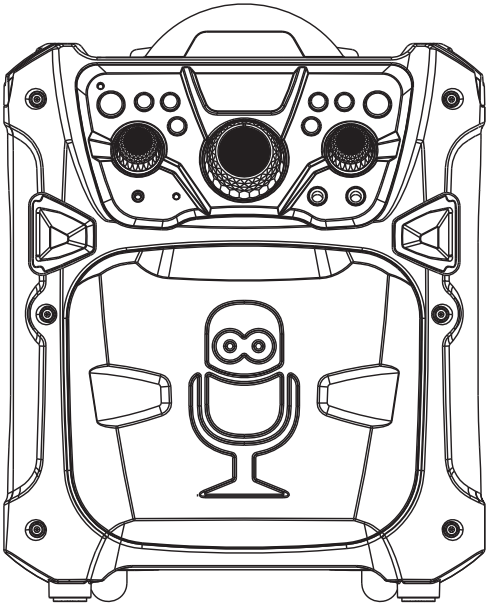

Unidad principal

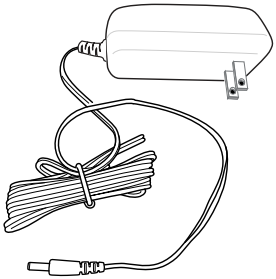

Adaptador de CA

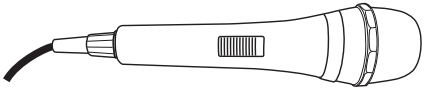

Micrófono con cable

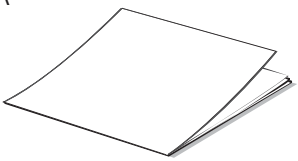

Manual

Ubicación de controles (Superior/delantero)

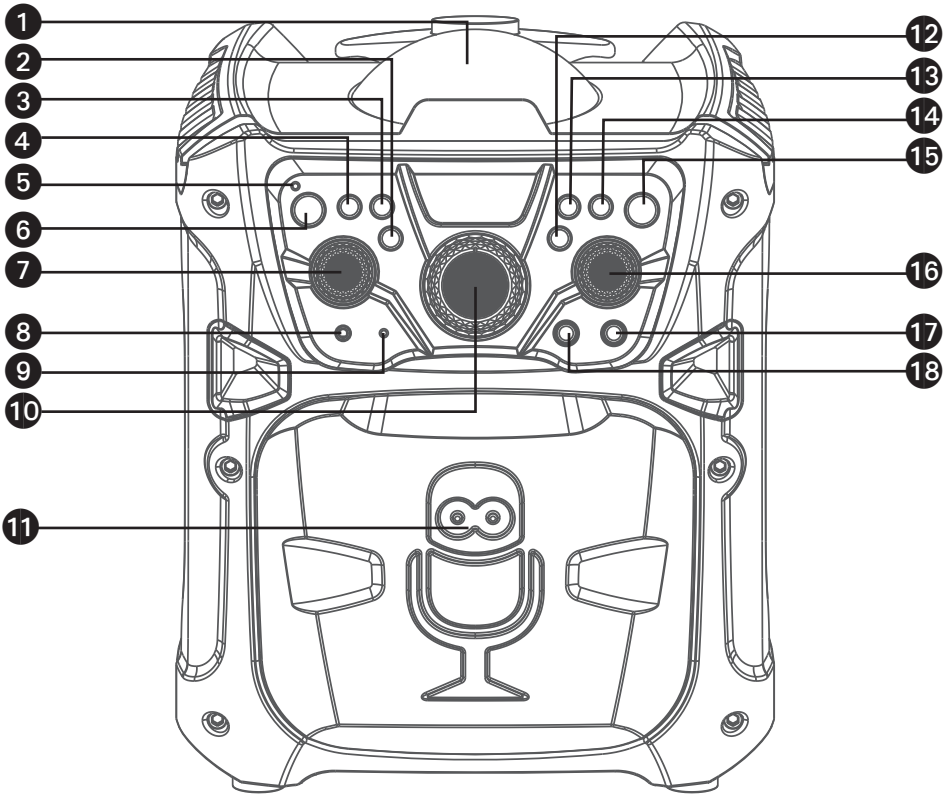

1. Bola de discoteca
2. Botón LUZ
3. Botón BOLA DE DISCOTECA
4. Botón de FUNCIÓN
5. Indicador de FUNCIÓN
6. Botón de ENCENDIDO/ESPERA (ON/STANDBY)
7. Botón de ECO (ECHO)
8. Conector de ENTRADA DE LA LÍNEA
9. Indicador de Batería
10. Control de VOLUMEN PRINCIPAL
11. Altavoz/Luz
12. Botón Reproducir/Pausar ▶II
13. Botón Saltear anterior (Skip Back) I◀◀
14. Botón Salto hacia adelante (Skip Forward) ▶▶I
15. Botón de BLUETOOTH
16. Control de VOLUMEN DEL MICRÓFONO
17. Conector para micrófono 2
18. Conector para micrófono 1

Ubicación de los controles (Reverso)

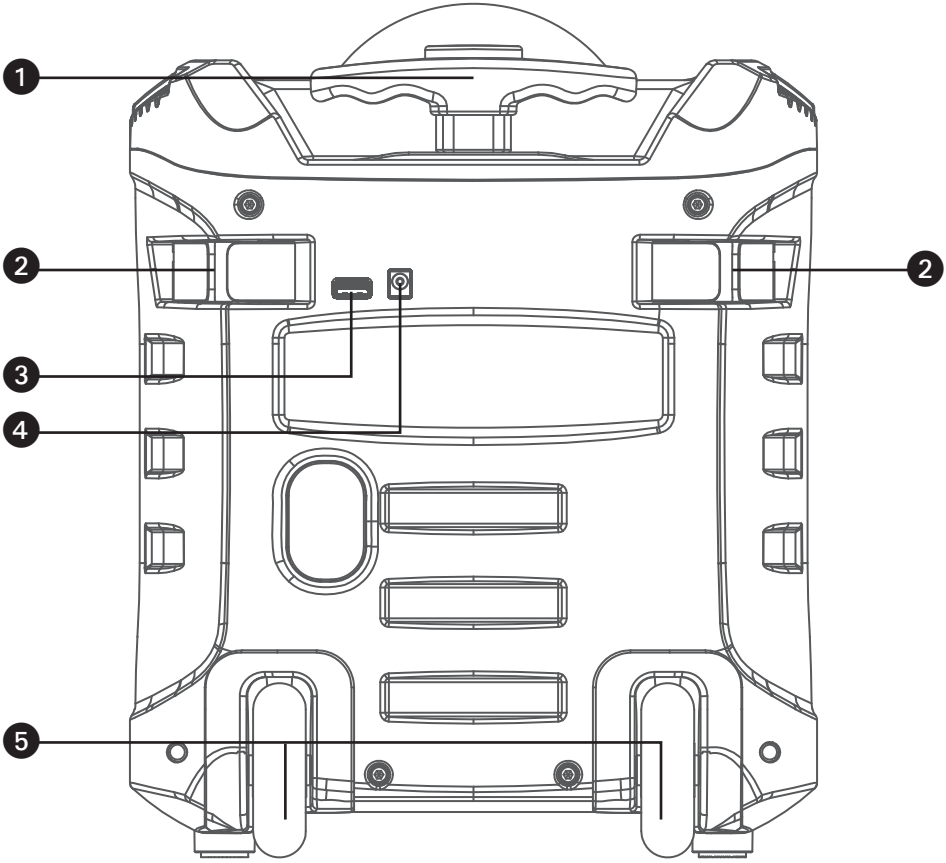

1. Manija ajustable
2. Soportes de micrófono
3. Puerto de carga USB
4. Conector de entrada de CC
5. Ruedas

Conexión

Conexión de micrófono(s)

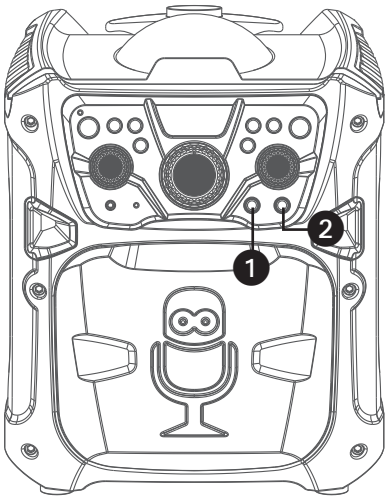

Micrófonos:
Inserte el enchufe de un micrófono en la entrada para micrófono 1 ❶ y el otro enchufe de micrófono en la entrada para micrófono 2 ❷ (si lo desea).

Nota: No arroje o dé golpecitos al micrófono, puede dañar el micrófono o los parlantes. No gire el micrófono por el cable porque causará daños en el cableado revestido.

Conexión a alimentación de corriente alterna

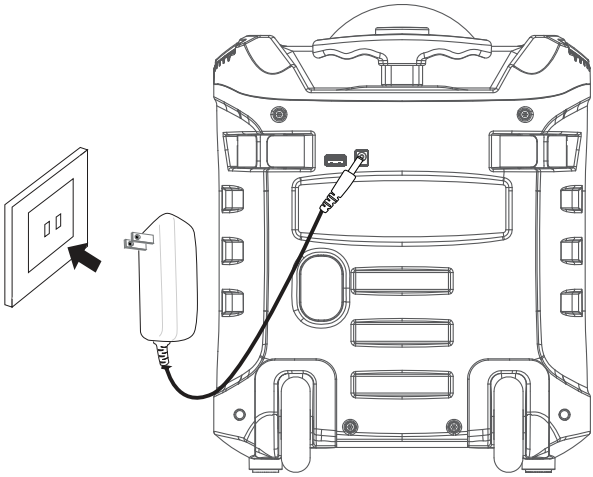

1 Introduzca el cable de alimentación de CA en un tomacorriente de CA de ubicación conveniente con 120V de CA, 60 Hz.

Nota:
Haga todas las conexiones antes de enchufar a la alimentación de CA.

Pila Recargable

Esta unidad contiene un paquete de pilas recargables que le permitirá usarla sin necesidad de enchufarla a un tomacorriente de CA. El indicador de pila (Frente) mostrará su carga restante. El paquete de pilas recargables no puede ser sustituido por el usuario.

Recomendamos cargar la unidad una vez por mes para mantener la batería en la mejor condición. Cuando el ícono de la pila esté rojo y parpadee, recargue la unidad siguiendo lo indicado a continuación:

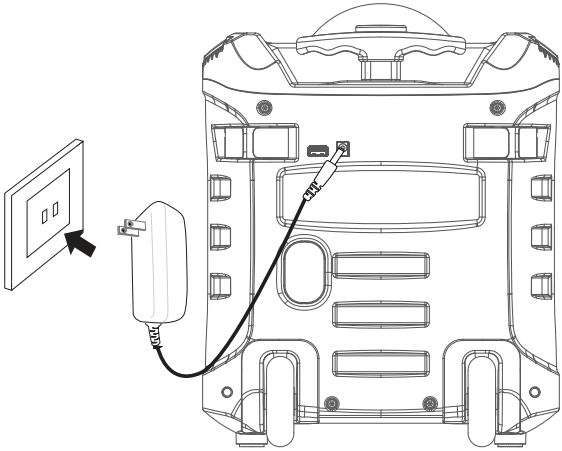

1 Introduzca el cable de alimentación de CA en un tomacorriente de CA de ubicación conveniente con 120V de CA, 60 Hz.

2 Deje que la unidad se cargue durante unas doce horas para lograr la carga completa. El indicador de la pila se iluminará en rojo.

3 Cuando el indicador de la pila se ilumine en verde desconecte el cable de la CA. Podrá utilizar la unidad totalmente cargada durante unas cinco horas, dependiendo de la función escogida.

Información sobre reciclaje y descarte:

- No descarte los dispositivos electrónicos o ninguno de sus componentes (en especial, pilas y pantallas de LCD) en la recolección de residuos municipal.
- Consulte con la autoridad local de gestión de residuos o con una organización de reciclaje como Earth911.com para saber cuál es el centro de reciclaje de aparatos electrónicos en su área.

PRECAUCIÓN: Se deben reciclar o descartar correctamente las pilas recargables.

Conexión

BATERÍA EXTERNA

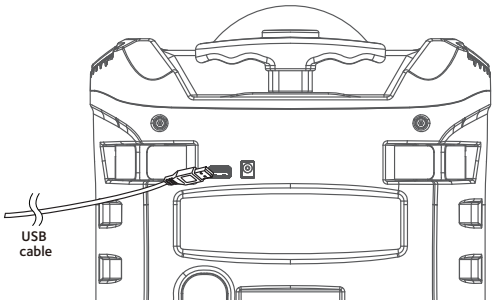

1 El puerto USB proporciona hasta 5V, 1.0 A de energía para la carga.

2 Conecte el cable USB (no incluido) al puerto de salida del puerto de carga USB y conecte el otro extremo con conector adaptable al dispositivo externo (Ej., teléfono celular/tablet/luz, etc.).

Conexión a entrada de línea

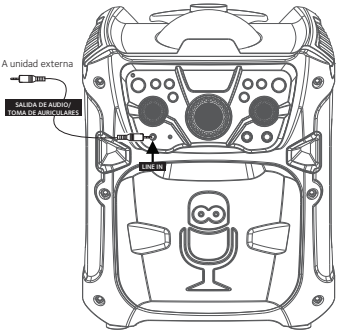

Conecte su dispositivo externo utilizando un cable adecuado (no se incluye el cable de audio de 3,5mm) como se muestra.

Nota:
Consulte la página S11 para seleccionar y utilizar la función de entrada de línea.

Soporte

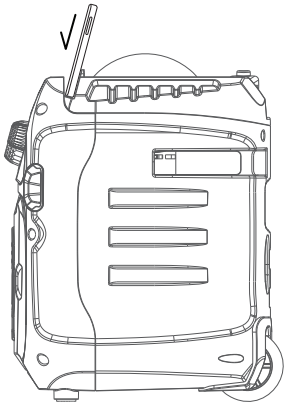

Funcionamiento

Modo de luz

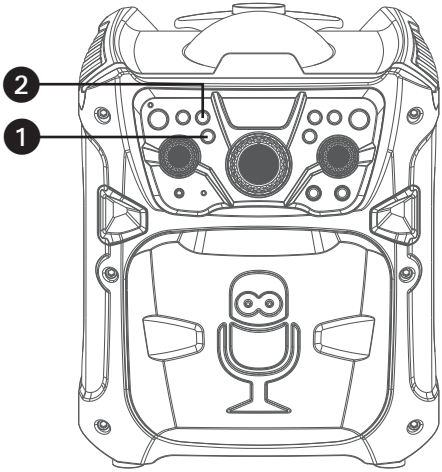

1 Cuando la unidad está encendida, el modo de **LUZ (LIGHT)** ❶ se activa automáticamente. Las luces se encenderán y se sincronizarán con el sonido cuando hable o cante por el micrófono.
Presione el botón **LUZ (LIGHT)** para seleccionar el modo de luz 2 que mostrará las luces pero no responderá al micrófono. Presione el botón **LUZ (LIGHT)** otra vez para apagar las luces.

2 Cuando la unidad está encendida, el modo de **BOLA DE DISCOTECA (DISCO BALL)** ❷ se activa automáticamente. Las luces se encenderán y se sincronizarán con el sonido cuando hable o cante por el micrófono.
Presione el botón **BOLA DE DISCOTECA (DISCO BALL)** ❷ para seleccionar el modo de luz 2 que mostrará las luces pero no responderá al micrófono. Presione el botón **BOLA DE DISCOTECA (DISCO BALL)** ❷ otra vez para apagar las luces.

Manija para transportar

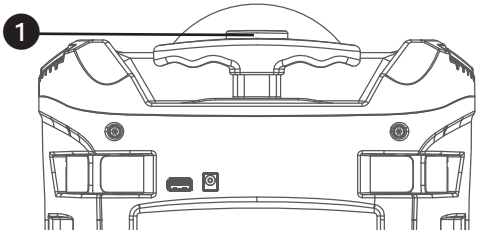

Cuando la manija está hacia abajo, se puede utilizar para transportar.

Para extender la Manija ajustable, solo presione el botón de liberación de manija y extienda la manija ajustable como lo desee. Para deslizar de nuevo hacia atrás la manija ajustable presione la manija para soltar otra vez y deslícela hacia abajo.

Modo Bluetooth

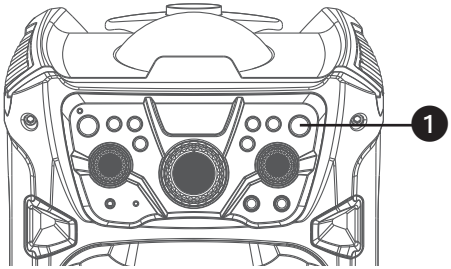

Oprima el botón **BLUETOOTH** para configurar fácilmente la máquina en modo de emparejamiento.