Position des commandes (Arrière)

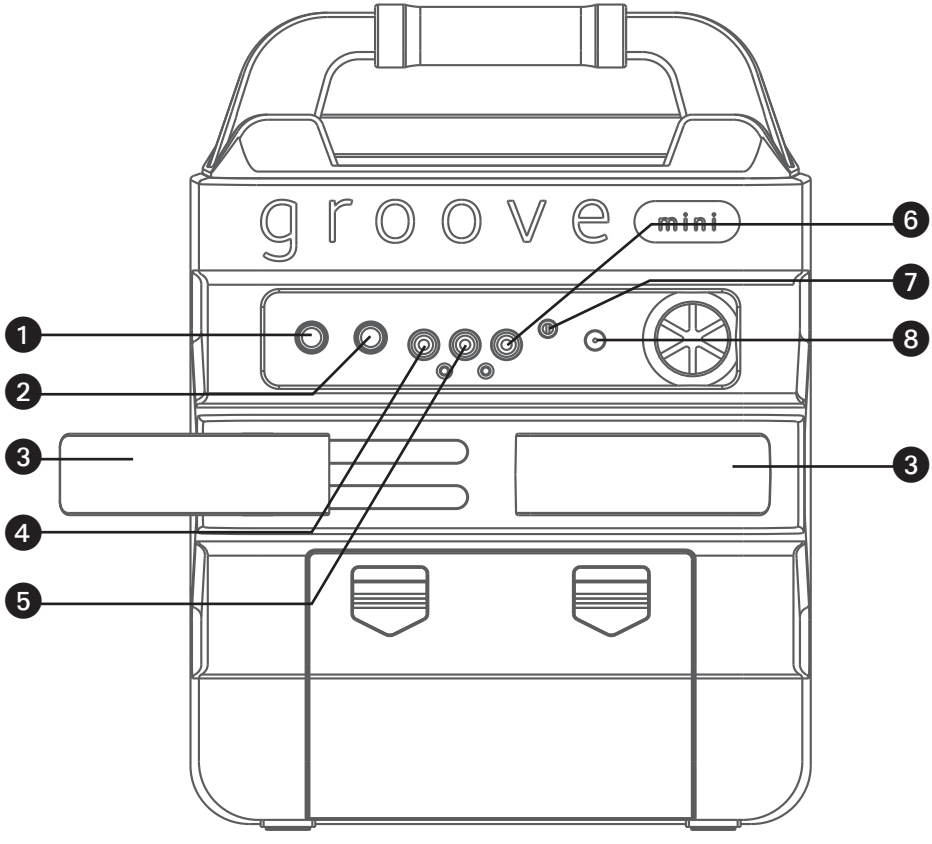

1. Jack MIC 1
2. Jack MIC 2
3. Supports de microphones extensibles
4. Jack de sortie vidéo (VIDEO OUT)
5. Jack de sortie audio droit (AUDIO OUT) (R)
6. Jack de sortie audio gauche (AUDIO OUT) (L)
7. Jack AUX IN
8. Jack DC In

Connexion

Connecter le(s) microphone(s)

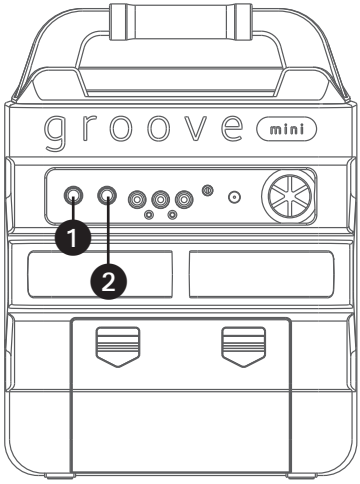

Microphones :
Connectez un microphone au jack Mic 1 ❶ ainsi qu'au jack Mic 2 ❷ (si vous le souhaitez).

Remarque : Ne faites pas tomber ou ne cognez pas le microphone car cela pourrait endommager le microphone ou les haut-parleurs. Ne faites pas tourner le microphone au niveau du cordon car cela abîme les câbles dans la gaine.

Connecter l'unité à un téléviseur

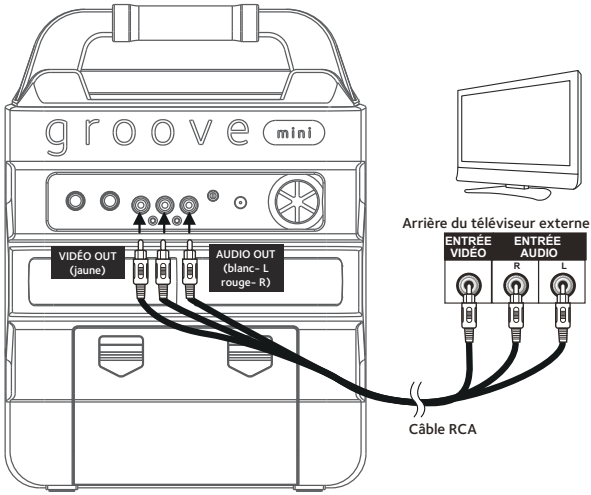

Pour lire la vidéo, les paroles et le son sur votre téléviseur, effectuez les étapes suivantes :

Connectez le câble vidéo RCA (jaune) au jack VIDEO OUT (sortie vidéo) et connectez les câbles audio (blanc et rouge) aux jacks AUDIO OUT (sortie audio) situés à l'arrière de votre Singing Machine.

Connectez l'embout opposé du câble vidéo RCA (jaune) au jack VIDEO IN (entrée vidéo) et connectez les câbles audio (blanc et rouge) aux jacks AUDIO IN (entrée audio) situés sur votre téléviseur.

Remarques :
- Cette unité peut être utilisée avec ou sans téléviseur, mais il est fortement recommandé d'utiliser un téléviseur afin de pouvoir utiliser toutes les fonctionnalités.
- Consultez également les instructions d'entrée et d'affichage du guide utilisateur du téléviseur.
- Pour afficher les paroles sur l'écran, vous devez lire des fichiers MP3+G via le port USB.

Connexion

Connexion à l'alimentation secteur

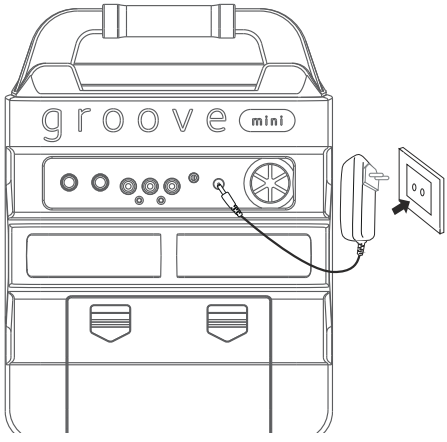

Insérez la fiche secteur dans une prise de courant située de façon appropriée, disposant de CA 230 V, 50 Hz.

Remarque :
Connectez tous les éléments avant de raccorder l'appareil au secteur.

Insertion des piles

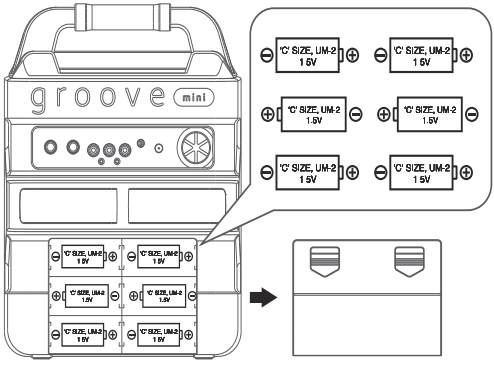

1 Poussez la porte du compartiment à piles dans le sens des flèches afin d'ouvrir le compartiment à piles. Insérez six (6) piles alcalines de taille « C » (non incluses), tel que c'est indiqué sur le dessin.

2 Replacez fermement le couvercle avant de mettre en marche.

Précautions à prendre avec les piles
Suivez ces consignes lorsque vous utilisez cet appareil avec des piles :

1. Utilisez uniquement des piles du format et du type spécifiés.
2. Lorsque vous insérez les piles, assurez-vous de respecter les polarités indiquées dans le compartiment des piles. Le fait d'inverser les polarités des piles peut endommager l'appareil.
3. Ne mélangez pas les piles de types différents (exemple : alcalines et carbone zinc) ou les piles usées avec les piles neuves.
4. Lors des longues périodes d'inutilisation, retirez les piles pour prévenir les blessures et les dommages pouvant être causés par les fuites de leur liquide corrosif.
5. N'essayez pas de recharger les piles qui ne sont pas conçues à cette fin; elles pourraient surchauffer et exploser. Veuillez suivre les instructions du fabricant des piles.
6. Les piles rechargeables doivent être retirées du produit avant la charge.
7. Les piles rechargeables doivent être chargées uniquement sous la supervision d'un adulte.
8. Retirez les piles épuisées du produit.
9. Les piles ne doivent pas être exposées à une chaleur excessive, comme celle des rayons de soleil et des flammes.

Connexion

Connexion au jack AUX In

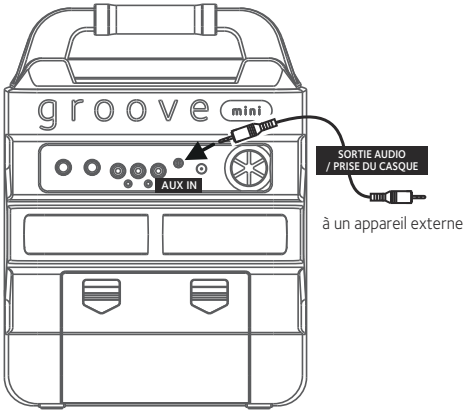

Connectez un appareil externe en utilisant un câble adapté (câble audio 3.5 mm non fourni) tel que cela est décrit.

Remarque :
Voir page F14 pour sélectionner et utiliser la fonction Aux In.

Support

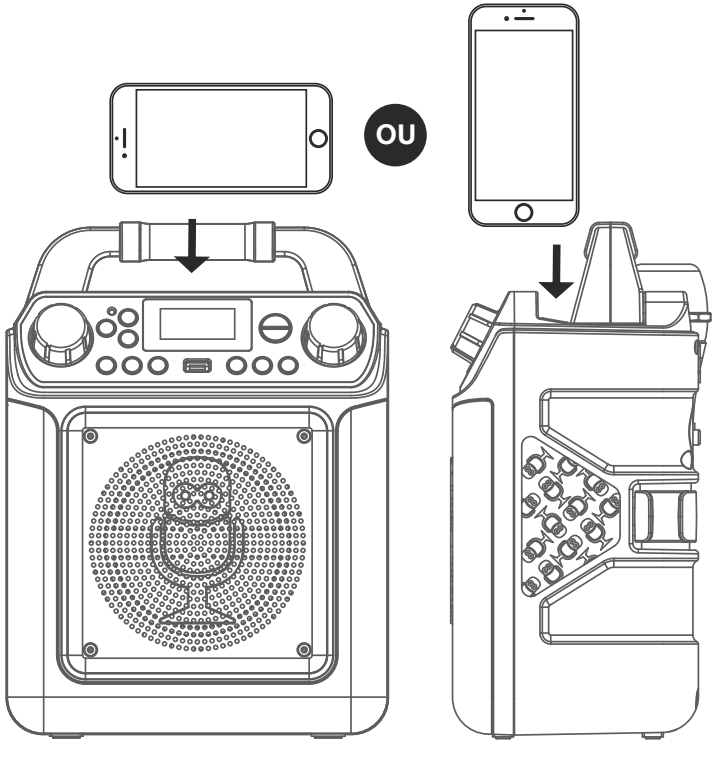

Fonctionnement

Effets sonores

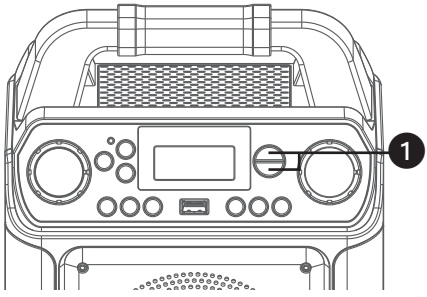

Appuyez plusieurs fois sur les boutons **VOICE EFFECTS (effets vocaux)** ⌃ ou ⌄ pour sélectionner différents effets vocaux. L'écran affiche alors :
EF0 - NONE (aucun),
EF1 - ECHO,
EF2 - FEMALE (femme),
EF3 - MALE (homme),
EF4 - CHIPMUNK,
EF5 - ROBOT, ou
EF6 - RADIO.

Éclairages de haut-parleurs

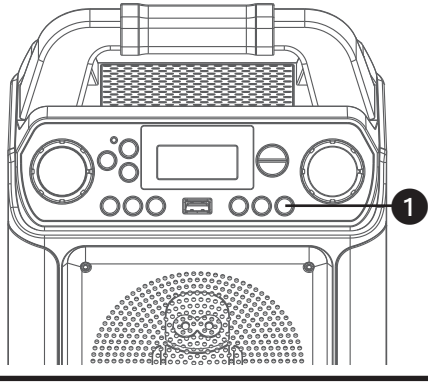

Appuyez sur le bouton **LIGHT (Éclairage)** pour activer l'effet lumineux, appuyez de nouveau pour l'éteindre.

Mode Bluetooth

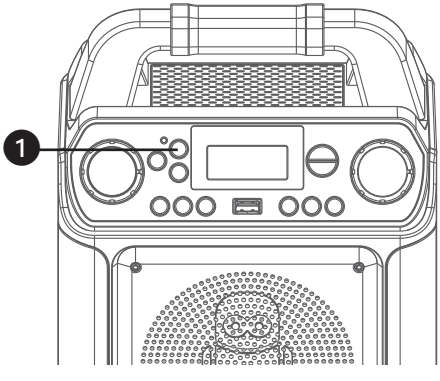

Appuyez sur le bouton ✱ pour mettre l'appareil en mode appariement.

Fonctionnement

Lire des titres depuis une clé USB

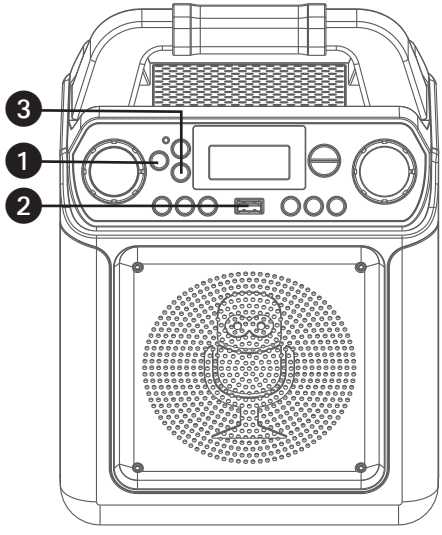

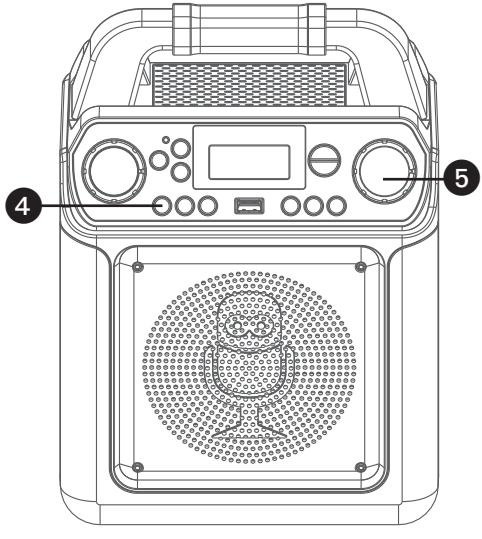

1 Connectez l'appareil tel que cela a été décrit précédemment ; il devrait être connecté à un téléviseur. Appuyez sur le bouton ⏻ **ON/STANDBY** (Allumer/veille) pour allumer l'appareil.

2 Insérez une clé USB contenant des fichiers MP3 ou MP3+G dans le port USB de l'appareil afin que celle-ci soit tournée vers le haut. Nous disposons d'un vaste choix de musique de karaoké que vous pourrez télécharger sur notre boutique karaoké.

3 Appuyez plusieurs fois sur le bouton **MODE** pour sélectionner le mode USB; "USB" apparaît lors de la recherche de la clé, puis le nombre total de fichiers apparaît.

Remarques :

- Le mode USB n'est pas accessible tant qu'aucune clé USB n'est insérée.
- Il est fortement recommandé de le connecter à un téléviseur pour une lecture de la clé USB.

4 Appuyez sur le bouton **PLAY/PAUSE ▶II** pour lancer la lecture ; si vous écoutez un fichier MP3+G, l'image et les paroles apparaissent sur l'écran du téléviseur (si celui-ci est connecté). Le voyant MP3+G s'allume de façon continue.

5 Ajustez le volume à un niveau agréable en utilisant la commande **MASTER VOLUME** (Volume principal).

Remarque :

Si l'appareil est connecté à un téléviseur ou une autre source audio, ajustez le volume du téléviseur en utilisant la commande de volume qui lui est dédiée.

Fonctionnement

Lire des titres depuis une clé USB (suite)

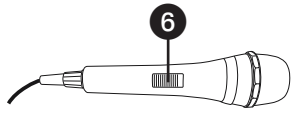

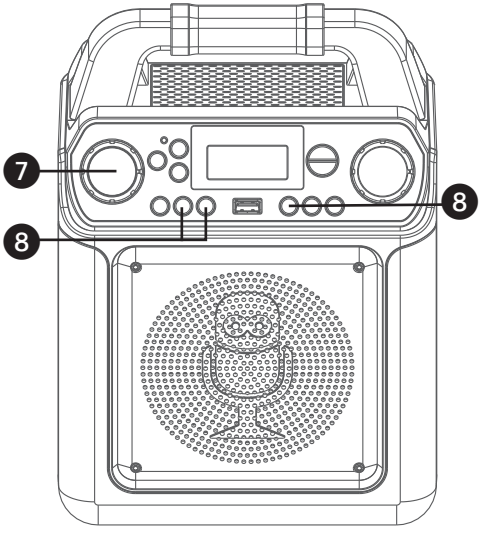

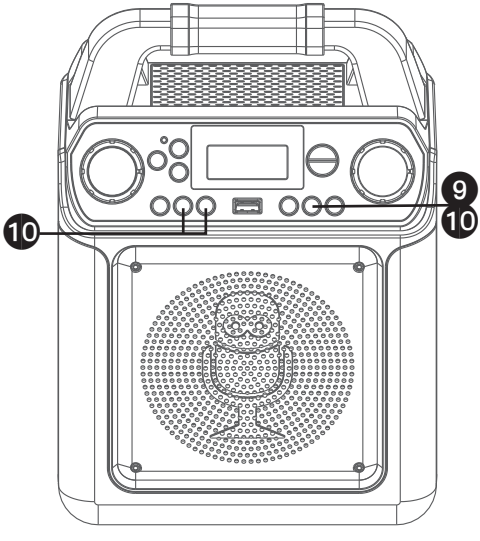

6 Connectez le(s) microphone(s) et faites glisser le bouton **ON/OFF** du microphone en position ON.

7 Réglez la commande **MIC VOLUME** (Volume du microphone) comme vous le souhaitez. Si vous augmentez cette commande, cela augmentera le volume des deux microphones.

8 **SKIP (Suivant)** : Avancez ou reculez d'une piste en appuyant sur les boutons ⏮ ou ⏭. Vous pouvez également avancer de 10 pistes/fichiers en appuyant sur le bouton **+10**.

9 **RÉPÉTER :** Pendant la lecture, appuyez une fois sur le bouton **PROG/REPEAT** (Programmer/répéter) pour lire plusieurs fois le titre sélectionné ; le voyant Repeat se met à clignoter rapidement. Lors de la lecture, appuyez sur le bouton **PROG/REPEAT** une seconde fois pour lire plusieurs fois le dossier sélectionné ; le voyant "Repeat" se met à clignoter lentement. Appuyez une troisième fois pour rejouer l'ensemble du CD ; le voyant "Repeat" reste alors allumé. Appuyez de nouveau pour annuler la fonction "Repeat" ; le voyant s'éteint.

10 **PROGRAM (Programme)** : Vous pouvez programmer jusqu'à 20 pistes pour les lire dans l'ordre que vous souhaitez. Lorsque l'appareil est en mode Stop, appuyez sur le bouton **PROG/REPEAT**; le voyant de programme se met à clignoter et "01" apparait à l'écran, indiquant que vous pouvez programmer le premier titre. Sélectionnez le premier titre en utilisant les boutons ⏮/⏭. Appuyez de nouveau sur le bouton **PROG/REPEAT** pour confirmer la saisie. Répétez cette opération pour programmer jusqu'à 20

Fonctionnement

Lire des titres depuis une clé USB (suite)

titres dans la mémoire. Lorsque vous avez terminé, appuyez sur le bouton **PLAY/PAUSE ▶II** pour lancer la lecture.

Remarques :

- Appuyez et maintenez le bouton **PROG/ REPEAT** pour arrêter et effacer le programme.
- Si vous essayez de programmer plus de 20 titres, “FUL” apparaîtra sur l'écran.

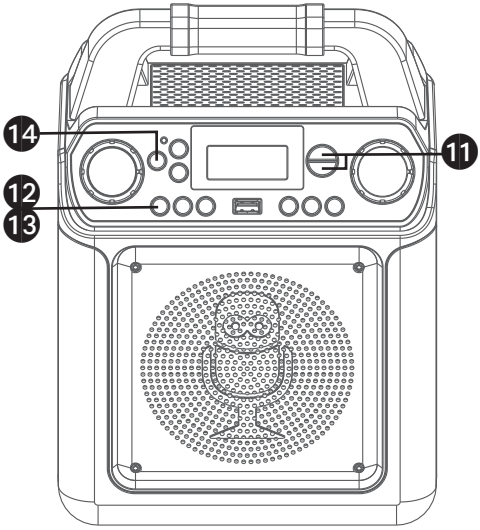

11 **EFFET SONORE :** Appuyez plusieurs fois sur les boutons **VOICE EFFECTS** ∧ ou ∨ pour choisir entre les effets vocaux ECHO, FEMALE, MALE, CHIPMUNK, ROBOT ou RADIO. Sélectionnez NONE pour chanter sans effet de voix.

12 PAUSE: Lors de la lecture, si vous souhaitez temporairement mettre le disque en pause, appuyez sur le bouton **PLAY/PAUSE ▶II** ; le voyant Play/Pause se met à clignoter. Appuyez de nouveau pour retourner à la lecture normale.

13 Maintenez le bouton **PLAY/PAUSE ▶II** appuyé pour arrêter la lecture.

14 Appuyez sur le bouton ⏻ **ON/ STANDBY** (allumer/veille) pour éteindre l'appareil.

Fonctionnement

Utilisation d'un appareil Bluetooth

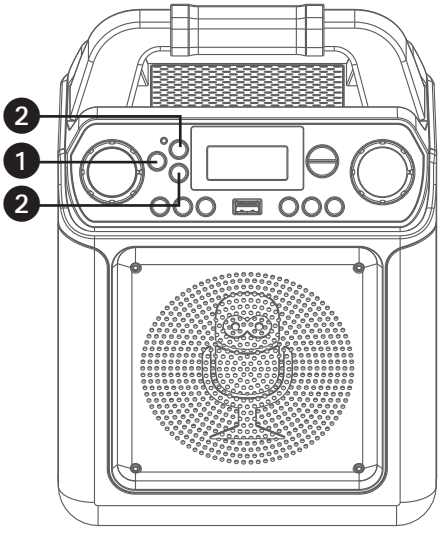

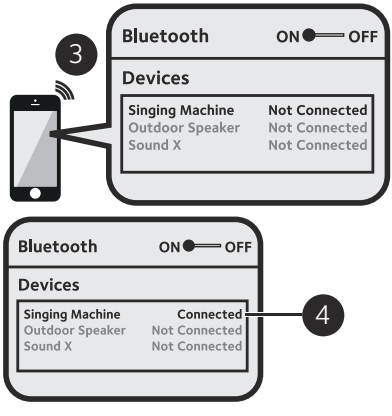

1 Connectez l'appareil tel que cela a été décrit précédemment. Appuyez sur le bouton ⏻ **ON/STANDBY** pour allumer l'appareil.

2 Appuyez sur le bouton ᛒ ou appuyez plusieurs fois sur le bouton **MODE** pour sélectionner le Bluetooth ; "bt" apparait alors sur l'écran. L'appareil recherche automatiquement un appareil Bluetooth ayant déjà été couplé afin de le coupler (si l'appareil a déjà été couplé auparavant). Si aucun appareil précédemment couplé n'est à proximité, établissez la connexion tel que cela est décrit dans l'étape suivante.

Remarque : Vous pouvez également appuyer sur le bouton ᛒ pour déconnecter tout appareil couplé et coupler un autre appareil.

3 Activez la fonction Bluetooth de votre appareil externe dans les paramètres pour chercher un appareil disponible disposant d'un signal Bluetooth. Sélectionnez « **Singing Machine** » dans la liste des résultats du menu Bluetooth de l'appareil externe.

Remarque : Référez-vous également au guide utilisateur de votre appareil Bluetooth pour des instructions détaillées.

4 Le voyant Bluetooth s'allume de façon continue et un carillon retentit.

Remarques :

- Si votre appareil Bluetooth vous demande un mot de passe lors du processus de couplage, veuillez saisir "0000" pour établir la connexion.
- Sur certains appareils Bluetooth, une fois que le couplage est effectué, sélectionnez votre appareil Bluetooth en mode "Utiliser comme appareil audio" ou similaire.
- Si la connexion est rompue après un couplage réussi, vérifiez que la distance entre le haut-parleur et l'appareil Bluetooth n'excède pas 30 pieds/10 mètres.

Fonctionnement

Utilisation d'un appareil Bluetooth (suite)

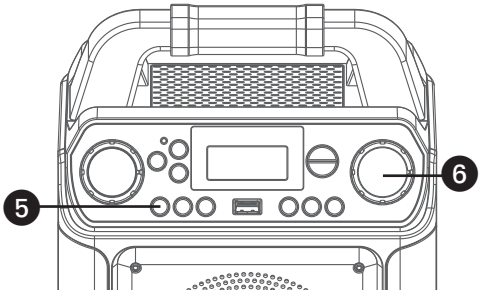

5 Afin de contrôler votre appareil Bluetooth depuis cet appareil, appuyez sur le bouton **PLAY/PAUSE ▶II** pour lancer la lecture (l'application Musique doit être ouverte). Appuyez sur le bouton **PLAY/PAUSE ▶II** pendant la lecture pour mettre le titre en pause.

6 Ajustez le volume à un niveau agréable en utilisant la commande **MASTER VOLUME** de cet appareil ainsi que la commande de volume de votre appareil Bluetooth.

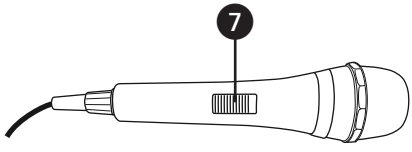

7 Connectez le(s) microphone(s) et faites glisser le bouton **ON/OFF** du microphone en position ON.

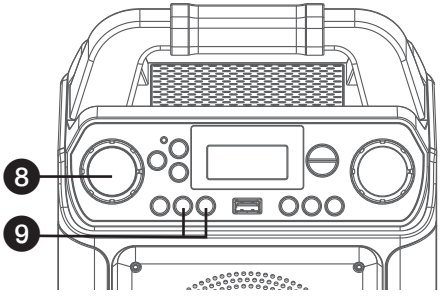

8 Réglez la commande **MIC VOLUME** (Volume du microphone) comme vous le souhaitez. Si vous augmentez cette commande, cela augmentera le volume des deux microphones.

9 **SKIP (Passer) :** Avancez ou reculez d'une piste en appuyant sur les boutons ⏮ ou ⏭.

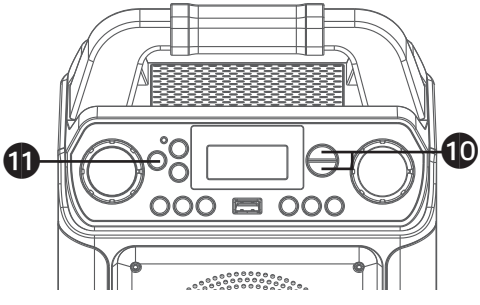

10 **EFFET SONORE :** Appuyez plusieurs fois sur les boutons **VOICE EFFECTS** ⌃ ou ⌄ pour choisir entre les effets vocaux ECHO, FEMALE, MALE, CHIPMUNK, ROBOT ou RADIO. Sélectionnez NONE pour chanter sans effet de voix.

11 Appuyez sur le bouton ⏻ **ON/STANDBY** (allumer/veille) pour éteindre l'appareil.

Fonctionnement

Utilisation du jack AUX IN

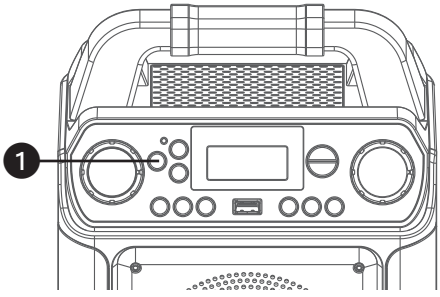

1 Connectez l'appareil tel que cela a été décrit précédemment. Appuyez sur le bouton ⏻ **ON/STANDBY** (Allumer/veille) pour allumer l'appareil.

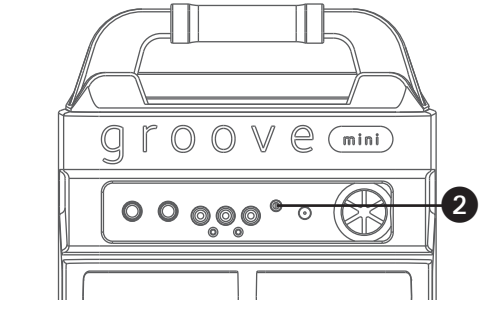

2 Connectez l'appareil externe au jack AUX IN situé à l'arrière de cet appareil. La connexion d'un appareil externe permettra de jouer le son à travers votre Singing Machine.

Remarques :

- Il est fortement recommandé de régler le volume de l'appareil auxiliaire sur 1/3 ou plus bas pour éviter les déformations.
- Il n'est pas possible d'avancer d'un ou plusieurs fichiers/titres avec cet appareil si vous utilisez un appareil externe.

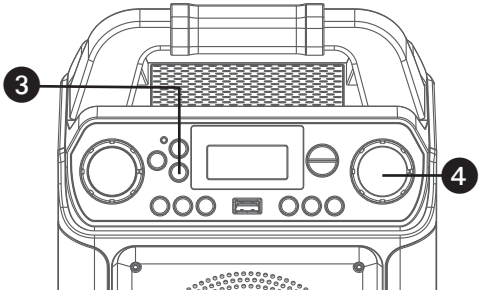

3 Appuyez plusieurs fois sur le bouton **MODE** pour sélectionner le mode AUX IN ; « AU » apparait alors sur l'écran.

4 Ajustez le volume en utilisant la commande **MASTER VOLUME** de cet appareil ou bien la commande de volume de votre appareil externe.

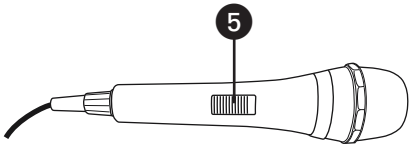

5 Connectez le(s) microphone(s) et faites glisser le bouton **ON/OFF** du microphone en position ON.

Fonctionnement

Utilisation du jack AUX IN (suite)

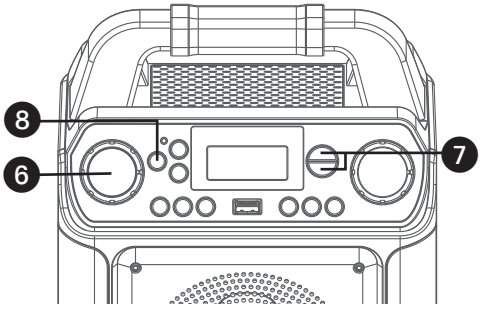

6 Réglez la commande **MIC VOLUME** (Volume du microphone) comme vous le souhaitez. Si vous augmentez cette commande, cela augmentera le volume des deux microphones.

7 **EFFET SONORE :** Appuyez plusieurs fois sur les boutons **VOICE EFFECTS** ∧ ou ∨ pour choisir entre les effets vocaux ECHO, FEMALE, MALE, CHIPMUNK, ROBOT ou RADIO. Sélectionnez NONE pour chanter sans effet de voix.

8 Appuyez sur le bouton ⏻ **ON/STANDBY** (allumer/veille) pour éteindre l'appareil.

Économie d'énergie (Auto Power System-APS)

Cet appareil passe automatiquement en mode veille après 15 minutes dans les situations suivantes :

1. La lecture du lecteur de musique externe a été arrêtée, mais le câble audio est toujours branché au jack AUX IN.
2. La lecture MP3 par USB a été arrêtée.

L'appareil peut être rallumé en appuyant une fois sur le bouton **ON/STANDBY**. L'APS sert à faire des économies d'énergie.

Fonctionnement

Où télécharger des fichiers MP3+G

Conseils pratiques :

Les fichiers .mp3 et .cdg sont mis à disposition pour le téléchargement dans un seul fichier .zip MP3+G compressé. Le fichier MP3+G ne peut pas être lu au format .zip sur une clé USB. Afin de lire des titres de karaoké avec une clé USB, le fichier .zip MP3+G doit être dé-zippé comme suit :

- Connectez une clé USB à votre ordinateur.
- Téléchargez le fichier MP3+G de votre espace numérique et enregistrez le fichier.zip* dans un dossier sur votre ordinateur.

Double-cliquez sur le fichier .zip pour l'ouvrir (vous voyez alors les fichiers .mp3 et .cdg).

- Glissez-déposez les fichiers .mp3 et .cdg sur votre clé USB.
- Retirez (ejectez) la clé USB de votre ordinateur.

Allumez la Singing Machine et connectez la clé USB.

FAQ

- **Où puis-je trouver de l'aide supplémentaire concernant les formats de fichiers ?**

  Allez sur http://singingmachine.com/smc-music/ afin d'obtenir des renseignements supplémentaires concernant le bon type de FORMAT DE FICHIER pour votre système.

Pour acheter et télécharger de la musique de karaoké, rendez-vous sur http://store.singingmachine.com pour avoir accès à plus de 13.000+ de vos titres de karaoké préférés. Vous avez besoin d'une clé USB (non comprise) pour transférer les titres téléchargés sur cet appareil.

Suivez ces étapes très simples :

1. Allez sur http://store.singingmachine.com avec votre navigateur internet et créez un compte.
2. Sélectionnez et achetez votre musique de karaoké préférée de la boutique en ligne the Singing Machine.
3. Téléchargez vos achats depuis votre compte numérique Singing Machine sur votre clé USB.
4. Insérez la clé USB tel que cela est décrit page F9 et profitez de la musique !

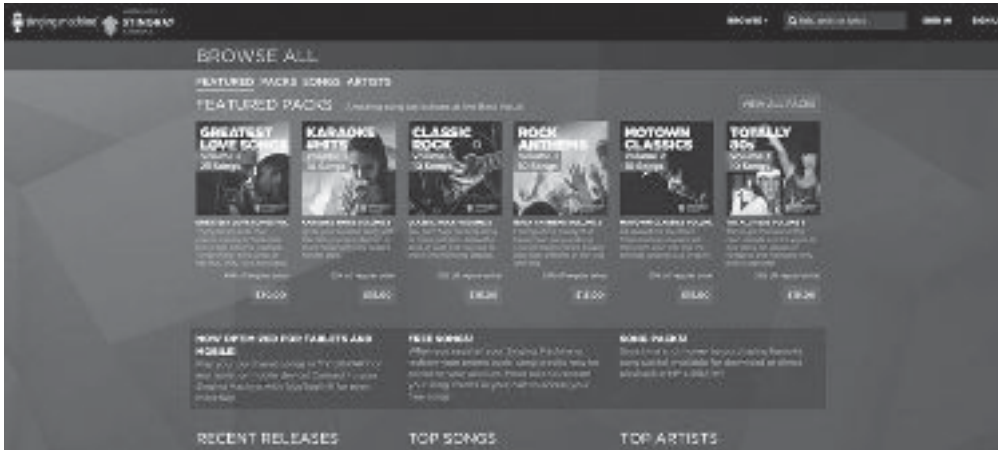

Guide de dépannage

Si vous rencontrez un problème avec cet appareil, vérifiez la liste suivante avant de demander de l'aide :

Ne s'allume pas
- L'appareil n'est pas sous tension ; appuyez sur le bouton **ON/STANDBY** pour le mettre sous tension.
- Assurez-vous que la prise de courant est correctement branchée à l'arrière de l'appareil.
- Branchez l'appareil à une autre prise de courant.

Pas de son - Général
- Le **volume principal** est réglé au minimum ; augmentez le volume.
- La bonne fonction n'a pas été sélectionnée ; appuyez sur le bouton **MODE** pour changer la fonction.
- Si vous utilisez un appareil externe, augmentez le volume.

Pas de son - Lorsque connecté à un téléviseur
- Le volume du téléviseur est sur muet ou réglé trop bas.
- La bonne source (habituellement AV) n'a pas été sélectionnée dans le menu du téléviseur.

Le microphone n'émet pas de son
- Assurez-vous que le microphone est bien connecté au jack MIC 1 ou MIC 2.
- Assurez-vous que l'interrupteur **ON/OFF** du microphone est bien en position ON.
- Assurez-vous que le paramètre **MIC VOLUME** n'est pas réglé trop bas.
- Le **volume principal** (MASTER VOLUME) est réglé au minimum ; augmentez le volume.

L'appareil Bluetooth ne peut pas être couplé ou connecté à l'appareil
- Vous n'avez pas activé la fonction Bluetooth de votre appareil ; voir page F12 ou référez-vous au guide utilisateur de l'appareil Bluetooth.
- Le système ne se trouve pas en mode couplage ; appuyez sur le bouton (appariement) pour relancer le couplage.
- Assurez-vous que tout autre appareil Bluetooth est éteint pour éviter un couplage non désiré.

La musique n'est pas disponible sur l'appareil après avoir connecté le Bluetooth avec succès
- Assurez-vous que votre appareil Bluetooth est compatible avec le profil Bluetooth A2DP.
- Le volume de l'appareil Bluetooth externe est réglé trop bas ou muet ; augmentez le volume comme vous le souhaitez.
- Vérifiez que votre application de musique est ouverte.

Spécifications

AUDIO

PUISSANCE DE SORTIE (MAXIMALE) ..... 5 Watts (RMS)
IMPÉDANCE DE SORTIE ..... 4 Ohms

USB

Format FAT32
Capacité maximale ..... 32 GB

BLUETOOTH

Version Bluetooth .....V 5.0
Distance de fonctionnement ..... jusqu'à 30 pieds/10 mètres dans un espace ouvert

SECTION AUX IN ..... Jack de casque stéréo 3.5 mm
MICROPHONE ..... -74 dB impédance 600 Ohm avec microphone dynamique 6,3 mm

CÂBLE D'ALIMENTATION .....
..... CC 9 V ⎓ 1 A ⊖-⊂-⊕, CC 9 V (6 piles de type « C ») (piles non fournies)
DIMENSIONS (HxlxP) ..... 11,2 x 8,3 x 5,4 pouces/ 28,4 x 21 x 13,8 cm
POIDS ..... 3,19 onces / 1,45 kg

Les spécifications sont sujettes à changement sans avertissement préalable.

La marque et les logos Bluetooth appartiennent à Bluetooth SIG, Inc. et La Compagnie The Singing Machine, Inc. les utilise sous licence. Les autres marques et noms commerciaux sont ceux de leurs propriétaires respectifs.

Warnhinweise

ACHTUNG

GEFAHR EINES STROMSCHLAGES
NICHT ÖFFNEN

ACHTUNG: UM DIE GEFAHR EINES ELEKTROSCHOCKS ZU VERMINDERN, DIE ABDECKUNG (ODER RÜCKSEITE) NICHT ABNEHMEN. ES BEFINDEN SICH KEINE DURCH DEN ANWENDER ZU WARTENDEN TEILE IM INNEREN DES GERÄTS. BEAUFTRAGEN SIE IHREN ZUSTÄNDIGEN KUNDENDIENST MIT DEN RAPARATURARBEITEN.
Das Sicherheitssymbol finden Sie an der Bodenplatte des Gerätes.

GEFÄHRLICHE ELEKTRISCHE SPANNUNG: Das Blitzsymbol mit Pfeilspitze in einem gleichseitigen Dreieck weist den Benutzer auf das Vorhandensein einer nicht isolierten gefährlichen elektrischen Spannung innerhalb des Systemgehäuses hin, so dass die Gefahr von Stromschlägen besteht.

ACHTUNG: Das Ausrufezeichen in einem gleichzeitigen Dreieck ist vorgesehen, den Benutzer auf wichtige Operations- und Wartungsanweisungen (Instandhaltung) in der begleitenden Anwendungsliteratur hinzuweisen.

ACHTUNG AUF TROPFEN: Schützen Sie das Produkt vor Spritzwasser oder Tropfwasser, stellen Sie keine mit Wasser gefüllten Gegenstände (wie Vasen) auf dem Gerät ab.

ACHTUNG AUF BELÜFTUNG: Für den bestimmungsgemäßen Gebrauch, darf die normale Belüftung des Produkts nicht gehindert werden.

Achtung: Veränderungen oder Modifikationen an diesem Gerät, die nicht ausdrücklich von der für die Einhaltung dieser Bestimmungen zuständigen Stelle genehmigt werden, können bewirken, dass der Benutzer das Gerät nicht mehr betreiben darf.

Der Netzstecker wird als Trennvorrichtung verwendet; die Trennvorrichtung muss immer betriebsbereit sein. Wenn Sie das Gerät von der Stromversorgung trennen müssen, ziehen Sie den Netzstecker ganz aus der Steckdose.

ACHTUNG: UM DIE GEFAHR VON STROMSCHLÄGEN ZU VERMEIDEN, STECKEN SIE DEN BREITEN KONTAKT DES STECKERS VOLLSTÄNDIG IN DEN BREITEN SCHLITZ.

WARNHINWEIS: ZUR VERHÜTUNG VON FEUER UND ELEKTRISCHEM SCHLAG DIESES GERÄT NICHT REGEN ODER SONSTIGER FEUCHTIGKEIT AUSSETZEN.

Das Symbol am Produkt oder in den Anleitungen bedeutet, dass Ihre elektrischen und elektronischen Geräte nach Ablauf ihrer Lebenszeit separat vom Hausmüll entsorgt werden müssen. Es stehen in der EU extra Kollektionssysteme zur Abfallverwertung zur Verfügung.
Für weitere Informationen wenden Sie sich bitte an Ihre Behörde vor Ort oder Ihren Händler, von dem Sie das Produkt erworben haben.

Im Falle von Störungen, die durch elektrostatische Entladung bedingt sind, führen Sie bitte ein Reset durch.

Wichtige Sicherheitsinformationen

1. Lesen Sie diese Anweisungen.
2. Bewahren Sie diese Anweisungen auf.
3. Beachten Sie alle Warnungen.
4. Befolgen Sie alle Hinweise.
5. Verwenden Sie dieses Gerät nicht in der Nähe von Wasser.
6. Nur mit einem trockenen Tuch reinigen.
7. Blockieren Sie keine der Lüftungsöffnungen. Beachten Sie beim Einbau des Gerätes die Herstellerhinweise.
8. Installieren Sie das Gerät nicht in der Nähe von Wärmequellen wie Heizungskörpern, Wärmespeichern, Öfen oder anderen Apparaten (einschließlich Verstärkern), die Wärme abgeben
9. Die Schutzfunktion des polarisierten oder geerdeten Steckers darf nicht unwirksam gemacht werden. Ein polarisierter Stecker besitzt zwei Blätter. Ein Blatt ist größer als das andere. Ein Schukostecker hat zwei Zinken und eine dritte Erdungszinke. Die breite Klinge oder der Zinken dienen zu Ihrer Sicherheit. Wenn der mitgelieferte Stecker nicht in die Steckdose passt, einen Elektriker mit dem Austauschen der veralteten Steckdose beauftragen.
10. Achten Sie insbesondere im Bereich von Steckern, Steckdosen und am Geräteausgang darauf, dass nicht auf das Netzkabel getreten oder das Kabel eingeklemmt werden kann.
11. Verwenden Sie nur die vom Hersteller angegebenen Befestigungen/Zubehörteile.
12. Verwenden Sie nur Wagen, Ständer, Stativhalterungen und Tische, die vom Hersteller empfohlen oder die zusammen mit dem Gerät verkauft werden. Falls Sie einen Rollwagen verwenden, dürfen Sie die Einheit Gerät/ Rollwagen nur mit Vorsicht bewegen, damit Verletzungen beim möglichen Umkippen ausgeschlossen sind.

ACHTUNG TRANSPORTWAGEN
(Symbol von RETAC zur Verfügung gestellt)

13. Trennen Sie das Gerät während eines Gewitters oder bei längerer Nichtbenutzung vom Stromnetz.
14. Beauftragen Sie Ihren zuständigen Kundendienst mit den Reparaturarbeiten. Wartungsarbeiten oder Reparaturen sind erforderlich, wenn das Netzkabel oder der Stecker beschädigt ist, wenn Flüssigkeit oder andere Gegenstände in das Geräteinnere gefallen sind, wenn das Gerät im Regen gestanden hat, sich nicht erwartungsgemäß verhält oder wenn es gefallen ist.
15. WARNHINWEIS: Um eine Gefährdung durch Feuer oder Stromschlag auszuschließen, das Gerät weder Regen noch Feuchtigkeit aussetzen. Stellen Sie keine mit Wasser gefüllten Gegenstände, wie Vasen, auf dem Gerät ab.
16. Der AC Netzstecker wird als Trennvorrichtung verwendet; die Trennvorrichtung muss immer zugänglich und betriebsbereit sein. Ziehen Sie zum sicheren Trennen des Geräts von der Stromversorgung den Netzstecker vollständig aus der Steckdose.
17. ACHTUNG: Um eine Gefährdung durch Feuer oder Explosion auszuschließen, die Batterien weder direkter Sonneneinstrahlung, Feuer noch anderen Wärmequellen aussetzen.

Enthalten

Überprüfen Sie bitte, dass die folgenden Teile vorhanden sind.

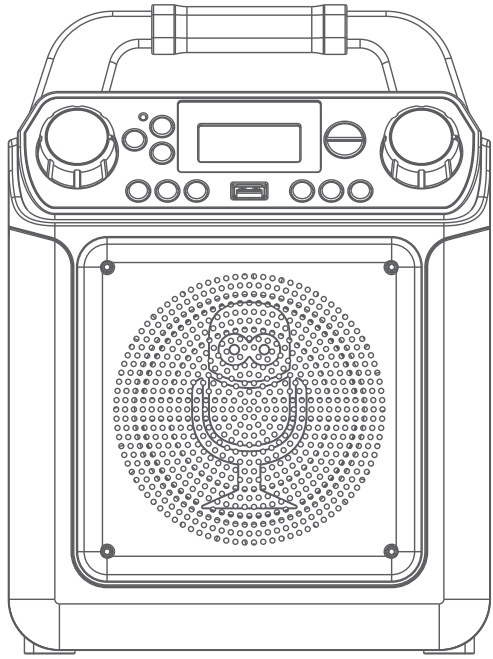

Haupteinheit

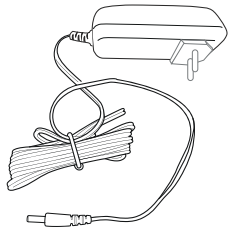

AC Netzadapter

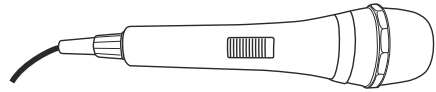

Kabelgebundenes Mikrofon

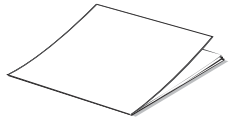

Handbuch

Audio-/Videokabel

Standort der Kontrollen (Oben/Vorderseite)

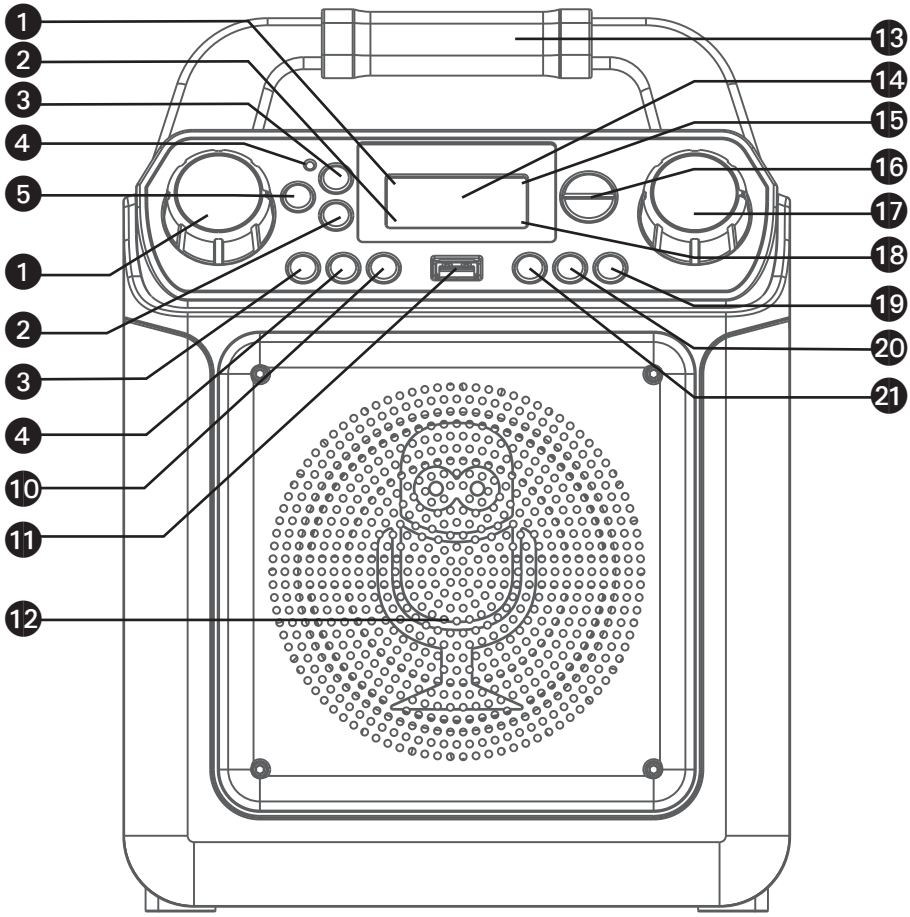

1. MP3+G Anzeige
2. Wiederholen Anzeige
3. Bluetooth-Taste
4. Bluetooth-Anzeige
5. ON/STANDBY Taste
6. MIK Lautstärkenregelung
7. MODUS-Taste
8. PLAY/PAUSE Taste
9. Skip (Auslassen) Taste
10. Skip (Auslassen) Taste
11. USB Anschluss
12. Lautsprecher
13. Griff
14. Anzeige
15. Play/Pause Anzeige
16. STIMMEFFEKTE HOCH/RUNTER Taste
17. MASTER-LAUTSTÄRKENREGELUNG
18. Programm Anzeige
19. LICHT-Taste
20. PROG/WIEDERHOLUNG-Taste
21. +10 Taste

Position der Kontrollen (Hinterseite)

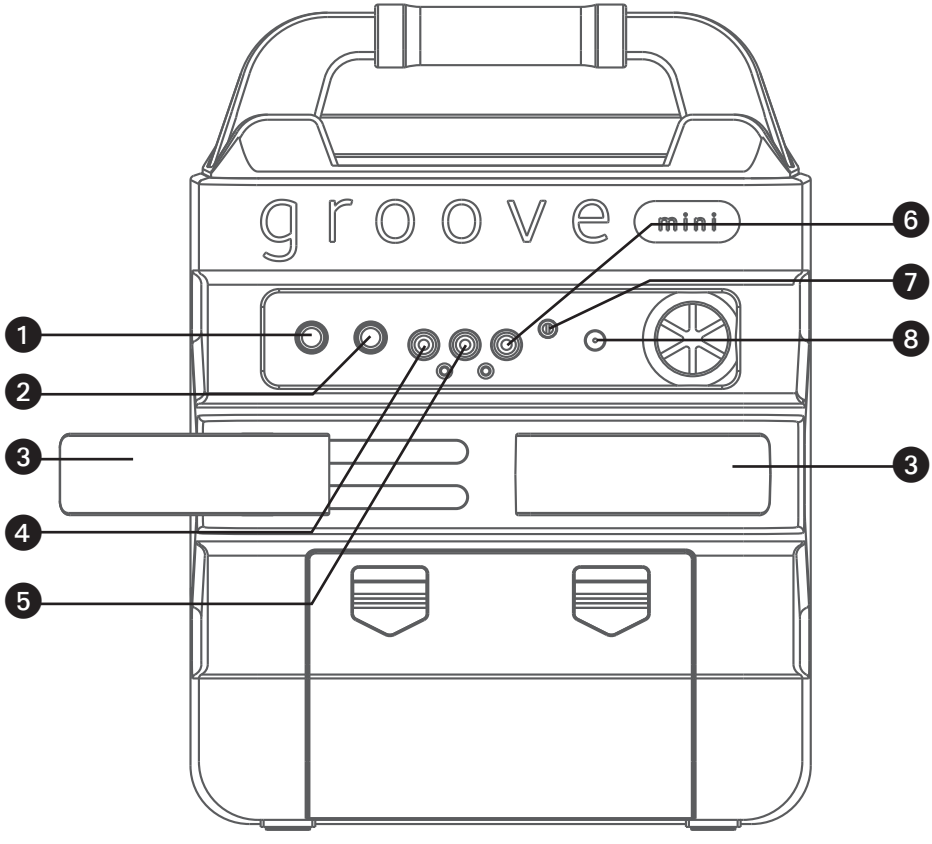

1. MIK 1 Jack
2. MIK 2 Jack
3. Ausziehbarer Mikrofon-Halter
4. VIDEOAUSGANG Jack
5. AUDIO-AUSGANG Jack (R)
6. AUDIO-AUSGANG Jack (L)
7. AUX-EINGANG Jack
8. DC-EINGANG Jack

Anschluss

Mikrofon(e) anschließen

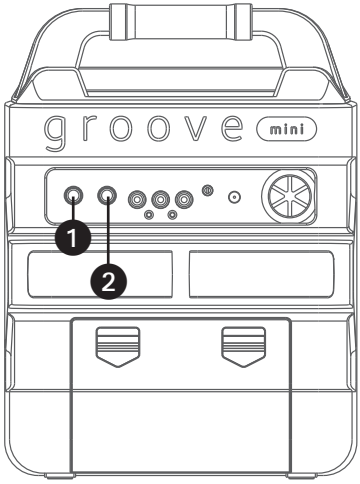

Mikrofone:
Stecken Sie ein Mikrofon in den Mic Jack 1 ein ❶ und auch in Mic Jack 2 ❷ (auf Wunsch).

Anmerkung: Lassen Sie das Mikrofon nicht fallen, und klopfen Sie nicht mit Gewalt auf das Mikrofon, da dadurch das Mikrofon oder die Lautsprecher beschädigt werden können. Verquirlen Sie nicht das Kabel des Mikrofons, da dadurch die umhüllten Drähte beschädigt werden können.

Die Einheit an einen Fernseher anschließen

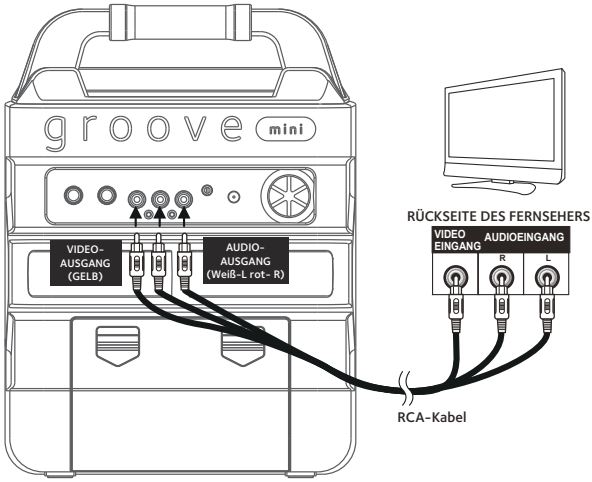

Um Video, Texte und Audio auf ihrem Fernseher einzuschalten, folgen Sie diesen Schritten:

Schließen Sie das RCA Videokabel (gelb) an den VIDEO OUT Jack an, und die Audiokabel (weiß und rot) an die AUDIO OUT Jacks, die sich auf der Hinterseite der Singing Machine befinden.

Schließen Sie das andere Ende des RCA Videokabels (gelb) an den VIDEO IN Jack an, und die Audiokabel (weiß und rot) an die AUDIO IN Jacks Ihres Fernsehers.

Anmerkungen:
- Diese Einheit kann mit oder ohne Fernseher benutzt werden, jedoch ist es hoch empfohlen, einen Fernseher zu benutzen, um alle Funktionen verwenden zu können.
- Beziehen Sie sich ebenfalls auf die Benutzeranwendung des Fernsehers für Eingangs- und Anzeige-Anweisungen.
- Um die Texte auf dem Bildschirm zu sehen, müssen Sie MP3+G Dateien über den USB-Slot spielen.