Model: BT3
Instruction manual

LOCATION OF CONTROLS

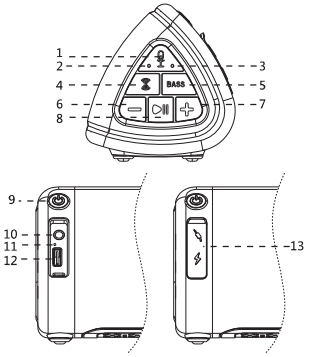

1. MICROPHONE
2. BLUETOOTH/AUX INDICATOR
3. BASS BOOST INDICATOR
4. TWS BUTTON
5. BASS BOOST BUTTON
6. VOL-/⏮ BUTTON
7. VOL+/⏭ BUTTON
8. PLAY/PAUSE BUTTON
9. POWER BUTTON
10. AUX IN JACK
11. BATTERY INDICATOR
12. USB-C 5V IN
13. RUBBER FLAP

GETTING STARTED

Charge the battery

Before using the speaker, you must charge the battery. Connect the USB-C cable (included) to the USB-C 5V IN of the speaker firmly, and plug it into a USB power. The **BATTERY INDICATOR** turns solid red. After the battery has been fully charged, the light switches off.

Power source

Press and hold the **POWER BUTTON** to turn on the speaker. Press and hold the **POWER BUTTON** again to turn off the speaker.

Auto standby function

If there is no operation on the speaker for about **15** minutes, it turns off automatically.

BLUETOOTH FUNCTION

Pair the Bluetooth device

Before using your speaker with a Bluetooth device for the first time, you must pair and connect it to the Bluetooth device. Press and hold the **POWER BUTTON** to turn on the speaker until you hear the voice guidance. The **BLUETOOTH/AUX INDICATOR** starts to flash blue light, and the speaker is now in pairing mode.

1. Verify that the Bluetooth function of Bluetooth device is enabled.
2. Choose the Bluetooth menu in your Bluetooth device, and from the found devices, select the "Prosonic BT3". If you are prompted to enter the PIN code, please enter "0000" (four zeros).
3. For more information, see the user manual of Bluetooth device.
4. After a successful pairing, the **BLUETOOTH/AUX INDICATOR** turns solid blue.
5. Play the music from the Bluetooth device.

Note:

1. Press and hold the **PLAY/PAUSE BUTTON** until you hear the voice guidance to terminate the Bluetooth function. Press and hold the PLAY/PAUSE BUTTON again to activate the Bluetooth function.
2. When you turn off/on the speaker or the Bluetooth device, the speaker will connect to the last Bluetooth device it was used with automatically within 10 seconds. Otherwise, you need to connect it manually on the Bluetooth menu in your Bluetooth device.
3. Depending on the device manufacturer, some Bluetooth devices need to perform the pairing again.

AUX IN FUNCTION

1. Connect an audio cable (included) to the **AUX IN JACK** of the speaker until you hear the voice guidance. The **BLUETOOTH/AUX INDICATOR** turns solid green.
2. Connect the other end of the audio cable to the audio output socket on the external audio devices such as MP3 player, discman, etc.
3. Play from an external audio device.

Note: If the audio cable is already connected to the speaker, you have to remove the audio cable from the speaker in order to select the Bluetooth function.

MUSIC CONTROLS AND BASS BOOST EFFECT

Music controls

1. While the Bluetooth playback is in progress, press the **PLAY/PAUSE BUTTON** to pause the Bluetooth playback. To restart the Bluetooth playback, press the button once again.
2. Press the **VOL+/⏭ BUTTON** to skip to the next track.
3. Press the **VOL-/⏮ BUTTON** to return to the previous track.

To adjsut the volume

1. Press and hold the **VOL+/⏭ BUTTON** to increase the volume of the speaker.
2. Press and hold the **VOL-/⏮ BUTTON** to decrease the volume of the speaker.

Bass boost effect

1. Press the **BASS BOOST BUTTON** to enjoy the bass boost effect. The **BASS BOOST INDICATOR** turns solid white.
2. Press the **BASS BOOST BUTTON** again to switch off the bass boost effect. The light switches off.

MANAGE YOUR CALLS

1. Press the **PLAY/PAUSE BUTTON** to answer an incoming call or to end a call.
2. Press and hold the **PLAY/PAUSE BUTTON** to reject an incoming call.

TWS MODE

TWS is the true wireless stereo which means two Bluetooth speakers are able to be paired to play music simultaneously to provide enhanced stereo sound. If you have two speakers, you can enjoy this feature.

Enabling TWS mode

1. Turn on both speakers and confirm they are disconnected to any Bluetooth device.
2. Press the **TWS BUTTON** either one of the speakers until you hear a voice guidance and shortly after, your speakers are connected in TWS mode.
3. After connecting successfully, the speaker with flashing blue **BLUETOOTH/AUX INDICATOR** will serve as the left speaker. The speaker with solid blue **BLUETOOTH/AUX INDICATOR** will serve as right speaker.
4. Pair and connect the left speaker with your Bluetooth device. After a successful pairing, play the music from the Bluetooth device to enjoy enhanced stereo sound.

Disabling TWS mode

1. Press and hold the **TWS BUTTON** either one of the speakers for 5 seconds.
2. The right speaker is disconnected from the TWS mode, and is ready for pairing to another Bluetooth device.

Note:

1. To enable the TWS mode again. You have to turn both speakers off. Then turn both speakers on and they will automatically to connect to each other again.
2. Both speakers are up to 60 feet apart. Make sure that there is no obstruction between the speakers.

WATERPROOF PERFORMANCE OF THE SPEAKER

1. Waterproof performance of the speaker has a waterproof specification of IPX5. It can resist gentle water spray & splash but cannot be partially or fully submerged or left in a wet environment for an extended period of time, and of which could cause unrepairable damage to the speaker.
2. The rubber flap plays a very important role in maintenance of the waterproof performance. When using the speaker, make sure that the rubber flap is closed completely. When closing the rubber flap, be careful not to allow foreign objects inside. If the rubber flap is not closed completely the waterproof performance may deteriorate and may cause a malfunction of the speaker as a result of water entering the speaker.

SPECIFICATIONS

- Power Output: 2 x 5W RMS
- Connectivity: 3.5mm AUX-IN Jack
  USB-C 5V in
- Power Requirement: USB Power Input 5V/1A
  Rechargeable Battery
- Unit Dimensions (W x H x D)
  57" x 28" x 29.5" (145mm x 71mm x 75mm)
- Unit Weight: 0.71Lbs (322g)

* Specifications and features are subject to change without prior notice. *

USER SAFETY GUIDE

IMPORTANT SAFETY INSTRUCTIONS

CAUTION: Do not remove cover (or back). Non-user-serviceable parts inside. Refer servicing to a service professional.

INSTRUCTIONS ON ENVIRONMENT PROTECTION

Do not dispose of this product in the usual household garbage at the end of its life cycle; bring it to a collection point for the recycling of electrical and electronic appliances. This symbol on the product means the instructions for use or the packing will inform about the methods for disposal. The materials are recyclable as mentioned in its marking. By recycling, material recycling, or other forms of re-utilization of old appliances, you make an important contribution to protect the environment. Please inquire at your local community administration for the authorized disposal location.

IMPORTANT SAFETY PRECAUTIONS

1. READ INSTRUCTIONS - All safety and operating instructions should be read before the appliance is operated.
2. RETAIN INSTRUCTIONS - The safety and operating instructions should be retained in a secure place for future reference.
3. FOLLOW INSTRUCTIONS - All operating and use instructions should be followed.
4. HEAT - The appliance should be situated away from heat sources such as radiators, heat registers, stoves, or other appliances (including amplifiers) that produce heat.
5. POWER SOURCES - The appliance should be connected to a power supply only of the type described in the operating instructions or as marked on the appliance.
6. CLEANING - The appliance should be cleaned only as recommended by the manufacturer.
7. SERVICING - The user should not attempt to service the appliance beyond that described in the user's operating instructions. All other servicing should be referred to qualified service professional.

FCC Caution

This device complies with part 15 of the FCC Rules. Operation is subject to the following two conditions:
(1) This device may not cause harmful interference, and (2) this device must accept any interference received, including interference that may cause undesired operation.

Any Changes or modifications not expressly approved by the party responsible for compliance could void the user's authority to operate the equipment.

Note: This equipment has been tested and found to comply with the limits for a Class B digital device, pursuant to part 15 of the FCC Rules. These limits are designed to provide reasonable protection against harmful interference in a residential installation. This equipment generates uses and can radiate radio frequency energy and, if not installed and used in accordance with the instructions, may cause harmful interference to radio communications. However, there is no guarantee that interference will not occur in a particular installation. If this equipment does cause harmful interference to radio or television reception, which can be determined by turning the equipment off and on, the user is encouraged to try to correct the interference by one or more of the following measures:
-Reorient or relocate the receiving antenna.
-Increase the separation between the equipment and receiver.
-Connect the equipment into an outlet on a circuit different from that to which the receiver is connected.
-Consult the dealer or an experienced radio/TV technician for help.

BASIC WARRANTY STATEMENT

We warrant the product to the original purchaser ONLY, to be free from defects in materials and workmanship under normal use for ONE Year from date of the original purchase. We agree, at our option, under the warranty period, to replace the product if it is determined to be defective at no charge. This limited warranty does not cover any loss or damages that occur as a result of:

- Cosmetic damage.
  Shipping or improper installation or maintenance.
- Misuse.
- Neglect.
- Any cause other than ordinary commercial or industrial application.
- Adjustment by non-authorized source or any ofthe products firmware or hardware that you or any third party have modified or altered
- Improper environment
- Excessive or inadequate heating or air conditioning or electrical power failures, surges, connection to improper voltage supply or settings or othe irregularities.
- Accidents, acts of God.

In Canada & the United States, please contact your dealer or our customer service at email: singingwoodaudio@gmail.com

*Please note that in order to have your merchandise repaired and replaced by warranty, you must contact our customer service representatives by phone or email, and get RMA number

To obtain factory service, the original purchaser MUST present the following:

1. A sales recipt/proof of purchase indicating date of purchase.
2. Your Name, Place of Purchase, Address, Unitodel, and Description of Problem.
3. Send the unit pre-paid to the address below in the original packaging or reasonable substitute to prevent damage. No return will be shipped back to a PO BOX.
4. All of the accessories that came with the product package must be sent along with the main unit.
5. Please include your check or money order in the amount of $15.00, payable to Leaderwave USA LLC., to cover handling and return shipping charges. We will not be responsible for delays or unprocessed claims resulting from a purchaser' failure to provide any or all of the necessary information. Send all inquiries or return to:

PROSONIC®

PROSONIC®

Model: BT3
Manuel d'instructions

EMPLACEMENT DES COMMANDES

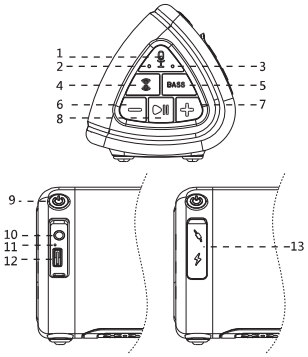

1. MICROPHONE
2. INDICATEUR BLUETOOTH/AUX
3. INDICATEUR DE BASS BOOST
4. BOUTON TWS
5. BOUTON BASSE BOOST
6. BOUTON VOL-/⏮
7. BOUTON VOL+/⏭
8. BOUTON LECTURE/PAUSE
9. BOUTON D'ALIMENTATION
10. PRISE AUX IN
11. INDICATEUR DE BATTERIE
12. ENTRÉE USB-C 5V
13. RABAT EN CAOUTCHOUC

COMMENCER

Charger la batterie

Avant d'utiliser l'enceinte, vous devez charger la batterie. Connectez fermement le câble USB-C (fourni) à l'entrée USB-C 5V IN de l'enceinte et branchez-le sur une alimentation USB. **L'INDICATEUR DE BATTERIE** devient rouge fixe. Une fois la batterie complètement chargée, le voyant s'éteint.

Source d'énergie

Appuyez et maintenez enfoncé le **BOUTON D'ALIMENTATION** pour allumer le haut-parleur. Appuyez à nouveau sur le **BOUTON D'ALIMENTATION** et maintenez-le enfoncé pour éteindre le haut-parleur.

Fonction de veille automatique

Si aucune opération n'est effectuée sur l'enceinte pendant environ 15 minutes, elle s'éteint automatiquement.

FONCTION BLUETOOTH

Associez l'appareil Bluetooth

Avant d'utiliser votre enceinte avec un appareil Bluetooth pour la première fois, vous devez l'appairer et la connecter à l'appareil Bluetooth. Appuyez et maintenez enfoncé le **BOUTON D'ALIMENTATION** pour allumer le haut-parleur jusqu'à ce que vous entendiez le guidage vocal. **L'INDICATEUR BLUETOOTH/AUX** commence à clignoter en bleu et l'enceinte est maintenant en mode d'appairage.

1. Vérifiez que la fonction Bluetooth du périphérique Bluetooth est activée.
2. Choisissez le menu Bluetooth dans votre appareil Bluetooth, et parmi les appareils trouvés, sélectionnez le « Prosonic BT3 ». Si vous êtes invité à saisir le code PIN, veuillez saisir « 0000 » (quatre zéros).
3. Pour plus d'informations, consultez le manuel d'utilisation du périphérique Bluetooth.
4. Après un jumelage réussi, **l'INDICATEUR BLUETOOTH/AUX** devient bleu fixe.
5. Écoutez la musique à partir du périphérique Bluetooth.

Noter:

1. Appuyez et maintenez enfoncé le **BOUTON PLAY/PAUSE** jusqu'à ce que vous entendiez le guidage vocal pour mettre fin à la fonction Bluetooth. Appuyez à nouveau sur le **BOUTON PLAY/PAUSE** et maintenez-le enfoncé pour activer la fonction Bluetooth.
2. Lorsque vous éteignez/rallumez le haut-parleur ou le périphérique Bluetooth, le haut-parleur se connecte automatiquement au dernier périphérique Bluetooth avec lequel il a été utilisé dans les 10 secondes. Sinon, vous devez le connecter manuellement dans le menu Bluetooth de votre appareil Bluetooth.
3. Selon le fabricant de l'appareil, certains appareils Bluetooth doivent à nouveau effectuer le couplage.

FONCTION AUX IN

1. Connectez un câble audio (inclus) à la prise AUX IN du haut-parleur jusqu'à ce que vous entendiez le guidage vocal. **L'INDICATEUR BLUETOOTH/AUX** devient vert fixe.
2. Connectez l'autre extrémité du câble audio à la prise de sortie audio des appareils audio externes tels que lecteur MP3, discman, etc.
3. Lecture à partir d'un périphérique audio externe.

Remarque : Si le câble audio est déjà connecté à l'enceinte, vous devez retirer le câble audio de l'enceinte afin de sélectionner la fonction Bluetooth.

COMMANDES MUSICALES ET EFFET BASS BOOST

Commandes musicales

1. Pendant que la lecture Bluetooth est en cours, appuyez sur le **BOUTON PLAY/PAUSE** pour mettre la lecture Bluetooth en pause. Pour redémarrer la lecture Bluetooth, appuyez à nouveau sur le bouton.
2. Appuyez sur le **BOUTON VOL+/⏭** pour passer à la piste suivante.
3. Appuyez sur le **BOUTON VOL-/⏮** pour revenir à la piste précédente.

Pour régler le volume

1. Appuyez et maintenez enfoncé le **BOUTON VOL+/⏭** pour augmenter le volume du haut-parleur.
2. Appuyez sur le **BOUTON VOL-/⏮** et maintenez-le enfoncé pour diminuer le volume du haut-parleur.

Effet d'amplification des basses

1. Appuyez sur le **BOUTON BASS BOOST** pour profiter de l'effet d'amplification des basses. **L'INDICATEUR BASS BOOST** devient blanc fixe.
2. Appuyez à nouveau sur le **BOUTON BASS BOOST** pour désactiver l'effet d'amplification des basses. La lumière s'éteint.

GÉREZ VOS APPELS

1. Appuyez sur le **BOUTON PLAY/PAUSE** pour répondre à un appel entrant ou pour terminer un appel.
2. Appuyez et maintenez enfoncé le **BOUTON PLAY/PAUSE** pour rejeter un appel entrant.

TWS MODE

TWS est la véritable chaîne stéréo sans fil, ce qui signifie que deux haut-parleurs Bluetooth peuvent être couplés pour lire de la musique simultanément afin de fournir un son stéréo amélioré. Si vous avez deux haut-parleurs, vous pouvez profiter de cette fonctionnalité.

Activer le mode TWS

1. Allumez les deux haut-parleurs et confirmez qu'ils sont déconnectés de tout appareil Bluetooth.
2. Appuyez sur le **BOUTON TWS** sur l'un des haut-parleurs jusqu'à ce que vous entendiez un guidage

vocal et peu de temps après, vos haut-parleurs sont connectés en mode TWS.

3. Une fois la connexion établie, l'enceinte avec **l'INDICATEUR BLUETOOTH/AUX** clignotant en bleu servira d'enceinte gauche. Le haut-parleur avec **l'INDICATEUR BLUETOOTH/AUX** bleu fixe servira de haut-parleur droit.
4. Associez et connectez l'enceinte gauche à votre appareil Bluetooth. Après un jumelage réussi, écoutez la musique du périphérique Bluetooth pour profiter d'un son stéréo amélioré.

Désactiver le mode TWS

1. Appuyez et maintenez enfoncé le **bouton TWS** sur l'un des haut-parleurs pendant 5 secondes.
2. L'enceinte droite est déconnectée du mode TWS et est prête à être couplée à un autre appareil Bluetooth.

Noter:

1. Pour réactiver le mode TWS. Vous devez éteindre les deux haut-parleurs. Allumez ensuite les deux haut-parleurs et ils se reconnecteront automatiquement.
2. Les deux haut-parleurs sont espacés de 60 pieds

PERFORMANCE IMPERMÉABLE DE L'ENCEINTE

1. Les performances d'étanchéité du haut-parleur ont une spécification d'étanchéité IPX5. Il peut résister aux projections d'eau douces et aux éclaboussures, mais ne peut pas être partiellement ou entièrement immergé ou laissé dans un environnement humide pendant une période prolongée, ce qui pourrait causer des dommages irréparables au haut-parleur.
2. Le rabat en caoutchouc joue un rôle très important dans le maintien des performances d'étanchéité. Lorsque vous utilisez l'enceinte, assurez-vous que le rabat en caoutchouc est complètement fermé. Lors de la fermeture du rabat en caoutchouc, veillez à ne pas laisser d'objets étrangers à l'intérieur. Si le rabat en caoutchouc n'est pas complètement fermé, les performances d'étanchéité peuvent se détériorer et provoquer un dysfonctionnement de l'enceinte en raison de l'entrée d'eau dans l'enceinte.

CARACTÉRISTIQUES

- Puissance de sortie: 2 x 5W RMS
- Connectivité: 3.5mm AUX-IN Jack
  USB-C 5V in
- Puissance requise: Entrée d'alimentation USB 5V/1A
  Batterie rechargeable
- Dimensions de l'unité (W x H x D)
  57" x 28" x 29.5" (145mm x 71mm x 75mm)
- Unité de poids: 0.71Lbs (322g)

* Les spécifications et caractéristiques peuvent être modifiées sans préavis. *

INSTRUCTIONS DE SÉCURITÉ

INSTRUCTIONS DE SÉCURITÉ IMPORTANTES

AVERTISSEMENT : Pour éviter des risques d'incendie et d'électrocution, n'exposez pas cet appareil à la pluie ou à l'humidité.

INSTRUCTIONS POUR LA PROTECTION DE L'ENVIRONNEMENT

Ne vous débarrassez pas de cet appareil en le jetant avec vos ordures ménagères mais déposez-le à un point de collecte pour recycler les appareils électriques et électroniques.

Ce symbole sur le produit repère des instructions d'utilisation ou indique que les recommandations de mise au rebut ont été portées sur l'emballage. Les matériaux de ce produit sont recyclables. En nous aidant à les réutiliser, pour quelque usage que ce soit, vous apportez une importante contribution à l'ambitieux projet de protection de l'environnement. Consultez vos autorités locales pour savoir si des installations de collecte pour recyclage ont été aménagées.

INSTRUCTIONS DE SÉCURITÉ IMPORTANTES

1. **LISEZ LES INSTRUCTIONS** - Familiarisez-vous avec toutes les instructions de sécurité et de fonctionnement avant d'utiliser votre appareil.
2. **CONSERVEZ LES INSTRUCTIONS** - Conservez ces instructions de sécurité et de fonctionnement pour référence ultérieure.
3. **RESPECTEZ LES INSTRUCTIONS** - Conformez-vous très exactement aux instructions d'utilisation et autres.
4. **CHALEUR** – Éloignez votre appareil de toute source de chaleur telle qu'un radiateur, un climatiseur ou un four, et de tout appareil dégageant de la chaleur (par exemple un amplificateur).
5. **ALIMENTATION ÉLECTRIQUE** - Branchez votre appareil uniquement sur une alimentation électrique du type décrit dans les instructions d'utilisation ou marqué sur le produit même.
6. **NETTOYAGE** – Nettoyez l'appareil conformément aux instructions du fabricant.
7. **INTERVENTION** – Seules les opérations indiquées dans ce guide sont permises à l'utilisateur. Toutes les autres, notamment celles de réparation, sont du seul ressort d'un technicien professionnel qualifié.

Declaration de garantie de base

Nous garantissons le produit a l'acheteur original seulement, sont exempts de defauts de materiaux et de fabrication dans des conditions normales d'utilisation pendant ONE Annee partir de la date de l'achat original. Nous nous engageons, à notre choix, sous la periode de garantie, pour remplacer le produit s'il est déterminé à être défectueux sans frais. Cette garantie limite ne couvrir toute perte ou dommages qui surviennent à la suite de:

- les dommages Consmetic.
- Livraison ou une mauvaise installation ou de maintenance.
- Mauvaise utilisation.
- Negligence.
- Toute cause autre que l'application commerciale ou industrielle ordinaire.
- Reg lag e par des non-autorisee de source ou run des prod u its du firmware ou materiel que vous ou tout tiers ont modifiou It
- Environnement incorrect
- climatisation excessive ou insuffisante de chauffage u d'air ou de pannes d'ectricit surtensions, la connexion la tension d'aimentation incorrecte ou paramres ou autres irregularites.
- Les accidents, les actes de Dieu.

Au Canada et aux Etats-Unis, s'il vous plaTt contactez votre revendeur ou notre servce a la clientele email: singingwoodaudio@gmail.com

- Notez que pour que votre marchandise ar et remplacpar garantie, vous devez communiquer avec notreservice d la clientele par telephone ou par e-mail et obtenir des RMA

Pour le service de l'usine, l'acheteur original doit presenter les documents suivants:

1. Un accuse de reception (a) / preuve d'achat indiquant la date d'achat.
2. Votre nom, votre lieu d'acht, adresse, modele de l'unite et la description le probleme.
3. Envoyez l'appareilr-aye al'adresse suivante dans son emballage d'origine ou substitut raisonnable prveni tout dommage. s de retour, il sera renvoyune boe postale
4. Tous les accesoires fournis avec l'emballage du produit doivent re envoy avec l'unitprincipale.
5. S'il vous plaTt inclure votre cheque ou mandat-poste au montant de 15,00$, payable a la Leaderwave USA LLC., afin de couvrir la manutention et les rais d'expedition de retour. Nous ne serons pas responsables des retards ou des reclamations non traitees resultant de la defail lance d'un acheteur de fournir tout ou partie de l'informationessaires Envoyer toutes les demandes ouetoumer:

PROSONIC®

PROSONIC®

Model: BT3
Manual de instrucciones

UBICACIÓN DE CONTROLES

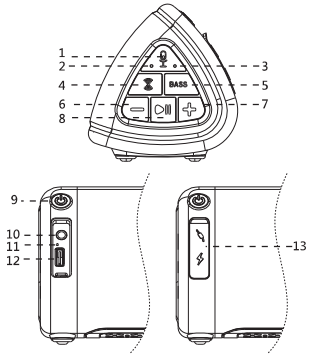

1. MICRÓFONO
2. INDICADOR BLUETOOTH / AUX
3. INDICADOR DE REFUERZO DE GRAVES
4. BOTÓN TWS
5. BOTÓN BASS BOOST
6. BOTÓN VOL- /⏮
7. BOTÓN VOL + /⏭
8. BOTÓN REPRODUCIR / PAUSA
9. BOTÓN DE ENCENDIDO
10. ENTRADA AUXILIAR
11. INDICADOR DE BATERÍA
12. ENTRADA USB-C 5V
13. ALETA DE GOMA

EMPEZANDO

Carga la batería

Antes de usar el altavoz, debe cargar la batería. Conecte el cable USB-C (incluido) a la entrada USB-C 5V IN del altavoz firmemente y conéctelo a una fuente de alimentación USB. El **INDICADOR DE BATERÍA** se vuelve rojo fijo. Una vez que la batería se ha cargado completamente, la luz se apaga.

Fuente de alimentación

Mantenga presionado el **BOTÓN DE ENCENDIDO** para encender el altavoz. Presione y mantenga presionado el **BOTÓN DE ENCENDIDO** nuevamente para apagar el altavoz.

Función de espera automática

Si no se realiza ninguna operación en el altavoz durante unos 15 minutos, se apaga automáticamente.

FUNCIÓN BLUETOOTH

Emparejar el dispositivo Bluetooth

Antes de usar su altavoz con un dispositivo Bluetooth por primera vez, debe emparejarlo y conectarlo al dispositivo Bluetooth. Mantenga presionado el **BOTÓN DE ENCENDIDO** para encender el altavoz hasta que escuche la guía de voz. El **INDICADOR BLUETOOTH / AUX** comienza a parpadear con una luz azul y el altavoz está ahora en modo de emparejamiento.

1. Verifique que la función Bluetooth del dispositivo Bluetooth esté habilitada.
2. Elija el menú Bluetooth en su dispositivo Bluetooth y, de los dispositivos encontrados, seleccione "Prosonic BT3". Si se le solicita que ingrese el código PIN, ingrese "0000" (cuatro ceros).
3. Para obtener más información, consulte el manual de usuario del dispositivo Bluetooth.
4. Después de un emparejamiento exitoso, el **INDICADOR BLUETOOTH / AUX** se vuelve azul fijo.
5. Reproduzca la música del dispositivo Bluetooth.

Nota:

1. Mantenga presionado el **BOTÓN REPRODUCIR / PAUSA** hasta que escuche la guía de voz para terminar la función Bluetooth. Presione y mantenga presionado el **BOTÓN REPRODUCIR / PAUSA** nuevamente para activar la función Bluetooth.
2. Cuando apague / encienda el altavoz o el dispositivo Bluetooth, el altavoz se conectará al último dispositivo Bluetooth con el que se utilizó automáticamente en 10 segundos. De lo contrario, debe conectarlo manualmente en el menú de Bluetooth de su dispositivo Bluetooth.
3. Según el fabricante del dispositivo, algunos dispositivos Bluetooth deben volver a realizar el emparejamiento.

FUNCIÓN AUX IN

1. Conecte un cable de audio (incluido) al **CONECTOR AUX IN** del altavoz hasta que escuche la guía de voz. El **INDICADOR BLUETOOTH / AUX** se ilumina en verde fijo.
2. Conecte el otro extremo del cable de audio a la toma de salida de audio de los dispositivos de audio externos, como un reproductor MP3, discman, etc.
3. Reproduzca desde un dispositivo de audio externo.

Nota: Si el cable de audio ya está conectado al altavoz, debe quitar el cable de audio del altavoz para seleccionar la función Bluetooth.

CONTROLES DE MÚSICA Y EFECTO BASS BOOST

Controles de música

1. Mientras la reproducción de Bluetooth está en progreso, presione el **BOTÓN REPRODUCIR / PAUSA** para pausar la reproducción de Bluetooth. Para reiniciar la reproducción de Bluetooth, presione el botón una vez más.
2. Presione el **BOTÓN VOL + /⏭** para saltar a la siguiente pista.
3. Presione el **BOTÓN VOL- /⏮** para regresar a la pista anterior.

Para ajustar el volumen

1. Mantenga presionado el **BOTÓN VOL + /⏭** para aumentar el volumen del altavoz.
2. Mantenga presionado el **BOTÓN VOL- /⏮** para disminuir el volumen del altavoz.

Efecto de refuerzo de graves

1. Presione el **BOTÓN BASS BOOST** para disfrutar del efecto de refuerzo de graves. El **INDICADOR BASS BOOST** se vuelve blanco fijo.
2. Presione de nuevo el **BOTÓN BASS BOOST** para desactivar el efecto de refuerzo de graves. La luz se apaga.

GESTIONA TUS LLAMADAS

1. Presione el **BOTÓN REPRODUCIR / PAUSA** para contestar una llamada entrante o para finalizar una llamada.
2. Mantenga presionado el **BOTÓN REPRODUCIR / PAUSA** para rechazar una llamada entrante.

TWS MODO

TWS es el verdadero estéreo inalámbrico, lo que significa que dos altavoces Bluetooth se pueden emparejar para reproducir música simultáneamente para proporcionar un sonido estéreo mejorado. Si tiene dos altavoces, puede disfrutar de esta función.

Habilitación del modo TWS

1. Encienda ambos altavoces y confirme que estén desconectados de cualquier dispositivo Bluetooth.
2. Presione el **BOTÓN TWS** en uno de los parlantes hasta que escuche una guía de voz y poco después, sus parlantes se conectarán en modo TWS.
3. Después de conectarse correctamente, el altavoz con el **INDICADOR BLUETOOTH / AUX** azul parpadeante servirá como altavoz izquierdo. El altavoz con **INDICADOR BLUETOOTH / AUX** azul sólido servirá como altavoz derecho.
4. Empareje y conecte el altavoz izquierdo con su dispositivo Bluetooth. Después de un emparejamiento exitoso, reproduzca la música desde el dispositivo Bluetooth para disfrutar de un sonido estéreo mejorado.

Desactivación del modo TWS

1. Mantenga presionado el **BOTÓN TWS** de uno de los altavoces durante 5 segundos.
2. El altavoz derecho está desconectado del modo TWS y está listo para emparejarse con otro dispositivo Bluetooth.

Nota:

1. Para volver a habilitar el modo TWS. Tienes que apagar ambos altavoces. Luego encienda ambos altavoces y se conectarán automáticamente entre sí de nuevo.
2. Ambos altavoces están separados por hasta 60 pies. Asegúrese de que no haya ninguna obstrucción entre los altavoces.

RENDIMIENTO IMPERMEABLE DEL ALTAVOZ

1. El rendimiento a prueba de agua del altavoz tiene una especificación de resistencia al agua de IPX5. Puede resistir salpicaduras y salpicaduras de agua suave, pero no puede sumergirse parcial o totalmente o dejarse en un ambiente húmedo durante un periodo prolongado de tiempo, y podría causar daños irreparables al altavoz.
2. La solapa de goma juega un papel muy importante en el mantenimiento del rendimiento impermeable. Cuando utilice el altavoz, asegúrese de que la solapa de goma esté completamente cerrada. Al cerrar la solapa de goma, tenga cuidado de no permitir que entren objetos extraños. Si la solapa de goma no se cierra completamente, el rendimiento a prueba de agua puede deteriorarse y puede causar un mal funcionamiento del altavoz como resultado de la entrada de agua en el altavoz.

ESPECIFICACIONES

- Salida de potencia: 2 x 5W RMS
- Conectividad: 3.5mm AUX-IN Jack
  USB-C 5V in
- Requisitos de energía:
  Entrada de alimentación USB 5V / 1A
  Batería recargable
- Dimensiones de la unidad (W x H x D)
  57" x 28" x 29.5" (145mm x 71mm x 75mm)
- Unidad de peso: 0.71Lbs (322g)

* Las especificaciones y características están sujetas a cambios sin previo aviso. *

GUÍA DE SEGURIDAD DEL USUARIO

INSTRUCCIONES DE SEGURIDAD IMPORTANTES

PELIGRO: Para prevenir un incendio o peligro de descarga eléctrica no exponga este artefacto a la lluvia o humedad

INSTRUCCIONES PARA LA PROTECCIÓN DEL AMBIENTE

Recuerde en respetar las regulaciones locales: deseche los equipos eléctricos obsoletos y las baterías usadas con la basura apropiada.

Este símbolo en el producto significa que las instrucciones para otros empaques le informaran los métodos de reciclaje. Los materiales son reciclables como esta marcado. Si usted recicla el material u otras formas de re-uso, de productos viejos, usted estaría realizando una contribución muy importante para proteger el ambiente. Diríjase a su área local de su comunidad para la autorización del reciclaje de productos.

IMPORTANTES PRECAUCIONES DE SEGURIDAD

1. **LEA LAS INSTRUCCIONES** – Todas las instrucciones de seguridad se deben leer antes de operar esta unidad
2. **MANTÉNGALAS CON USTED** – Todas las instrucciones de seguridad deben guardarse para futuras referencias.
3. **SIGA LAS INSTRUCCIONES** – Todas las operaciones e instrucciones deben seguirse.
4. **CALOR** – Nunca coloque la unidad cerca o sobre los siguientes objetos: por ejemplo: radiadores, registradores de calor, estufas, hornos, o cualquier otros aparatos que sean generadores de calor (incluyendo amplificadores de sonido)
5. **GENERADORES DE ENERGÍA** – La unidad debe estar conectada al un generador de energía descrito en las instrucciones de operación o como esta marcado en la unidad.
6. **LIMPIEZA** – Esta unidad debe limpiarse de acuerdo como lo recomienda el fabricante.
7. **SERVICIO** – No intente reparar usted mismo el equipo, existe partes que no pueden ser reparadas por el usuario, al abrir el equipo y retirar las etiquetas de seguridad se puede provocar serios daños, incendio o choque eléctrico.

Declaracion de garantfa basica

Garantizamos este producto al comprador original S6LO, de estar libre de defectos en materiales y mano de obra bajo condiciones normales de uso, por ONE Ano a partir de la fecha de compra original. Estamos de acuerdo, a eleccion de este en el perfodo de garantfa, en sustitución de l os productos "sin cargo" si se determina que es defectuoso. Esta garantfa limitada no cubre ninguna pórdida o danos que se producen como resultado de:

- Dano Cosmetico
- Gastos de envfo o de instalación o mantenimiento inadecuado.
- Mai uso.
- Negligencia.
- Cualquier otra ausa que la aplicacibn normal comercial o industrial.
- Ajuste por personal no autorizado de origen o de cualquiera firmware o hardware de los productos que usted o un tercero haya modificado o alterado
- Medio ambiente inadecuado
- Excesivo o insuficiente de l calefaccion o el aire acondicionado o fallas de energfa electrica, subidas de tension, conexion a un voltaje incorrecto o la configuracion u otras irregularidades.
- Los accidentes, actos de Dios.

En Canada y los Estados Unidos, por favor pngaseen ontacto con su distribuidor o con nuestro servicio al cliente a email: singingwoodaudio@gmail.com

*Tenga en cuenta que a fin de que su mercancia reparada y sustituida por la arantfa, debe comunicarse con nuestros representantes de servicio al cliente por telifono o correo electrónico, y obtener el numero de RMA

Para obtener el servicio de f^brica, el comprador original debe presentar lo siguiente:

1. Un(a) recibo/prueba de ompra indicando la fecha de compra.
2. Su nombre y apellidos, lugar de compra, direccion, modelo de la unidad, y descripcion del problema.
3. Enviar la unidad de pre-pago a la siguiente direccion en su embalaje original o sustituto razonable para evitar danos. o devolución serd enviada de nuevo a un apartado postal.
4. Todos los accesorios que vienen con el paquete del producto deben ser enviado junto con la unidad principal.
5. Por favor, incluya su cheque o giro postal por la cantidad de $ 15.00, a nombre de Leaderwave USA LLC., para cubrir el manejo y devolver los gastos de envfo. No nos hacemos responsables de los retrasos o reclamos procesados resultantes de la falta de un comprador de proporcionar cualquiera o todos los datos necesarios. Enviar das las preguntas o envfelo a:

PROSONIC®