SPECIFICATION

SHEET FOR APPROVAL

（Revision：R：A1）

	CUSTOMER(客户名称)	利利普	
	CS P/N(客户机种)	MT-15	
	PART NAME(品名)	WIFI	
	FREQUENCY(频率)	2400-2500MHz，5150-5850MHz。	
	ZTX NO.(物料编号)	F.00000634	
	DATE(日期)	2023-7-24	

CUSTOMER			
QA CHECKED	ME CHECKED	RF CHECKED	MANAGER CHECKED

Remark(备注)：

Sign(客户确认签字盖章)： _____

ZHONG TIAN XUN TECHNOLOGY CO., LTD				
MANAGER CHECKED	MANAGER CHECKED	ME CHECKED	RF CHECKED	LISTER
		胡小良	林权	

福州中天迅通信技术有限公司
ZHONGTIAN XUN Communication Technology Co.,Ltd.
总部地址:深圳市宝安区石岩街道石龙大道 34 号（原腾达工业园） 邮编：518000
福州地址：福建省福州市仓山区金山工业区桔园洲园 45 号楼 2 层 SC02 单元 邮编：350000
电话：0591-83582969 传真：0591-83583660 http://www.chinaztx.com

Revision history

版本	日期	状态
A1	2023-7-24	初版。

Index

		Revision history	
1.		***Test equipment***	***4***
2.		***Antenna test data***	***5~12***
	2-1	***VSWR***	***5***
	2-2	***Antenna passive test***	***6***
	2-3	***3D radiation drawing***	***7***
	2-4	***Active test data***	***8~10***
	2-5	***Matching circuit***	***11***
	2-6	***Environment treatment***	***12***
3.		***Mechanical Specification***	***13***
4.		***Size report***	***14***
5.		***Salt-Spray test***	***14***
6.		***Environment Characteristic***	***14***
7.		***The packing way***	***15***

1. Test equipment

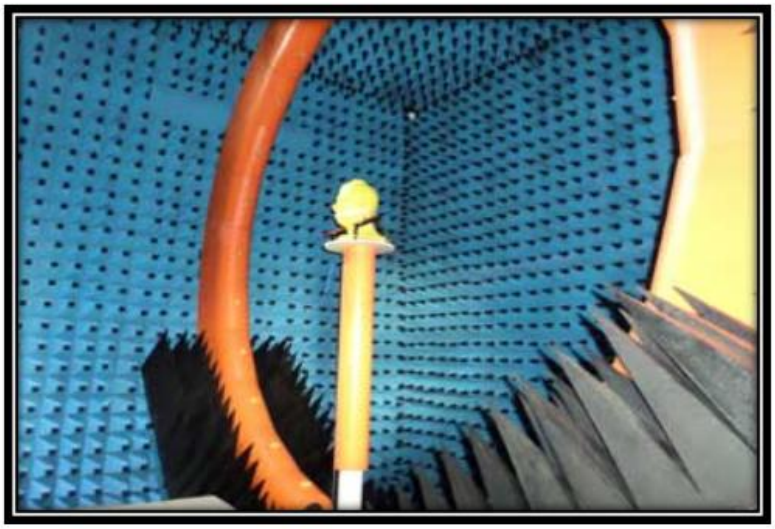

Owned 6 microwave dark room, equipped 2 sets world leading France Satimo SG24 OTA certification test systems（one in SHENZHEN, another one in Shanghai）, ETS OTA Standard test system，Blue test reverberation test system which is High repeatability, high accuracy and high resolution. It can quickly provide accurate test reports, fully meet the CITA standards.

Testing range:

Support active, passive testing of GSM/CDMA/WCDMA/TD-SCDMA/LTE/WIFI/WLAN/WiMax/BT/GPS/MIMO/UWB within0.4-6G.

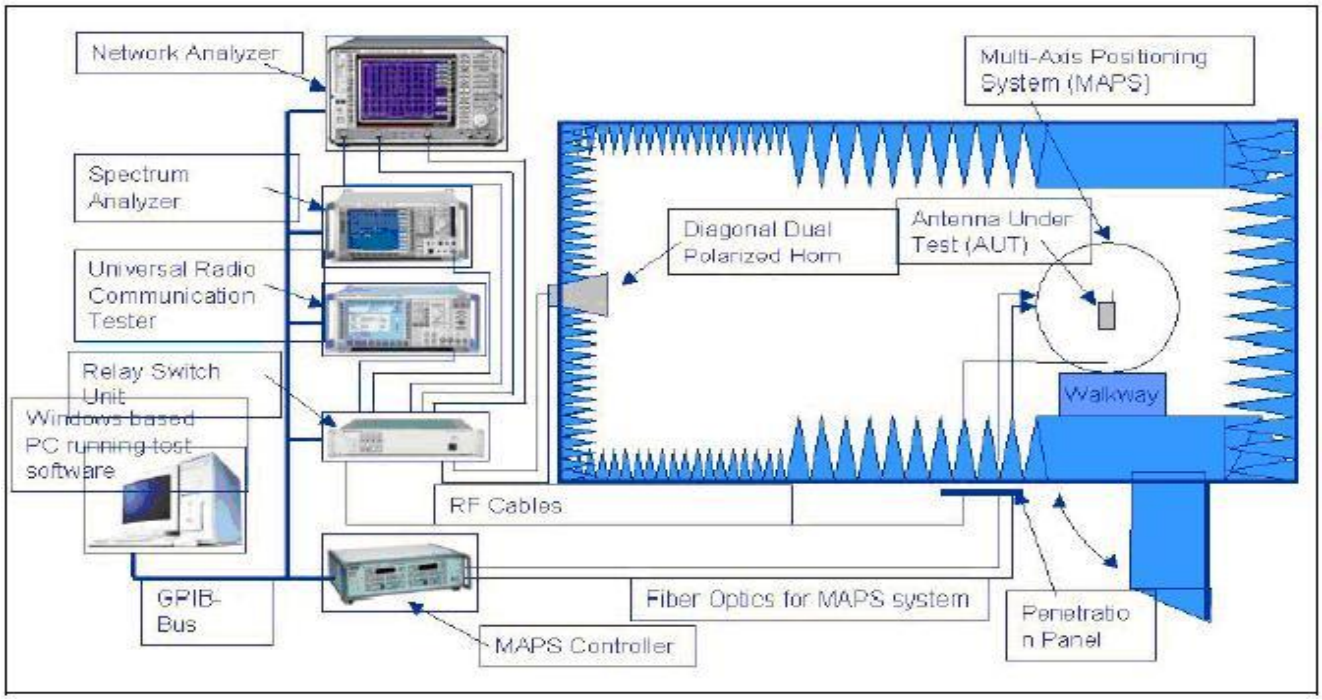

2.Antenna test data

2-1 VSWR

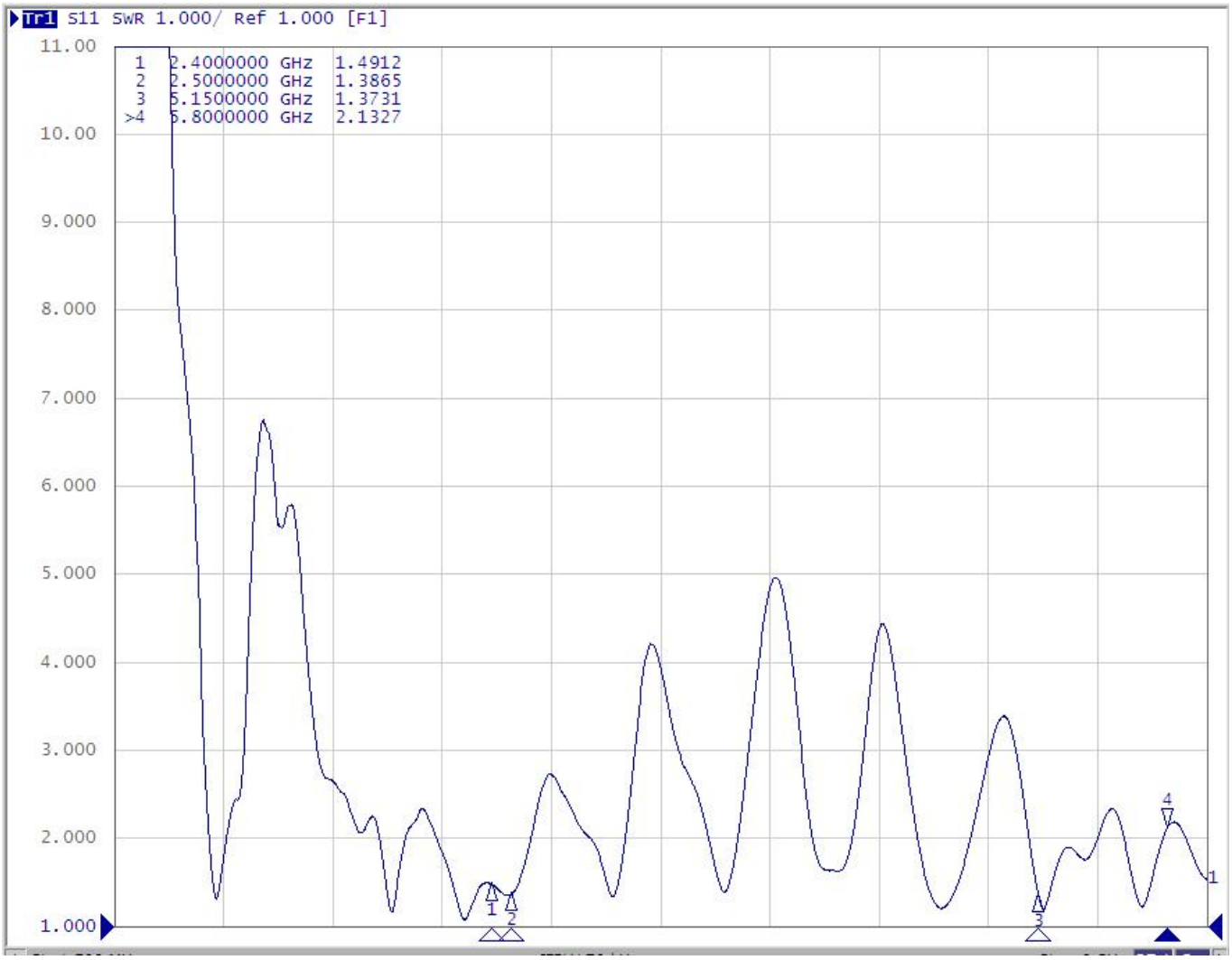

2-2 Antenna passive test

chNo	Freq	Gain	Efficiency (%)	chNo	Freq	Gain	Efficiency (%)
1	2400	4.748864	43.70236	14	5250	2.20183	40.73434
2	2410	4.849944	45.52529	15	5300	2.293848	40.3354
3	2420	5.000937	47.91195	16	5350	2.584822	44.58708
4	2430	4.726781	47.83718	17	5400	2.569489	47.65583
5	2440	4.438	46.37621	18	5450	2.186409	38.20965
6	2450	4.251265	48.15112	19	5500	1.749676	35.83706
7	2460	4.041388	49.05504	20	5550	2.234558	37.0856
8	2470	4.400833	51.15544	21	5600	1.844022	37.87244
9	2480	4.579836	51.50566	22	5650	2.416594	42.50304
10	2490	4.555699	52.67706	23	5700	2.761172	42.94434
11	2500	4.719352	54.21229	24	5750	2.341109	42.31402
12	5150	1.812332	32.68063	25	5800	1.875727	39.34383
13	5200	2.470043	38.90749	26	5850	2.694321	40.36426

2-3 3D radiation drawing

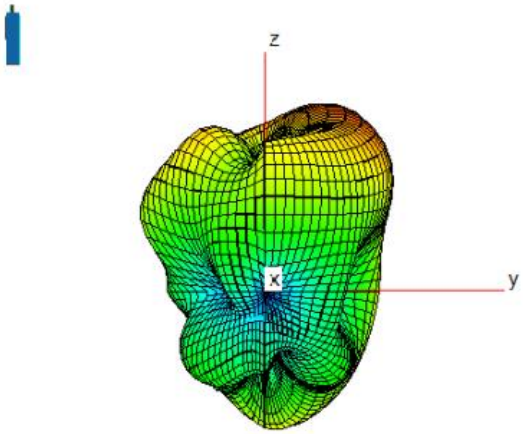

2450MHz

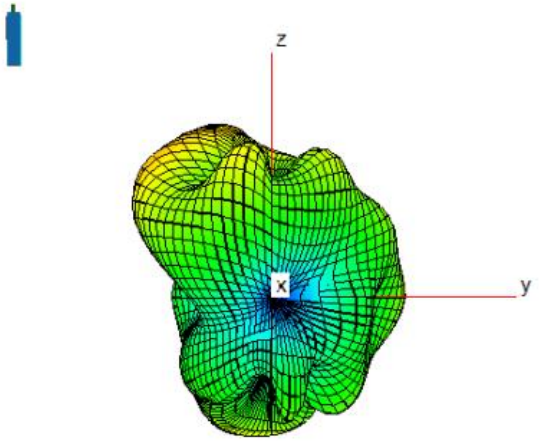

5500MHz

2-4 Active test data

NA

频段	参数\信道	1	7	13
11B	TRP	14.22	12.65	12.99
	TIS	-84.21	-83.57	-83.42
11G	TRP	12.88	11.76	12.05
	TIS	-69.30	-68.59	-68.73
11G/N	TRP	12.97	11.92	12.27
	TIS	-66.68	-65.94	-65.99

频段	参数\信道	36	64	157
11A	TRP	12.94	11.22	10.60
	TIS	-70.99	-69.85	-69.47
11AC	TRP	12.99	11.27	10.46
	TIS	-65.34	-64.00	-63.63

EM

频段	参数\信道	1	7	13
11B	TRP	13.65	12.62	13.15
	TIS	-84.84	-84.72	-84.50
11G	TRP	12.84	12.50	11.91
	TIS	-69.73	-66.91	-69.28
11G/N	TRP	13.06	12.49	11.75
	TIS	-67.25	-67.63	-66.80

频段	参数\信道	36	64	157
11A	TRP	12.54	11.32	10.68
	TIS	-69.55	-68.71	-67.51
11AC	TRP	12.64	11.61	10.66
	TIS	-63.90	-63.41	-61.57

2-5 Matching circuit

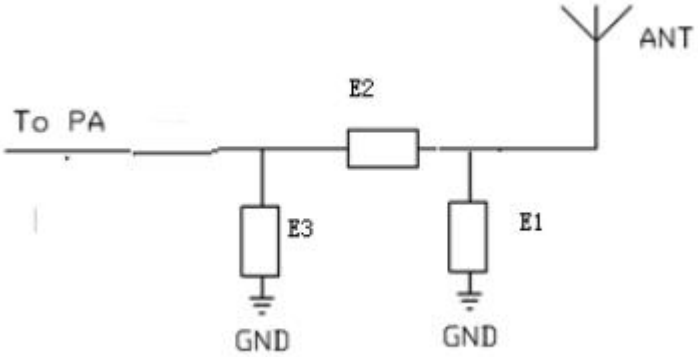

匹配说明	
E1	NC
E2	0Ω
E3	NC

2-6 Environment treatment

3. Mechanical Specification

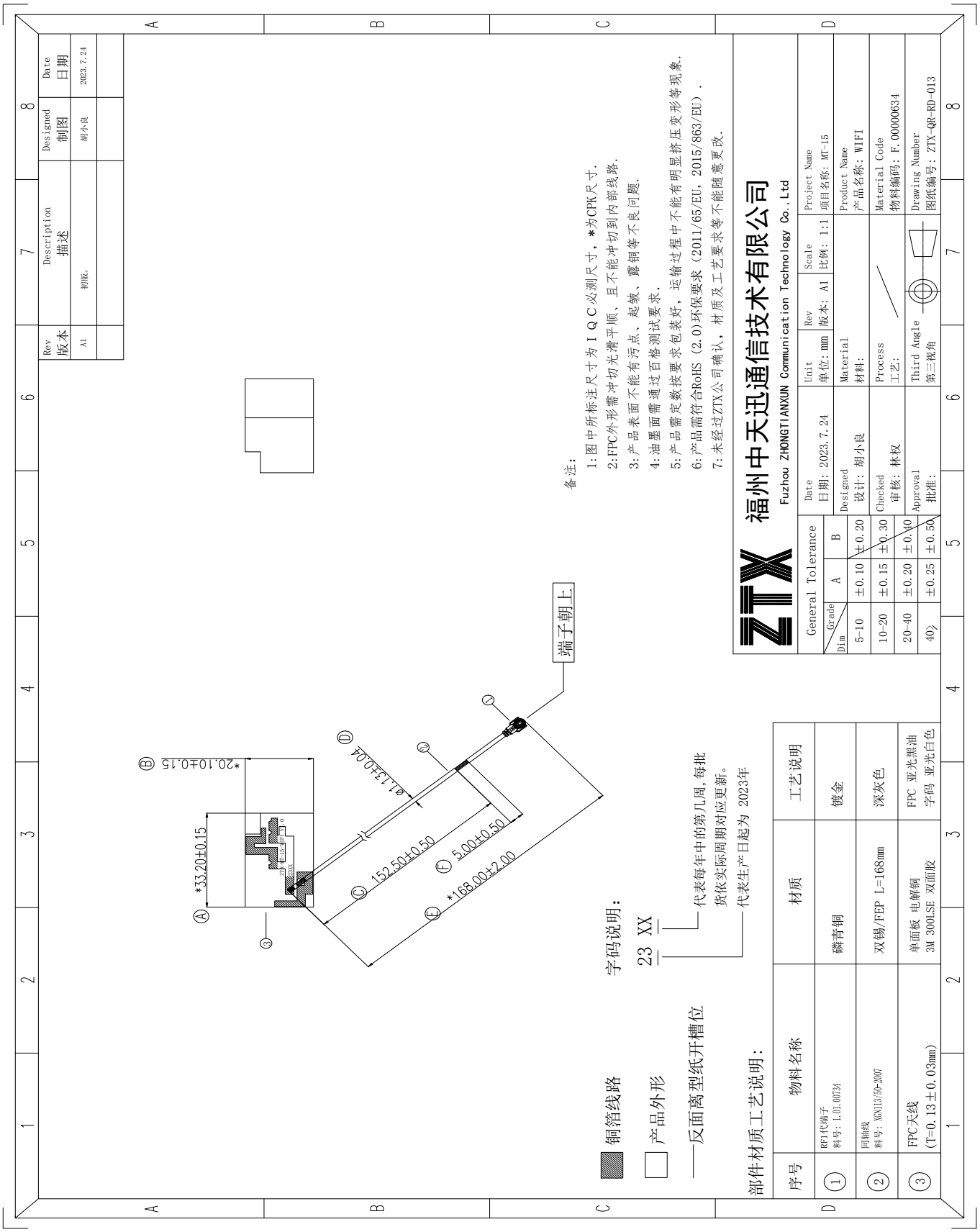

4.Size report

5.Salt-Spray test

6.Environment Characteristic

NO.	ITEM	TEST CONDITION	SPECIFICATION
4-1	High Temperature/Humidity Storage Test(non operating)	1.Temperature: +70 ±2℃ 2.Humidity: 90~95%RH 3.Time: 48hrs	No material deformation is allowed. The VSWR, Gain, Radiation Pattern must be met specifications after these test.
4-2	Low Temperature/Humidity Storage Test(non operating)	1.Temperature: -30±2℃ 2.Humidity: 0%RH 3.Time:48hrs	

7.The packing way

福州中天迅通信技术有限公司
Fuzhou ZHONGTIANXUN Communication Technology Co.,Ltd

包 装 规 范

产品名称	产品型号	工序序号/名称	版本	文件编号
WIFI	MT-15	包装	A1	ZTX-QD-WI-023

作业方法&作业参数（自检该工序作业合格后，方能流入下一道工序）

取样装袋 → 装袋贴标签 → 装箱 → 贴外箱标签附报告 → 封箱

1.确认数量50pcs产品橡皮筋包扎；

2.将50pcs产品装入（240*160mm）PE开口袋中,贴小标签，填写产品名称、物料号、数量、周期等信息；

2.每5袋装入（330*230mm）PE封口袋装好（250PCS)的PE装袋,贴小标签，填写产品名称、物料号、数量、周期等信息；

3.装箱，纸箱规格（45*32.5*21cm），每箱装（5000pcs）尾数除外，并附手写检验报告一份；

4.标签贴于外箱的右上角，外标签内容（含：企业名称，供应商代码，客户规格号，生产周期，生产批次包装数量，供应商代码，内附检验报告，ROHS等）；

5.将贴好标签的箱子用胶纸以“工”字型封箱；

仪器校准及要求：

1.测试设备必须接地；

2.重新连接接口后或连接测试不稳定时,需对仪器进行校正；

3.测试产品时保证天线悬空,并远离人体或金属器件30cm以上；

操作防护要求：

1.作业人员需带手指套进行作业，（特殊产品带棉手套）；

2.检测过程中检测产品做到轻拿轻放；

3.操作测试治具时，严格按照操作规范使用，避免伤手；

6S要求：

1.保持检测现场台面整洁，无尘、水、油污；

2.物料摆放整齐，标识清楚；

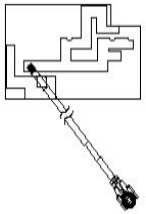

图1：确认数量

图2：封口PE袋包装/贴标签

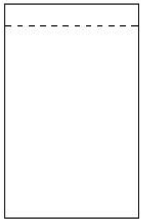

图3：封口PE袋包装/贴标签

图4：装箱

图5：贴外箱标签/附出货检验报告

图6：封箱

注意事项：1.客户物料编码和数量是否正确，标签必须用机打印的 2.内标签、外标签、出货报告、送货单内容需一致。

3.如是试产物料或有变更均需贴相应标识，尾数箱需贴尾数标识，内附检验报告等

物料名称	物料代码	规 格	用量	备注
PE开口袋	1.12.000030	240*160*0.05mm	100/袋	
PE封口袋	1.12.000023	330*230*mm	10/袋	
纸板	1.13.000003	42*30cm	2张/箱	
纸箱	1.12.000086	45*32.5*21cm	1/箱	
标签				
橡皮筋				

版本	修订内容	修订日期	修订人

制订	胡小良	审核	易爱玲	批准	张武民