WWW.LRP.CC

LRP DEEP BLUE 330 HYDRO 2.4GHZ

BEDIENUNGSANLEITUNG
USER GUIDE
MODE D´EMPLOI
MANUAL DE INSTRUCCIONES

BLUE IS BETTER

DEEP BLUE
330 HYDRO

INHALTS-VERZEICHNIS / TABLE OF CONTENTS / SOMMAIRE / INDICE

DEUTSCH	ENGLISH	FRANÇAIS	ESPANÕL	PAGE
Einleitung	Introduction	Introduction	Introducción	3
Lieferumfang / technische Daten	Included in this package	Inclus en ce paquet	Includo en esta Caja	4
Das Boot (Ersatzteile)	The boat (Spare parts)	Le batea (Pieces detachees)	La Lancha (Repuestos)	5
Schnellstart	Quick start	Départ rapide	Inicio rápido	5
Fernsteuerung	Transmitter	Radiocommande	Emisora	7
Fahrfunktionen	Drive Control	Controle du bateau	Manejo Del Modelo	8
Intelligent Binding Control	Intelligent Binding Control	Intelligent Binding Control	Intelligent Binding Control	9
2.4GHz Technologie	2.4GHz Technology	2.4GHz Technologie	2.4GHz Technologìa	10
Sicherheitssystem	Safety system	Systeme de security	Sistema de seguridad	11
Akku Warnsystem	Battery Warning System	Système d'avertissement de batterie déchargée	Sistema de alarma de la batterìa	11
Fehlerfibel	Troubleshooting guide	Guide de Dépannage	Guia Solucion de Problemas	12
Ersatzteile	Spare parts	Pièces de Rechange	Refacciones	12
Das Boot(Ersatzteile)	The Boat(Spare parts)	Le Bateau(Pieces detachees)	La Lancha(Repuestos)	13
Hinweise und Tipps	Hints and tipps	Indices et conseil	Avisos y Consejos	14
Allgemeine Gewährleistungs- und Reparaturbestimmungen	Repair procedures / limited warranty	Condition general de garantie et de réparation	Reparaciones / Garantía	16
Warnhinweise	Warning notes	Consignes de sécurité	Advertencias	18
Allgemeine Hinweise	General notes	Information général	Información adicional	23

EINLEITUNG

SEHR GEEHRTER KUNDE,

Vielen Dank, dass Sie sich für den Kauf des DEEP BLUE 330 2.4GHz Hydro Racing Boot entschieden haben.

Das DEEP BLUE 330 2.4GHz Hydro Racing Boot ist ein fertig vormontiertes RTR Rennboot und für den Einsatz in ruhigen, stehenden Gewässern vorgesehen.

Alle benötigten Teile für den Betrieb sind im Baukasten enthalten. Bitte lesen Sie vor der Erstinbetriebnahme die Anleitung sorgfältig durch. Diese enthält Hinweise für den sicheren Betrieb.

Bei Fragen können Sie gerne Ihren Fachhändler kontaktieren oder sich an unsere Technik + Service Hotline wenden.

Technik + Service Hotline für D:
0900 577 4624 (0900 LRP GMBH)
(0,49eur/Minute aus dem deutschen Festnetz, Mobilfunkpreise können abweichen)

Technik + Service Hotline für A:
0900 270 313
(0,73eur/Minute aus dem österreichischen Festnetz, Mobilfunkpreise können abweichen)

INTRODUCTION

DEAR CUSTOMER,

LRP electronic thanks you for choosing the LRP DEEP BLUE 330 2.4GHz Hydro Racing boat.

The LRP DEEP BLUE 330 2.4GHz Hydro Racing boat is a completely pre-assembled RTR racing boat, which is suited for the use in calm and stagnant water.

All items that are necessary to run this boat are included in this RTR kit. Please read this instruction carefully before the first-time operation. It contains important notes for the safe use of this boat.

INTRODUCTION

CHER CLIENT,

LRP electronic vous remercie d'avoir choisi le bateau DEEP BLUE 330 2.4GHz Hydro Racing Boat.

Le DEEP BLUE 330 2.4GHz Hydro Racing Boat est totalement pré-assemblé et prêt à naviguer, conçu pour être utilisé en eau calme.

Tous les accessoires nécessaire pour utiliser le bateau sont inclus dans le kit. Veuillez lire attentivement cette notice avant la première utilisation. Il contient des informations importantes pour faire naviguer le bateau en toute sécurité.

INTRODUCCIÓN

ESTIMADO CLIENTE,

gracias por adquirir el DEEP BLUE 330 2.4GHz Hydro Racing Boat.

El DEEP BLUE 330 2.4GHz Racing Boat es una lancha RTR preparada y montada adecuada para su uso en aguas tranquilas y estanques.

El conjunto dispone de todas las partes necesarias para la transmisión. Por favor, lea detenidamente este manual de instrucciones antes de utilizar su lancha por primera vez. Este manual contiene información importante sobre el uso del modelo.

This device complies with part 15 of the FCC Rules.
Operation is subject to the following two conditions:
(1) This device may not cause harmful interference, and
(2) this device must accept any interference received,
including interference that may cause undesired operation.
Changes or modifications not expressly approved by the party
responsible for compliance could void the user's authority
to operate the equipment.

LRP DEEP BLUE 330 HYDRO 2.4GHZ

LIEFERUMFANG

- Komplett vormontiertes DEEP BLUE 330 High Speed Racing Boot
- Schiffsständer
- 9V Senderbatterie
- 7.4V Li-Ion Fahrakku
- USB Ladegerät
- Sender 2.4GHz
- Anleitung

INCLUDED IN THIS PACKAGE

- Completely pre-assembled DEEP BLUE 330 High Speed Racing boat
- Boat rack
- 9V transmitter battery
- 7.4V Li-Ion battery pack
- USB charger
- Transmitter 2.4GHz
- Manual

INCLUS EN CE PAQUET

- DEEP BLUE 330 complètement pré-assemblé
- Support de bateau
- Batterie radiocommande 9V
- Batterie 7.4V Li-Ion
- USB chargeur
- Radiocommande 2.4GHz
- Notice

INCLUIDO EN ESTA CAJA

- Lancha completamente montada DEEP BLUE 330 High Speed Racing Boat
- Soporte de la lancha
- Batería de la emisora de 9V
- Packs de baterías Li-Ion de 7.4V
- Cargador USB
- Emisora 2.4GHHz
- Manual de instrucciones

FEATURES
- RTR - Ready to Run
- Unsinkbar (bei intaktem Rumpf, Dichtung und vorschriftsmäßig geschlossener Haube)
- Einfach zu steuern
- Sicherheitssystem
- Akku-Warnsystem
- Intelligent Binding Control

TECHNISCHE DATEN
Länge: 330mm
Breite: 132mm
Höhe: 77mm
FERNSTEUERUNG
- 2.4GHhz Fernsteuerung
- Trimmungsfunktion
- Status LED

FEATURES
- RTR - Ready to Run
- Unsinkable (with intact hull, sealing and correctly mounted cover)
- Easy to control
- Safety System
- Battery warning system
- Intelligent Binding Control

SPECIFICATION
Length: 330mm
Width: 132mm
Height: 77mm
TRANSMITTER
- 2.4GHz transmitter
- Trimming function
- Status LED

CARACTERISTIQUES
- RTR - Ready to Run
- Insubmersible (avec une coque intacte, étanche et un couvercle bien monté)
- Facile à contrôler
- Système de sécurité
- Système d'avertissement batterie déchargée
- Contrôle de l'appairage intelligent

SPECIFICATIONS
Longueur: 330mm
Largeur: 132mm
Hauteur: 77mm
RADIOCOMMANDE
- 2.4GHz radiocommande
- Trim
- LED statut

CARACTERÍSTICAS
- RTR - Ready to Run
- Insumergible (con el casco intacto, sellado y la cubierta correctamente montada)
- Fácil de manejar
- Sistema de seguridad
- Sistema de alerta de batería baja
- Intelligent Binding Control

ESPECIFICACIONES TÉCNICAS
Longitud: 330mm
Ancho: 132mm
Alto: 77mm
EMISORA
- Emisora de 2.4GHz
- Función Trim
- LED de estado

SCHNELLSTART QUICK START DÉPART RAPIDE INICIO RÁPIDO

1. FERNSTEUERUNG
Batteriefachabdeckung mit einem kleinen Schraubenzieher öffnen, die 9V Batterie einsetzen und das Batteriefach wieder zuschrauben. Hinweis: Achten Sie beim Einsetzen auf die korrekte Polung der 9V Batterie.

1. TRANSMITTER
Open the battery cover with a small screw driver, put in the 9V battery and close the battery cover again. Note: Be sure to check the correct polarity of the 9V battery when placing it into the transmitter.

1.RADIOCOMMANDE
Ouvrir le couvercle avec un petit tournevis, installez la batterie 9V et refermez le couvercle. Note : Faîtes attention au sens de branchement de la batterie, respectez la polarité.

1. LA EMISORA
Abra la tapa de la batería con un destornillador pequeño, coloque la pila de 9V y cierre de nuevo la tapa de la batería.

Aviso: Cuando vaya a colocar la batería tenga en cuenta la correcta polaridad de la misma.

1

2. LADEN DES ANTRIEBSAKKUS
Laden Sie den Akku des Deep Blue 330 auf. Dafür stecken Sie das mitgelieferte USB-Ladekabel in eine geeignete 5V Stromquelle, z.B. einen PC oder ein USB-Netzteil. Schließen Sie nun den Akku an das Ladekabel an. Während der Akku geladen wird, leuchtet das Ladekabel rot, ist der Akku voll geladen, erlischt die LED und Sie können den Akku abstecken und in Ihre Boot einsetzen.

2. CHARGING OF THE 7.2V BATTERY PACK
Charge the battery of the Deep Blue 330. In order to do so, please connect the provided USB-charging cable to a suitable 5V power-supply, for example a PC or an USB-power-supply. Then connect the battery to the charging cable. While the battery is being charged, the charging cable is glowing red. When the battery is fully charged, the LED goes out and you can disconnect the battery and insert it into your boat.

2.CHARGEMENT DE LA BATTERIE 7.2V
Chargez la batterie du Deep Blue 330. Pour cela, connectez le câble USB fourni à une alimentation 5V, par exemple un ordinateur ou toute autre alimentation USB. Puis, connectez la baterrie au câble de charge. Pendant que la batterie est en charge, la lumière du câble de charge est rouge, lorsque la batterie est chargée, la LED s'éteint et vous pouvez déconnecter la batterie puis l'insérer dans le bateau.

2. CARGA DEL PACK DE BATERÍAS DE 7,2V
Cargue la batería de su Deep Blue 330. Para hacerlo, conecte el cable de carga USB suministrado a una fuente de alimentación de 5V adecuada, p. ej. un PC o fuente de alimentación USB. A continuación, conecte la batería al cable de carga. Mientras la batería se está cargando, el cable de carga se iluminará en rojo. Cuando la batería está completamente cargada, el LED se apaga y puede desconectar la batería e introducirla en su lancha.

3. ZUSAMMENBAU SCHIFFSSTÄNDER

3. ASSEMBLY OF THE BOAT RACK

3. ASSEMBLAGE DU SUPPORT DE BATEAU

3. MONTAJE DEL SOPORTE DE LA LANCHA

3

SCHNELLSTART QUICK START DÉPART RAPIDE INICIO RÁPIDO

4. ANTRIEBSAKKU EINSETZEN
Schiffshaube entfernen, Antriebsakku einsetzen, Fernsteuerung einschalten und Antriebsakku an Fahrtenregler anschließen. Hinweis: Das Boot hat keinen separaten Ein-/Ausschalter.

Wenn Sie das Boot nicht verwenden, trennen Sie immer den Akku vom Fahrtenregler!

4. PLACE THE 7.4V BATTERY INTO THE BOAT
Remove the boat cover, place the 7.4V battery into the boat, switch on the transmitter and then connect the 7.4V battery to the speed controller. Note: The boat does not have a separate on-/off switch. Be sure to disconnect the battery from the speed controller if the boat is not in use!

4. PLACER LA BATTERIE 7.4V DANS LE BATEAU
Retirez le couvercle du bateau, placez l'accu de 7.4V dans le bateau, allumez votre radiocommande et connectez la batterie au variateur. Note: Le bateau n'a pas d'interrupteur. Assurez-vous de débrancher la batterie lorsque vous n'utilisez pas votre bateau!

4. COLOCACIÓN DE LA BATERÍA DE 7.4V EN LA LANCHA
Retire la cubierta de la lancha, coloque la batería de 7.4V en la lancha, encienda la emisora y a continuación conecte la batería de 7.4V al variador. Aviso: La lancha no incorpora un interruptor On/Off por separado. Si no está utilizando la lancha, desconecte la batería del variador.

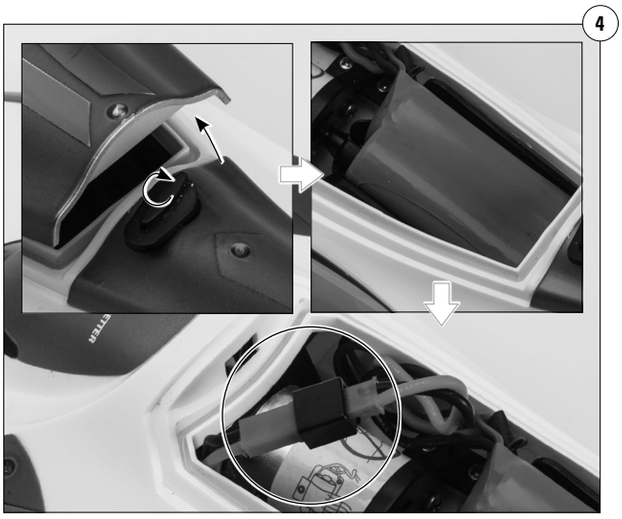

5. HAUBE AUFSETZEN

5. MOUNT THE COVER

5. MONTAGE DU COUVERCLE

5. MONTAJE DE LA CUBIERTA

HINWEIS
Das LRP DEEP BLUE 330 2.4GHz Hydro Racing Boot besitzt ein Sicherheitssystem, um das ungewollte Anlaufen des Propellers an Land zu vermeiden. Die Motorfunktion des Bootes werden erst betriebsbereit geschaltet, wenn sich der Bootsrumpf im Wasser befindet. Besteht kein Kontakt zum Wasser, bleibt der Motor ausgeschaltet.

NOTE
The LRP DEEP BLUE 330 2.4GHz Hydro Racing boat has a safety system, which ensures that the propeller will not spin if the boat is not in the water. All motor functions of the boat will only be operable as soon as the lower boat hull is in the water. If there is no contact with the water, the motor function is switched off.

NOTE
Le LRP DEEP BLUE 330 dispose d'un système de sécurité, qui permet à l'hélice de ne pas tourner lorsque le bateau est hors de l'eau. Le moteur est réactivé uniquement dès que le bas de la coque est dans l'eau. S'il n'y a pas de contact avec l'eau, le moteur est désactivé.

NOTA
La lancha DEEP BLUE 330 de LRP incorpora un sistema de seguridad, el cual asegura que la hélice no gire mientras la lancha no esté sumergida. Todas las funciones de la lancha solo estarán disponibles tan pronto la parte inferior del casco quede sumergida en el agua. Si no hay contacto con el agua, el motor no entrará en funcionamiento.

FERNSTEUERUNG TRANSMITTER RADIOCOMMANDE EMISORA

STATUS LED
LED leuchtet rot: Der Sender ist eingeschaltet und betriebsbereit.
LED blinkt: Batterie leer, bitte wechseln.

DER EIN/AUS SCHALTER
Die Sender wird hiermit ein- und ausgeschaltet.

LENKTRIMMUNG RECHTS/LINKS
Fährt das Boot selbständig nach rechts oder links kann dies mit der Lenktrimmung ausgeglichen werden.

GASHEBEL
Die Vor- / Rückwärts Geschwindigkeit wird proportional gesteuert. Je mehr der Hebel gezogen wird umso schneller fährt das Boot vorwärts. Je mehr der Hebel gedrückt wird umso schneller fährt das Boot rückwärts.

LENKRAD
Der Kurvenradius nach Rechts oder Links wird hiermit proportional gesteuert. Je weiter das Lenkrad vom Mittelpunkt aus gedreht wird, umso enger wird die Kurve gefahren.

STATUT LED
LED rouge fixe: la radiocommande est allumée et est prête à être utilisée.
LED clignote rouge : la batterie de la radiocommande est vide, elle doit être remplacée.

INTERRUPTEUR ON/OFF
Placer l'interrupteur sur on ou off.

TRIM DE DIRECTION GAUCHE/DROITE
Si le bateau va vers la droite ou la gauche tout seul, vous pouvez ajuster avec le trim de direction.

GÂCHETTE
La vitesse en marche avant et en marche arrière est proportionnelle. Plus vous tirez la gâchette, plus le bateau ira vite. Plus vous poussez la gâchette, plus il ira vite en marche arrière.

VOLANT
Le volant contrôle la direction de votre bateau. Plus vous tournez le volant, plus le bateau va tourner vers la gauche ou la droite.

STATUS LED
LED glows solid red: Transmitter is switched on and ready to use.
LED flashes red: Transmitter battery is empty, needs to be replaced.

ON/OFF SWITCH
Switch the transmitter on or off.

STEERING TRIM RIGHT/LEFT
If the boat turns to the left or to the right on its own, you can adjust this with the steering trim.

THROTTLE LEVER
The forward and backward speed is controlled proportionally. The more you pull the throttle lever, the faster the boat will move forward. The more you push the throttle lever, the faster the boat will move backwards.

STEERING WHEEL
The steering wheel controls the cornering of your boat. The more you move the steering wheel, the more your boat turns to the left or to the right.

LED DE ESTADO
LED ilumina rojo: La emisora está encendida y lista para su uso.
LED parpadea rojo: La batería está vacía, reemplácela.

INTERRUPTOR ON/OFF
Enciende y apaga la emisora.

TRIM DE DIRECCIÓN DERECHA / IZQUIERDA
Si la lancha gira a la izquierda o hacia la derecha sin proporcionarle la orden, puede ajustarlo con el trim de dirección.

GATILLO DE ACELERACIÓN
La velocidad adelante / atrás se controla proporcionalmente.
Cuanto más apriete el gatillo, más rápido acelerará la lancha.
Cuanto más empuje el gatillo, más rápido se moverá hacia atrás.

VOLANTE DE DIRECCIÓN
El volante de dirección controla proporcionalmente el giro de su lancha. Cuanto mayor sea el movimiento del volante, más cerrado será el giro hacia la derecha o hacia la izquierda.

FAHRFUNKTIONEN DRIVE CONTROL CONTROLE DU BATEAU MANEJO DEL MODELO

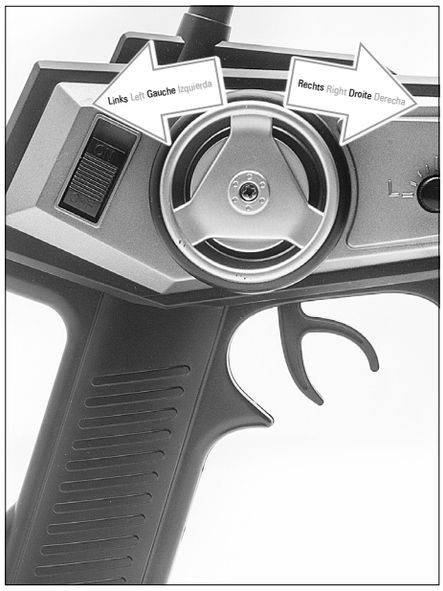

LINKS / RECHTS
Durch Betätigung des Drehrades fährt das Boot nach rechts oder links.

LEFT / RIGHT
If you turn the steering wheel, the boat will turn left or right.

GAUCHE / DROITE
Si vous tournez le Volant, le bateau tournera à gauche ou à droite.

IZQUIERDA / DERECHA
La lancha girará a derecha o izquierda cada vez que gire el volante de dirección.

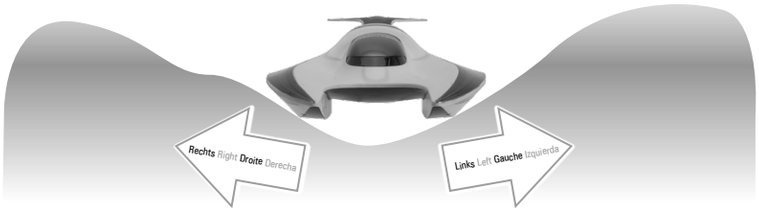

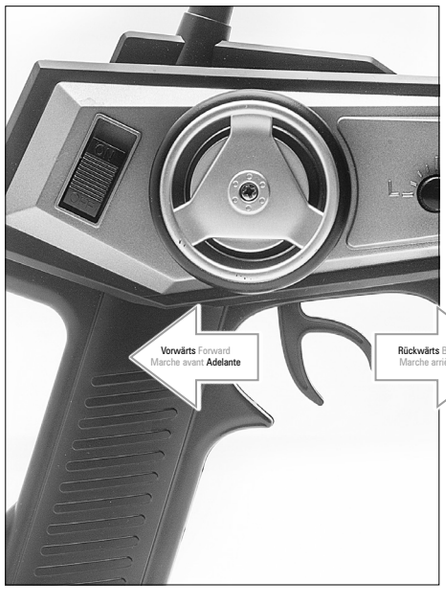

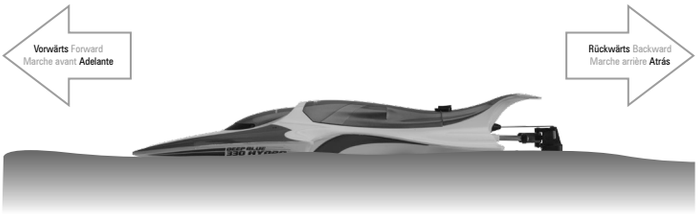

VORWÄRTS / RÜCKWÄRTS
Durch Ziehen des Gashebels fährt das Boot vorwärts, durch Drücken fährt das Boot rückwärts.

FORWARD / BACKWARD
If you pull the throttle lever, the boat will move forward. If you push the throttle lever, the boat will move backwards.

MARCHE AVANT/ MARCHE ARRIÈRE
Si vous tirez la gâchette, le bateau ira en marche avant. Si vous poussez la gâchette , le bateau ira en marche arrière.

ADELANTE / ATRÁS
Si aprieta el gatillo la lancha se moverá adelante, mientras que si empuja el gatillo, la lancha se moverá hacia atrás.

INTELLIGENT BINDING CONTROL

Die „Intelligent Binding Control“ ist ein tolles Feature, um gefahrlos festzustellen, ob Ihre Fernsteuerung und der Empfänger korrekt aneinander gebunden sind OHNE den Motor außerhalb des Wassers scharf zu schalten.

Um auf eine korrekte Bindung zu prüfen, gehen Sie wie folgt vor:

- Schalten Sie die Fernsteuerung ein
- Schließen Sie einen geladenen Akku an das Boot an
- Nach wenigen Momenten sollten Sie nun in der Lage sein, das Ruder des Bootes mit dem Lenkrad Ihrer Fernsteuerung in die entsprechenden Richtung zu bewegen >> Boot und Sender sind korrekt miteinander Verbunden.

➔ Sollte sich das Ruder nicht bewegen lassen, so wiederholen Sie den Vorgang und sehen gegebenen Falls in der Fehlerfibel nach.

The “Intelligent Binding Control” is a great feature for safely verifying whether your transmitter and your boat are correctly bound to each other WITHOUT the need to arm the motor outside the water.

To check for a correct binding, please do as follows:

- Turn on the transmitter
- Connect a fully charged battery to your boat
- After a brief moment you should be able to move the rudder left and right with the corresponding movement of your transmitter’s steering wheel >> This means that boat and transmitter are correctly bound.

➔ In case the rudder does not respond to steering commands from your transmitter, please repeat the process or have a look at the trouble shooting guide.

Le “contrôle de l’appairage intelligent” est une caractéristique intéressante pour vérifier si votre bateau et votre radiocommande sont bien appairés sans avoir besoin de faire tourner le moteur hors de l’eau.

Pour vérifier l’appairage, procédez comme suis :

- Allumez la radiocommande
- Connectez une batterie totalement chargée au bateau
- Après un court instant vous devriez pouvoir actionner le gouvernail en utilisant le volant de votre radiocommande >> cela signifie que le bateau et la radiocommande sont correctement appairés.

➔ Si le gouvernail ne répond pas aux commandes de direction de votre radiocommande, répétez le processus ou consultez le guide de résolution des problèmes.

El “Emparejamiento inteligente” (Intelligent Bind Control) es una gran característica para comprobar de manera segura que su emisora y su lancha están correctamente emparejadas, sin necesidad de accionar el motor fuera del agua.

Para comprobar que el emparejamiento ha sido realizado correctamente, proceda de la siguiente manera:

- Encienda la emisora
- Conecte una batería cargada a su lancha
- Después de un breve instante debería ser capaz de mover el timón a derecha e izquierda con el correspondiente movimiento del volante de dirección de su emisora >> Esto significa que la lancha y la emisora están correctamente emparejadas.

➔ En el caso de que el timón no responda a los movimientos del volante de dirección de su emisora, repita el proceso o consulte la guía de solución de problemas del manual.

2.4GHZ TECHNOLOGIE 2.4GHZ TECHNOLOGY 2.4GHZ TECHNOLOGIE 2.4GHZ TECNOLOGÍA

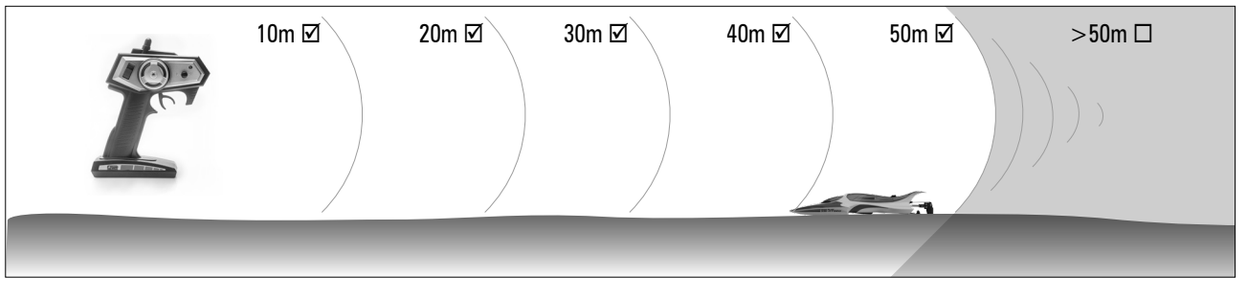

Ihr Deep Blue 330 Boot benutzt die moderne 2.4GHz Funktechnologie. Das bedeutet, dass Sie mit mehreren Deep Blue Booten gleichzeitig fahren können. So können Sie sich spannende Rennen mit anderen Personen liefern!

Fahren Sie das Boot nicht zu weit vom Ufer weg. **Bleiben Sie innerhalb von ca. 50m vom Ufer entfernt.** Sollte das Boot die Verbindung zum Sender verlieren, kann es möglicherweise weggetrieben werden und geht Ihnen verloren.

Bitte beachten Sie bei der gleichzeitigen Nutzung mehrerer Deep Blue Boote folgendes: Wenn Sie die einzelnen Boote in Betrieb nehmen, achten Sie darauf, dies NACHEINANDER zu machen und nicht gleichzeitig alle Boote und Sender anzuschalten. Halten Sie während des Einschaltvorgangs außerdem ein paar Meter Abstand zu den anderen Booten. So verhindern Sie wirkungsvoll, dass sich eines der Boote fälschlicher Weise mit einer fremden Fernsteuerung verbindet.

Your Deep Blue 330 boat uses modern 2.4GHz technology. This means that you can drive with several Deep Blue boats at the same time, so you can race against other persons for maximum fun!

Do not steer the boat too far away from the shore. In case the boat is loosing connection from the transmitter, it can drift away and become lost. **Therefore, stay within a range of approx. 50m from the shore.**

When running more than one Deep Blue boat at a time, please note: If you take more than one boat into operation, please do not do so simultaneously, but one after the other. In addition, please stay away for a few meters from the other boats. By doing so, you effectively prevent a boat from binding with the wrong transmitter.

Votre Deep Blue 330 utilise la technologie moderne 2.4GHz. Vous pouvez donc piloter votre bateau avec d'autres utilisateurs de Deep Blue 330 pour un maximum de fun !

Ne pilotez pas votre bateau trop loin du rivage. **S'il perd le signal de la radiocommande, il peut être perdu ! Il faut rester dans rayon d'environ 50m du rivage.**

Lorsque plusieurs Deep Blue évoluent en même temps, faîtes attention : N'allumez pas tous les bateaux en même temps, mais un après l'autre et tenez-vous à l'écart de quelques mètres par rapport aux autres utilisateurs. En procédant ainsi, vous empêchez un bateau de s'appairer avec la mauvaise radiocommande.

Su Deep Blue 330 utiliza tecnología 2.4GHz. Esto significa que puede utilizarla con más lanchas Deep Blue al mismo tiempo, y por lo tanto puede competir con más lanchas y conseguir la máxima diversión.

Nunca conduzca la lancha demasiado lejos de la orilla. En el caso de que se perdiese la conexión con la emisora, la lancha puede alejarse y podría acabar perdiéndola. **Es por eso que recomendamos que la lancha permanezca en un rango máximo de 50 metros a la orilla.**

Tenga en cuenta esto cuando vaya a utilizar más de una Deep Blue al mismo tiempo: Si pone en funcionamiento más de una lancha al mismo tiempo, no lo haga simultáneamente, sino una detrás de la otra. Además, intente estar a unos metros de distancia de las otras lanchas. Haciendo esto evitará que se emparejen la lancha y la emisora equivocadas.

SICHERHEITSSYSTEM SAFETY SYSTEM SYSTEME DE SECURITE SISTEMA DE SEGURIDAD

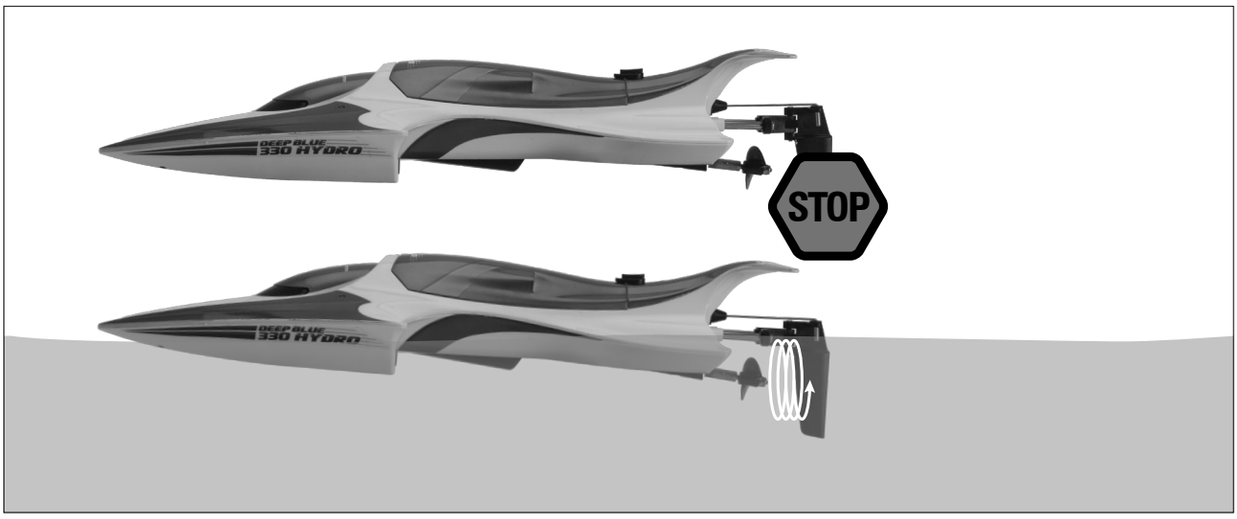

Bitte beachten Sie, dass Ihre Deep Blue 330 mit einem Sicherheitssystem ausgestattet ist, welches verhindert dass sich die Schiffsschraube des fahrbereiten Bootes dreht, solange es außerhalb des Wassers ist. Dies dient Ihrem Schutz und verhindert etwaige Verletzungen durch die sich drehende Schiffsschraube.

Please note that your Deep Blue 330 is equipped with a safety system which prevents the propeller of the ready to start boat from rotating as long as the boat is not in the water. This feature is for your own personal safety and prevents potential injuries resulting from a rotating propeller.

Votre Deep Blue 330 est équipé d'un système de sécurité qui empêche l'hélice de tourner tant que le bateau n'est pas dans l'eau. Cette caractéristiques est pour votre sécurité personnelle et prévient toute blessure par l'hélice en rotation.

Tenga en cuenta que su Deep Blue 330 está equipado con un sistema de seguridad que previene que su hélice se ponga en funcionamiento cuando la lancha está fuera del agua. Incorporamos esta característica para proporcionarle una mayor seguridad y así prevenir posibles daños personales y materiales.

AKKU WARNSYSTEM BATTERY WARNING SYSTEM SYSTÈME D'AVERTISSEMENT DE BATTERIE DÉCHARGÉE SISTEMA DE ALARMA DE LA BATERÍA

Das Akku Warnsystem meldet, wenn der Akku leer wird damit noch genug Zeit ist um das Boot zum Ufer zu steuern. Sobald der Akku leer wird, wird der Motor für ca. 1-2 Sekunden abgeschaltet. Danach kann die Fahrt fortgesetzt werden. Fahren Sie direkt zum Ufer sobald Sie dies merken und laden Sie den Akku wieder auf.

The battery warning system warns you as soon as the battery is getting empty so there is enough time to bring the boat back to shore. As soon as the battery gets empty, the motor stops for about 1-2 seconds. After this, you can continue to run the boat. Steer your boat directly to the shore as soon as you realize this and recharge the battery.

Le système d'avertissement de batterie déchargée vous prévient lorsque la batterie est presque déchargée de telle sorte à ce que vous puissiez ramener le bateau vers le rivage. Quand la batterie est presque vide, le moteur s'arrête durant 1 à 2 secondes. Après cela, vous pouvez continuer à piloter le navire. Ramener le bateau vers le rivage dès que le système s'enclenche et rechargez la batterie.

El aviso de batería baja es un sistema especial el cual le avisa cuando la batería está a punto de terminarse y dispone del tiempo necesario para devolver al barco a la orilla. Tan pronto como la batería se termina, el motor se detiene durante 1-2 segundos. Después de esto, puede continuar man ejando la lancha. Tráigala hasta la orilla y recargue la batería.

FEHLERBEHEBUNG TROUBLESHOOTING GUIDE GUIDE DE DÉPANNAGE GUIA SOLUCION DE PROBLEMAS

Problem Problem Problème Problema	Mögl. Ursache Cause Cause Causa	Behebung Remedy Remède Solución
Boot reagiert nicht auf Steuerbefehle Boat does not react to any commands Le bateau ne réagit à aucune commande La lancha no reacciona a ninguna orden	Boot und/oder Fernsteuerung ausgeschaltet Boat and/or transmitter switched off Bateau et/ou radiocommande éteint La lancha y/o la emisora están apagados	Boot und/oder Fernsteuerung anschalten Switch on boat and/or transmitter Allumé le bateau et/ou la radiocommande Encienda la emisora y/o la lancha
	Batterien/Akku der Fernsteuerung oder des Bootes leer Batteries of transmitter or boat empty Batterie de la radiocommande ou du bateau vides Baterías de la emisora o de la lancha descargadas	Batterien ersetzen, Akku laden Replace transmitter batteries and charge boat battery Remplacer les batteries de la radiocommande et recharger la batterie du bateau Cambie las baterías de la emisora y cargue la batería de la lancha
	Fernsteuerung und Empfänger nicht gebunden Transmitter and receiver not bound properly La radiocommande et le récepteur ne sont pas appairés correctement Emisora y receptor no emparejados correctamente	Binden Sie Fernsteuerung und Empfänger erneut (siehe Seite 9) Rebind transmitter and receiver (see page 9) Réappairer la radiocommande ey le récepteur (voir page 9) Vuelva a emparejar emisora y receptor (consulte la página 9)
Motor hat keine Funktion Motor has no function Le moteur ne fonctionne pas Motor no funciona	Akku leer Boat battery empty Batterie du bateau vide Batería de la lancha descargada	Laden Sie den Fahrakku Charge the boat battery Recharger la batterie Cargue la batería de la lancha

ERSATZTEILE SPARE PARTS PIÈCES DE RECHANGE REFACCIONES

Best.Nr. Order No. Art. Num. Referencia	Bezeichnung Description Description Descripción
311051	Schiffsschraube - Deep Blue 340 2.4GHz Propeller - Deep Blue 340 2.4GHz Hélice - Deep Blue 330 2.4GHz Hélice Deep Blue 330/340 2.4GHz
311067	LRP Deep Blue 330 Hydro Bind-and-drive (ohne Sender, Akku und Ladegerät) LRP Deep Blue 330 Hydro Bind-and-drive (without TX, Batterie and Charger) LRP Deep Blue 330 Hydro Bind-and-drive (sans radiocommande, batteries et chargeur) Lancha Deep Blue 330 Hydro Bind-and-drive (sin Emisora, Batería y Cargador)
311068	Ruder (Plastikteile) - Deep Blue 330 2.4GHz Rudder (plastic parts) - Deep Blue 330 2.4GHz Gouvernail (pièces plastique) - Deep Blue 33 2.4GHz Timón (piezas de plástico) Deep Blue 330 2.4GHz
311069	Schiffshaube / Obere Abdeckung - Deep Blue 330 2.4GHz Top Boat cover - Deep Blue 330 2.4GHz Coque supérieure - Deep Blue 330 2.4GHz Cubierta Deep Blue 330 2.4GHz
311070	7.4V Li-Ion Ersatzakku - Deep Blue 330 2.4GHz 7.4V Li-Ion replacement battery - Deep Blue 330 2.4GHz Batterie de remplacement Li-Ion 7.4V - Deep Blue 330 2.4GHz Batería 7.4V Li-Ion Deep Blue 330 2.4GHz
311071	7.4V Li-Ion USB-Ladegerät - Deep Blue 330 2.4GHz 7.4V Li-Ion USB-Charger - Deep Blue 330 2.4GHz Chargeur-USB Li-Ion 7.4V - Deep Blue 330 2.4GHz USB-Cargador 7.4V Li-Ion Deep Blue 330 2.4GHz
311072	Ersatzsender 2.4GHz - Deep Blue 330 2.4GHz Replacement transmitter 2.4GHz - Deep Blue 330 2.4GHz Radiocommande de remplacement 2.4GHz - Deep Blue 330 2.4GHz Emisora Deep Blue 330 2.4GHz

DAS BOOT (ERSATZTEILE) / THE BOAT (SPARE PARTS) / LE BATEAU (PIECES DETACHEES) / LA LANCHA (REPUESTOS)

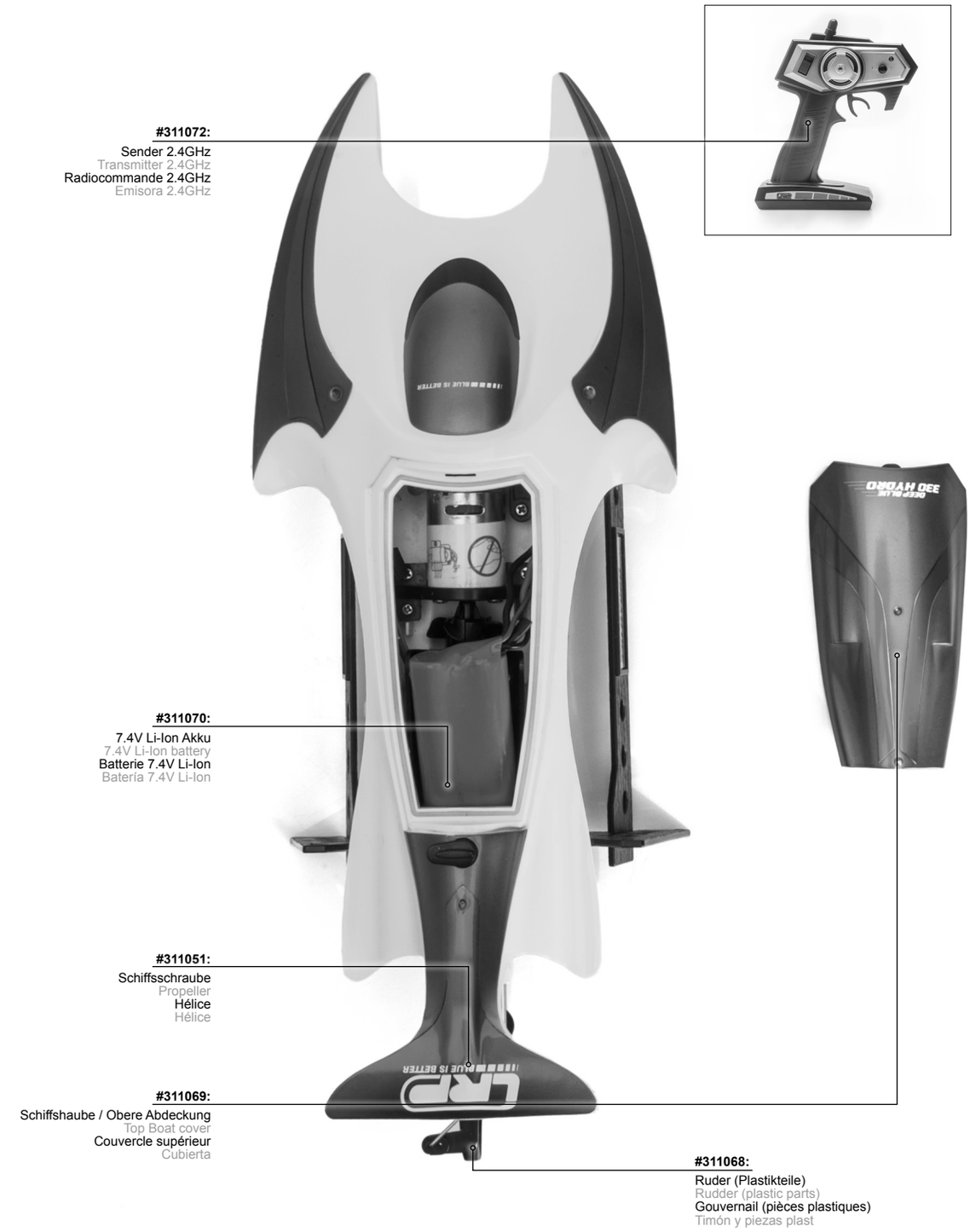

HINWEISE UND TIPPS

Bitte beachten Sie zu jeder Zeit die folgenden Sicherheitshinweise, da ansonsten Unfall-/Verletzungsgefahr besteht:

- Wenn das Boot nicht verwendet wird muss immer der Akku im Boot abgesteckt und der Sender ausgeschaltet werden.
- Sollte das Boot ohne Funktion auf dem Wasser liegen bleiben, schwimmen Sie unter keinen Umständen zum Boot. In öffentlichen Gewässern besteht Lebensgefahr.
- Verwenden Sie das Boot niemals auf öffentlichen Wasserstrassen.
- Achten Sie beim Einlegen der Batterien in den Sender und beim Anschließen des Akkus im Boot immer auf die korrekte Polung.
- Achten Sie bei ausgezogener Senderantenne darauf, dass Sie niemanden verletzen.
- Greifen Sie nie in sich drehende Teile.
- Achten Sie darauf, dass die Fernsteuerung vor Wasser geschützt ist. Die Elektronik ist nicht wasserdicht.
- Das Boot darf nur mit aufgesetzter und korrekt verschlossener Haube verwendet werden.
- Öffnen Sie nach dem Fahren stets die Haube des Bootes und lassen Sie es gut trocknen um zu vermeiden, dass sich Rost oder Schimmel im Inneren des Bootes absetzen kann.
- Fahren Sie das Boot nur in Gewässern, in den Ihnen die Nutzung von Modellbooten gestattet ist und beachten Sie die gesetzlichen Bestimmungen.
- Fahren Sie keinesfalls in Gewässern während andere Menschen darin schwimmen oder baden
- Fahren Sie umsichtig mit dem Boot und nehmen Sie Rücksicht auf an den Gewässern lebende Tiere, wie z. B. Enten.

WICHTIG: Bitte beachten Sie, dass die Lackierung des Bootes nicht UV-beständig ist und die Farben im hellen Licht schnell ausbleichen können. Vermeiden Sie insbesondere längere direkte Sonneneinstrahlung. Das Ausbleichen der Farbe ist von jeglicher Gewährleistung oder Garantie ausgeschlossen.

HINTS AND TIPPS

Please always take care of the following safety notes to avoid accidents/ injuries:

- Always disconnect the battery in the boat and turn of the transmitter if the boat is not in use.
- If your boat stops without any function on the water, do not swim to your boat to retrieve it. This can lead to life-threatening situations.
- Never run your boat on public waterways.
- Always check the correct polarity when inserting the battery into your transmitter or plugging in the battery in your boat.
- Be careful when the transmitter antenna is fully extended so nobody gets hurt.
- Never touch running/rotating parts.
- Be sure that the transmitter is protected against water. The electronic parts of the transmitter are not waterproof.
- The boat should only be used with a properly mounted top cover.
- After your boat trip, always open the cover of your boat and let it dry in order to avoid oxidation.
- Only drive your boat in waters in which the usage of model boats is legal and follow all legal regulations
- Don't drive your boat while other people are swimming nearby.
- Drive thoughtful with your boat and take care of any animals living near the waterside, like ducks for example

IMPORTANT: Please note, that the paint film of the boat is not UV-resistant and can easily bleach out when exposed to bright light for too long. Particularly avoid long-time exposure to direct sun light. The bleach out of the paint film is not covered by any warrantee.

INDICES ET CONSEIL

S'il vous plait, veuilliez garder en mémoire les poins de sécurité suivants pour éviter tout accidents et blessures:

- Toujours déconnecter la batterie du bateau et éteindre la radiocommande lorsque vous ne l'utilisez pas.
- Si votre bateau s'arrête au milieu de l'eau, ne nagez pas pour le récupérer. Vous seriez en danger.
- Ne jamais piloter votre navire dans un cours d'eau.
- Faîtes toujours attention à la polarité lorsque vous placez la batterie dans votre radiocommande ou dans le bateau.
- Ne blessez personne avec l'antenne de la radiocommande lorsque celle-ci est complètement sortie.
- Ne jamais toucher une pièce en rotation.
- Assurez-vous que votre radiocommande ne reçoive pas d'eau. La radiocommande n'est pas étanche.
- Le bateau ne doit être utilisé qu'avec un couvercle correctement monté.
- Après avoir utilisé le bateau, ouvrez la coque et laissez sécher l'intérieur pour éviter l'oxydation.
- Faîtes naviguer votre bateau uniquement dans des plans d'eau où son usage est autorisé et suivez toutes les règles légales.
- N'utilisez pas votre bateau lorsque des personnes nagent à proximité.
- Pilotez votre bateau intelligemment et faîtes attention aux animaux tel que des canards par exemple.

IMPORTANT: La peinture du bateau ne résiste pas aux rayons UV et peut rapidement tomber si elle est exposée trop longtemps à la lumière. Eviter tout particulièrement les rayons solaires. L'écaillement de la peinture n'est pas pris en charge par la garantie.

AVISOS Y CONSEJOS

Tenga en cuentalas advertencias de seguridad que le describimos a continuación para evitar accidentes y daños:

- Si no está utilizando la lancha, desconecte la batería de la lancha y apague la emisora.
- Si su lancha se detiene en el agua y no responde, no nade hacia la lancha bajo ninguna circunstancia, ya que podría poner su vida en peligro.
- Nunca utilice su lancha en canales de agua públicos.
- Compruebe la correcta polaridad al insertar la batería en su emisora o conectar la batería de la lancha.
- Tenga cuidado al manejar la emisora ya que la antena de la misma podría dañar a alguien.
- Nunca toque partes móviles en funcionamiento.
- Asegúrese de que la emisora está protegida contra agua. Las partes electrónicas de la emisora no son impermeables.
- La lancha solo debe utilizarse con la cubierta montada correctamente.
- Después de utilizar su lancha, abra la cubierta de su lancha y séquela para evitar la oxidación de los componentes.
- Solo utilice su lancha en aguas en las que el uso de lanchas rc sea legal y cumpla con todas las normativas
- Nunca utilice su lancha cerca de personas que estén bañándose.
- Conduzca con precaución y tenga especial cuidado con animales que vivan cerca de la orilla, como los patos por ejemplo.

IMPORTANTE: Tenga en cuenta que la pintura de la lancha no es resitente a los rayos UV, por lo que si se expone demasiado tiempo a la luz directa el color puede perder intensidad. Evite la exposición directa a la luz del sol. La pérdida de color no está cubierta por ninguna garantía.

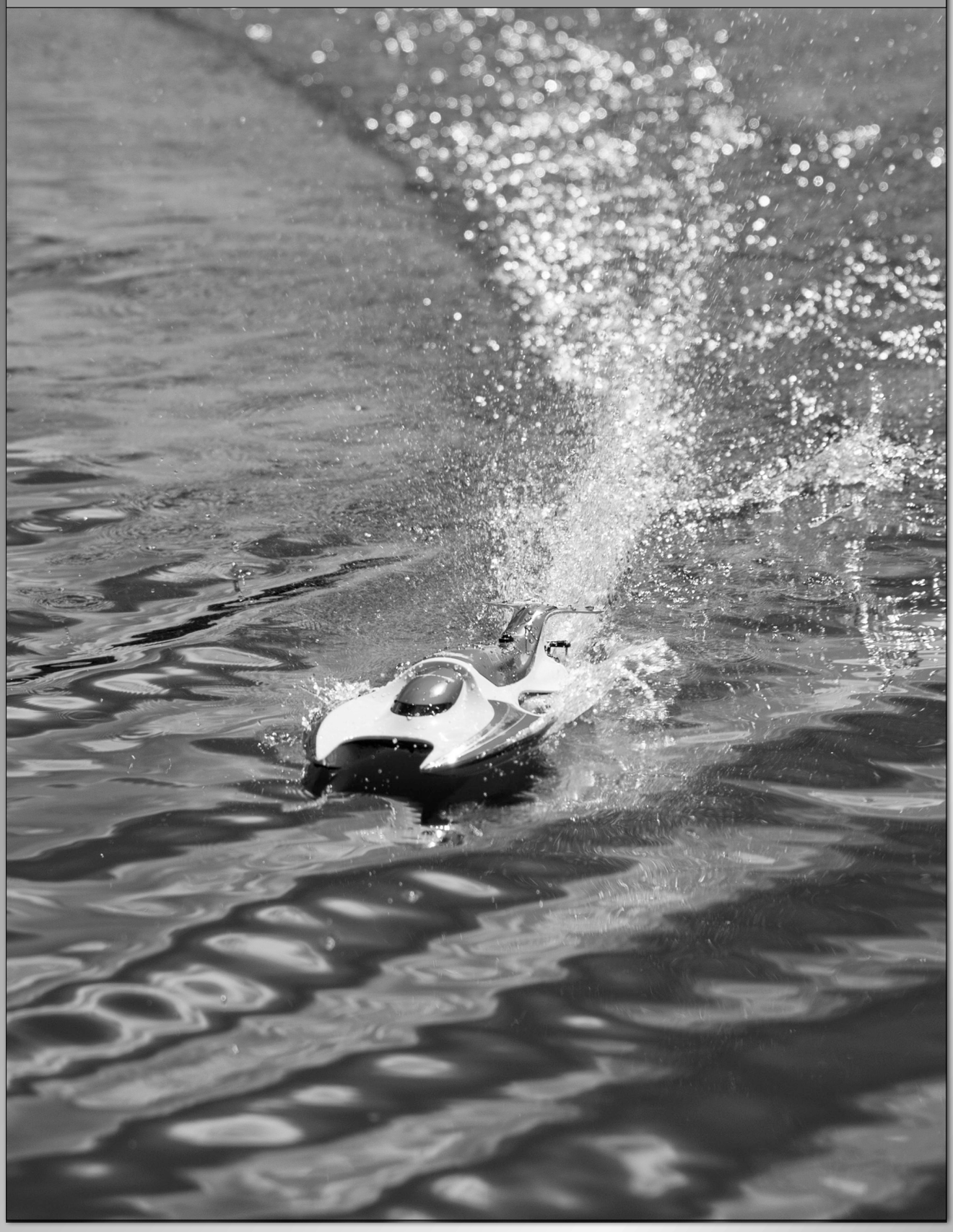

ALLGEMEINE GEWÄHRLEISTUNGS- UND REPARATURBESTIMMUNGEN

Produkte der LRP electronic GmbH (nachfolgend „LRP" genannt) werden nach strengsten Qualitätskriterien gefertigt. Wir gewähren die gesetzliche Gewährleistung auf Produktions- und Materialfehler, die zum Zeitpunkt der Auslieferung des Produkts vorhanden waren. Für gebrauchstypische Verschleißerscheinungen wird nicht gehaftet. Diese Gewährleistung gilt nicht für Mängel, die auf eine unsachgemäße Benutzung, mangelnde Wartung, Fremdeingriff oder mechanische Beschädigung zurückzuführen sind. Dies gilt insbesondere bei bereits benutzten Akkus oder Akkus, die deutliche Gebrauchsspuren aufweisen. Schäden oder Leistungseinbußen aufgrund von Fehlbehandlung und/oder Überlastung sind kein Produktfehler. Abnutzungserscheinungen (Kapazitätsverlust) bei intensivem Einsatz sind ebenfalls kein Produktfehler. Desweiteren beinhaltet dies folgende Punkte:

- Unfallschäden
- Ausfall oder übermäßige Abnutzung einzelner Teile als Folge eines Unfallschadens
- Wasserschäden oder Probleme aufgrund von eingedrungenem Wasser/Feuchtigkeit
- Lackierte Kabinenhauben, sobald diese benutzt worden sind

LRP tauscht keine kompletten Produkte, wenn diese bereits benutzt wurden. Senden Sie nicht das komplette Produkt ein, sondern nur die Teile, für die Sie einen Gewährleistungsanspruch geltend machen wollen. Wird das komplette Produkt eingesendet behält sich LRP vor, die Arbeitszeit zur Demontage und Montage dem Kunden in Rechnung zu stellen.

Bevor Sie dieses Produkt zur Reparatur einsenden, prüfen Sie bitte zunächst alle anderen Komponenten in ihrem Modell und schauen Sie ggf. in der Fehlerfibel des Produktes (sofern vorhanden) nach, um andere Störquellen und Bedienfehler auszuschließen. Sollte das Produkt bei der Überprüfung durch unsere Serviceabteilung keine Fehlfunktion aufweisen, müssen wir Ihnen hierfür die angefallenen Bearbeitungskosten laut Preisliste berechnen.

Mit der Einsendung des Produktes muss der Kunde mitteilen, ob das Produkt in jedem Fall repariert werden soll. Sollte kein Gewährleistungs- oder Garantieanspruch bestehen, erfolgt die Produktüberprüfung und ggf. Reparatur in jedem Falle kostenpflichtig gemäß unserer Preisliste. Ein Gewährleistungs- oder Garantieanspruch kann nur anerkannt werden, sofern eine Kopie des Kaufbelegs beigefügt ist. Auf Ihre ausdrückliche Anforderung erstellen wir einen kostenpflichtigen Kostenvoranschlag. Wenn Sie nach Zusendung des Kostenvoranschlags den Auftrag zur Reparatur erteilen, entfallen die Kostenvoranschlagskosten. An unseren Kostenvoranschlag sind wir zwei Wochen ab Ausstellungsdatum gebunden. Für eine schnelle Abwicklung Ihres Servicefalls legen Sie bitte eine ausführliche Fehlerbeschreibung und ihre Adressdaten der Einsendung bei.

Falls ein zurückgesandtes, defektes Produkt von LRP nicht mehr produziert wird, und wir dieses nicht reparieren können, so erhalten Sie statt dessen ein mindestens gleichwertiges Produkt aus einer der Nachfolgeserien.

Die von LRP angegebenen Werte über Gewicht, Größe oder Sonstiges sind als Richtwert zu verstehen. LRP übernimmt keine formelle Verpflichtung für derartige spezifische Angaben, da sich durch technische Veränderungen, die im Interesse des Produkts vorgenommen werden, andere Werte ergeben können.

LRP-WERKS-SERVICE:
siehe www.LRP.cc

REPAIR PROCEDURES / LIMITED WARRANTY

All products from LRP electronic GmbH (hereinafter called "LRP") are manufactured according to the highest quality standards. LRP guarantees this product to be free from defects in materials or workmanship for 90 days (non-european countries only) from the original date of purchase verified by sales receipt. This limited warranty doesn´t cover defects, which are a result of misuse, improper maintenance, outside interference or mechanical damage. This especially applies on already used batteries or batteries, which show signs of heavy usage. Damages or output losses due to improper handling and/or overload are not a product fault. Signs of wear (loss of capacity) after intensive usage are also no product fault. Furthermore this includes the following points:

- Crash damage
- Component failure or premature wear as a result of crash damage
- Water damage or problems resulting from water/moisture intake
- Painted canopies, after they have been used

LRP does not do a warranty change of the whole product, once the product has been used. Do not send in the whole product. Only send in the defective parts, on which you want to claim warranty. If the whole product is send in, LRP will charge a service fee for the Disassembly and Assembly of the product at our discretion.

To eliminate all other possibilities or improper handling, first check all other components in your model and the trouble shooting guide, if available, before you send in this product for repair. If products are sent in for repair, which do operate perfectly, we have to charge a service fee according to our pricelist.

With sending in this product, the customer has to advise LRP if the product should be repaired in either case. If there is neither a warranty nor guarantee claim, the inspection of the product and the repairs, if necessary, in either case will be charged with a fee at the customers expense according to our price list. A proof of purchase including date of purchase needs to be included. Otherwise, no warranty can be granted. For quick repair- and return service, add your address and detailed description of the malfunction.

If LRP no longer manufactures a returned defective product and we are unable to service it, we shall provide you with a product that has at least the same value from one of the successor series.

The specifications like weight, size and others should be seen as guide values. Due to ongoing technical improvements, which are done in the interest of the product, LRP does not take any responsibility for the accuracy of these specs.

LRP-DISTRIBUTOR-SERVICE:
check www.LRP.cc

CONDITION GÉNÉRAL DE GARANTIE ET DE RÉPARATION

Les produits de la société LRP electronic GmbH (abrégé „LRP“ plus bas) sont fabriqués selon des critères de qualité stricts. Nous accordons la garantie légale concernant les vices de fabrication et de matériaux existants au moment de la livraison du produit. La garantie ne couvre pas l'usure normale. Cette garantie ne s'applique pas aux défauts dus à un usage non conforme, un entretien incorrect, une intervention externe ou un endommagement mécanique. Ceci est entre autre le cas si :

- dommages par accident
- panne ou usure excessive de composants consécutivement aux dommages par accident
- dégâts d'eau ou problème causés par l'infiltration d'eau/humidité
- carrosseries peintes dès qu'elles ont été utilisées

LRP ne remplace pas complètement des avions déjà utilisées. Veuillez ne pas envoyer le produit complet, mais seulement les pièces que vous désirez réclamer. Si le produit complet est envoyé, LRP se réserve le droit de facturer au client les heures de travail pour le démontage et montage.

Avant d'envoyer ce produit en réparation, veuillez d'abord contrôler tous les autres composants de votre modèle et consulter le guide de dépannage de votre produit (si disponible), afin d'exclure les autres sources de dérangement et erreurs de commande. Si le produit est exempt de défaut lors de l'inspection par notre S.A.V., nous devons vous facturer les frais de travail occasionnés selon notre liste de prix.

Lors de l'envoi du produit, le client doit communiquer si le produit doit être réparé dans tous les cas. Si le produit n'est plus couvert par la garantie, l'inspection et éventuellement la réparation seront facturées conformément à notre liste de prix. Les droits de garantie peuvent uniquement être reconnus si une copie du bon d'achat est jointe au produit envoyé. Sur votre demande explicite, nous pouvons vous établir un devis payant. Les frais de devis seront déduits si vous nous donnez l'ordre de réparation après l'envoi du devis. Notre devis nous engage pendant deux semaines à partir de sa date de rédaction. Afin de faciliter l'exécution de votre réparation, veuillez joindre une description détaillée de la panne ainsi que vos coordonnées.

Si un produit défectueux renvoyé n'est plus fabriqué par LRP et qu'il n'est plus possible de le réparer, vous recevrez un produit de caractéristiques au moins identiques d'une des séries suivantes.

Les données telles que poids, taille ou autres sont indiquées par LRP à titre indicatif. LRP se dégage de tout engagement formel concernant ce type de données spécifiques, car celles-ci peuvent être modifiées dans le cadre d'améliorations techniques du produit.

LRP-SERVICE-DISTRIBUTEURS
voir www.LRP.cc

REPARACIONES / GARANTÍA

Todos los productos de LRP electronic GmbH (a continuación denominado „LRP“) son fabricados bajo los más estrictos criterios de calidad. Nuestra garantía contempla los defectos de material o de fabricación que presente el producto a la fecha de entrega. No asumimos ningún tipo de responsabilidad por los típicos signos de desgaste por uso. Esta garantía no contempla los daños ocasionados por un uso indebido, mantenimiento insuficiente, manipulación por terceros o daños mecánicos. Esto se produce, entre otras causas, por:

- daños accidentales
- fallo o uso extremo de piezas individuales como consecuencia de un daño accidental
- daños provocados por la penetración de agua/humedad
- carrocerías lacadas después de haber sido utilizadas

LRP no cambia aviones completos si ya han sido utilizados. No envíe el producto completo, sino sólo las piezas para las que disponga del derecho de garantía. En caso de enviar el producto completo LRP se reserva el derecho de poner a cuenta del cliente los gastos surgidos por el montaje y desmontaje del aparato.

Antes de enviar este producto para su reparación compruebe por favor primeramente todos los demás componentes de su modelo y lea atentamente el librito de soluciones de averías del producto (si es disponible) con el fin de poder descartar otras fuentes de fallo o errores de manejo. En caso de que el producto no presentara ningún tipo de fallo tras la comprobación por nuestro departamento de servicio y reparación le pondremos en cuenta los costes de trabajo según la lista de precios.

Con el envío del producto, el cliente debe comunicar a LRP si el producto debe ser reparado en cualquier caso. En caso de no existir derecho de garantía el producto sería comprobado y, en caso necesario, reparado con cargo de los costes según nuestra lista de precios. El derecho de garantía sólo se reconocerá si se adjunta una fotocopia del ticket de compra o factura. Por orden explícita del cliente elaboraremos un presupuesto a cargo del cliente. Si tras haberle enviado el presupuesto, el cliente nos adjudica el encargo de reparación se suprimirían los costes del presupuesto. Nuestro presupuesto tiene una validez de dos semanas a partir de la fecha de elaboración. Con el fin de poder despachar su pedido lo antes posible adjunte por favor con su envío una descripción detallada del fallo del aparato, así como su dirección y número de teléfono.

En caso de que el producto defectuoso enviado ya no sea fabricado por LRP y no podamos repararlo pondremos a su disposición otro producto de la serie posterior con características equivalentes a su producto.

Los datos indicados por LRP en cuanto al peso, tamaño etc.. deben ser entendidos como valores aproximativos. LRP no garantiza formalmente estos datos específicos, ya que debido a modificaciones técnicas en interés del producto, es posible que varíen.

SERVICIO POSTVENTA IDSTRIBUIDOR LRP
véase www.LRP.cc

LRP DEEP BLUE 330 HYDRO 2.4GHZ

WARNHINWEISE

DEUTSCH
Kein Spielzeug. Nicht für Kinder unter 14 Jahren geeignet. Bewahren Sie das Produkt außerhalb der Reichweite von kleinen Kindern auf. Beachten Sie unbedingt die folgenden Hinweise, da diese Ihr Produkt zerstören können und die Gewährleistung ausschließen. Nichtbeachtung dieser Hinweise können zu Sach- und Personenschäden und schweren Verletzungen führen! Lassen Sie das Produkt niemals unbeaufsichtigt, solange es eingeschaltet, in Betrieb oder mit einer Stromquelle verbunden ist. Im Falle eines Defekts könnte dies Feuer am Produkt oder seiner Umgebung verursachen. Vermeiden Sie falschen Anschluss oder Verpolung des Produkts. Alle Kabel und Verbindungen müssen gut isoliert sein. Kurzschlüsse können unter Umständen das Produkt zerstören. Dieses Produkt oder andere elektronische Komponenten dürfen niemals mit Wasser, Öl, Treibstoffen oder anderen elektrisch leitenden Flüssigkeiten in Berührung kommen, da diese Mineralien enthalten können, die elektronische Schaltkreise korrodieren lassen. Bei Kontakt mit diesen Stoffen müssen Sie sofort den Betrieb einstellen und das Produkt sorgfältig trocknen. Die Originalstecker und Originalkabel dürfen niemals verändert oder abgeschnitten werden. Öffnen Sie niemals das Produkt und löten Sie keinesfalls auf der Platine oder anderen Komponenten Entnehmen Sie immer den Akku aus Ihrem Produkt bzw. trennen Sie das Produkt von der Stromquelle, wenn das Produkt nicht verwendet wird. Produkt regelmäßig auf Schäden überprüfen. Bei einem Schaden darf das Produkt bis zur vollständigen Reparatur nicht mehr verwendet werden. Laden Sie den Akku, der zum Betrieb dieses Produkts notwendig ist, immer außerhalb des Geräts auf. Sollte der Akku einen Defekt haben, kann dies zu einer Beschädigung des Produkts führen. Verbrauchte Batterien nicht in den Hausmüll geben, sondern nur bei den bestehenden Sammelstellen oder einem Sondermüllplatz abgeben. Öffnen Sie niemals einen Akku, eine Batterie oder einzelne Zellen. Laden Sie den Akku nur unter Aufsicht. Während der Ladung muss sich der Akku auf einer nicht brennbaren, hitzebeständigen Unterlage befinden. Desweiteren dürfen sich keine brennbaren oder leicht entzündlichen Gegenstände in der Nähe des Akkus befinden. Überschreiten Sie unter keinen Umständen den maximalen Lade-/Entladestrom, der empfohlen wird. Unter keinen Umständen darf ein NiMH/LiPo-Akku tiefentladen werden. Der Akku darf nicht mit Feuer, Wasser oder anderen Flüssigkeiten in Berührung kommen. Ladevorgang nur in trockenen Räumen durchführen. Die Aussenhaut des LiPo-Akkus darf nicht beschädigt werden. Achten Sie also unbedingt darauf, dass keine scharfen Gegenstände wie Messer, Werkzeuge, Kohlefaserkanten oder Ähnliches den Akku beschädigen können. Achten Sie darauf, dass der Akku nicht durch Herunterfallen, Schlagen, Verbiegen oder Ähnliches beschädigt wird. Beschädigte Zellen dürfen nicht mehr verwendet werden. Sollten die Zellen Verformungen, optische Beschädigungen oder Ähnliches aufweisen, so dürfen Sie diese nicht mehr verwenden. Verwenden Sie für die Ladung von NiMH/NiCd-Akkus nur Lade-/Entladegeräte, die für diesen Akkutyp spezifiziert wurden. Verwenden Sie keinesfalls LiPo Lade-/Entladegeräte. Schalten Sie immer zuerst Ihren Sender ein, bevor Sie den Empfänger oder Fahrtenregler einschalten. Der Empfänger könnte Störsignale auffangen, Vollgas geben, und Ihr Modell beschädigen. Beim Ausschalten beachten Sie die umgekehrte Reihenfolge. Erst Empfänger und Fahrtenregler ausschalten, dann Sender ausschalten. Vermeiden Sie eine Überlastung des Motors durch falsche oder zu lange Untersetzung. Blockieren Sie niemals den Lüfter oder die Kühlschlitze des Produkts. Sorgen Sie für gute Luftzirkulation um das Produkt. Schließen Sie sämtliche Teile der Ausrüstung sorgfältig an. Falls sich die Verbindungen durch Vibrationen lösen, können Sie die Kontrolle über das Modell verlieren. Der Hersteller kann nicht für Schäden verantwortlich gemacht werden, die infolge von Nichtbeachtung der Sicherheitshinweise und Warnungen verursacht werden. Verwenden Sie nur Original Ersatzteile. Wenn Sie Einstellungen am Modell vornehmen, stellen Sie vorher den Motor ab bzw. trennen Sie die Steckverbindung. Sie könnten unerwartet die Kontrolle über das Modell verlieren und es könnte dadurch eine gefährliche Situation entstehen. Schließen Sie niemals das Ladegerät an eine andere, als die angegebene Stromquelle an. Eine falscher Stromanschluss kann zur Explosion, Funkenflug, oder Feuer führen. Personen, die nicht volljährig sind, dürfen nur unter Aufsicht Erwachsener fliegen. Wartungs- oder Reparaturarbeiten am Helikopter dürfen nur bei nicht angeschlossenem Flugakku durchgeführt werden. Fliegen Sie niemals unter Alkoholeinfluss! Fliegen Sie nicht in der Nähe von Stromleitungen, Funkmasten, Personen, Tieren or Wasser. Suchen Sie Hilfe und Unterstützung erfahrener Modellbauer oder Ihres Händlers, wenn Sie kaum oder keine Erfahrung im Umgang mit ferngesteuerten Modellen haben. Das Modell und die Fernsteuerung immer ausschalten, solange diese nicht im Einsatz sind. Führen Sie vor jedem Flug einen Reichweitentest durch.

WARNING NOTES

ENGLISCH
No toy. Not suitable for children under 14 years. Keep the product out of the reach of children. Pay close attention to the following points, as they can destroy the product and void your warranty. Non-observance of these points can lead to property damage, personal and severe injuries! Never leave the product unsupervised while it is switched on, in use or connected with a power source. If a defect occurs, it could set fire to the product or the surroundings. Avoid incorrect connections or connections with reversed polarity of the product. All wires and connections have to be well insulated. Short-circuits can possibly destroy the product. Never allow this product or other electronic components to come in contact with water, oil or fuels or other electroconductive liquids, as these could contain minerals, which are harmful for electronic circuits. If this happens, stop the use of your product immediately and let it dry carefully. Never cut off or modify the original plugs and original wires. Never open the product and never solder on the PCB or other components. Always remove the battery from your product or disconnect the product from the power source, if the product is not in use. Chech product regularly if there are any damages. In the case of damage, the product must not be used until it has been completely repaired. Always charge the battery, which is necessary to use this product, outside of the product. The product could get damaged, if a battery defect occurs. Do not throw away used batteries in the household garbage, but only give them to the collection stations or dispose them at a special garbage depot. Never open a battery or a single cell. Never leave the battery unattended while charging. During charging, the battery has to be kept on a non-flammable, heat-resistant mat. Furthermore no flammable or highly inflammable objects may be close to the battery. Never exceed the maximum charge/discharge current, which is recommended. Under no circumstances a NiMH/LiPo-battery shall be deep discharged. The battery may never get in touch with fire, water or other liquids. Only charge in a dry place. The outside of the LiPo-battery must not be damaged. Therefore take special care, that no sharp objects like knifes, tools, carbon fibre edges or similar items can damage the battery. Pay special attention that the LiPo-battery does not get damaged or warped by letting it fall down, hitting it, bending it or by similar actions. Damaged packs cannot be used any longer. If the packs show signs of damage, are bent or similar, do not use the packs anymore. Only use chargers and dischargers, which are specified for NiMH/NiCd-batteries by the manufacturer. Never use chargers or dischargers, which are specified for LiPo-batteries! Always switch on your transmitter first before you switch on the receiver or the speed control. The receiver could receive interference signals, start full acceleration and damage your model. When you switch off, make sure you do so in the reverse sequence. First switch off the receiver and speed control, then switch off the transmitter. Avoid overloading the motor due to wrong or too long gear ratios. Do not block the fan or the cooling slits of the product. Ensure a good circulation of air around the product, while in use. Always wire up all the parts of the equipment carefully. If any of the connections come loose as a result of vibration, you could loose control over your model. The manufacturer can not be held responsible for damages, which are a result of non-observance of the warning notes and security advices. Replace only with genuine parts. When making adjustments to the model, do so with the engine not running or the motor disconnected. You may unexpectedly lose control and create a dangerous situation. Never plug the charger into an outlet other than indicated voltage. Plugging the charger into the wrong outlet may result in an explosion, sparking, or fire. Persons that are not of age are only allowed to fly under the supervision of an adult. Always disconnect the flight battery if you do maintenance or repair work on the helicopter. Never fly under the influence of alcohol! Do not fly near power lines, radio masts, people, animals or water. If you have only little or no experience with radio-controlled models, seek the help and advise from an experienced hobbyist or from your hobby shop. Always turn off the model and the transmitter while they are not in use. Always perform an operating range check prior to your flight.

CONSIGNES DE SÉCURITÉ

FRANZÖSISCH
Ce produit n'est pas un jouet. Ne convient pas pour les enfants de moins de 14 ans. Ranger le produit hors de porté des enfants en bas âge. Absolument respecter les consignes ci-dessous sous peine de détruire le produit et d'annuler la garantie. Le non-respect de ces consignes peut être à l'origine de dommages matériels et personnels ainsi que de graves blessures ! Ne jamais laisser le produit sans surveillance tant qu'il est allumé, fonctionne ou est raccordé à une source de courant. En cas de panne, ceci peut provoquer un incendie du produit ou de son environnement. Éviter tout branchement incorrect ou polarisation du produit. Tous les câbles et raccords doivent être correctement isolés. Dans certains cas, les courts-circuits peuvent détruire le produit. Ce produit ou les autres composants électroniques ne doivent jamais entrer en contact avec de l'eau, de l'huile, des carburants ou tous autres liquides conducteurs, car ceux-ci contiennent des minéraux?? susceptibles de corroder les circuits électroniques. En cas de contact avec ces substances, il faut immédiatement interrompre le fonctionnement et soigneusement sécher le produit. Ne jamais modifier la fiche d'origine ou couper le câble d'origine. Ne jamais ouvrir le boîtier du produit, ni braser sur la platine ou d'autres composants Toujours retirer l'accu du produit ou débrancher le produit de la source de courant lorsqu'il n'est pas utilisé. Vérifier régulièrement le bon état du produit. Ne plus utiliser un appareil endommagé jusqu'à sa réparation complète. Toujours charger l'accu requis pour le fonctionnement de ce produit démonté de l'appareil. Si l'accu est défectueux, ceci peut endommager le produit. Les piles usées ne doivent pas être jetées dans les ordures ménagères, mais doivent être recyclées dans les conteneurs ou les déchetteries. Ne jamais ouvrir un accu, une pile ou un élément. Ne jamais l'accu se charger sans surveillance. Pendant le chargement, l'accu doit être installé sur une surface ininflammable et résistante aux températures élevées. Il convient en outre de proscrire tous objets combustibles ou aisément inflammables à proximité de l'accu. Absolument proscrire tout dépassement du courant de charge/décharge recommandé par la société. Absolument proscrire toute décharge profonde d'un accu NiMH/LiPo. L'accu ne doit jamais entrer en contact avec des flammes, de l'eau ou tout autre liquide. Uniquement effectuer les recharges dans des locaux secs. La surface externe de l'accu LiPo ne doit pas être endommagée. Il faut donc absolument veiller à ne pas endommager l'accu avec des objets tranchants tels que couteau, outil, chants en fibres de carbone ou autres. Veiller à ne pas endommager l'accu par une chute, un choc, une torsion ou autre. Ne plus utiliser des éléments endommagés. Si les éléments sont déformés, visiblement endommagés ou autrement altérés, ils ne doivent plus être utilisés. Uniquement charger des accus NiMH/NiCd avec des chargeurs/déchargeurs spécifiés pour ce type d'accu. Ne jamais utiliser des chargeurs/déchargeurs LiPo. Toujours commencer par allumer l'émetteur avant d'allumer le récepteur ou le régulateur de vitesse. Le récepteur pourrait recevoir des signaux parasites, accélérer à fond et endommager votre modèle. Procéder dans l'ordre inverse pour l'extinction. Éteindre d'abord le récepteur et le régulateur de vitesse, puis éteindre l'émetteur. Éviter toute surcharge du moteur par une démultiplication incorrecte ou trop longue. Ne jamais obturer le ventilateur ou les fentes de refroidissement du produit. Assurer une circulation d'air convenable autour du produit. Raccorder tous les composants de l'équipement avec soin. Si les raccords se détachent par des vibrations, vous pouvez perdre le contrôle de votre modèle. Le constructeur ne saurait être tenu responsable pour les dommages causés par le non respect des consignes de sécurité et des avertissements. Uniquement utiliser des pièces de rechange d'origine.

ADVERTENCIAS

SPANISCH
Este aparato no es un juguete. No apto para niños menores de 14 años. Mantenga este producto fuera del alcance de los niños. Por favor, observe las siguientes indicaciones explícitamente, ya que de lo contrario el aparato podría sufrir daños o se podría anular la garantía. ¡La no observancia de estas indicaciones puede provocar daños personales y materiales, así como graves lesiones! Nunca deje el aparato sin vigilancia mientras está conectado, encendido o unido a una fuente de electricidad. Ya que, en caso de producirse un fallo, podría incendiarse o provocar un incendio en sus inmediaciones. Evite realizar conexiones erróneas y una polarización inversa del producto. Todos los cables y conexiones deben haber sido aislados correctamente. De lo contrario podrían producirse cortacircuitos y destruir el aparato eventualmente. Evite que los componentes eléctricos entren en contacto con agua, aceite, combustibles o cualquier otro tipo de sustancia líquida conductora de la electricidad, ya que éstos pueden contener minerales corrosivos para los circuitos electrónicos. En caso de entrar en contacto con estas sustancias apague inmediatamente el aparato y séquelo minuciosamente. Las clavijas de conexión y los cables originales no deben ser modificados ni acortados bajo ninguna circunstancia. No abra nunca el aparato ni suelde bajo ninguna circunstancia sobre la pletina u otros componentes. Extraiga siempre las pilas del aparato o desconéctelo de la red si no va a utilizarlo. Controle regularmente que el aparato no sea defectuoso. En caso de producirse daños no utilice el aparato hasta que haya sido reparado completamente. Cargue la pila de este producto siempre fuera del mismo. En caso de que la pila sea defectuosa podría ocasionar daños en el aparato. No elimine las pilas gastadas tirándolas a la basura doméstica, sino en contenedores adecuados o lugares de recogida de basura especial. No abra nunca un acumulador, una pila ni una célula. Cargue la pila bajo vigilancia. Coloque el aparato sobre una superficie resistente al calor y no inflamable durante el proceso de carga. Así mismo no deben encontrarse objetos combustibles ni inflamables cerca de la pila. No sobrepase bajo ninguna circunstancia la corriente de carga / descarga máxima recomendada por. No descargue nunca una pila NiMH/LiPo totalmente. Evite que la pila entre en contacto con fuego, agua o cualquier otro tipo de líquidos. Cargue la pila exclusivamente en estancias secas. Evite que el exterior de la pila LiPo sufra daño alguno. Por favor, observe que la pila no pueda ser dañada por objetos puntiagudos como son cuchillos, herramientas, aristas de fibra de carbono u objetos similares. Observe que la pila no sufra daños por caídas al suelo, golpes, dobladuras o causas similares. No utilice nunca pilas dañadas. No utilice las pilas en caso de presentar deformaciones, tener el aspecto de ser defectuosas etc... Cargue las pilas NiMH/NiCd exclusivamente con cargadores / descargadores adecuados para este tipo de pilas. No utilice bajo ninguna circunstancia cargadores / descargadores LiPo. Conecte siempre primero el emisor antes de conectar el receptor o el regulador de velocidad. El receptor podría captar interferencias, acelerar a tope y dañar así el modelo. Para desconectar el modelo observe siempre el orden inverso. Primero desconecte el receptor, después el regulador de la velocidad y finalmente el emisor. Evite sobrecargar el motor por reducción errónea o demasiado larga. No bloquee nunca las rejillas de ventilación o de refrigeración del aparato. Asegúrese de que el aparato disponga de una buena circulación de aire. Conecte todos los elementos del equipo minuciosamente. En caso de que las conexiones se soltaran por causa de las vibraciones, es posible que pierda el control sobre el modelo. El fabricante no asume la responsabilidad por daños ocasionados por la inobservancia de las medidas de seguridad y advertencias. Utilice exclusivamente piezas de repuesto originales.

ITALIENISCH
Non è un giocattolo. Non adatto a ragazzi sotto i 14 anni. Conservare il prodotto fuori dalla portata di bambini piccoli. Attenersi alle seguenti avvertenze per non danneggiare il prodotto e per non farne decadere la garanzia. La mancata osservanza delle presenti avvertenze può provocare danni a cose e persone e causare lesioni gravi! Non lasciare il prodotto incustodito quando è acceso, in funzione o sotto tensione. In caso di guasto ciò potrebbe causare fiamme al prodotto o in prossimità di esso. Evitare collegamenti errati o inversioni di polarità del prodotto. Tutti i cavi e i collegamenti devono essere ben isolati. Eventuali corto circuiti possono danneggiare il prodotto. Il prodotto o altri componenti elettronici non devono assolutamente entrare in contatto con acqua, olio, carburanti o altri liquidi a conduzione elettrica, poiché possono contenere minerali che provocano corrosione ai circuiti elettronici. In caso di contatto con tali sostanze sospendere immediatamente il funzionamento e asciugare con cura il prodotto. La spina e il cavo originali non vanno sostituiti o tagliati. Non aprire assolutamente il prodotto e non effettuare saldature sulla scheda o su altri componenti. Se non si utilizza il prodotto, rimuovere l'accumulatore o scollegare il prodotto stesso dalla fonte di alimentazione elettrica. Controllare regolarmente che il prodotto non sia danneggiato. Se il prodotto

WARNHINWEISE

WARNING NOTES

CONSIGNES DE SÉCURITÉ

ADVERTENCIAS

risulta danneggiato, non utilizzarlo fino alla sua completa riparazione. L'accumulatore necessario al funzionamento del prodotto deve sempre essere messo in carica staccato dall'apparecchio stesso. Se l'accumulatore presentasse un guasto, infatti, esso potrebbe causare il danneggiamento del prodotto. Non gettare nei rifiuti le batterie esauste, ma smaltirle negli appositi punti di raccolta o come rifiuti speciali. Non aprire assolutamente un accumulatore, una batteria o singole celle. Non lasciare incustodito l'accumulatore quando è in carica. Quando l'accumulatore è in carica deve poggiare su una base non infiammabile e termoresistente. Inoltre, nelle vicinanze dell'accumulatore, non ci devono essere oggetti infiammabili o facilmente combustibili. Non superare assolutamente la corrente massima di carico/scarico consigliata da. Un accumulatore NiMH/LiPo non deve mai essere scaricato completamente. L'accumulatore non deve entrare in contatto con fiamme, acqua o altre sostanze liquide. Il processo di carica va effettuato solo in luoghi asciutti. Il rivestimento esterno dell'accumulatore LiPo non deve essere danneggiato. Prestare attenzione affinché oggetti acuminati, quali coltelli, utensili, bordi in fibra di carbonio o simili, non danneggino l'accumulatore. Prestare attenzione affinché l'accumulatore non subisca danni dovuti a cadute, urti, incurvature o simili. Le celle danneggiate non si possono più utilizzare. Se le celle presentano deformazioni, danni ottici o simili, non si devono più utilizzare. Per caricare accumulatori NiMH/NiCd utilizzare solo apparecchi di carica/scarica specifici per questo tipo di accumulatori. Non utilizzare assolutamente apparecchi di carica/scarica LiPo. Il trasmettitore va sempre inserito prima di attivare il ricevitore o il regolatore di corsa. Il ricevitore potrebbe intercettare segnali di disturbo, dare gas e, quindi, danneggiare il modello. Per la disattivazione seguire la sequenza inversa. Spegnere prima il ricevitore e il regolatore di corsa, poi il trasmettitore. Evitare di sovraccaricare il motore con riduzioni di cambio errate o troppo lunghe. Non bloccare in alcun caso il ventilatore o la fessura di raffreddamento del prodotto. Provvedere che attorno al prodotto ci sia una buona circolazione d'aria. Collegare con cura tutti i componenti dell'apparecchiatura. Se i raccordi si allentano a causa delle vibrazioni, si può perdere il controllo del modello. Il costruttore non è responsabile di danni causati dalla mancata osservanza delle norme di sicurezza e degli avvisi. Utliizzare solo pezzi di ricambio originali.

JAPANISCH

遊具ではありません。14歳以下の子供には不適です。子供の手の届かない場所に保管してください。製品を損傷し、また、保証対象外となるため、以下の点に注意してください。これらの点を遵守しなかった場合、製品の損傷、人体への怪我につながる場合があります。製品のスイッチがオンになっている場合、あるいは電源に接続されている場合は絶対に目を離さないでください。故障が発生した場合、製品やその周辺に火災の恐れがあります。誤った接続あるいは製品の逆の極性による接続は避けてください。全ての配線および接続は絶縁にしてください。ショートによって製品を損傷する場合があります。この製品あるいは他の電気部分が水、油あるいは燃料または他の電気の伝導性液体と絶対に接触させないでください。これらには電気回路に損傷を与える鉱物が含まれています。もし接触してしまった場合、製品の使用を直ちに中止し、よく乾かしてください。オリジナルのプラグや配線を切ったり、改造したりしないでください。製品を分解したり、PCBやその他の部品上にはんだ付けをしないでください。製品を使用しない場合は、電池を取り外すか、製品を電源から切断しておいてください。損傷があるかどうか、製品を定期的に点検してください。損傷の場合、製品は完全に修理されるまでは使用しないでください。この製品を使用するのに必要な電池は必ず製品から外して充電してください。電池の故障が発生した場合、製品が損傷する場合があります。使用済みの電池は家庭ごみで廃棄せずに、集積場所あるいは特別なごみとして廃棄してください。電池あるいは単一電池を分解したりしないでください。充電中はそばを離れないでください。充電中、電池は耐熱で耐火のマット上に置かれなくてはなりません。更に、電池の近くに燃えやすい物や引火性のものは置かないでください。社によって推奨されている最大充電/放電電流を超えないでください。どのような場合においても、NiMH/LiPo電池は過充電しないください。電池は裸火、水あるいはその他の液体との接触を避けてください。充電する場合は、乾燥した場所で行ってください。LiPo電池の外側が損傷していてはなりません。したがって、ナイフ、工具、カーボンファイバーのエッジやその類の鋭利な物が電池を損傷しないように注意してください。LiPo電池が落下、衝撃、曲げや同様の行為によって損傷あるいは変形したりしないように注意してください。損傷した電池は使用しないでください。損傷がある場合、または変形している場合、使用を中止してください。メーカーによるNiMH/NiCd電池用に指定された充電器および放電器のみを使用してください。LiPo電池用の充電器あるいは放電器は使用しないでください。スピードコントロールあるいはレシーバーのスイッチをオンにする前に、トランスミッターのスイッチを入れてください。レシーバーは妨害信号を受信することがあり、フル加速を始め、損傷してしまう場合があります。スイッチを切る場合は、逆の手順で行ってください。最初にレシーバーとスピードコントロールを切ってから、トランスミッターを切ってください。間違ったあるいは長すぎるギアレシオによってエンジンを過負荷しないでください。製品のファンあるいは冷却隙間を遮断しないでください。使用中に製品の周辺に空気が良く循環するようにしてください。装備の全てのパーツを注意しながら配線してください。振動によって接続部分が緩むと、コントロールを失う恐れがあります。メーカーは警告文や安全についてのアドバイスを遵守しなかった理由による損傷については責任を負いかねます。交換は純正部品のみで行ってください。

GRIECHISCH

Δεν είναι παιχνίδι. Ακατάλληλο για παιδιά ηλικίας μικρότερης των 14 ετών. Φυλάξτε το προϊόν μακριά από παιδιά. Προσέξτε οπωσδήποτε τις ακόλουθες υποδείξεις, δεδομένου ότι ενδέχεται να καταστραφεί το προϊόν και να μην καλύπτεται από την εγγύηση. Παράβλεψη αυτών των υποδείξεων ενδέχεται να προκαλέσει σωματικές βλάβες, υλικές ζημιές και σοβαρούς τραυματισμούς! Ποτέ μην αφήνετε το προϊόν χωρίς επιτήρηση, όσο είναι ενεργοποιημένο, όσο λειτουργεί ή είναι συνδεδεμένο με πηγή τροφοδοσίας ρεύματος. Σε περίπτωση βλάβης ενδέχεται να προκληθεί φωτιά στο προϊόν ή στον περιβάλλοντα χώρο. Αποφύγετε τη λανθασμένη σύνδεση ή την αντίστροφη πολικότητα του προϊόντος. Όλα τα καλώδια και οι συνδέσεις πρέπει να είναι καλά μονωμένα. Τυχόν βραχυκυκλώματα ενδέχεται να καταστρέψουν το προϊόν. Το προϊόν αυτό ή άλλα ηλεκτρονικά εξαρτήματα δεν επιτρέπεται να έρχεται ποτέ σε επαφή με νερό, λάδι, καύσιμα ή άλλα υγρά καλούς αγωγούς του ηλεκτρικού ρεύματος, δεδομένου ότι ενδέχεται να περιέχουν ορυκτά που διαβρώνουν τα ηλεκτρονικά κυκλώματα. Σε περίπτωση επαφής με τέτοιου είδους υγρά, πρέπει να σταματήσετε αμέσως τη χρήση του προϊόντος και να το αφήσετε να στεγνώσει προσεκτικά. Δεν επιτρέπεται ποτέ να κάνετε μετατροπές ή να κόβετε το εργοστασιακό φις και το εργοστασιακό καλώδιο. Ποτέ μην ανοίγετε το προϊόν και σε καμία περίπτωση μην κάνετε κολλήσεις στην πλακέτα ή σε άλλα εξαρτήματα. Αφαιρείτε πάντα την μπαταρία από το προϊόν ή/και αποσυνδέετε το προϊόν από την πηγή ρεύματος, όταν δεν χρησιμοποιείτε το προϊόν. Ελέγχετε τακτικά το προϊόν για τυχόν ζημιές. Σε περίπτωση ζημιάς, δεν επιτρέπεται να χρησιμοποιείτε το προϊόν μέχρι να επισκευαστεί πλήρως. Φορτίζετε την μπαταρία που είναι απαραίτητη για τη λειτουργία αυτού του προϊόντος πάντα έξω από τη συσκευή. Εάν η μπαταρία είναι ελαττωματική, μπορεί να προκληθεί βλάβη στο προϊόν. Μην πετάτε τις παλιές μπαταρίες στα οικιακά απορρίμματα, αλλά στα σημεία συλλογής ή στα ειδικά απορρίμματα. Ποτέ μην ανοίγετε μια επαναφορτιζόμενη μπαταρία, μια μπαταρία ή μεμονωμένα στοιχεία τους. Φορτίζετε την μπαταρία μόνο υπό επιτήρηση. Κατά τη φόρτιση, η μπαταρία πρέπει να βρίσκεται πάνω σε μη εύφλεκτη, θερμοάντοχη επιφάνεια. Εκτός αυτού, δεν επιτρέπεται να υπάρχουν εύφλεκτα ή πολύ εύφλεκτα υλικά κοντά στην μπαταρία. Μην υπερβαίνετε σε καμία περίπτωση το μέγιστο ρεύμα φόρτισης/εκφόρτισης, που προτείνεται από την. Σε καμία περίπτωση δεν επιτρέπεται η βαθιά εκφόρτιση μιας επαναφορτιζόμενης μπαταρίας NiMh/LiPo. Η μπαταρία δεν επιτρέπεται να έρχεται σε επαφή με φλόγες, νερό ή άλλα υγρά. Πραγματοποιήστε τη φόρτιση μόνο σε στεγνούς χώρους. Δεν επιτρέπεται να υποστεί ζημιά το εξωτερικό της μπαταρίας LiPo. Προσέχετε επομένως οπωσδήποτε ώστε να μην υποστεί ζημιά από αιχμηρά αντικείμενα, όπως μαχαίρια, εργαλεία, ακμές από ανθρακονήματα ή παρόμοια. Προσέξτε ώστε να μην υποστεί ζημιά η μπαταρία από πτώση, κρούση, λυγισμό ή παρόμοιες ενέργειες. Δεν επιτρέπεται να χρησιμοποιείτε πλέον τις μπαταρίες που έχουν υποστεί ζημιά. Εάν οι μπαταρίες παρουσιάζουν σημάδια παραμόρφωσης, ορατές ζημιές ή παρόμοια, δεν επιτρέπεται να τις χρησιμοποιείτε πλέον. Χρησιμοποιήστε για τη φόρτιση μπαταριών NiMH/NiCd μόνο φορτιστές/εκφορτιστές, που προβλέπονται από τον κατασκευαστή. Σε καμία περίπτωση μη χρησιμοποιείτε φορτιστές/εκφορτιστές LiPo. Θέτετε πάντα πρώτα σε λειτουργία τον πομπό πριν θέσετε σε λειτουργία το δέκτη ή το ρυθμιστή ταχύτητας. Ο δέκτης θα μπορούσε να λάβει σήματα παρεμβολής ή να ενεργοποιήσει το ρυθμιστή ταχύτητας, να επιταχύνει πλήρως και να προκαλέσει ζημιά στο μοντέλο σας. Κατά την απενεργοποίηση βεβαιωθείτε ότι ακολουθείτε την αντίστροφη σειρά. Απενεργοποιήστε πρώτα το δέκτη και το ρυθμιστή ταχύτητας και στη συνέχεια τον πομπό. Αποφεύγετε την υπερκαταπόνηση του κινητήρα με λανθασμένη ή πολύ μακριά σχέση μετάδοσης. Μην κλείνετε ποτέ τον ανεμιστήρα ή τις σχισμές ψύξης του προϊόντος. Φροντίστε να υπάρχει καλή κυκλοφορία αέρα γύρω από το προϊόν. Συνδέετε σχολαστικά όλα τα εξαρτήματα του εξοπλισμού. Εάν οι συνδέσεις αποσυνδεθούν λόγω κραδασμών, μπορεί να χάσετε τον έλεγχο του μοντέλου. Ο κατασκευαστής δε φέρει ευθύνη για ζημιές που προκαλούνται λόγω παράβλεψης των υποδείξεων ασφαλείας και των προειδοποιήσεων. Χρησιμοποιείτε μόνο γνήσια ανταλλακτικά.

UNGARISCH

Nem játék. Nem alkalmas 14 évnél fiatalabb gyermekek számára. Tárolja a terméket úgy, hogy kisgyermek ne férhessen hozzá. Kötelezően tartsa be a következő utasításokat, másképp a termék károsul és ez kizárja a garancia-igényeket. Ezen utasítások figyelmen kívül hagyása esetén anyagi és személyi károk keletkezhetnek és fennáll a súlyos sérülések veszélye! Ne hagyja a terméket felügyelet nélkül, amíg be van kapcsolva, üzemel, vagy áramforráshoz van csatlakoztatva. Meghibásodás esetén tűz keletkezhet a termékben vagy a környezetében. Kerülje el a termék hibás csatlakoztatását vagy a polaritás felcserélését. Minden kábelt és csatlakoztatást jól kell szigetelni. A rövidzárlatok adott esetben tönkretehetik a készüléket. Ez a termék vagy más elektronikus alkatrész sohasem kerülhet kapcsolatba vízzel, olajjal, üzemanyagokkal vagy más villamosságvezető folyadékokkal, mivel ezek tartalmazhatnak olyan ásványokat, amelyek korrodálhatják az áramköröket. Ha a termék ilyen anyagokkal kerül kapcsolatba, azonnal meg kell állítani és alaposan meg kell szárítani. Sohase módosítsa és sohase vágja le az eredeti dugókat és kábeleket. Sohase nyissa ki a terméket és sohase forrasszon a platinán vagy más alkatrészen. Amikor nem használja a terméket, vegye ki az akkut ill. kapcsolja le a terméket az árramforrásról. Rendszeresen ellenőrizze a termék meghibásodásait. Meghibásodás esetén a termék nem használható a teljes megjavításig. Mindig a terméken kívül töltse fel a termék üzemeltetéséhez szükséges akkut. Ha az akku meghibásodik, károsíthatja a terméket. Ne dobja az elhasznált elemeket a házi hulladékba hanem adja le gyűjtőhelyen vagy speciális hulladékok gyűjtőhelyén. Sohase nyissa ki az akkut, az elemet, vagy egyes cellákat Csak felügyelet mellett töltse fel az akkut. Töltéskor helyezze az akkut tűz- és hőálló alapra. Az akku közelében nem lehetnek éghető vagy könnyen gyúlékony tárgyak. Semmi esetre se lépje túl a által ajánlott maximális töltő/kisütő áramot. Semmiképpen nem szabad NiMH/LiPo akkut teljesen lemeríteni. Az akku nem érintkezhet tűzzel, vízzel, vagy más folyadékkal. Csak száraz helyiségben töltse fel az akkut. A Li/Po akkuk külső tokját nem szabad megsérteni. Mindenképpen figyeljen tehát arra, hogy éles tárgyak, pl. kés, szerszámok, szénrostszegélyek stb. ne károsíthassák az akkut. Figyeljen arra, hogy az akku ne károsodjon leesés, ütés, hajlítás vagy hasonló által. Hibás cellákat nem szabad tovább használni. Ha a cellákon alakváltozást, látható károsodást vagy hasonlót tapasztal, ne használja tovább. A NiMH/NiCd akkuk számára használjon csak ennek az akkutípusnak specifikált töltő-kisütő készülékeket. Semmiképpen ne használjon LiPo töltő-kisütő készülékeket. Mindig előbb az adót kapcsolja be, mielőtt bekapcsolná a vevőt vagy a sebességszabályozót. A vevő hibás jeleket vehet, teljes sebességre kapcsolhat és károsíthatja az ön modelljét. Kikapcsoláskor figyeljen a fordított sorrende. Kapcsolja ki előbb a vevőt és a sebességszabályozót, utána az adót. Kerülje a motor túlterhelését hibás vagy túl hosszú csökkentő áttétel által. Sohase zárja el a ventillátort vagy a termék szellőző nyílásait. Biztosítsa mindig a termék jó levegőkeringését. Gondosan csatlakoztassa a berendezés összes alkatrészét. Ha a csatlakozások a vibráció folytán kilazulnak, elveszítheti az uralmát a modell fölött. A gyártó nem vállal felelősséget a biztonsági utasítások és figyelmeztetések be nem tartásából eredő meghibásodásokért. Csak eredeti cserealkatrészeket használjon.

TÜRKISCH

Oyuncak değildir. 14 yaş altı çocuklar için uygun değildir Ürünü çocukların ulaşamayacağı yerde muhafaza ediniz. Ürününüzün zarar görmesini engellemek üzere ve garanti kapsamında değerlendirilmesi için aşağıdaki talimatlara mutlaka uyunuz. Bu talimatlara uyulmaması halinde can ve mal kaybına ve ağır yaralanmalara yol açılabilir! Ürünü, devrede veya işletimde olduğunda ya da bir akım kaynağına bağlı olduğu sürece asla denetimsiz bırakmayınız. Bir arıza meydana geldiğinde söz konusu arıza, ürünün kendisinde veya çevresinde alevlenmeye yol açabilir. Ürünün yanlış bağlanmasını ya da yanlış kutuplanmasını önleyiniz. Bütün kablo ve bağlantılarda iyi bir izolasyon uygulanmalıdır. Kısa devreler bazı koşullarda ürüne zarar verebilir. Bu ürün ya da diğer elektronik bileşenler asla su, yağ, yakıt ya da başka elektrik iletkeni sıvılarla temas etmemeli, aksi halde mineral içerebilecekleri için elektronik kumanda devresinde korozyona neden olabilirler. Bu maddelerle temas halinde derhal işletimi ayarlamalı ve ürünü tamamen kurutmalısınız. Orijinal soket ve kablolar asla değiştirilmemeli ya da kesilmemelidir. Ürünü asla açmayınız ya da hiçbir şartta platin veya diğer bileşenler üzerinde lehim yapmayınız Ürününüz kullanılmadığı zamanlar daima ürününüzden bataryayı çıkartın ve/ veya ürünü akım kaynağından ayırın. Ürünü düzenli olarak hasara karşı kontrol edin. Bir hasar söz konusu olduğunda ürün, tamamen tamir görmeden tekrar kullanılmamalıdır. Bu ürünün işletimi için gerekli olan bataryayı daima ürünün dışında şarj edin. Bataryada bir arıza söz konusu olduğunda bu, ürünün hasar görmesine neden olabilir. Kullanılmış pilleri evinizdeki çöpe değil, mevcut toplama noktalarına ya da bir özel atık yerlerine götürünüz. Asla bir bataryayı, bir pili ya da münferit bir hücreyi açmayınız. Bataryayı ancak denetim altında şarj ediniz. Şarj işlemi esnasında batarya yanmayan, ısıya dayanıklı bir altlık üzerinde bulunmalıdır. Bunun dışında bataryanın yakınlarında yanıcı ya da kolay alevlenir nesneler bulunmamalıdır. Tarafından tavsiye edilen maksimum şarj/ deşarj akımını hiçbir şartta aşmayınız. Bir NiMH/LiPo batarya hiçbir şartta aşırı deşarj edilmemelidir. Batarya ateş, su ya da diğer sıvılarla temas etmemelidir. Şarj işlemini sadece kuru odalarda gerçekleştirin. LiPo bataryanın dış yüzeyi hasar görmemelidir. Bu nedenle muhakkak bıçak, el aleti, karbon fiber köşelerin ya da benzeri keskin nesnelerin bataryaya hasar vermesini önleyin. Bataryanın düşerek, vurularak, bükülerek veya benzer şekilde hasar görememesine dikkat edin. Hasar görmüş hücreler tekrar kullanılmamalıdır. Hücrelerde şekil bozukluğu, görsel hasar ya da benzer bir durum söz konusu ise bunları tekrar kullanmayınız. NiMH/NiCd bataryanın şarj edilmesinde sadece bu batarya tipi için özelleştirilen şarj/ deşarj cihazlarını kullanınız. Asla LiPo şarj/ deşarj cihazlarını kullanmayınız. Alıcıyı ya da sürüş regülatörünü çalıştırmadan önce daima vericinizi devreye alın. Alıcı arıza sinyalleri alabilir, tam gaz verebilir ve modele zarar verebilir. Kapatırken ters sıralamayı dikkate alın. Önce alıcıyı ve sürüş regülatörünü kapatın, sonra vericiyi kapatın. Yanlış ya da çok uzun süre redüksiyonla motora aşırı yüklenilmesini önleyiniz. Asla ürünün fanını ya da soğutma deliğini bloke etmeyin. Ürünün çevresinde iyi bir hava sirkülasyonu sağlayın. Donanımın bütün parçalarını dikkatlice bağlayın. Şayet bağlantılar vibrasyondan kaynaklanarak çözülürlerse, model üzerindeki kontrol kaybedilebilir. Üretici, emniyet talimatlarının ve uyarıların dikkate alınmamasından kaynaklanan hasarlardan sorumlu tutulamaz. Sadece orijinal yedek parça kullanınız.

TSCHECHISCH

Toto není hračka. Nevhodné pro děti do 14 let. Uchovávejte výrobek mimo dosah malých dětí. Bezpodmínečně dodržujte následující pokyny, aby nemohlo dojít k poškození výrobku a zaniknutí záruky. Nedodržování těchto pokynů může vést k věcným škodám a vážným zraněním osob! Výrobek nikdy nenechávejte bez dohledu, pokud je zapnutý, je v provozu nebo je připojen ke zdroji proudu. V případě závady by mohlo dojít k požáru výrobku nebo jeho okolí. Vyvarujte se nesprávného připojení nebo záměny pólů výrobku. Všechna připojení a kabely musejí být dobře izolované. Zkraty mohou za určitých okolností zničit výrobek. Tento výrobek nebo jiné elektronické součásti nesmějí nikdy přijít do styku s vodou, olejem, pohonnou látkou nebo jinými elektricky vodivými tekutinami, protože mohou obsahovat minerály, které mohou způsobit korozi elektronických obvodů. Při kontaktu s těmito látkami musíte ihned přerušit provoz a výrobek pečlivě vysušit. Nikdy neměňte a neodřezávejte originální zástrčky a originální kabely. Výrobek nikdy neotevírejte a nepájejte v žádném případě na desce tištěného obvodu nebo jiných komponentech. Vždy vyjměte baterii z výrobku, resp. odpojte výrobek od zdroje proudu, když se výrobek nepoužívá. Výrobek pravidelně kontrolujte, zda není poškozený. Je-li zjištěno poškození, výrobek se nesmí dále používat, dokud nebude zcela opraven. Baterii, které je třeba k provozu tohoto výrobku, nabíjejte vždy mimo přístroj. Pokud by byla baterie vadná,

LRP DEEP BLUE 330 HYDRO 2.4GHZ

WARNHINWEISE

může dojít k poškození výrobku. Opotřebené baterie nevhazujte do domácího odpadu, odevzdávejte je pouze na stávajících sběrných místech nebo na zvláštních sběrných místech nebezpečného odpadu. Nikdy neotevírejte baterii nebo jednotlivé články. Baterii nabíjejte pouze pod dohledem. Během nabíjení musí být baterie umístěna na nehořlavé, teplovzdorné podložce. Kromě toho se v blízkosti baterie nesmějí nacházet žádné hořlavé nebo snadno vznětlivé předměty. Za žádných okolností nepřekračujte maximální nabíjecí/vybíjecí proud, který je doporučen společností. Za žádných okolností nesmí být NiMH/LiPo baterie hluboce vybita. Baterie nesmí přijít do styku s ohněm, vodou nebo jinými tekutinami. Nabíjení se smí provádět pouze v suchých prostorách. Vnější plášť LiPo baterie nesmí být poškozený. Bezpodmínečně tedy dbejte na to, aby baterii nemohly poškodit ostré předměty, jako nože, nástroje, hrany s uhlíkovými vlákny apod. Dávejte pozor, aby se baterie nepoškodila v důsledku pádu, nárazu, ohnutí apod. Poškozené články se nesmějí dále používat. Pokud by články byly zdeformované, viditelně poškozené apod., nesmějí se už používat. K nabíjení NiMH/NiCd baterií používejte pouze nabíječky/vybíječky, které jsou určené pro tento typ baterií. Nikdy nepoužívejte nabíječky/vybíječky pro LiPo baterie. Vždy nejprve zapněte vysílač, než zapnete přijímač nebo regulátor rychlosti. Přijímač by mohl zachytit rušivé signály, spustit plný plyn a poškodit váš model. Při vypínání dodržujte postup v opačném pořadí. Nejprve vypněte přijímač a regulátor rychlosti, poté vypněte vysílač. Vyvarujte se přetížení motoru nesprávným nebo příliš dlouhým podřazením. Nikdy neblokujte ventilátor nebo ochlazovací drážky výrobku. Zajistěte dobrou cirkulaci vzduchu okolo výrobku. Připojte pečlivě veškeré díly vybavení. Pokud se spoje uvolní v důsledku vibrací, může se model vymknout vaší kontrole. Výrobce nemůže být činěn odpovědným za škody, které vznikly v důsledku nedodržování bezpečnostních pokynů a varování. Používejte pouze originální náhradní díly.

SLOWENISCH

Ni igrača. Ni primerno za otroke pod 14. letom. Proizvod hranite izven dosega otrok. Obvezno upoštevajte sledeča opozorila, ker lahko sicer pride do uničenja proizvoda in izključitve garancije. Nedodržování těchto pokynů může vést k věcným škodám a vážným zraněním osob! Proizvoda ne smete nikoli pustiti brez nadzora, medtem ko je vklopljen, obratuje ali je priključen na elektriko. V primeru okvare lahko pride do vžiga na proizvodu ali v njegovi okolici. Preprečite napačno priključitev proizvoda ali priključitev z obrnjeno polariteto. Vsi kabli in povezave morajo biti dobro izolirani. Kratki stiki lahko morebiti uničijo proizvod. Ta proizvod ali druge elektronske komponente ne smejo nikoli priti v stik z vodo, oljem, gorivi ali drugimi električno prevodnimi tekočinami, saj lahko slednje vsebujejo minerale, ki lahko poškodujejo elektronsko vezje. V primeru stika s tovrstnimi snovmi morate takoj prekiniti obratovanje in proizvod skrbno posušiti. Nikoli ne smete spremeniti ali odrezati originalnega vtiča niti originalnega kabla. Proizvoda nikoli ne odpirajte in v nobenem primeru ne spajkajte na platini ali drugih komponentah. Kadar proizvoda ne uporabljate, vedno odstranite baterije oz. ga izklopite iz elektrike. Proizvod redno preverjajte glede morebitnih poškodb. V primeru poškodbe proizvoda do popolnega popravila ne smete več uporabljati. Polnilno baterijo, ki je potrebna za obratovanje tega proizvoda, vedno polnite zunaj naprave. Če je baterija poškodovana, lahko to povzroči okvaro naprave. Izpraznjenih baterij ne zavrzite v gospodinjske odpadke, temveč jih oddajte v obstoječa zbirališča ali na posebni odpad. Polnilne baterije, baterije ali posamezne celice nikoli ne odpirajte. Polnilno baterijo polnite le pod nadzorom. Med polnjenjem se mora polnilna baterija nahajati na negorljivi, na toploto odporni podlagi. Razen tega se v njeni bližini ne smejo nahajati gorljivi ali lahko vnetljivi predmeti. V nobenem primeru ne prekoračite maksimalnega polnilnega/razelektritvenega toka, ki ga priporoča podjetje. NiMH/LiPo polnilna baterija se ne sme v nobenem primeru globoko izprazniti. Polnilna baterija ne sme priti v stik z ognjem, vodo ali drugimi tekočinami. Polnite le v suhih prostorih. Zunanja obloga LiPo polnilne baterije ne sme biti poškodovana. Zato obvezno pazite, da baterije ni možno poškodovati z ostrimi predmeti, kot so noži, orodja, robovi iz grafitnih vlaken ali podobno. Pazite, da se polnilna baterija ne poškoduje zaradi padca, udarca, krivljenja ali podobnega. Poškodovanih celic ne smete več uporabljati. Če na celicah opazite deformacije, vidne poškodbe ali podobno, jih ne smete več uporabljati. Za polnjenje NiMH/NiCd polnilih baterij uporabljajte le polnilnike, ki jih proizvajalec dopušča za ta tip baterij. V nobenem primeru ne smete uporabljati LiPo polnilnikov. Pred vklopom sprejemnika ali regulatorja hitrosti vedno najprej vklopite oddajnik. V nasprotnem primeru lahko sprejemnik ulovi moteče signale, sproži polno hitrost in poškoduje vaš model. Pri izklopu se obvezno držite obratnega vrstnega reda. Najprej izklopite sprejemnik in regulator hitrosti, nato pa oddajnik. Preprečite preobremenitev motorja zaradi napačne ali predolge uporabe pogonskega reduktorja. Nikoli ne blokirajte ventilatorja ali hladilnih rež na proizvodu. Poskrbite za dobro cirkulacijo zraka v okolici. Skrbno priključite vse dele opreme. Če se povezave zaradi vibracij zrahljajo, lahko izgubite nadzor nad svojim modelom. Proizvajalec ne odgovarja za škodo, povzročeno zaradi neupoštevanja varnostnih navodil in opozoril. Uporabljajte le originalne nadomestne dele.

SCHWEDISCH

Ingen leksak. Lämpar sig inte för barn under 14 år. Förvara produkten utom räckhåll för små barn. Beakta ovillkorligen följande hänvisningar, eftersom dessa punkter kan förstöra din produkt och ogiltiggöra garantin. När dessa hänvisningar inte beaktas kan detta leda till sak- och personskador samt allvarliga olycksfall! Lämna aldrig produkten utan övervakning, så länge som den är inkopplad, i drift eller förbunden med en strömkälla. Om det skulle uppstå en defekt, så kan detta orsaka att produkten eller dess omgivning tar eld. Undvik en felaktig anslutning eller att förväxla polerna på produkten. Alla kablar och förbindningar måste vara ordentligt isolerade. I vissa fall kan kortslutningar förstöra produkten. Denna produkt eller andra elektroniska komponenter får aldrig komma i kontakt med vatten, olja, drivmedel eller andra elektriskt ledande vätskor, eftersom de kan innehålla mineralier som kan orsaka att de elektroniska styrkretsarna korroderar. Vid kontakt med dessa ämnen måste du genast avsluta driften och omsorgsfullt torka produkten. Originalkontakterna och originalkabeln får aldrig ändras eller kapas. Öppna aldrig produkten och löd i inget fall på kretskortet eller andra komponenter Ta alltid ut ackumulatorn ur din produkt alternativt skilj produkten från strömkällan, när produkten inte används. Kontrollera regelbundet om det har uppstått skador på produkten. När det har uppstått enskada får produkten inte längre användas, förrän den har reparerats komplett. Ladda alltid ackumulatorn, som är nödvändig för driften av apparaten, utanför apparaten. Om ackumulatorn skulle uppvisa en defekt, så kan detta leda till att produkten skadas. Kasta inte förbrukade batterier i hushållssoporna, utan lämna in dem vid ett befintligt uppsamlingsställe eller lämna in dem till en elektronikåtervinningsstation. Öppna aldrig en ackumulator, ett batterie eller enstaka celler. Ladda ackumulatorn endast under övervakning. Under laddningen måste ackumulatorn befinna sig på ett icke brännbart, värmebeständigt underlag. Dessutom får det inte finnas några brännbara eller lätt antändliga föremål i närheten av produkten. Överskrid under inga omständigheter den maximala laddnings -/urladdningsströmmen som rekommenderas av. NiMH/LiPo-ackumulatorn får under inga omständigheter laddas ur komplett. Ackumulatorn får inte komma i kontakt med eld, vatten eller andra vätskor. Genomför laddförloppet endast i torra lokaler. LiPo-ackumulatorns yttre hölje får inte skadas. Ge alltså ovillkorligen akt på att inga vassa föremål, som knivar, verktyg, kolfiberkanter eller liknande kan skada ackumulatorn. Ge akt på att ackumulatorn inte skadas genom att trilla ner, stötar, deformering eller liknande. Skadade celler får inte längre användas. Om cellerna skulle uppvisa deformeringar, optiska skador eler liknande, så får de inte längre användas. För att ladda NiMH/NiCd-ackumulatorer, använd endast laddare/utrladdare, som är specifierade för denna typ av ackumulatorer. Använd aldrig LiPo laddare/urladdare. Koppla alltid först in din sändare, innan du kopplar in mottagaren eller hastighetsreglaget. Mottagaren kan fånga in störsignaler, fullgasa och skada din modell. När du kopplar från, ge akt på att följa den omvända ordningsföljden. Koppla först från mottagaren och hastighetsreglaget, koppla sedan från sändaren. Undvik att överbelasta motorn genom felaktiga eller för långa utväxlingar. Blockera aldrig produktens fläkt eller kylslitsar. Sörj för att luften kan cirkulera ordentligt runtom produkten. Anslut omsorgsfullt samtliga delar till utrustningen. Om förbindningarna skulle lossa genom vibrationer kan du förlora kontrollen över modellen. Tillverkaren kan inte göras ansvarig för sådana skador, vilka orsakas av att säkerhetshänvisningarna och varningarna inte åtföljs. Använd endast originalreservdelar.

WARNING NOTES

CONSIGNES DE SÉCURITÉ

RUSSISCH

Это не игрушка. Изделие не предназначено для детей младше 14 лет. Храните изделие вне зоны досягаемости маленьких детей. Выполняйте нижеследующие требования. Невыполнение их может привести к повреждению изделия и утрате права на гарантию. Невыполнение настоящих требований может привести к материальному ущербу и тяжелым травмам! Не допускается оставлять без надзора изделие, включенное в сеть. В случае возникновения неисправности это может привести к пожару. Не допускайте неправильного присоединения или неправильной полярности при подключении изделия. Все кабели и соединения должны хорошо быть изолированы. Короткие замыкания могут при определенных обстоятельствах привести к выходу изделия из строя. Не допускается контакт этого изделия или других электронных компонентов с водой, маслом, моторными топливами или другими электропроводящими жидкостями, поскольку они могут содержать минералы, вызывающие коррозию электронных схем. В случае контакта изделия с этими материалами необходимо немедленно выключить его и тщательно высушить. Не допускается переделывать или отрезать оригинальные штекеры и кабели. Запрещается вскрывать изделие и выполнять пайку платы или других компонентов. Если изделие не используется, необходимо извлечь из него аккумулятор или отсоединить его от источника тока. Регулярно контролируйте изделие на предмет отсутствия повреждений. При наличии повреждения эксплуатация изделия не допускается вплоть до выполнения полного ремонта. Заряжать аккумулятор, необходимый для эксплуатации этого изделия, необходимо вне устройства. Если аккумулятор имеет дефект, это может вести к повреждению изделия. Не допускается выбрасывать израсходованные батареи вместе с бытовым мусором; их следует сдавать только в специальные пункты сбора. Запрещается открывать аккумулятор, батарею или отдельные ячейки. Заряжаемый аккумулятор должен находиться под надзором. Во время заряда аккумулятор должен находиться на негорючей, термостойкой подложке. Вблизи изделия не должны находиться горючие или легко воспламеняющиеся предметы. Запрещается превышение максимальных значений тока заряда и разряда, рекомендуемых фирмой. Запрещается глубокий разряд никель-металлогидридных и литий-полимерных аккумуляторов. Не допускается контакт аккумуляторов с огнём, а также с водой или другими жидкостями. Процесс заряда проводят только в сухих помещениях.
Не допускается повреждение наружной обшивки литий-полимерных аккумуляторов. Необходимо следить за тем, чтобы острые предметы, такие как ножи, инструменты, кромки углеродного волокна или т. п. не могли повредить аккумулятор. Необходимо следить за тем, чтобы аккумулятор не был повреждён в результате падания, удара, деформации или т. п. Использование поврежденных ячеек не допускается. Если при визуальном контроле обнаруживается деформация, повреждения ячейки или т. п. дальнейшая эксплуатация ячейки не допускается. Для заряда никель-кадмиевых или никель-металлогидридных аккумуляторов следует использовать зарядно-разрядные устройства, предназначенные для аккумуляторов этого типа. Запрещается использовать для этой цели зарядно-разрядные устройства, предназначенные для литий-полимерных аккумуляторов. Перед включением приёмника или регулятора скорости следует включить передатчик. Если этого не сделать, приёмник может принять сигналы помех, дать полный газ и повредить модель. При выключении действовать в обратном порядке. Вначале выключить приёмник и регуляторы скорости, а затем передатчик. Избегайте перегрузки двигателя в результате ошибочной или слишком длинной эксплуатации его на пониженной передаче. Не разрешается перекрывать вентилятор или вентиляционные щели изделия. Необходимо обеспечить хорошую циркуляцию воздуха вокруг изделия. Все части оборудования должны быть надёжно присоединены. В случае ослабления соединений в результате вибрации возможна утрата контроля над моделью. Изготовитель не несёт ответственности за ущерб, причинённый вследствие несоблюдения указаний по безопасности и предостережений. Используйте только оригинальные запасные части.

ADVERTENCIAS

RUMÄNISCH

Nu este jucărie. Neadecvat pentru copii sub 14 ani. Nu lăsați produsul la îndemâna copiilor mici. Respectați obligatoriu următoarele indicații. Nerespectarea poate deteriora produsul și poate exclude garanția. Nerespectarea acestor indicații poate avea drept urmare daune materiale, vătămări corporale și răniri foarte grave! Nu lăsați produsul nesupravegheat, cât timp este aprins, în funcțiune sau conectat la rețeaua electrică. În cazul defectării se poate produce foc în produs sau în împrejurimile lui. Evitați cuplarea greșită sau polarizarea incorectă a produsului. Toate cablurile și legăturile trebuie să fie izolate corespunzător. Scurtcircuitele pot deteriora produsul. Acest produs sau alte componente electronice nu trebuie să intre niciodată în contact cu apă, ulei, carburanți sau alte lichide conductoare electric, fiindcă acestea pot conține minerale care pot coroda circuitele electrice. La contact cu asemenea substanțe trebuie să opriți imediat funcționarea și să uscați produsul cu atenție. Ștecherul și cablul original nu trebuie niciodată modificate sau tăiate. Nu deschideți niciodată produsul și nu lipiți niciodată pe platină sau pe alte componente. Când nu utilizați produsul, scoateți întotdeauna acumulatorul din produs, respectiv decuplați produsul de la rețea. Verificați produsul periodic cu privire la deteriorări. În caz de defecțiune nu mai utilizați produsul până la repararea lui completă. Încărcați acumulatorul necesar pentru funcționarea produsului întotdeauna în afara aparatului. Dacă acumulatorul este defect, acesta poate deteriora produsul. Nu aruncați bateriile în gunoiul menajer, predați-le la punctele de colectare existente sau la punctele de colectare a deșeurilor speciale. Nu deschideți niciodată un acumulator, o baterie sau celulele individuale. Încărcați acumulatorul doar sub supraveghere. Plasați acumulatorul în timpul încărcării pe o suprafață neinflamabilă și termorezistentă. Nu depozitați în apropierea acumulatorului obiecte ușor inflamabile. În niciun caz nu depășiți curentul maxim de încărcare/descărcare recomandat de către. În niciun caz nu descărcați excesiv un acumulator NiMH/Po. Acumulatorul nu poate intra în contact cu foc, apă, sau alte lichide. Încărcați produsul doar într-o încăpere uscată. Carcasa exterioară a acumulatoarelor LiPo nu trebuie deteriorată. Fiți atenți că obiecte ca de exemplu: cuțite, scule, margini de fibră de cărbune sau asemănătoare pot să deterioreze acumulatorul. Atenție ca acumulatorul să nu fie deteriorat prin cădere, lovire, îndoire sau în mod asemănător. Celulele deteriorate nu mai trebuie folosite. Dacă celulele prezintă deformări, deteriorări vizibile sau altele similare, nu mai trebuie utilizate. Utilizați pentru încărcarea acumulatoarelor NiMH/NiCd doar încărcătoare/descărcătoare recomandate pentru acest tip. În niciun caz nu utilizați încărcătoare/descărcătoare pentru acumulatoare LiPo. Porniți întotdeauna mai întâi emițătorul înaintea pornirii receptorului și a controlului de viteză. Receptorul ar putea recepta semnale eronate, ar accelera la viteză maximă și ar deteriora modelul. La oprire respectați ordinea inversă. Opriți mai întâi receptorul și controlul de viteză, apoi emițătorul. Evitați suprasolicitarea motorului din cauza rapoartelor de transmisie greșite sau prea mari. Nu blocați niciodată ventilatorul sau gurile de ventilație ale produsului. Asigurați circulația bună a aerului în jurul produsului. Conectați cu atenție toate componentele echipamentului. Dacă legăturile sunt slăbite din cauza vibrației, puteți scăpa modelul de sub control. Producătorul nu răspunde pentru daunele apărute în urma nerespectării indicațiilor și atenționărilor de securitate. Utilizați doar piese de schimb originale.

PORTUGIESISCH

Nenhum brinquedo. Não apropriado para crianças com menos de 14 anos. Mantenha o produto fora do alcance de crianças pequenas. Preste muita atenção às seguintes indicações, visto poderem destruir o produto e anular a garantia. A não observância destas indicações pode causar danos materiais e pessoais assim como ferimentos graves! Mantenha o produto sob vigilância sempre que este estiver ligado, a funcionar ou ligado a uma fonte de corrente. Uma avaria poderá causar um incêndio no produto ou nas imediações. Evite conexões erradas ou polaridade inversa do produto. Todos os cabos e conexões têm de estar bem isolados. Curto-circuitos podem em certas circunstâncias destruir o produto. Este produto ou outros componentes electrónicos nunca devem entrar em contacto com água, óleo, combustíveis ou outros líquidos condutores de electricidade, visto estes poderem conter minerais, os quais corroem circuitos de conexão electrónicos. Em

WARNHINWEISE

caso de contacto com estes materiais, interrompa imediatamente a utilização do produto e deixe-o secar cuidadosamente. Nunca modifique ou corte as fichas originais nem os fios originais. Nunca abra o produto e nunca solde sobre a placa de circuito impresso ou outros componentes. Retire sempre o acumulador do produto ou desligue o produto da fonte de energia, sempre que o produto não estiver a ser utilizado. Controle regularmente se o produto apresenta danos. Em caso de dano o produto não pode ser utilizado até ter sido completamente reparado. Carregue sempre o acumulador, necessário para o funcionamento deste produto, fora do aparelho. Se o acumulador estiver avariado pode causar danos no produto. Não deite baterias usadas no lixo doméstico, coloque-as sim no pilhão ou deponha-as nos Ecopontos. Nunca abra um acumulador, uma bateria ou células simples. Só carregue o acumulador sob vigilância. Durante o carregamento o acumulador tem de estar sobre uma base não inflamável, resistente ao calor. Além disso, não se podem encontrar perto do acumulador objectos inflamáveis ou de fácil combustão. Nunca exceda a corrente máxima de carga/descarga recomendada pela. Em nenhuma circunstância o acumulador NiMH/LiPO deve ser completamente descarregado. O acumulador nunca deve entrar em contacto com fogo, água ou outros líquidos. Proceder ao carregamento só em locais secos. O revestimento exterior do acumulador LiPo não pode ser danificado. Tome, por isso, especial atenção para que objectos pontiagudos como facas, ferramentas, bordas de fibra de carvão ou similares não possam danificar o acumulador. Preste especial atenção para que o acumulador não seja danificado por queda, pancada, flexão ou acções semelhantes. Células danificadas não podem ser novamente utilizadas. Se as células apresentarem deformações, danos ópticos ou sinais semelhantes, não as volte a utilizar. Utilize para o carregamento de acumuladores NiMH/NiCd só carregadores e descarregadores que foram especificados para este tipo de acumuladores. Em nenhuma circunstância utilize carregadores ou descarregadores especificados para acumuladores LiPo. Ligue sempre primeiro o seu emissor antes de ligar o receptor ou o controlador de velocidade. O receptor poderia interceptar sinais parasitas, acelerar ao máximo e danificar o seu modelo. Para desligar siga a sequência inversa. Desligue primeiro o receptor e controlador de velocidade e só depois desligue o emissor. Evite uma sobrecarga do motor através de redução errada ou demasiado longa. Nunca bloqueie o ventilador nem as fendas de refrigeração do produto. Assegure-se de uma boa circulação de ar em volta do produto. Conecte sempre cuidadosamente todas as peças do equipamento. Se as conexões se soltarem através de vibrações, pode perder o controlo sobre o modelo. O fabricante não pode ser responsabilizado por danos causados pela não observância das instruções de segurança e das advertências. Utilize só peças sobresselentes originais.

POLNISCH

To nie jest zabawka. Nie nadaje się dla dzieci poniżej 14 roku życia Strzec należy produktu przed małymi dziećmi i nie przechowywać go w zasięgu ich rąk. Przestrzegać koniecznie podanych wskazówek, brak ich przestrzegania doprowadzić może do zniszczenia produktu i wygaśnięcia prawa gwarancyjnego. Nieprzestrzeganie tych wskazówek doprowadzić może do szkód materialnych, rzeczowych, szkód zdrowotnych i obrażeń ciała. Nie pozostawiać produktu bez nadzoru w stanie jego włączenia, eksploatacji lub połączenia ze źródłem prądu elektrycznego. W przypadku uszkodzenia dojść może do zapalenia produktu lub elementów jego otoczenia. Unikać należy nieodpowiedniego podłączenia lub zmiany biegunów produktu. Wszystkie kable i połączenia muszą być odpowiednio izolowane. Zwarcia mogą w pewnych okolicznościach doprowadzić do zniszczenia produktu. Unikać należy zetknięcia się produktu lub jego poszczególnych zespołów elektronicznych z wodą, olejem, paliwem silnikowym lub innymi płynami przewodzącymi prąd elektryczny, ponieważ ciecze te zawierać mogą minerały będące przyczyną korodowania elektronicznych układów przełączających. W przypadku zetknięcia się z tymi substancjami należy natychmiast przerwać eksploatację urządzenia, a następnie doprowadzić do całkowitego wyschnięcia produktu. Nie wolno zmieniać i obcinać wtyczek i kabli oryginalnych. Nie wolno otwierać produktu i przeprowadzać lutowania na płytce montażowej lub na innych jego elementach. W przypadku, gdy produkt nie jest używany, należy z niego wyjąć akumulator lub odłączyć urządzenie od źródła prądu elektrycznego. Produkt należy regularnie kontrolować pod względem występowania ewentualnych uszkodzeń. W przypadku uszkodzenia produktu nie wolno go używać do chwili jego pełnej naprawy. Akumulator, który używany jest do eksploatacji niniejszego produktu, ładowany powinien być zawsze poza urządzeniem. Zużytych baterii nie należy umieszczać w domowych koszach na śmieci, lecz w istniejących punktach zbiorczych lub w miejscu dla odpadów specjalnych. Nie należy otwierać akumulatora, baterii lub pojedynczej komórki akumulatorowej. Akumulator ładowany powinien być zawsze pod nadzorem. Podczas ładowania akumulator znajdować się powinien na niepalnym i odpornym na temperaturę podłożu. W pobliżu akumulatora nie wolno umieszczać żadnych palnych lub łatwozapalnych materiałów i przedmiotów. W żadnych okolicznościach nie wolno przekraczać maksymalnego prądu ładowania / prądu wyładowywania polecanego przez firmę. W żadnym wypadku nie wolno doprowadzać do stanu głębokiego rozładowania akumulatorów NiMH/LiPo. Akumulator nie może stykać się z takimi czynnikami jak ogień i woda, a także z innymi cieczami. Procedurę ładowania przeprowadzać należy wyłącznie wsuchych pomieszczeniach. Nie wolno dopuszczać do uszkodzenia obudowy akumulatora LiPo. W związku z tym koniecznie zwracać należy uwagę na, by takie ostre przedmioty jak noże, narzędzia, krawędzie włókien węglowych, i inne tym podobne przedmioty nie uszkodziły akumulatora. Zwracać należy uwagę na to, by akumulator nie uległ uszkodzeniu poprzez upadek z wysokości, uderzenie/zderzenie, pogięcie lub tym podobną czynność. Uszkodzone komórki nie mogą być nadal używane. W przypadku, gdy komórki wykazywać będą zdeformowania, uszkodzenia optyczne i tym podobne, należy je wymienić. Do ładowania akumulatorów LiPo stosować należy wyłącznie ładowarki i „rozładowarki" (urządzenia rozładowujące) przeznaczone dla tego typu akumulatorów. Nie należy stosować ładowarek i urządzeń rozładowujących typu NiCd/NiMH. Przed włączaniem odbiornika lub regulatora jazdy włączać należy najpierw nadajnik. Odbiornik mógłby odbierać sygnały zakłóceniowe (fałszywe), włączyć pełny gaz uszkadzając tym samym Państwa model. W przypadku wyłączania zachowywać należy kolejność odwrotną. Najpierw wyłączamy odbiornik i regulator jazdy, następnie wyłączamy nadajnik. Unikać należy przeciążania silnika poprzez nieodpowiedni lub zbyt długie przełożenie. Nie należy blokować wentylatora lub szczelin chłodzących produktu. Dbać należy o wystarczającą cyrkulację powietrza wokół produktu. Starannie podłączyć wszystkie części wyposażenia. W przypadku, gdy połączenia rozłączają się wskutek wibracji, można utracić kontrolę nad modelem. Producenta nie można winić za szkody, które spowodowane zostały w wyniku nieprzestrzegania wskazówek bezpieczeństwa i ostrzeżeń. Używać należy wyłącznie oryginalnych części zamiennych.

NORWEGISCH

Intet leketøy. Ikke egnet for barn under 14 år. Produktet må oppbevares utilgjengelig for småbarn. Ta hensyn til følgende anvisninger, da de kan ødelegge produktet og utelukke garantien. Hvis anvisningene ikke følges, kan det føre til alvorlige material- og personskader! Forlat aldri produktet uten oppsikt mens det er slått på, i drift eller er koblet til en strømkilde. Hvis det oppstår en defekt kunne denne sette produktet eller omgivelsen i brann. Unngå feil forbindelse eller å forbinde produktet med feil polstilling. Alle kabler og forbindelser må være godt isolert. Kortslutninger kan eventuelt ødelegge produktet. Dette produktet eller andre elektroniske komponenter må aldri komme i berøring med vann, olje, drivstoffer eller andre elektrisk ledende væsker, da disse kan inneholde mineraler som korroderer de elektroniske kretsene. Ved kontakt med disse stoffene må driften stoppes omgående og produktet må tørkes grundig. Originalpluggene og originalkablene må aldri endres eller kuttes av. Produktet må aldri åpnes og det må ikke loddes på kretskortet eller andre komponenter. Ta alltid batteriet ut av produktet eller koble produktet fra strømkilden, hvis produktet ikke er i bruk. Kontroller produktet regelmessig for skader. Ved en skade må produktet ikke tas i bruk før det er fullstendig reparert. Batteriet, som er nødvendig for driften av dette produktet, må alltid lades opp utenfor apparatet. Skulle batteriet være defekt, kan dette føre til skade på produktet. Brukte batterier må ikke kastes i husholdningsavfallet, men må leveres som avfall til dertil bestemte samlesteder eller avleveres som spesialavfall. Aldri åpne en akkumulator, et batteri eller enkelte celler. Batteriet må lades opp under oppsikt. Under oppladning må batteriet befinne seg på et ikke brennbart, varmebestandig underlag. Dessuten må det ikke befinne seg brennbare eller lett antennelige gjenstander i nærheten av batteriet. Den maksimale ladnings-/utladningsstrømmen som blir anbefalt av må ikke overskrides. Et NiMH/LiPo-batteri må ikke under noen omstendigheter utlades fullstendig! Batteriet må ikke komme i berøring med ild, vann eller andre væsker. Utfør oppladning kun i tørre rom. LiPo batteriets utside må ikke skades. Vær derfor særdeles oppmerksom på at skarpe gjenstander som kniver, verktøy, karbonfiberkanter eller lignende ikke skader batteriet. Pass på at batteriet ikke blir skadet ved å la det falle ned, ved å slå på det, bøye det eller lignende. Skadede celler må ikke brukes lenger. Hvis cellene viser tegn på skade, er deformert eller lignende, skal de ikke brukes lenger. Bruk for ladning av NiMH/NiCd-batterier kun ladnings-/utladningsapparater som er spesifisert for denne batteritypen. Bruk aldri ladnings-/utladningsapparater som er spesifisert for LiPo-batterier. Senderen må alltid slås på først, før mottakeren eller hastighetsregulatoren slås på. Mottakeren kunne motta interferenssignaler, gi full gass, og skade modellen din. Når du slå av, må du bruke den omvendte rekkefølgen. Slå først av mottaker og hastighetsregulator, deretter slås senderen av. Unngå overbelastning av motoren på grunn av feil eller for lang girutveksling. Dekk aldri til viften eller produktets kjølekanaler. Sørg for en god luftsirkulasjon rundt om produktet. Koble alle delene til utstyret omsorgsfullt sammen. Hvis forbindelsene løsner seg på grunn av vibrasjoner, kan du miste kontrollen over modellen. Produsenten er ikke ansvarlig for skader som oppstår på grunn av at sikkerhetsanvisningene og advarslene ikke følges. Bruk kun originale reservedeler.

NIEDERLÄNDISCH

Geen speelgoed. Niet geschikt voor kinderen onder 14 jaar. Product buiten het bereik van kinderen bewaren. Volg beslist de navolgende instructies op, omdat deze het product kunnen vernielen en uw garantie uitsluiten. Het niet naleven van deze instructies kan materiële en persoonlijke schade en zwaar persoonlijk letsel veroorzaken! Laat het product nooit zonder toezicht zolang het ingeschakeld, in gebruik of met een stroombron is verbonden. In het geval van een defect kan dit tot brand aan het apparaat en de omgeving leiden. Vermijd het verkeerd aansluiten of het aansluiten aan een elektrische pool. Alle kabels en verbindingen moeten goed zijn geïsoleerd. Kortsluitingen kunnen het product eventueel verwoesten. Dit product of andere elektronische componenten mogen nooit met water, olie, brandstoffen of andere elektrische geleidende vloeistoffen in aanraking komen, omdat deze mineralen kunnen bevatten, die elektronische circuits laten korrideren. In geval van contact met deze stoffen moet u onmiddellijk de werkzaamheden stoppen en het product zorgvuldig drogen. De originele stekkers en kabels mogen nooit worden veranderd of afgesneden. Open nooit het product en soldeer in geen geval op de platine of andere componenten. Haal altijd de accu uit het product c.q. onderbreek de stroomtoevoer, als het product niet wordt gebruikt. Product regelmatig op schaden onderzoeken. In geval van schade mag het product niet meer gebruikt worden, totdat het volledig is gerepareerd. Laad de accu, die voor gebruik van dit product noodzakelijk is, altijd buiten het apparaat op. Indien de accu beschadigd is, kan dit tot beschadiging van het product leiden. Gebruikte batterijen niet in het huisvuil gooien, maar bij de bestaande verzamelplaatsen of een speciaal depot afgeven. Open nooit een accu, een batterij of afzonderlijke cellen. Laad de accu alleen onder toezicht. Tijdens het laden moet de accu zich op een niet brandbare, hittebestendige oppervlakte bevinden. Bovendien mogen er zich geen brandbare of licht ontvlambare voorwerpen in de buurt van het product bevinden. Overschrijd nooit de maximale laad-/ontlaadstroom, die door wordt aanbevolen. Een NiMH/LiPo accu mag in geen geval diep worden ontladen. De accu mag niet met vuur, water of andere vloeistoffen in aanraking komen. Het laadproces alleen in droge ruimtes uitvoeren. De buitenhuid van de LiPo accu mag niet worden beschadigd. Let er dus beslist op, dat geen scherpe voorwerpen zoals messen, gereedschap, carbonkanten of dergelijke de accu kunnen beschadigen. Let erop, dat de accu niet door vallen, slagen, verbuigen of dergelijke wordt beschadigd. Beschadigde cellen mogen niet meer worden gebruikt. Indien de cellen vervormingen, optische beschadigingen of dergelijke vertonen, mogen deze niet meer worden gebruikt. Gebruik voor het laden van NiMH/NiCd-accus alleen laad-/ontlaadinrichtingen, die voor dit type accu worden gespecificeerd. Gebruik in geen geval LiPo laad-/ontlaadinrichtingen. Schakel altijd eerst uw zender in, voordat u de ontvanger of snelheidsregelaar inschakelt. De ontvanger zou stoorsignalen op kunnen vangen, volgas geven en uw model beschadigen. Bij het uitschakelen houdt u de omgekeerde volgorde aan. Eerst ontvanger en snelheidsregelaar uitschakelen en dan de zender uitschakelen. Vermijd overbelasting van de motor door verkeerde of te lange reductie. Blokkeer nooit de ventilator of de luchtspleten van het product. Zorg voor een goede luchtcirculatie rond om het product. Sluit alle onderdelen van de uitrusting zorgvuldig aan. Indien de verbindingen door vibraties losraken, kunt u de controle over het model verliezen. De fabrikant kan niet verantwoordelijk worden gesteld voor schade, die ontstaan door het niet-naleven van de veiligheidsinstructies en waarschuwingen. Gebruik alleen originele onderdelen.

LITAUISCH

Tai nėra žaislas. Netinka vaikams iki 14 metų. Laikykite gaminį vaikams nepasiekiamoje vietoje. Prašom laikytis toliau pateikiamų nurodymų, priešingu atveju - Jūsų gaminys gali sugesti ir Jūs prarasite teisę į garantiją. Nesilaikant šių nurodymų, galima padaryti materialinės ir asmeninės žalios bei rimtų kūno sužeidimų. Niekada nepalikite gaminio be priežiūros, kol jis yra įjungtas, naudojamas arba sujungtas su elektros šaltiniu. Jei būtų defektų, dėl to gaminys gali užsidegti pats arba sukelti gaisrą aplink. Venkite netinkamų sujungimų arba polių sumaišymo. Visi laidai ir sujungimai turi būti gerai izoliuoti. Dėl trumpo jungimo gaminys gali sugesti. Ant šio gaminio arba kitų elektronikos komponentų negali patekti vandens, tepalo, degalų arba kitų elektrai laidžių skysčių, nes juose gali būti mineralų, kurie gali suardyti elektros grandinę. Jei taip atsitiktų, nedelsiant išjunkite prietaisą ir jį kruopščiai išdžiovinkite. Niekada nekeiskite ir nenupjaukite originalaus kištuko ir originalių laidų. Niekada neatidarinėkite gaminio ir nelituokite ant spausdintinės plokštės arba kitų komponentų. Visada išimkite iš gaminio bateriją arba išjunkite jį iš elektros tinklo, jei jo nebenaudojate. Reguliariai tikrinkite, ar gaminys nepažeistas. Jei gaminys yra pažeistas, jo negalima naudoti, kol jis nebus visiškai sutaisytas. Baterijas, kurių reikia, kad šis gaminys veiktų, visada įkraukite išėmę iš gaminio. Jei baterija būtų pažeista, gali sugesti ir gaminys. Nemeskite panaudotų baterijų į buitinių atliekų konteinerį, o atiduokite į surinkimo punktus arba išmeskite į specialius konteinerius. Niekada neatidarinėkite baterijos ar atskiro jos elemento. Įkraunamų baterijų nepalikite be priežiūros. Įkrovimo metu baterija turi būti ant nedegaus, atsparaus karščiui pakloto. Be to arti baterijos neturi būti jokių degių ar greitai užsiliepsnojančių objektų. Užtikrinkite, kad jokiomis aplinkybėmis nebūtų viršijama maksimali rekomenduojama įkrovimo/iškrovimo srovė. Jokiu būdu negalima leisti, kad NiMH/LiPo baterija išsikrautų taip smarkiai, kad pasiektų gilios iškrovos tašką. Baterijos negali pasiekti ugnis, ant jos negali patekti vandens ar kitų skysčių. Įkraukite tik sausose patalpose. LiPo baterijos išorė turi būti be jokių pažeidimų. Todėl ypač saugokite, kad jokie aštrūs daiktai, pvz. peiliai, įrankiai, anglinio pluošto kraštai, nepažeistų baterijos. Ypač atkreipkite dėmesį, kad LiPo baterija nebūtų pažeista numetus, sutrenkus, suspaudus ar panašiai. Pažeistų elementų naudoti nebegalima. Jei matosi, kad elementas pažeistas, pasikeitė jo forma ar panašiai, jo naudoti nebegalima. Naudokite tik gamintojo nurodytus įkroviklius/iškroviklius, skirtus NiMH/NiCd baterijoms. Niekada nenaudokite įkroviklių/iškroviklių, skirtų LiPo baterijoms! Visada pirmiau įjunkite siųstuvą, prieš įjungdami imtuvą ar greičio reguliatorių. Imtuvas gali sugauti trukdžio signalus, įjungti didžiausią pagreitėjimą ir sugadinti Jūsų modelį. Kai išjungiate, būtinai darykite tai atvirkštine tvarka. Pirmiausia išjunkite imtuvą ir greičio reguliatorių, tada išjunkite siųstuvą. Venkite variklio perkrovų dėl netinkamo arba per ilgo bėgių perjungimo. Niekada neužblokuokite gaminio ventiliatoriaus arba aušinimo plyšių. Užtikrinkite, kad aplink gaminį, kai jis naudojamas, gerai cirkuliuotų oras. Atidžiai ir stropiai sujunkite visas įrangos dalis. Jei dėl vibracijos kuri nors dalis atsipalaiduos, galite prarasti savo modelio kontrolę. Gamintojas negali būti laikomas atsakingu už žalą, kuri atsirado, nes buvo neatsižvelgiama į įspėjimus ir nesilaikoma saugos nurodymų. Naudokite tik originalias atsargines dalis.

LETTISCH

Šī nav rotaļlieta. Nav piemērota bērniem, kas jaunāki par 14 gadiem. Sargāt ieroči no maziem bērniem. Obligāti ievērojiet tālāk sniegtos norādījumus, jo tie var sabojāt ierīci, un garantijas

WARNING NOTES

CONSIGNES DE SÉCURITÉ

ADVERTENCIAS

LRP DEEP BLUE 330 HYDRO 2.4GHZ

WARNHINWEISE

saistības vairs nebūs spēkā. Šo noteikumu neievērošana var radīt materiālos zaudējumus un nodarīt kaitējumu cilvēkiem, kā arī kļūt par smagu traumu cēloni ! Nekad neatstājiet ierīci bez uzraudzības, kad tā ir ieslēgta, darbojas vai ir pievienota strāvas avotam. Bojājuma gadījumā ierīce vai tās apkārtne var aizdegties. Nepieļaujiet ierīces nepareizu pieslēgšanu. Ievērojiet polaritāti. Visiem pieslēguma vadiem jābūt pienācīgi izolētiem. Noteiktu apstākļu ietekmē, rodoties īssavienojumam, ierīce var tikt sabojāta. Šī ierīce, kā arī citi elektroniskie komponenti nekad nedrīkst nonākt saskarē ar ūdeni, eļļām, degvielu vai citiem elektrovadītspējīgiem šķidrumiem, jo tie var saturēt minerālvielas, kas var radīt koroziju elektroniskajās komutācijas shēmās. Nonākot saskarē ar šīm vielām, nekavējoties jāpārtrauc ierīces ekspluatācija, un ierīce rūpīgi jānožāvē. Nekad nemainiet vai nenogrieziet oriģinālās kontaktdakšas un oriģinālos vadus. Nekad neatveriet ierīci, kā arī nekādā gadījumā nelodējiet uz shēmas plates vai citiem komponentiem Ikreiz izņemiet no savas ierīces bateriju vai atvienojiet to no strāvas avota, kad tā netiek izmantota. Ierīce regulāri jāpārbauda, vai tai nav radušies bojājumi. Konstatējot bojājumu, ierīci nedrīkst izmantot līdz brīdim, kamēr tā nav pilnībā saremontēta. Bateriju, kas nepieciešama šīs ierīces ekspluatācijai, ikreiz uzlādējiet ārpus ierīces. Bojāta baterija var radīt ierīcei bojājumus. Nolietotas baterijas neizmetiet sadzīves atkritumos, bet nododiet tām paredzētajos savākšanas punktos vai bīstamo atkritumu savākšanas vietā. Nekad neatveriet akumulatorus, baterijas vai atsevišķas to šūnas. Kad notiek uzlāde, nekad neatstājiet bateriju bez uzraudzības. Uzlādes laikā baterijai jāatrodas uz nedegoša, karstumizturīga palikņa. Baterijas tuvumā nedrīkst atrasties degoši vai viegli uzliesmojoši priekšmeti. Nekādā gadījumā nepārsniedziet firmas ieteikto maksimālo uzlādes vai izlādes strāvu. Nekādos apstākļos nedrīkst pieļaut NiMH/LiPo bateriju pilnīgu izlādēšanos. Baterija nedrīkst nonākt saskarē ar uguni, ūdeni vai citiem šķidrumiem. Uzlādes procesu drīkst veikt tikai sausās telpās. LiPo bateriju ārējo apvalku nedrīkst sabojāt. Obligāti sekojiet, lai baterija netiktu sabojāta ar asiem priekšmetiem, kā, piem., nažiem, instrumentiem, oglekļa šķiedras malām vai tml. Sekojiet, lai baterija netiktu sabojāta nokrītot zemē, trieciena vai deformācijas rezultātā un tml. Bojātas šūnas vairs nedrīkst izmantot. Ja šūnām konstatējama deformācija, vizuāli saskatāmi bojājumi vai tml., tās vairs nedrīkst izmantot. NiMH/NiCd bateriju uzlādei izmantojiet tikai tādas uzlādes vai izlādes ierīces, kas paredzētas šī veida bateriju uzlādei. Nekādā gadījumā neizmantojiet LiPo bateriju uzlādes vai izlādes ierīces. Ikreiz pirms uztvērēja vai ātruma regulatora ieslēgšanas vispirms ieslēdziet savu raidītāju. Uztvērējs varētu uztvert traucējumu signālus, uzdot pilnu gāzi un sabojāt jūsu modeli. Izslēdzot vienmēr ievērojiet apgrieztu secību. Vispirms izslēdziet uztvērēju un ātruma regulatoru, tikai pēc tam izslēdziet raidītāju. Nepieļaujiet motora pārslodzi, nepareizi vai pārāk ilgi reducējot apgriezienus. Nekad nenobloķējiet ventilatoru vai ierīces dzesēšanas spraugas. Rūpējieties par pietiekamu gaisa cirkulāciju ap ierīci. Pieslēdziet visas iekārtas detaļas rūpīgi. Ja kāda savienojuma vieta vibrācijas rezultātā kļūs vaļīga, jūs varat zaudēt kontroli pār modeli. Ražotājs nav atbildīgs par zaudējumiem, kas radušies, neievērojot drošības tehnikas noteikumus un brīdinājuma norādījumus. Izmantojiet tikai oriģinālās rezerves daļas.

BULGARISCH

Това не е играчка. Не е подходящо за деца под 14 години. Съхранявайте продукта на места, недостъпни за малки деца. Спазвайте непременно следните указания, защото в противен случай продуктът може да се повреди и гаранцията да отпадне. Неспазването на указанията може да доведе до материални и човешки щети и до тежки наранявания! Не оставяйте никога продукта без наблюдение, докато той е включен в електрическата мрежа, докато работи или е под напрежение. В случай на дефект, това може да доведе до възпламеняване на продукта или неговата околност. Избягвайте погрешното свързване или размяната на полюсите на продукта. Всички кабели и свръзки трябва да бъдат добре изолирани. Късото съединение може в някои случаи да повреди продукта. Този продукт или други електрически компоненти не трябва никога да влизат в досег с вода, масло, горива или други електропроводими течности, тъй като те могат да съдържат минерали, които са в състояние да корозират интегралните схеми. При контакт с такива вещества незабавно преустановете работа и внимателно подсушете уреда. Оригиналният щепсел и оригиналният кабел не трябва да се заменят или да се отрязват. Не отваряйте продукта и не запоявайте върху платката или върху други компоненти. Изваждайте акумулаторните батерии от продукта и го изключвайте от източника на ток винаги когато той не се използва. Проверявайте редовно продукта за неизправности. В случай на неизправност продуктът не трябва да се използва до момента на пълното му поправяне. Винаги зареждайте акумулаторните батерии, които са необходими за този продукт, извън уреда. Ако в батериите възникне дефект, това може да доведе до повреда на продукта. Не изхвърляйте батериите заедно с домакинските отпадъци, а на определените за това места и в събирателните пунктове за батерии. Не отваряйте акумулатора, батерия или отделна акумулаторна клетка. Зареждайте винаги акумулаторните батерии под наблюдение. По време на зареждането батериите трябва да се разполагат върху огнеупорна и топлоустойчива подложка. Освен това около мястото на зареждане не трябва да има лесно запалими предмети. При никакви обстоятелства не надвишавайте максимално допустимия ток при зареждане и разреждане на батериите, препоръчан от. При никакви обстоятелства не допускайте пълно изтощаване на никел-метал-хидридните батерии / литий-полимерните батерии. Батериите не трябва да влизат в досег с огън, вода или други течности. Процесът на зареждане да се извършва само в сухи помещения. Външният слой на литий-полимерните батерии не трябва да се поврежда. Затова внимавайте остри предмети като нож, инструменти, въглеродни влакна или други подобни да не повредят повърхността на акумулаторните батерии. Пазете акумулаторната батерия от падане, удар, огъване и подобни. Не трябва да се използват повредени акумулаторни клетки. Ако се установи промяна на формата, видими изменения или подобни отклонения, клетките не трябва да бъдат използвани. За зареждане на никел-метал-хидридни или никел-кадмиеви батерии да се използват само зареждащи/разреждащи уреди, които са предназначени за този тип акумулаторни батерии. В никакъв случай не използвайте уреди за зареждане на литий-полимерни батерии. Включвайте винаги най-напред Вашия предавател преди да включите Вашия приемник или разпределител. Получателят може да улови сигнали със смущения, да даде пълна газ и да повреди своя модел. При изключване съблюдавайте обратния ред. Изключете първо приемника и разпределителя, а след това и предавателя. Избягвайте претоварването на мотора чрез погрешно или твърде дълго намаляване на оборотите. Не блокирайте никога вентилатора или отвора на охладителя на продукта. Погрижете се да има добра циркулация на въздух около продукта. Свържете внимателно всички части от оборудването. Ако връзките се разхлабят от вибрации, е възможно да загубите контрола върху модела. Производителят не носи отговорност за щети, причинени в резултат от неспазването на указанията за безопасна експлоатация и предупрежденията. Използвайте само оригинални резервни части.

DÄNISCH

Ikke legetøj. Ikke egnet for børn under 14 år. Opbevar produktet uden for små børns rækkevidde. Overhold ubetinget de følgende henvisninger, da dette kan ødelægge Deres produkt og udelukke garantiydelser. Ved manglende overholdelse af disse henvisninger kan der opstå svære skader på ting og personer! Lad aldrig produktet være uden opsyn, så længe det er tilsluttet, i drift eller forbundet til en strømforsyningskilde. I tilfælde af en defekt kunne dette forårsage brand på produktet eller dets omgivelse. Undgå forkert tilslutning eller omvendt polaritet af produktet. Alle kabler og forbindelser skal være godt isoleret. Kortslutninger kan under visse omstændigheder ødelægge produktet. Dette produkt eller andre elektroniske komponenter må aldrig komme i berøring med vand, olie, drivstoffer eller andre elektrisk ledende væsker, da disse kan indeholde mineraler, der får de elektroniske strømkredsløb til at korrodere. Ved kontakt med disse stoffer skal De straks indstille driften og omhyggeligt tørre produktet. Originalstikket og originalkablet må aldrig ændres eller skæres af. Åbn aldrig produktet og lod under ingen omstændigheder på platinen eller andre komponenter Tag altid akkumulatoren ud af Deres produkt hhv. adskil produktet fra strømkilden, hvis produktet ikke anvendes. Kontrollér regelmæssigt produktet for skader. I tilfælde af beskadigelse må produktet ikke mere anvendes, før der er foretaget en komplet reparation. Oplad altid den akkumulator, der er nødvendig til driften af dette produkt, uden for maskinen. Skulle akkumulatoren have en defekt, kan dette føre til en beskadigelse af produktet. Brugte batterier må ikke komme i husholdningsaffaldet men kun afgives ved de eksisterende samlesteder eller en særlig losseplads. Åbn aldrig en akkumulator, et batteri eller enkelte celler. Oplad kun akkumulatoren under opsyn. Under opladningen skal akkumulatoren befinde sig på et ikke brændbart, varmebestandigt underlag. Desuden må der ikke befinde sig brændbare eller let antændelige genstande i nærheden af akkumulatoren. Overskrid under ingen omstændigheder den maksimale opladnings-/afladningsstrøm, der anbefales af. En NiMH/LiPo-akkumulator må under ingen omstændigheder dybdeaflades. Akkumulatoren må ikke komme i berøring med ild, vand eller andre væsker. Gennemfør kun opladningsprocessen i tørre rum. LiPo-akkumulatorens yderklædninger må ikke beskadiges. Vær altså ubetinget opmærksom på, at der ikke er skarpe genstande som knive, værktøjer, kulfiberkanter eller lign., der kan beskadige akkumulatoren. Vær opmærksom på, at akkumulatoren ikke bliver beskadiget ved nedfald, slag, bøjning eller lignende. Beskadigede celler må ikke længere anvendes. Skulle cellerne udvise deformeringer, optiske beskadigelser eller lignende, så må De ikke længere anvende disse. Anvend til opladningen af NiMH/NiCd-akkumulatorer kun opladnings-/afladningsapparater, der er specificeret til denne type akkumulator. Anvend under ingen omstændigheder LiPo-opladnings-/afladningsapparater. Tænd altid først for Deres sender, før De tænder for modtageren eller kørselsregulatoren. Modtageren kan opfange fejlsignaler, give fuld gas og beskadige Deres model. Ved slukning bedes De overholde den omvendte rækkefølge. Sluk først modtageren og kørselsregulatoren, sluk derefter for senderen. Undgå at overbelaste motoren ved forkert eller for lang hastighedsnedsætning. Blokér aldrig ventilatoren eller produktets gæller. Sørg for en god luftcirkulation omkring produktet. Tilslut samtlige udstyrsdele omhyggeligt. Hvis forbindelserne løsnes pga. vibrationer, kan De miste kontrollen over modellen. Producenten kan ikke gøres ansvarlig for skader, der forårsages som følge af manglende overholdelse af sikkerhedshenvisninger. Anvend kun originale reservedele.

ESTNISCH

Käesolev toode pole mänguasi. Ei sobi alla 14 aastastele lastele. Ärge jätke toodet väikeste laste käeulatusse. Järgige tingimata järgnevaid juhendeid, vastasel korral võib toode hävida ja garantii ei kehti. Nende juhiste eiramine võib tekitada asja- ja isikukahjusid ning põhjustada raskeid vigastusi. Ärge jätke toodet kunagi järelvalveta, kui ta on sisse lülitatud, töötab või on ühendatud vooluallikaga. Juhuslik defekt võib põhjustada toote või selle ümbruse süttimise. Vältige toote ebaõiget ühendamist või polaarsust. Kõik kaablid ja ühendused peavad olema hästi isoleeritud, lühiühendused võivad toote rikkuda. Käesolev toode või selle teised elektroonilised komponendid ei tohi kunagi kokku puududa vee, õli, kütuste või teiste elektrit juhtivate vedelikega, kuna need võivad sisaldada mineraale, mis võivad põhjustada elektroniliste lülitusringide korrodeerumist. Nende ainetega kokku puutudes peatage kohe töö ja kuivatage toode hoolikalt. Ärge kunagi muutke ega lõigake originaalpistikut või originaalkaablit. Ärge kunagi võtke toodet lahti ja ärge tehke jootetöid plaatinal või teistel komponentidel. Kui te toodet ei kasuta, eemaldage alati sellest aku või lahutage ta voolualliikast. Kontrollige pidevalt, et tootel pole tekkinud kahjustusi. Kahjustuse korrral ei tohi toodet kuni vea täieliku kõrvaldamiseni enam kasutada. Laadige selle toote tööks vajalik aku alati väljaspool seadet; vigane aku võib põhjustada toote kahjustusi. Kasutatud akusid ärge visake olmejäätmete hulka, vaid viige vastavatesse kogumiskohtadesse või erijäätmete prügilasse. Ärge kunagi avage akut, patareid või üksikuid akupurke.
Laadige akut vaid järelevalve all. Laadimise ajaks asetage aku mittesüttivale kuumakindlale alusele. Akude läheduses ei tohi olla põlevaid ega kergestisüttivaid esemeid. Ärge mitte mingil juhul ületage maksimaalset poolt soovitatud laadimis/tühjendusvoolu. Mitte mingil juhul ärge laadige NiMH/LiPo-akut Aku ei tohi kokku puutuda tule, vee ega teiste vedelikega. Laadige akut kuivades ruumides. LiPo-akude väliskihti ei tohi kahjustada. Jälgige tähelepanelikult, et akut ei rikuks teravad esemed nt nuga, tööriistad, süsinikkiu servad vm. Jälgige, et aku ei saaks kahjustada kukkumise, löögi, muljumise vm tõttu. Kahjustatud akupurke ei tohi enam kasutada. Kujumuutuste või silmnähtavate vigastuste korral ei tohi neid enam kasutada. Kasutage NiMH/NiCd-akude laadimiseks üksnes sellele akutüübile ettenähtud laadimisseadmeid. Mitte mingil juhul ärge kasutage LiPo laadimis/tühjendusseadmeid. Enne vastuvõtja või sõidureguleerija sisselülitamist pange tööle saatja. Vastuvõtja võib vastasel korral segavaid signaale vastu võtta, täisgaasi anda ning sellega mudelit kahjustada. Väljalülitamisel toimige vastupidises järjekorras. Esmalt lülitage välja vastuvõtja ja sõidureguleator, siis saatja. Vältige mootori ülekoormust ebaõige või liiga kaua kestva pöörete arvu vähendamise tõttu. Ärge kunagi blokeerige toote ventilaatorit ega jahutusavasid, tagage toote ümber hea õhuvahetus. Kinnitage hoolikalt kõik varustuse osad. Kui ühendused vibratsiooni tõttu lahti tulevad, võite kaotada mudeli üle kontrolli. Tootja ei vastuta kahjustuste eest, mis on tekkinud ohutusjuhiste ja hoiatuste eiramise tagajärjel. Kasutage üksnes originaalvaruosi.

FINNISCH

Tämä ei ole lelu. Ei alle 14-vuotiaiden käyttöön. Säilytä tuote lasten ulottumattomissa. Huomioi seuraavat neuvot, sillä muutoin tuote voi vioittua eikä takuu kata huolimattomasta käytöstä aiheutuneita vaurioita. Neuvojen noudattamatta jättäminen voi aiheuttaa esinevahinkoja tai vakavia henkilövahinkoja. Älä jätä tuotetta valvomatta silloin kun se on päällä, käytössä tai kytkettynä verkkovirtaan. Toimintahäiriön sattuessa voivat tuote tai sitä ympäröivät materiaalit syttyä tuleen. Vältä vääriä liitäntöjä ja vastanapaisuutta. Kaikkien johtojen ja liitäntöjen tulee olla huolellisesti eristettyjä. Oikosulku voi joissakin tapauksissa vioittaa laitetta. Tämä tuote tai muut elektroniset komponentit eivät saa koskaan altistua vedelle, öljylle, polttoaineille tai muille sähköä johtaville nesteille, koska niissä voi olla mineraaleja, jotka voivat syövyttää virtapiirejä. Jos altistuminen kuitenkin tapahtuu, sammuta laite välittömästi ja kuivaa se huolellisesti. Alkuperäistä pistoketta tai johtoa ei saa vaihtaa tai katkaista. Älä aukaise tuotetta tai irrota piirilevyn tai muiden komponenttien juotoksia. Kun laite ei ole käytössä, irrota sen akku tai irrota tuote verkkovirrasta. Tarkista tuote säännöllisesti vahinkojen varalta. Vioittunutta tuotetta ei tule käyttää ennen kuin se on täysin korjattu. Lataa tämän tuotteen käyttämiseen tarvittava akku aina irrallaan tuotteesta. Vioittunut akku voi vahingoittaa tuotetta. Älä laita käytettyjä paristoja talousjätteen joukkoon, vaan laita ne ainoastaan niille tarkoitettuun erikoisjätteiden keräysastiaan. Älä koskaan avaa akkua, paristoa tai yksittäisiä kennoja. Lataa akkua vain valvonnan alaisuudessa. Kun akkua ladataan, sen tulee olla palamattomalla ja kuumutta kestävällä alustalla. Palavat tai helposti syttyvät esineet tulee pitää erillään akusta. Älä koskaan ylitä korkeinta lataus- tai purkuvirtaa, jonka on ilmoittanut. NiMH/LiPo-akku ei saa koskaan syväpurkautua. Akku ei saa altistua tulelle eikä vedelle tai muille nestemäisille aineille. Lataa akkua vain kuivassa tilassa. LiPo-akkujen ulkokuori ei saa vahingoittua. Varo etteivät terävät esineet kuten veitset, työkalut, hiilikuituiset reunat tms. vahingoita akkua. Varo ettei akku vahingoitu putoamisen, iskun, taittumisen tai muun vastaavan seurauksena. Vahingoittuneita kennoja ei saa käyttää. Kennoja ei tule käyttää, jos niissä on näkyviä vaurioita tai merkkejä vääntymisestä tai muista vioista. Käytä NiMH/NiCd-akkujen lataamiseen vain kyseiselle akkutyypille tarkoitettuja lataus- ja purkulaitteita. Älä käytä LiPo-lataus- tai purkulaitteita. Kytke aina ensin lähetin päälle ennen vastaanottimen tai nopeussäätimen päällekytkemistä. Vastaanotin voi siepata häiriösignaaleja, kiihdyttää auton täyteen nopeuteen ja vahingoittaa laitetta. Sammuttaessasi laitetta toimi päinvastaisessa järjestyksessä. Sammuta ensin vastaanotin ja nopeussäädin, sitten vasta lähetin. Älä ylikuormita moottoria väärillä tai liian pitkillä välityssuhteilla. Älä tuki tuotteen tuuletinta tai jäähdytysripoja. Huolehdi riittävästä ilmanvaihdosta tuotteen ympärillä. Liitä kaikki laitteiston osat huolellisesti. Jos liitännät irtoavat tärinän takia, voit menettää pienoismallin hallinnan. Valmistajaa ei voi saattaa vastuuseen vaurioista, jotka ovat aiheutuneet turvaohjeiden ja varoitusten noudattamatta jättämisestä. Käytä vain alkuperäisiä varaosia.

ALLGEMEINE HINWEISE

WEEE HINWEIS

Dieses Symbol weist darauf hin, dass dieses Produkt gemäß Richtlinie über Elektro- und Elektronik-Altgeräte (2002/96/EG) und nationalen Gesetzen nicht über den Hausmüll entsorgt werden darf. Dieses Produkt kann bei einer vorgegebenen Sammelstelle abgegeben werden. Dies kann z.B. durch Rückgabe beim Kauf eines ähnlichen Produkts oder durch Abgabe bei einer autorisierten Sammelstelle für die Wiederaufbereitung von Elektro- und Elektronikaltgeräten geschehen. Der unsachgemäße Umgang mit Altgeräten kann aufgrund potentiell gefährlicher Stoffe, die häufig in Elektro- und Elektronik-Altgeräte enthalten sind, negative Auswirkungen auf die Umwelt und die menschliche Gesundheit haben. Durch die sachgemäße Entsorgung dieses Produkts tragen außerdem Sie bei Ihrer Stadtverwaltung, dem öffentlich-rechtlichen Entsorgungsträger, einer autorisierten Stelle für die Entsorgung von Elektro- oder Elektronik-Altgeräten oder Ihrer Müllabfuhr.

CE HINWEIS

Hiermit erklärt die LRP electronic GmbH, dass dieses Produkt den grundlegenden Anforderungen der europäischen Richtlinie 2014/30/EU erfüllt.
Dieser Artikel entspricht der der Richtlinie 1999/5/EC. Eine Konformitätserklärung finden Sie unter: http://www.LRP.cc/CE

ENTSORGUNGSHINWEIS:

Laut Batteriegesetz sind Sie zur Rückgabe von Altbatterien gesetzlich verpflichtet. Altbatterien sind Sondermüll und müssen entsprechend entsorgt werden. Die Entsorgung der Altbatterien über den Hausmüll ist gesetzlich verboten. Schützen Sie mit uns unsere Natur vor umweltschädlichen Belastungen und entsorgen Sie deshalb die Altbatterien nicht im Hausmüll, sondern bringen Sie sie im entladenen Zustand zu einer geeigneten Sammelstelle für Altbatterien.

GENERAL NOTES

WEEE NOTES

This symbol indicates that this product is not to be disposed of with your household waste, according to the WEEE Directive (2002/96/EC) and your national law. This product should be handed over to a designated collection point, e.g. on an authorised one-for-one basis when you buy a new similar product, or to an authorised collection site for recycling waste electrical and electronic equipment (EEE). Improper handling of this type of waste could have a possible negative impact on the environment and human health due to potentially hazardous substances that are generally associated with EEE. At the same time, your cooperation in the correct disposal of this product will contribute to the effective usage of natural resources. For more information about where you can drop off your waste equipment for recycling, please contact your local city office, waste authority, approved WEEE scheme or your household waste disposal service.

CE NOTES

Hereby, LRP electronic GmbH declares that this product is in compliance with the essential requirements and other relevant provisions of the european directive 2014/30/EU.
This item is in accordance with directive 1999/5/EC. For the declaration of conformity visit: http://www.LRP.cc/CE

BATTERY DISPOSAL NOTES:

Batteries and accumulators used in this product are to be disposed of separately from your household waste. Batteries and accumulators must not be disposed of as unsorted municipal waste. Users of batteries and accumulators must use the available collection framework for the return, recycling and treatment of batteries and accumulators. Customer participation in the collection and recycling of batteries and accumulators is important to minimise any potential effects of batteries and accumulators on the environment and human health due to substances used in batteries and accumulators.

The user is cautioned that any changes or modifications not expressly approved by the party responsible for compliance could void the user's authority to operate the equipment.
Note: This equipment has been tested and found to comply with the limits for a Class B digital device, pursuant to Part 15 of the FCC rules. These limits are designed to provide reasonable protection against harmful interference in a residential installation. This equipment generates, uses and can radiate radio frequency energy and, if not installed and used in accordance with the instructions, may cause harmful interference to radio communications. However, there is no guarantee that the interference will not occur in a particular installation. If this equipment does cause harmful interference to radio or television reception, which can be determined by turning the equipment off and on, the user is encouraged to try to correct the interference by one or more of the following measures:
- Reorient or relocate the receiving antenna.
- Increase the separation between the equipment and receiver.
- Connect the equipment into an outlet on a circuit different from that of the receiver.
- Consult the dealer or an experienced radio/TV technician for help.

INFORMATION GÉNÉRAL

AVIS WEEE

Ce symbole indique que, selon la directive des équipements électriques et électroniques (2002/96/EG) et la législation nationale, ce produit ne peut pas être jeté dans les déchets ménagers. Ce produit doit être remis au centre de recyclage prévu à cet effet. Il peut également être remis à un magasin l'or d'un achat d'un produit similaire. L'utilisation incorrecte de vieux équipements électriques ou électroniques peut engendrer des effets négatifs sur la santé humaine et sur l'environnement. Pour tous renseignements supplémentaires concernant l'élimination correcte veuillez contacter le service de recyclage de votre commune ou un centre agrée.

AVIS CE

Par la présente LRP electronic GmbH confirme que ce produit est conforme à la directive européenne 2014/30/EU.
Cet article est conforme à la norme 1999/5/EC. Pour avoir information sur conforme à la norme: http://www.LRP.cc/CE

AVIS DE RECYCLAGE

Selon le règlement des déchets de batterie, vous êtes obligé de remettre vos vieilles batteries à un endroit de recyclage prévu à cet effet. L'élimination des batteries avec les déchets ménagers est interdite. Protégez votre environnement en donnant vos batteries usées à un centre de recyclage adapté.

INFORMACIÓN ADICIONAL

INFORMACIÓN RAEE

Este símbolo indica que este producto no debe desecharse junto con las basuras domésticas, de acuerdo a la Directiva (2002/96/EC) transpuesta por el R.D.208/2005. Este producto debe entregarse en un punto de recogida establecido p.e. punto limpio o punto de reciclaje. El manejo incorrecto de este tipo de desechos podría tener un efecto negativo en el medio ambiente y en la salud debido a las sustancias potencialmente peligrosas que están asociadas a los desechos de aparatos eléctricos y electrónicos. Del mismo modo, su cooperación para la correcta eliminación de este producto contribuye a la conservación de los recursos naturales. Para una mayor información de donde puede entregar los desechos de este producto para reciclaje, diríjase a las autoridades competentes o a los puntos de reciclaje establecidos.

CE NOTES

LRP electronic GmbH declara que este producto cumple con toda la normativa de la directiva europea 2014/30/EU.
Este producto cumple la normativa 1999/5/EC. Para ver la delaración de conformidad visite: http://www.LRP.cc/CE

INFORMACIÓN PARA EL VERTIDO DE BATERÍAS:

Las pilas y baterías utilizadas en este producto han de ser desechadas de manera distinta a su basura doméstica. No se pueden verter en los contenedores de basura urbanos. Los usuarios de pilas y baterías deben utilizar los servicios disponibles de recogida y reciclaje especificos. La participación del usuario final en el procedimiento de recogida y reciclaje es fundamental para minimizar cualquier efecto negativo que pilas y baterías pudieran tener sobre el medio ambiente y la salud debido a las sustancias incluidas en las mismas.

LRP DEEP BLUE 330 HYDRO 2.4GHZ

LRP electronic GmbH,
Hanfwiesenstraße 15,73614 Schorndorf, Deutschland

Technik + Service Hotline für D:
0900 577 4624 (0900 LRP GMBH)
(0,49eur/Minute aus dem deutschen Festnetz,
Mobilfunkpreise können abweichen)

Technik + Service Hotline für A:
0900 270 313
(0,73eur/Minute aus dem österreichischen
Festnetz,
Mobilfunkpreise können abweichen)

info@LRP.cc www.LRP.cc

HA00057 © 2015 by LRP electronic GmbH

BLUE IS BETTER