Por favor, lea este Instructivo de uso antes de utilizar el dispositivo.

TCL TAB 10 S 4G

Instructivo de Uso

Instructivo de uso y preguntas frecuentes disponibles en la sección de soporte en: https://www.tcl.com/

9080G

CJB1W4307AAA

AHORRE PAPEL SALVE ÁRBOLES

PIENSE EN EL MEDIO AMBIENTE ANTES DE IMPRIMIR

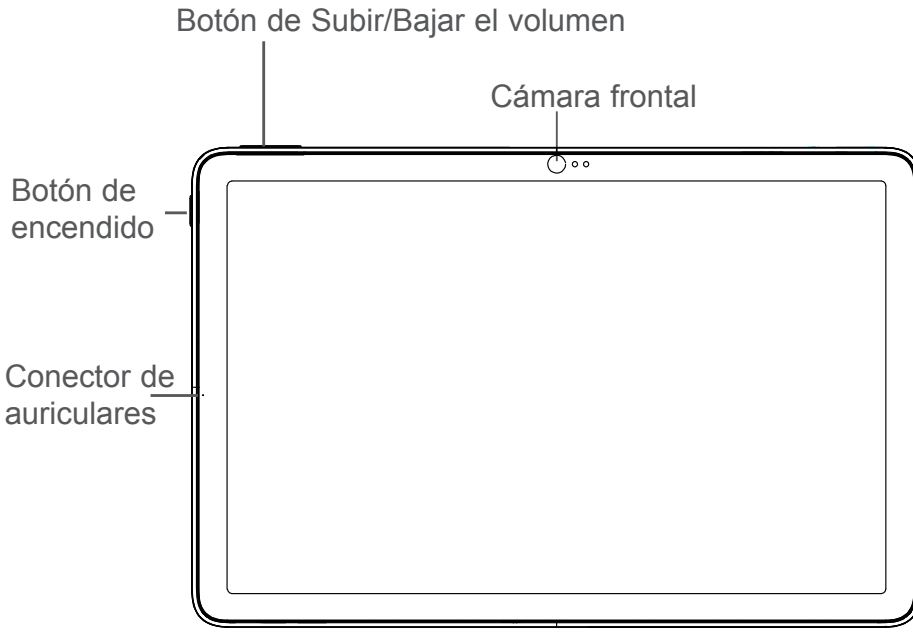
Botón de Subir/Bajar el volumen
Cámara frontal
Botón de encendido
Conector de auriculares

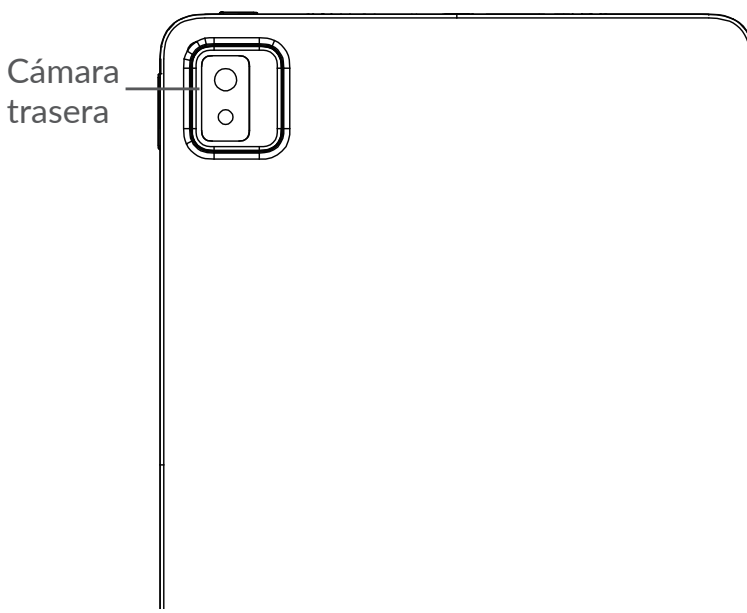
Cámara trasera

Cargue completamente su dispositivo antes de usarlo por primera vez.

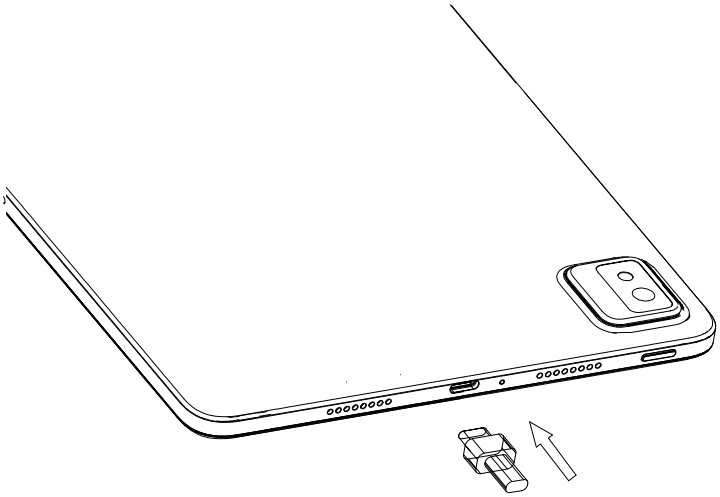

Abra la ranura e inserte la tarjeta SIM* y SD.

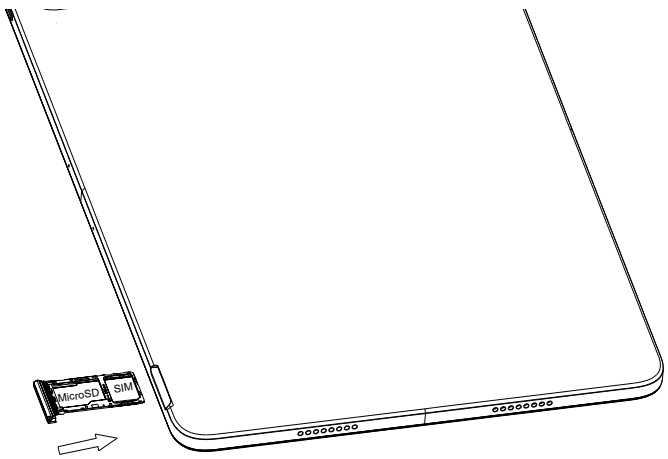

Lápiz Stylus para tablet

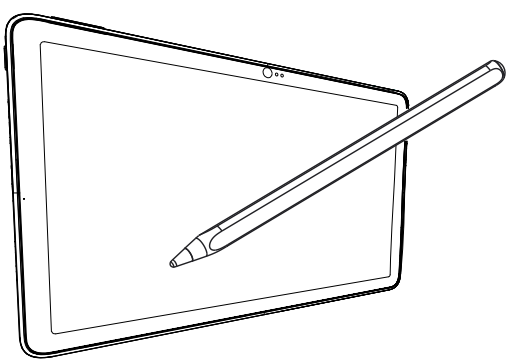

Pantalla de Inicio

Puede mover los elementos que más utiliza (aplicaciones, atajos, carpetas y widgets) a la Pantalla de Inicio para poder acceder a ellos rápidamente. Toque la tecla **Inicio** para cambiar a la Pantalla de Inicio.

❶ **Barra de estado**
- Indicadores de estado/notificaciones.
- Toque y arrastre hacia abajo para abrir el panel de notificaciones.

❷ **Barra de búsqueda**
- Toque la barra de búsqueda de Google ❶ para acceder a la pantalla de búsqueda por texto.
- Toque el icono del micrófono ❷ para acceder a la pantalla de búsqueda por voz.

❸ **Bandeja de aplicaciones favoritas**
- Toque para abrir la aplicación.
- Pulse prolongadamente para mover o cambiar las aplicaciones.

La Pantalla de Inicio se presenta con un formato ampliado para ofrecerle más espacio para añadir iconos de aplicaciones, atajos, etc. Deslice la Pantalla de Inicio horizontalmente de izquierda a derecha para obtener una vista completa.

1.1 Barra de estado

En la barra de estado, puede ver las notificaciones del a la izquierda y el estado del servicio de conexión del a la derecha.

Deslice hacia abajo desde la barra de estado para acceder al panel de notificaciones o al panel de ajustes rápidos. Para cerrar el panel, toque y arrastre hacia arriba.

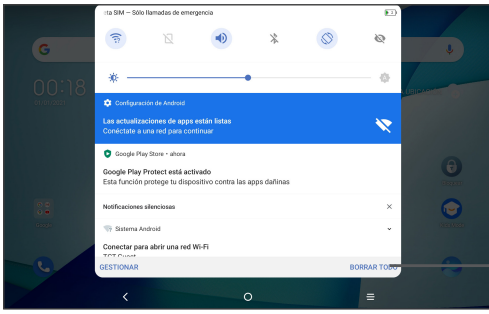

Toque aquí para borrar todas las notificaciones basadas en eventos. Las notificaciones en curso permanecerán en el panel.

Panel de notificaciones

Si tiene notificaciones, puede tocarlas para ver más información.

Panel de ajustes rápidos

Deslice dos veces hacia abajo desde la barra de estado para abrir el panel de ajustes rápidos. Aquí puede activar o desactivar funciones, o cambiar modos tocando los iconos.

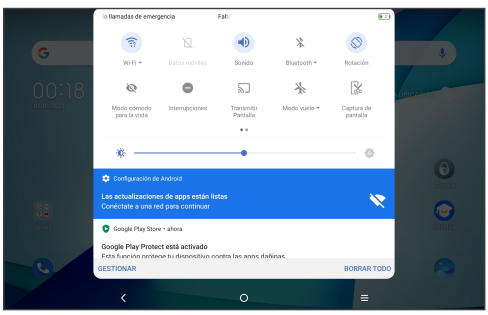

2 Llamada telefónica

2.1 Cómo realizar una llamada

Puede realizar llamadas fácilmente con la aplicación **Teléfono**. Toque el icono de llamada en la bandeja de favoritos.

Pantalla de llamada

Ingrese el número deseado directamente desde el teclado y toque para realizar una llamada. También puede seleccionar un contacto desde Favoritos o Contactos si arrastra o toca la pestaña pertinente y, a continuación, realiza la llamada.

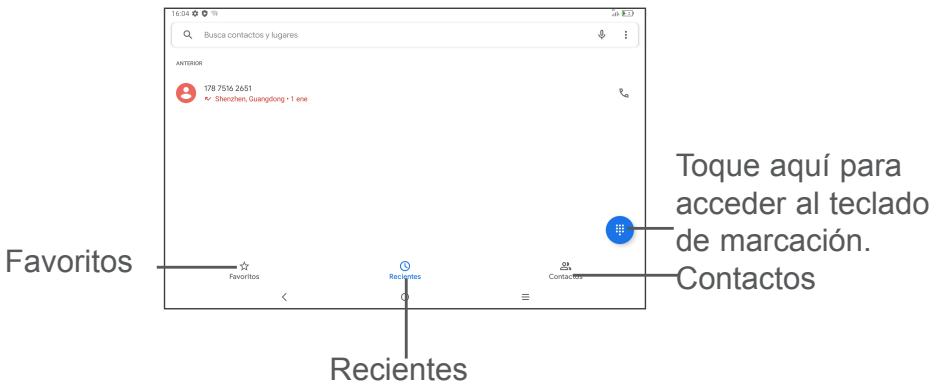

Teclado de marcación

Ingrese el número que desee en el teclado de marcación y toque el icono de teléfono para realizar la llamada. Si se equivoca, puede eliminar los dígitos incorrectos tocando el botón Borrar .

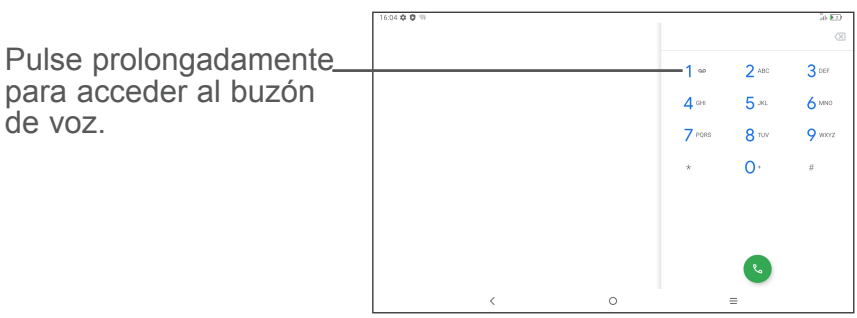

Contestar o rechazar una llamada

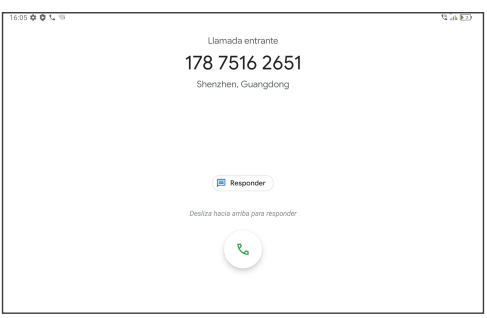

Cuando reciba una llamada:

Desliza hacia arriba para contestar.

Desliza hacia abajo para rechazar.

Pulse el icono para rechazar la llamada enviando un mensaje preestablecido.

Para silenciar el volumen del tono de una llamada entrante, pulse el botón de Subir/Bajar el volumen.

Historial de llamadas

Puede acceder al registro de llamadas tocando la pestaña RECIENTES en la pantalla de **Llamada** para ver las llamadas perdidas, llamadas salientes y llamadas entrantes.

3 Contactos

Los contactos se almacenan en su tableta mediante la aplicación Contactos. Le permite añadir, eliminar o editar sus contactos. También puede importar o exportar contactos desde sitios distintos, como una tarjeta SIM, un almacenamiento externo, su cuenta de Gmail u otras cuentas de correo electrónico.

3.1 Añadir un contacto

Abra la aplicación Contactos desde la lista de aplicaciones y toque el botón Más + en la parte inferior derecha de la pantalla para añadir un contacto nuevo.

3.2 Sincronización de contactos en múltiples cuentas

Es posible sincronizar contactos, datos y otra información desde distintas cuentas en función de las aplicaciones instaladas en el celular.

4 Mensajes

Este teléfono cuenta con una aplicación de mensajes preinstalada que le permite enviar y recibir SMS (mensajes de texto) o MMS (mensajes multimedia) a través de su operador de servicio.
Para abrir la aplicación de Mensajes, Deslice hacia arriba desde la pantalla de inicio y toqueel icono de Mensajes en la lista de aplicaciones.

Para consultar los mensajes almacenados en la tarjeta SIM, toque ⋮ en la pantalla de mensajes y, a continuación, toque **Ajustes > Avanzados > Mensajes de SIM**.

4.1 Escribir mensaje

En la pantalla de la aplicación de mensajes, toque Más Iniciar chat en la parte inferior derecha de la pantalla para comenzar a crear un mensaje nuevo.

Toque aquí para crear un nuevo mensaje.

Envío de un mensaje de texto

Ingrese el número de teléfono del destinatario en la barra “Para” y toque la barra **Mensaje de texto** para ingresar el texto del mensaje. Toque el icono + para adjuntar una imagen, un video, audio, o insertar emoticonos. Cuando haya terminado, toque el botón Enviar para enviar el mensaje de texto.

Un mensaje SMS de más de 160 caracteres se cobrará como varios mensajes SMS. Los caracteres especiales (acentos) aumentarán el tamaño del SMS.

Envío de un mensaje multimedia

Los mensajes multimedia le permiten enviar videos, imágenes, fotos, animaciones, diapositivas y sonidos a otros celulares compatibles y a direcciones de correo electrónico.

Un SMS se convertirá automáticamente a MMS cuando se adjunten archivos multimedia (imagen, video, audio, diapositivas, etc.).

5 Gmail

Gmail es un servicio de correo electrónico basado en web de Google. Al configurar el tableta por primera vez, se sincroniza automáticamente con su cuenta de Gmail. Con esta aplicación podrá recibir y enviar correos electrónicos, gestionarlos y archivarlos, entre otras opciones.

Para abrir Gmail

En la Pantalla de Inicio, toque el icono **Gmail** en la carpeta Google.

Gmail muestra mensajes y conversaciones de una única cuenta de Gmail al mismo tiempo. Si tiene más de una cuenta, podrá añadir otra tocando la tecla Menú , después, toque **Ajustes > Añadir cuenta**. Cuando haya terminado, puede cambiar a otra cuenta tocando el nombre de cuenta que desea ver.

Para crear y enviar mensajes de correo electrónico

1 Toque el botón Editar en la pantalla de la bandeja de entrada.

2 Ingrese la dirección de correo electrónico del destinatario en el campo “Para”.

3 Para añadir una copia o una copia oculta, toque el botón de flecha hacia abajo e ingrese la dirección de correo electrónico en la línea CC o CCO.

4 Ingrese el asunto y el contenido del mensaje.

5 Toque el icono del botón Adjuntar y seleccione **Adjuntar archivo** para añadir un archivo adjunto.

6 Por último, toque el botón Enviar para enviarlo.

7 Si no desea enviar el correo electrónico en ese momento, puede tocar la tecla del menú desplegable y a continuación tocar **Guardar borrador**. Para ver el borrador más tarde, toque la tecla Menú y seleccione la carpeta **Borradores**. Toque el borrador y el botón Editar para abrirlo.

6 Cómo conectarse

Para conectarse a Internet con este tableta, necesitará una conexión a Internet a través de un proveedor de datos móviles o a través de Wi-Fi.

6.1 Conexión a Internet

6.1.1 Datos móviles

La primera vez que encienda el celular con la tarjeta SIM, se configurará automáticamente el servicio de red: 2G, 3G, LTE.

Para comprobar la conexión de red que esté utilizando, toque **Ajustes > Conexiones inalámbricas y redes > Redes móvil** > **Nombre de puntos de acceso**. Su conexión de red también se muestra en la barra de estado.

6.1.2 Wi-Fi

Este tableta también se puede conectar a un servicio de Internet por Wi-Fi. Esta función se puede utilizar sin tarjeta SIM o sin servicio de datos móviles.

Para activar la función Wi-Fi y conectarse a una red inalámbrica

- Vaya a **Ajustes > Conexiones inalámbricas y redes > Wi-Fi**.
- Toque el interruptor para activar/desactivar la función Wi-Fi.
- Toque una red Wi-Fi para conectarse. Si la red seleccionada está protegida, deberá ingresar una contraseña u otras credenciales. Cuando termine, toque **CONECTAR**.
- Para seleccionar una red oculta, seleccione **Añadir red**. Ingrese el SSID de la red, la contraseña y las credenciales de seguridad. Después, toque **CONECTAR**.

7 Soporte

1. Entra desde tu Smartphone/Tablet a la aplicación: SUPPORT CENTER

2. Revisa nuestras preguntas frecuentes o chatea con nosotros a través de www.tcl.com sección Soporte.

3. Llama al Call Center Localiza tu número, a continuación:

Argentina- 8001220682

Australia- 1800-21-8730

Canada- 1-855-224-4228

Chile- 800000147

Colombia- 18009520823

Ecuador- 800000636

Mexico- 8008909908

Nueva Zealanda- 0800-451-708

Peru- 80000698

Rep. Dominicana- 8887600164

Uruguay- 405296624

USA- 1-855-224-4228

Venezuela- 8001005368

TCL TAB 10 S 4G

QUICK START GUIDE

9080G

User Manual and FAQ
are available online
https://www.tcl.com/

SAVE
PAPER
SAVE
TREES

PLEASE CONSIDER THE
ENVIRONMENT BEFORE PRINTING

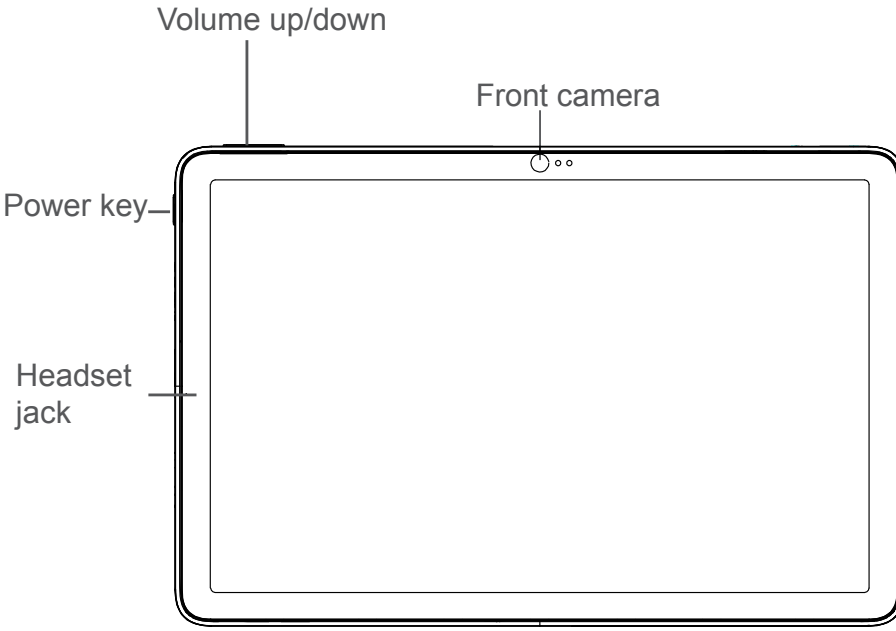
Volume up/down
Front camera
Power key
Headset jack

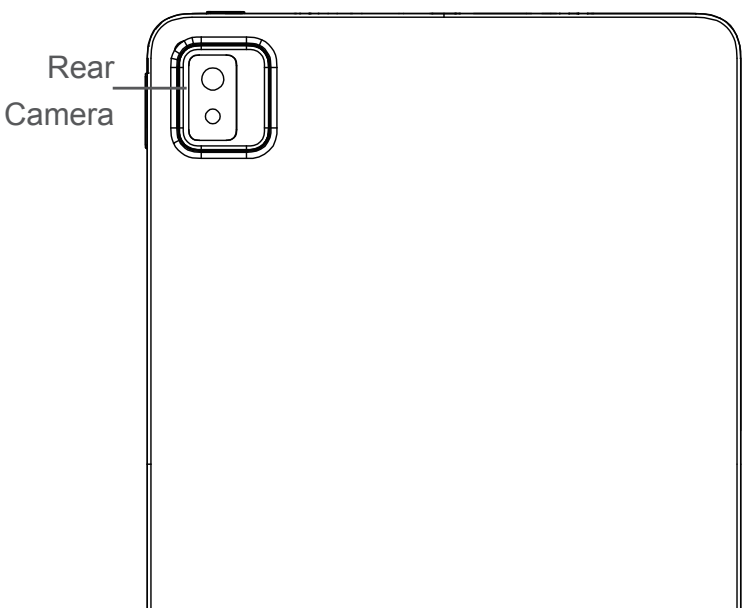
Rear Camera

Fully charge your device for the first time use.

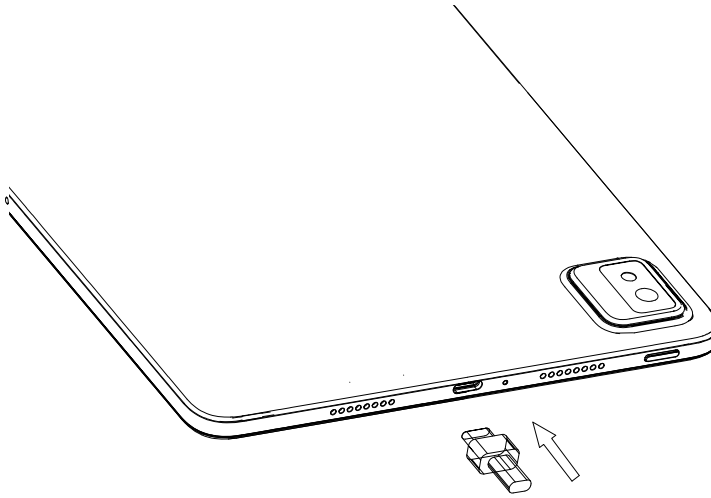

Open the slot and insert the SIM & SD cards.

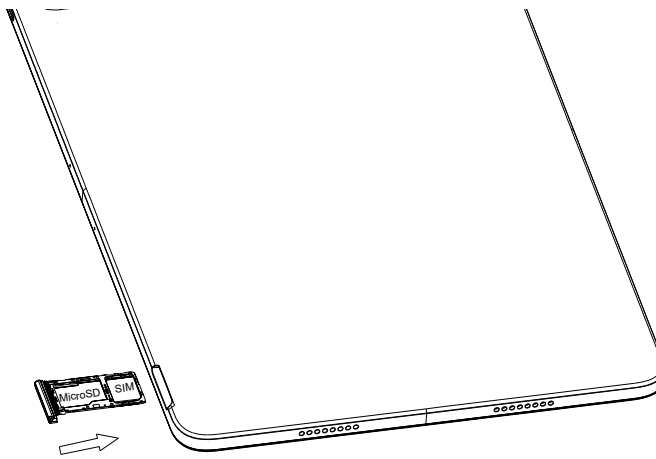

Stylus for tablet

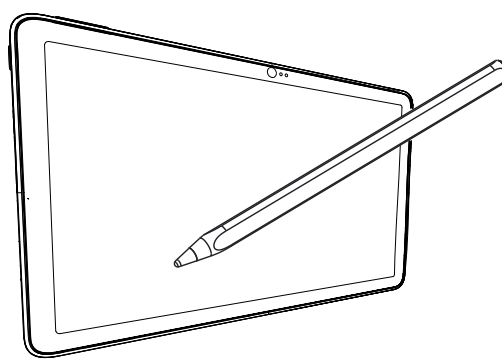

Home screen

You can move frequently used items (applications, shortcuts, folders and widgets) to your Home screen for quick access. Touch the **Home** key to switch to the Home screen.

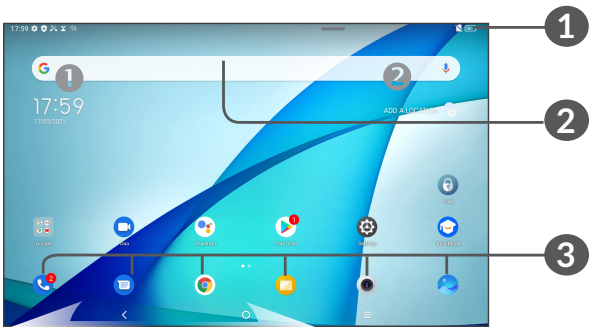

❶ **Status bar**
- Status/Notification indicators
- Touch and drag down to open the notification panel.

❷ **Search bar**
- Touch Google search bar ❶ to enter text search screen.
- Touch microphone icon ❷ to enter voice search screen.

❸ **Favourites tray applications**
- Touch to enter the application.
- Long press to move or change applications.

The Home screen is provided in an extended format to allow more space for adding application icons, shortcuts etc. Slide the Home screen horizontally left and right to get additional view.

1.1 Status bar

In the status bar, you can see the notifications on the left side and the connection service status on the right side.

Swipe downward from the Status bar to access the Notification panel or the Quick Settings panel. To close the panel, touch and drag upward.

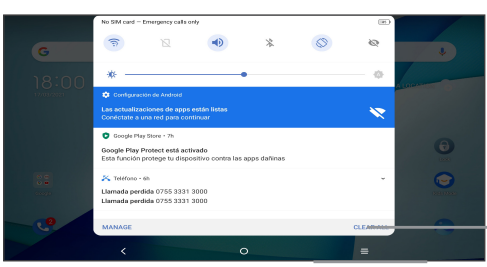

Touch to clear all event-based notifications. On-going notifications will remain on the panel.

Notification panel

When there are notifications, you can touch them to view more information.

Quick settings panel

Swipe down from the status bar twice to open the Quick settings panel. Then enable or disable functions or change modes by touching the icons.

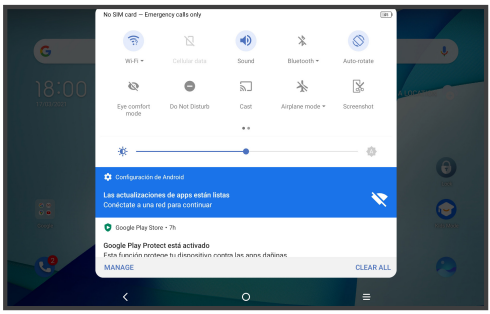

2 Phone call

2.1 Placing a call

You can easily place a call using the **Phone** application. Touch the Phone icon on your **Favourites Tray.**

Call screen

Enter the desired number from the dial pad directly and touch to place the call or select a contact from **Favorites** or **Contacts** by touching tabs, then make the call

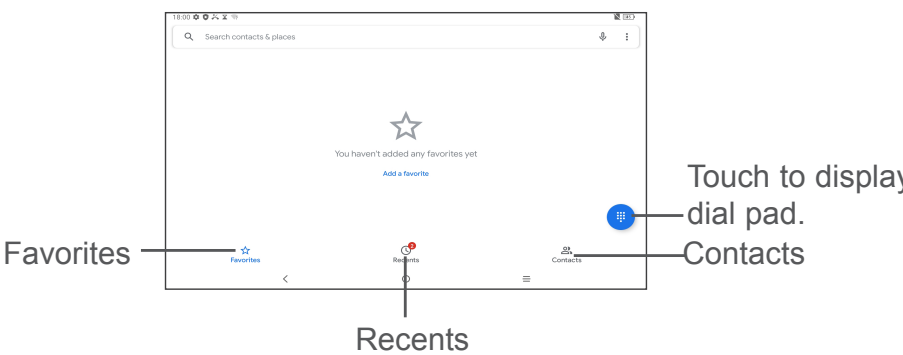

Dial pad

Enter the desired number from the dial pad and touch the Call icon to place the call. If you make a mistake, you can delete the incorrect digits by touching the Delete button .

Long press to access voicemail.

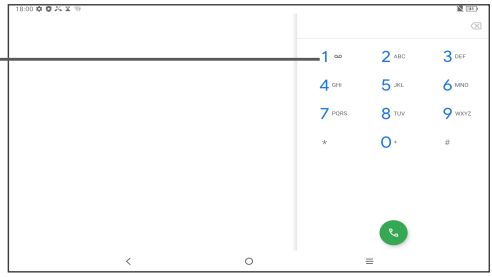

Answering or rejecting a call

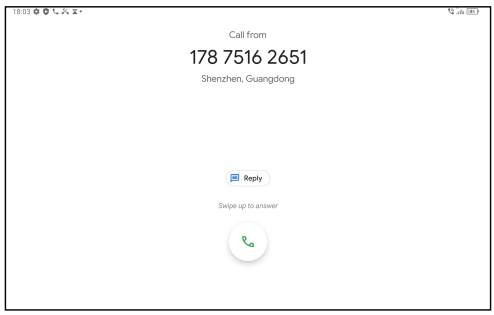

When you receive a call:

Slide up the icon to answer;

Slide down the icon to to reject;

Touch to reject the call by sending a preset message.

To mute the ringtone volume of an incoming call, press the Volume Up/Down key

Call history

You can access your call history by touching the Recents tab from the **Call** screen to view missed calls, outgoing calls, and incoming calls.

3 Contacts

Contacts are stored in your tablet with the Contacts app. It allows you to add, delete, or edit your contacts. You can also import or export your contacts from different locations such as a SIM card, an external storage, your Gmail or other email account.

3.1 Adding a contact

Open the Contacts app from applications list, then touch the Plus button on the bottom right of the screen to add a new contact.

3.2 Synchronising contacts in multiple accounts

Contacts, data or other information can be synchronized from multiple accounts, depending on the applications installed on your tablet.

4 Messaging

This tablet comes with a pre-installed Messaging app that allows you to send and receive SMS (Short Message Service) or MMS (Multimedia Messaging Service) with your wireless service provider.

To open your Messaging app, swipe upward the Home screen and touch the Messaging icon from the application list.

To check messages stored in your SIM card, touch the ⋮ button from the Messaging screen, then touch **Settings > Advanced > SIM card messages**.

4.1 Write message

On the Messaging app screen, touch the new message Start chat in the bottom right of the screen to begin.

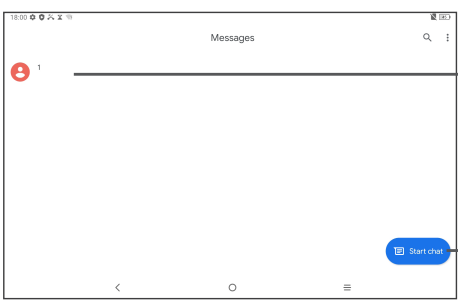

- Touch to see the whole message thread.
- Touch and hold to activate delete mode.

Touch to create a new message.

Sending a text message

Enter the mobile phone number of the recipient in the "To" bar and touch the Text message bar to enter the text of the message. Touch + to attach a picture, video, audio, or insert emoticons. When finished, touch the Send button > to send the text message.

An SMS of more than 160 characters will be charged as several SMS. although the recipient only receive one SMS. Specific letters (accent) will also increase the size of the SMS.

Sending a multimedia message

MMS enables you to send video clips, images, photos, animations, slides, and sounds to other compatible phones and email addresses.

An SMS will be converted to MMS automatically when media files (image, video, audio, slides, etc.) are attached.

5 Gmail

Gmail is a Google web-based email service. When you first set up your tablet, it is automatically synchronized with your Gmail account. With this app, you can receive and send email, manage your email, and archive your email, etc.

To open Gmail

From the Home screen, touch the **Gmail** icon in the Google folder.

Gmail displays messages and conversations from one single Gmail account at a time. If you own more than one account, you can add an account by touching the Menu button ☰, then touch **Setting > Add account**. When finished, you can switch to another account by touching the name of the account you want to view.

To create and send emails

1 Touch the Edit button from the Inbox screen.

2 Enter the recipient(s)'s email address in "To" field.

3 To add Copy or Blind copy, touch the down arrow button and enter the email address in the Cc or Bcc line.

4 Enter the subject and the content of the message.

5 Touch the Attach button icon and select **Attach file** to add an attachment.

6 Finally, touch the Send button to send.

7 If you do not want to send the email out right away, you can touch the Menu overflow button and then touch **Save draft**. To view the draft later, touch the Menu button and select the **Drafts** folder. Touch the draft email and then the Edit button to open it.

6 Getting connected

To connect to the Internet with this tablet, you will need to have an internet connection via Cellular Data provider or via Wi-Fi.

6.1 Connecting to the Internet

6.1.1 Cellular Data

The first time you turn on your tablet with your SIM card inserted, it will automatically configure your network service: 2G, 3G, LTE.

To check the network connection you are using, touch **Settings > Network & internet > Celluar network** > **Access Point Names.** Your network service connection is also displayed on the Status bar.

6.1.2 Wi-Fi

The tablet can also be connected to a Wi-Fi internet service. This can be used without a SIM card or Cellular Data service.

To turn Wi-Fi on and connect to a Wi-Fi network

- Go to **Settings > Network& internet > Wi-Fi**.
- Touch the Off switch to turn on Wi-Fi.
- Touch a Wi-Fi network to connect. If the network you selected is a secured network, you will need to enter a password or other credentials. When finished, touch **CONNECT**.
- For hidden network, slide up the screen and select **Add network**. Enter the SSID of the network, password and its secured credentials. Then, touch **CONNECT**.

7 Support

1. Enter from your Smartphone / Tablet to the application: SUPPORT CENTER

2. Check our frequently asked questions or chat with us through https://www.tcl.com in the Support section.

3. Call the Call Center Locate your number, below:

Argentina- 8001220682

Australia- 1800-21-8730

Canada- 1-855-224-4228

Chile- 800000147

Colombia- 18009520823

Ecuador- 800000636

Mexico- 8008909908

Nueva Zealanda- 0800-451-708

Peru- 80000698

Rep. Dominicana- 8887600164

Uruguay- 405296624

USA- 1-855-224-4228

Venezuela- 8001005368