User Guide

Manual del usuario

BAUHN®
EFFORTLESS TECHNOLOGY
audio

OUTDOOR SPEAKER WITH BLUETOOTH® TECHNOLOGY

ALTAVOZ PARA EXTERIORES CON TECNOLOGÍA BLUETOOTH®

English.....Page 3
Español.....Página 11

Contents

Important safety instructions....4
General safety instructions....5
Controls....6
Using the speaker....7
Modes....8
Battery....9
Contents....10
Warranty card....19
Warranty information....20

CAUTION:

To reduce the risk of electric shock, do not dismantle this product. There are no user-serviceable parts inside. Refer servicing to qualified personnel only.

EXPLANATION OF SYMBOLS:

The lightning flash within an equilateral triangle is intended to alert you to the presence of uninsulated dangerous voltage within the product's enclosure that may be of sufficient magnitude to constitute an electric shock to a person or persons.

The exclamation point within an equilateral triangle is intended to alert you to the presence of important operating and maintenance (servicing) instructions in the literature accompanying the product.

To achieve the utmost in enjoyment and performance, and in order to become familiar with its features, please read this user guide carefully before attempting to operate this product. This will assure you years of trouble free performance and listening pleasure.

IMPORTANT NOTES

This user guide should be retained for future reference.

Do not install the product in the following areas:

- Places exposed to direct sunlight or close to radiators.
- On top of other equipment that radiate too much heat.
- Blocking ventilation or in a dusty area.
- Areas where there is constant vibration.
- Near candles or other open flames.

Operate the product only as instructed in this guide.

For safety reasons, do not remove any covers or attempt to gain access to the inside of the product. Refer any servicing to qualified personnel. Do not attempt to remove any screws, or open the casing of the unit; there are no user-serviceable parts inside. Refer all servicing to qualified service personnel.

All the safety and operating instructions must be read before the product is operated.

All warnings on the product and in the user guide should be adhered to.

Install in accordance with the manufacturer's instructions.

The product should be situated away from heat sources such as radiators, heat registers, stoves, or other products, including amplifiers that produce heat.

Never push objects of any kind into this product through openings, as they may touch dangerous voltage points or short-circuit parts that could result in a fire or electric shock.

Only use attachments recommended by the product manufacturer, as they may cause hazards.

Do not attempt to service this product yourself. Opening or removing covers may expose you to dangerous voltage or other hazards.

Do not turn up the volume while listening to a section with very low level inputs or no audio signals. If you do, the speaker may be damaged when a peak level section is suddenly played.

WARNING:

This speaker is not intended for use by persons (including children) with reduced physical sensory or mental capabilities, or lack of experience and knowledge, unless they have been given supervision or instruction concerning use of the appliance by a person responsible for their safety. Children should be supervised to ensure that they do not play with the speaker. **THIS IS NOT A TOY.**

- The unit is not intended to be operated by means of an external timer or separate remote control system.
- Do not cover the ventilation opening with items such as newspaper, tablecloths, curtains etc.
- Do not place this unit close to a strong magnetic field.
- Do not attempt to clean the unit with chemical solvents as this might damage the finish. Wipe with a clean, dry or slightly damp cloth.
- Do not place speaker too close to ears, it may cause damage to ear drums, especially in young children. Use this appliance only for its intended use as described in this manual. Bauhn is not liable for any damage caused to iPod/MP3 player or any other device. Do not place or store appliance where it can fall or be pulled into a bath or sink. Do not place in or drop into water or any other liquids.

LOCATION OF CONTROLS

1. Power ON/OFF
2. Play & Pause/ Pairing
3. Previous
4. Next
5. Volume down (-)
6. Volume up (+)
7. LED Bluetooth® (Blue)
8. LED charge (yellow)
9. LED display
10. AUX IN Jack
11. Micro USB charge port

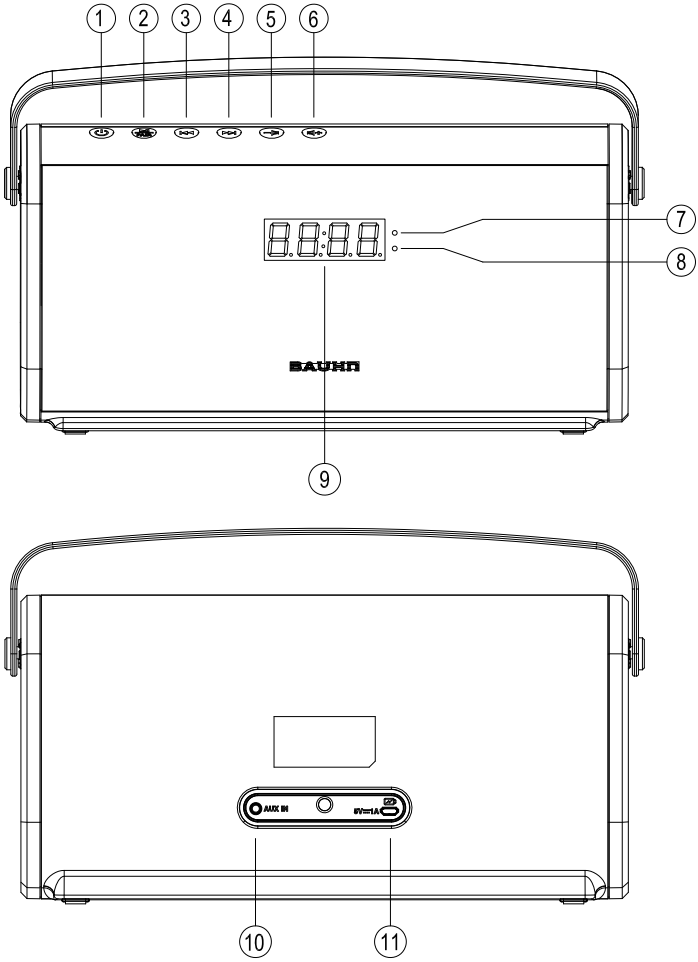

Turn on the unit

Press power button (1) for one second, the LED display (9) will flash on as below.

BLUETOOTH® OPERATION

1. The LED display (9) will show “Bt” and the LED Indicator (7) will flash at a slow speed.
2. Press and hold PAIR (2) button about 3 seconds and the LED display (9) will show “PAIr”, and the LED Indicator (7) will flash at a fast speed.
3. Turn on the Bluetooth® function on your Bluetooth® device and start to scan. Select and activate “Bauhn BT Outdoor” on the menu list of your Bluetooth® device, the LED display (9) will show “CONN”.
4. Adjust the volume button - (5) or + (6) of the main unit to your desired level.
5. Adjust tracks using button previous (3) or next (4).

BLUETOOTH® MODE

BLUETOOTH® PAIRING

BLUETOOTH® CONNECT

Turn off the Bluetooth® function in your mobile device to disconnect Bluetooth®. Unit will go back to display Bt on display.

Note:

The Bluetooth® works best within a range of 30 Feet (9.144 meters).

AFTER SALES SUPPORT
service@801 service.net
1 866 558 8096

LINE IN MODE OPERATION (AUX MODE)

Connect the supplied 3.5mm cable into the AUX IN jack (10) on the rear panel of the speaker and connect the other end into the audio source player. Display will show LINE.

AUX MODE

OFF MODE

The unit will go to power OFF mode automatically after 15 minutes if there is no play mode selection. The LED display will turn completely off after another 15 minutes in order to save power. You can press the power ON/OFF (button 1) to resume using the unit.

POWER AND CHARGING OPERATION

The speaker can operate with the built-in rechargeable battery. To charge the built-in battery, please reference below:

- Insert one end of supplied USB cable into the micro USB charge port (11) on the rear panel of the unit. The USB connector needs to be connected with universal USB power source like a laptop, PC etc.
- When the unit starts to charge, the front LED indicator (8) will turn yellow. LED indicator (8) will turn off after the battery is fully charged.
- The battery charging time is about 3-5 hours.
- When you do not want to listen to music for a long period of time, we suggest you press the Power ON/OFF button for 3 seconds to turn unit off to save battery power.

Battery lifetime will last longer if you follow guidelines below for charging and storing.

- The speaker has a built-in rechargeable battery. Make sure the battery has been fully charged before first use.
- The first battery charge may take up to 10 hours. The battery will have a better performance after 3 full charges and discharges. It is better to charge the unit only after it is completely discharged.
- Recharge and store the unit within the temperature range of 40°F–95°F (05°C–35°C)
- Do not charge the battery for a period longer than 24 hours. Excessive charging may shorten the battery's life.
- Turn off the speaker if you are not going to use it for a long period of time.

The display will show "LO-BATT" when the speaker's battery power is too low. The speaker will switch off automatically due to insufficient power. Please follow the user guide for charging. The speaker cannot work if there is no power in the battery. You may charge it for a while and then try to switch on again to resume playback.

Important note:

This device is equipped with an energy saving mode: if no signal is given during 15 minutes the device will switch automatically into standby mode in order to save energy (ERP 2 standard). Please note that low volume setting in the audio source may be recognized as "no audio signal": this will affect the capability of signal detection from the device and can also originate an automatic switch into standby mode. If this happens, please reactivate the audio signal transmission or increase the volume setting on the audio source player (MP3 player, etc.), in order to resume playback.

This symbol on the product or in the instructions means that your electrical and electronic equipment should be disposed at the end of its life separately from your household waste. There are separate collection systems for recycling. For more information, please contact your local authority.

AFTER SALES SUPPORT

service@801 service.net

1 866 558 8096

CONTENTS:

Outdoor Speaker with Bluetooth® Technology

User Manual

AUX IN Audio Cable

USB Charge Cable

The Bluetooth® word mark and logos are registered trademarks owned by Bluetooth SIG, Inc. and any use of such marks by Hands (IP) Holdings Pty Ltd is under license. Other trademarks and trade names are those of their respective owners.

FCC STATEMENT:

This device complies with part 15 of the FCC rules. Operation is subject to the following two conditions: (1) This device may not cause harmful interference and (2) This device must accept any interference received, including interference that may cause undesired operation.

Please note that changes or modifications not expressly approved by the party responsible for compliance could void the user's authority to operate the equipment.

NOTE: This equipment has been tested and found to comply with the limits for a Class B digital device. These limits are designed to provide reasonable protection against harmful interference in a residential installation. This equipment generates, uses and can radiate radio frequency energy, and if not installed and used in accordance with the instructions, may cause harmful interference to radio communications. In case of interference, try to correct the interference by one of the following measures:

- Reorient or relocate the receiving antenna.
- Increase the separation between the equipment and receiver.
- Connect the equipment into an outlet on a circuit different from that to which the receiver is connected.
- Consult an experienced radio/TV technician for help or contact our after sales support line for help.

Contenido

Instrucciones de seguridad importantes.....12

Instrucciones generales de seguridad 13

Controles 14

Uso del altavoz.....15

Modos 16

Batería 17

Contenido.....18

Tarjeta de garantía.....21

Información de la garantía.....22

PRECAUCIÓN:

Para reducir el riesgo de descarga eléctrica, no desarmar este producto. No contiene piezas que el usuario pueda reparar o cambiar. Enviarlo solamente al personal calificado para cualquier reparación.

SIGNIFICADO DE LOS SÍMBOLOS:

El rayo dentro de un triángulo equilátero se utiliza para alertar de la presencia de voltaje peligroso sin aislar dentro de la carcasa del producto que puede ser de la magnitud suficiente para constituir una descarga eléctrica a una persona o personas.

El signo de exclamación dentro de un triángulo equilátero se utiliza para alertar de la presencia de instrucciones importantes del funcionamiento y mantenimiento (servicio) en la documentación que acompaña al producto.

Para lograr el máximo provecho y rendimiento, y con el fin de familiarizarse con sus características, lea este Manual del usuario antes de poner en funcionamiento este producto. Esto le garantizará años de funcionamiento y de escucha placentera sin problemas.

NOTAS IMPORTANTES

Este Manual del usuario se debe conservar para futuras referencias.

No instalar el producto en las siguientes áreas:

- Lugares expuestos a la luz solar directa o cerca de radiadores.
- Encima de otro equipo que irradie mucho calor.
- Bloqueando la ventilación o en un área polvorienta.
- Áreas donde hay vibración constante.
- Cerca de velas u otras llamas expuestas.

Utilizar el producto solamente como se indica en este Manual.

Por razones de seguridad, no quitar ninguna cubierta ni intentar acceder al interior del producto. Enviarlo a personal calificado para cualquier reparación. No intentar extraer ningún tornillo, ni abrir la cubierta de la unidad; no contiene piezas que el usuario pueda reparar o cambiar. Referir todas las reparaciones al personal de servicio calificado.

Se deben leer todas las instrucciones de seguridad y funcionamiento antes de utilizar el producto.

Se deben cumplir todas las advertencias sobre el producto y en el Manual del usuario.

Instalar de acuerdo con las instrucciones del fabricante.

El producto se debe situar lejos de fuentes de calor como radiadores, calefactores, estufas u otros productos, incluyendo a los amplificadores que generen calor.

Nunca introduzca objetos de ningún tipo en este producto a través de las aberturas, ya que pueden tocar puntos de voltaje peligroso o poner piezas en cortocircuito, lo que podría provocar un incendio o descarga eléctrica.

Utilizar sólo los accesorios recomendados por el fabricante del producto, ya que podría ser peligroso.

No intentar reparar este producto por sí mismo. Abrir o quitar las cubiertas puede exponerle a voltajes peligrosos u otros riesgos.

No aumente el volumen mientras escucha una sección con entradas de nivel muy bajo o sin señales de audio. Si lo hace, el altavoz puede dañarse cuando una sección de nivel pico se reproduzca repentinamente.

ADVERTENCIA:

Este altavoz no está diseñado para ser utilizado por personas (incluidos niños) con disminución en sus capacidades físicas, sensoriales o mentales, o con falta de experiencia y conocimiento, a menos de que hayan recibido supervisión o instrucciones relativas al uso del aparato por una persona responsable de su seguridad. Los niños deben ser supervisados para asegurarse de que no jueguen con el altavoz. **NO ES UN JUGUETE.**

- La unidad no está diseñada para ser operada mediante un temporizador externo o un sistema de control remoto independiente.
- No cubrir las aberturas de ventilación con cosas tales como periódicos, manteles, cortinas, etc.
- No colocar la unidad cerca de un campo magnético fuerte.
- No intentar limpiar la unidad con solventes químicos, ya que esto podría dañar el acabado. Limpiar con un paño limpio y seco o ligeramente húmedo.
- No colocar el altavoz demasiado cerca de los oídos, esto podría dañar los tímpanos, especialmente en los niños pequeños. Usar este aparato sólo para los fines descritos en este manual. Bauhn no se hace responsable de ningún daño causado a un iPod/reproductor MP3 o a cualquier otro dispositivo. No coloque ni guarde el aparato donde pueda caerse o ser empujado a una bañera o fregadero. No lo sumerja ni lo deje caer en agua o cualquier otro líquido.

UBICACIÓN DE LOS CONTROLES

1. Interruptor de encendido y apagado (ON/OFF)
2. Reproducción y Pausa/Emparejamiento
3. Anterior
4. Siguiente
5. Bajar volumen (-)
6. Subir volumen (+)
7. LED de Bluetooth® (azul)
8. LED de carga (amarillo)
9. Pantalla de LED
10. Enchufe de entrada AUX
11. Puerto de carga micro USB

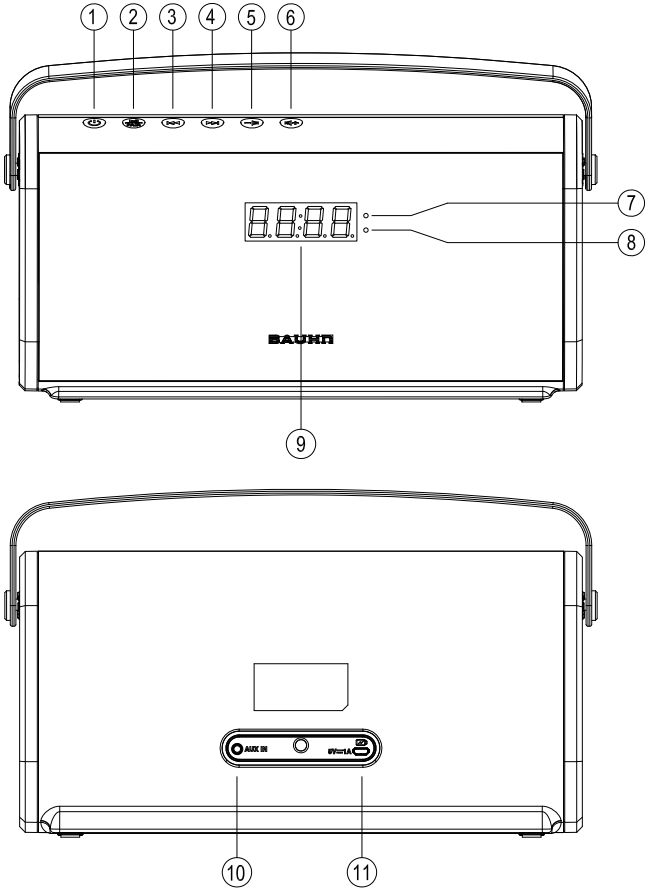

Encender la unidad

Presionar el botón de encendido (1) durante un segundo, la pantalla LED (9) parpadeará de la siguiente forma.

FUNCIONAMIENTO DE BLUETOOTH®

1. La pantalla LED (9) mostrará “Bt” y el indicador LED (7) parpadeará a una velocidad lenta.
2. Mantenga pulsado el botón de emparejamiento (2) unos 3 segundos y la pantalla LED (9) mostrará “PAIR”, y el indicador LED (7) parpadeará a una velocidad rápida.
3. Activar la función Bluetooth® de su dispositivo Bluetooth® y comenzar a escanear. Seleccionar y activar “Bauhn BT Outdoor” en la lista del menú de su dispositivo Bluetooth®, la pantalla LED (9) mostrará “CONN”.
4. Ajustar el botón de Volumen - (5) o + (6) de la unidad principal al nivel deseado.
5. Ajustar las pistas usando el botón Anterior (3) o Siguiente (4).

MODO BLUETOOTH®

EMPAREJAMIENTO BLUETOOTH®

BLUETOOTH® CONNECT

Desactivar la función Bluetooth® en su dispositivo móvil para desconectar Bluetooth®. La unidad volverá a mostrar Bt en la pantalla.

Nota:

El Bluetooth® funciona mejor dentro de un radio de 30 pies (9.144 metros).

SERVICIO POSVENTA
service@801 service.net
1 866 558 8096

MODO DE ENTRADA DE LÍNEA (MODO AUX)

Conectar el cable de 3,5 mm que se suministra a la toma AUX IN (10) en el panel posterior del altavoz y conectar el otro extremo en el reproductor de la fuente de audio. La pantalla mostrará el modo LINE.

MODO AUX

MODO DE ESPERA

La unidad pasará al modo de apagado automáticamente después de 15 minutos si no hay selección del modo de reproducción. La pantalla LED se apagará por completo después de 15 minutos más a fin de ahorrar energía. Puede pulsar el botón de encendido/apagado (botón 1) para reanudar el uso de la unidad.

ALIMENTACIÓN Y OPERACIÓN DE CARGA

El altavoz puede funcionar con la batería recargable incorporada.
Ver a continuación cómo cargar la batería incorporada:

- Insertar un extremo del cable USB que se suministra en el puerto de carga micro USB (11) en el panel trasero de la unidad. El conector USB se debe conectar a una fuente de alimentación universal USB como una computadora portátil, etc.
- Cuando la unidad comienza a cargarse, el indicador LED frontal (8) se torna amarillo. El indicador LED (8) se apagará después de que la batería se cargue por completo.
- El tiempo de carga de la batería es de 3 a 5 horas, aproximadamente.
- Cuando no desee escuchar música durante un largo periodo de tiempo, le sugerimos que presione el botón de encendido/apagado durante 3 segundos para ahorrar la energía de la batería.

La vida útil de la batería será más extensa si sigue las pautas a continuación para cargarla y almacenarla.

- El altavoz tiene una batería recargable incorporada. Asegúrese de que la batería esté completamente cargada antes de su primer uso.
- La primera carga de la batería puede tardar hasta 10 horas. La batería tendrá un rendimiento mejor después de 3 cargas y descargas completas. Es mejor cargar la unidad solamente después que esté completamente descargada.
- Recargar y almacenar la unidad dentro del rango de temperatura de 40 °F a 95 °F (5 °C a 35 °C)
- No cargar la batería por un período mayor que 24 horas. La carga excesiva puede acortar la vida de la batería.
- Apagar el altavoz si no lo va a utilizar durante un período largo de tiempo.

La pantalla mostrará “LO-BATT” cuando la carga de la batería del altavoz está muy baja. El altavoz se apagará automáticamente debido a la alimentación insuficiente. Siga el Manual del usuario para realizar la carga. El altavoz no puede funcionar si la batería no tiene carga. La puede cargar por un tiempo y luego tratar de encenderlo de nuevo para reanudar la reproducción.

Nota importante:

Este dispositivo está equipado con un modo de ahorro de energía: si no recibe ninguna señal durante 15 minutos, el dispositivo pasa automáticamente al modo de espera para ahorrar energía (ERP 2 estándar). Tenga en cuenta que poner muy bajo el volumen en la fuente de audio puede que se reconozca como “no hay señal de audio”: esto afectará a la capacidad de detección de señal desde el dispositivo y también puede originar un cambio automático al modo de espera. Si esto sucede, por favor reactivar la transmisión de la señal de audio o aumentar el volumen en el reproductor de la fuente de audio (reproductor MP3, etc.) a fin de reanudar la reproducción.

Este símbolo en el producto o en las instrucciones significa que sus aparatos eléctricos y electrónicos se deben desechar al final de su vida útil por separado de la basura doméstica. Existen sistemas de recogida selectiva de los desechos para su reciclaje. Para obtener más información, póngase en contacto con su autoridad local.

CONTENIDO:

Altavoz para exteriores con tecnología Bluetooth®

Manual del usuario

Cable de Audio AUX IN

Cable USB

Las palabra de marca Bluetooth® y sus logotipos son marcas registradas de Bluetooth SIG, Inc. y cualquier uso de dichas marcas por parte de Hands (IP) Holdings Pty Ltd se realiza bajo licencia. Otras marcas registradas y nombres comerciales pertenecen a sus respectivos propietarios.

DECLARACIÓN DE LA FCC:

Este dispositivo cumple con la Parte 15 de las Normas de la FCC. Su funcionamiento está sujeto a las dos condiciones siguientes: (1) Este dispositivo no puede causar interferencias perjudiciales, y (2) Este dispositivo debe aceptar cualquier interferencia recibida, incluyendo interferencias que puedan causar un funcionamiento no deseado.

Tenga en cuenta que los cambios o modificaciones no aprobados expresamente por aparte responsable del cumplimiento podrían anular la autoridad del usuario para operar el equipo.

NOTA: Este equipo ha sido probado y cumple con los límites para un dispositivo digital de Clase B. Estos límites están diseñados para proveer una protección razonable contra interferencias perjudiciales en una instalación residencial. Este equipo genera, utiliza y puede irradiar energía de radiofrecuencia y, si no se instala y utiliza de acuerdo con las instrucciones, puede causar interferencias molestas en las comunicaciones de radio. En caso de interferencia, trate de corregir la interferencia mediante una de las siguientes medidas:

- Reorientar o mover la antena receptora.
- Aumentar la separación entre el equipo y el receptor.
- Conectar el equipo a un tomacorriente o a un circuito distinto al que está conectado el receptor.
- Consultar a un técnico experimentado de radio y televisión para obtener ayuda o póngase en contacto con nuestra línea de soporte posventa para obtener ayuda.

BAUHN EFFORTLESS TECHNOLOGY audio

WARRANTY CARD

OUTDOOR SPEAKER WITH BLUETOOTH® TECHNOLOGY

Your details: _____

Name: _____

Address: _____

_____

☎ _____ Email: _____

Date of purchase* _____

* We recommend you keep your receipt with this warranty card

Location of purchase: _____

Description of malfunction:

If you have a malfunction please contact our Customer Service department and send this completed warranty card with receipt to:

EuroCentra, Inc.
801 Circle Ave.
Forest Park, IL 60130
service@801service.net

AFTER SALES SUPPORT

☎ 1866 558 8096 service@801service.net

MODEL: S34B PRODUCT CODE: 45305 05/2016

Phone lines available
Monday - Friday,
10am - 6pm EST

2
YEAR WARRANTY
AÑOS DE GARANTÍA

WARRANTY CONDITIONS

Dear Customer,

The **ALDI warranty** offers you extensive benefits compared to the statutory obligation arising from a warranty:

Warranty period:	**2 years** from date of purchase with original, dated proof of purchase receipt.
Costs:	Free replacement product or refund at EuroCentra's discretion.

ADVICE:	Please contact our service hotline by phone or e-mail should you need to make a claim or if you have a question regarding this product.

In order to make a claim under the warranty, please send us:

- The original receipt and the properly completed warranty card.

The warranty does not cover damage caused by:

- **Accident** or **unanticipated events** (such as lightning, water, fire etc.).
- **Improper use** or **transport**.
- **Disregard of safety** and **maintenance instructions**.
- Other **improper treatment** or **modification**.
- **Commercial use.**

The warranty is non-transferable and applies only to the original purchaser and does not apply to subsequent owners of the product. In no event shall liability exceed the purchase price paid by the purchaser of the product. Under no circumstances shall there be liability for any loss, loss of profits, direct, indirect, special or consequential damage arising out of, or in connection with use of this product.

This warranty is only valid in the United States. This warranty gives you specific legal rights. However, you may have other rights that vary from state to state. Some states do not allow limitation on implied warranties or exclusion of consequential damages therefor these restrictions may not apply to you. Due to constant product development and market changes, EuroCentra, Inc. can only guarantee that replacements will be available within the two-year warranty period.

BAUHN EFFORTLESS TECHNOLOGY audio

TARJETA DE GARANTÍA

ALTAVOZ PARA EXTERIORES CON TECNOLOGÍA BLUETOOTH®

Sus datos: _____

Nombre: _____

Dirección: _____

_____

☎ _____ Correo electrónico: _____

Fecha de la compra* _____

* Le recomendamos que guarde el recibo con esta tarjeta de garantía

Lugar de compra: _____

Descripción de la avería:

Devuelva su tarjeta de garantía completada junto con el producto defectuoso a:

EuroCentra, Inc.
801 Circle Ave.
Forest Park, IL 60130
service@801service.net

SERVICIO POSVENTA

☎ 1866 558 8096 service@801service.net

MODEL: S34B PRODUCT CODE: 45305 05/2016

Líneas telefónicas disponibles de lunes a viernes, 10 a.m. a 6 p.m. EST

2
YEAR WARRANTY
AÑOS DE GARANTÍA

CONDICIONES DE LA GARANTÍA

Estimado cliente:

La garantía Aldi le ofrece amplios beneficios en comparación con la obligación legal que se deriva de una garantía:

Período de garantía:	**2 años** a partir de la fecha de compra con recibo original fechado de prueba de la compra.
Costo:	Sustitución gratis del producto o reembolso a discreción de EuroCentra.

RECOMENDACIÓN:	Póngase en contacto con nuestra línea directa de atención por teléfono o correo electrónico si necesita hacer una reclamación o tiene alguna pregunta acerca de este producto.

Para hacer una reclamación bajo la garantía, por favor envíenos:

- El recibo original y la tarjeta de garantía completada de manera apropiada.

La garantía no cubre a los daños ocasionados por:

- **Accidentes** o **eventos imprevistos** (como rayos, agua, fuego, etc.).
- **Uso** o **transporte inadecuados.**
- **Incumplimiento de las instrucciones de seguridad y mantenimiento**
- Otro **tratamiento** o **modificación inadecuados**.
- **Uso comercial.**

La garantía no es transferible y es aplicable solamente al comprador original y no a los propietarios subsiguientes del producto. En ningún caso la responsabilidad excederá el precio de compra pagado por el comprador del producto. En ninguna circunstancia habrá responsabilidad por cualquier pérdida, pérdida de beneficios, daños directos, indirectos, especiales o consecuenciales, que surjan de o en relación con el uso de este producto.

Esta garantía solo es válida en los Estados Unidos. Esta garantía le otorga derechos legales específicos. Sin embargo, usted puede tener otros derechos que varían de estado a estado. Algunos estados no permiten la limitación en las garantías implícitas o la exclusión de los daños consecuenciales, por lo tanto estas limitaciones pueden no ser aplicables a usted. Debido al constante desarrollo de los productos y a los cambios del mercado, EuroCentra, Inc. solamente puede garantizar la disponibilidad de los reemplazos dentro del período de garantía de dos años.

DISTRIBUTED BY • DISTRIBUIDO POR:
ALDI INC., BATAVIA, IL 60510
www.aldi.us

AFTER SALES SUPPORT • SERVICIO POSVENTA

1866 558 8096 **service@801service.net**

MODEL: S34B PRODUCT CODE: 45305 05/2016

2
YEAR WARRANTY
AÑOS DE GARANTÍA