QSG

QUICK START GUIDE

GUIDE DE DÉMARRAGE RAPIDE

GUÍA DE INICIO RÁPIDO

KURZANLEITUNG

GUIDA INTRODUTTIVA

SNELSTARTGIDS VOOR

PRZEWODNIK SZYBKI START

SNABBSTARTSGUIDE

スタートガイド

LaMetric SKY

Starter Kit

1x SPLITTER

1x CONTROLLER

2 x SURFACE

1x

1x

2 x

1x

6 x

QSG SI

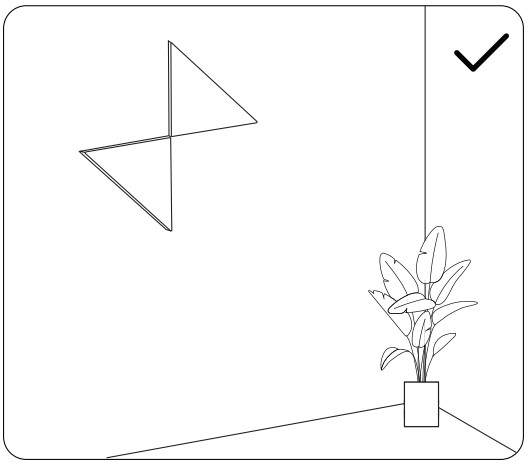

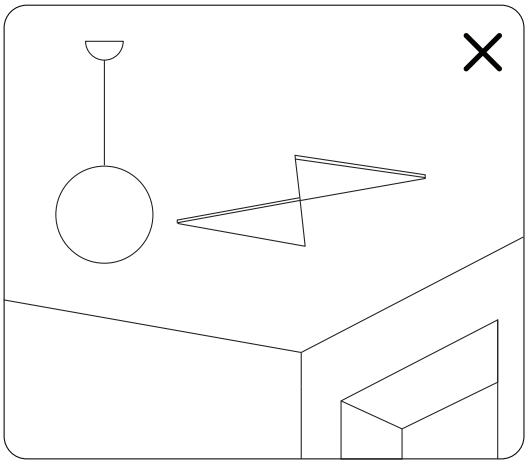

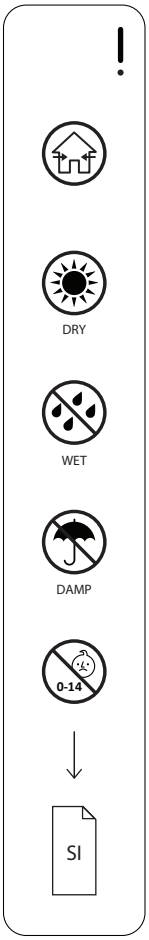

LaMetric SKY

Full guide

Extension Kit
(sold separately)

2x SPLITTER

2 x SURFACE

2 x

6 x

mosaics.lametric.com

2◺	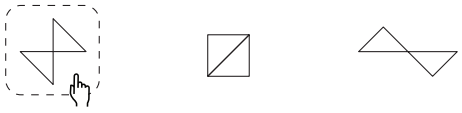
4◺ +	
6◺ + ×2	
8◺ + ×3	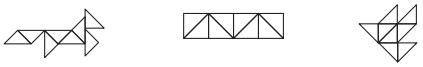
16◺ max + ×7	

Smart Atoms Limited
78 York Street
London
W1H 1DP
UK

@getlametric
www.lametric.com
support@lametric.com

Document updated: 23/08/22

1

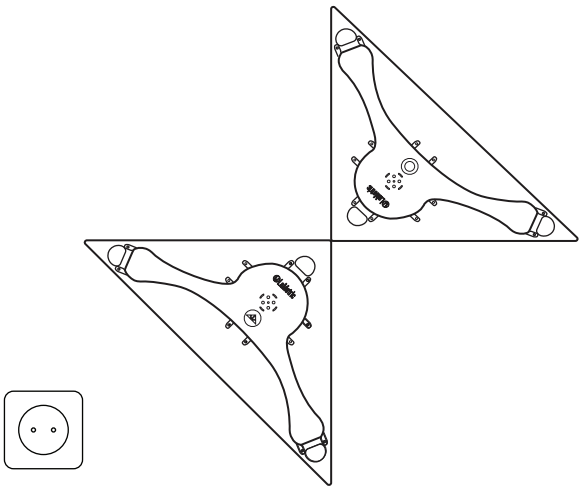

2

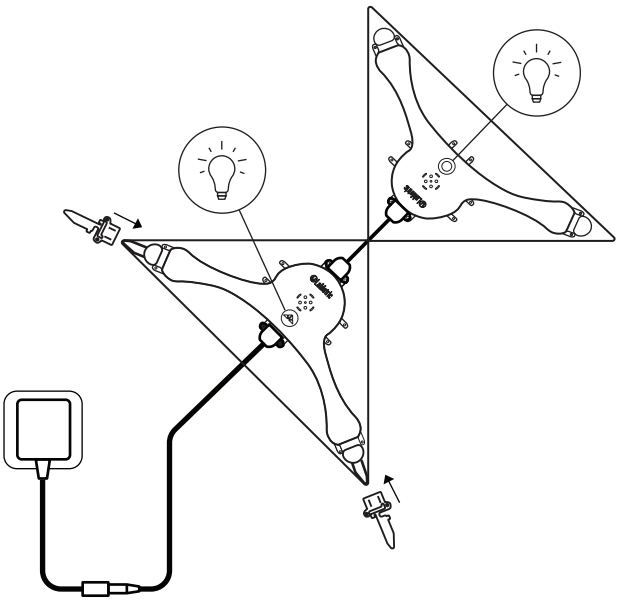

3

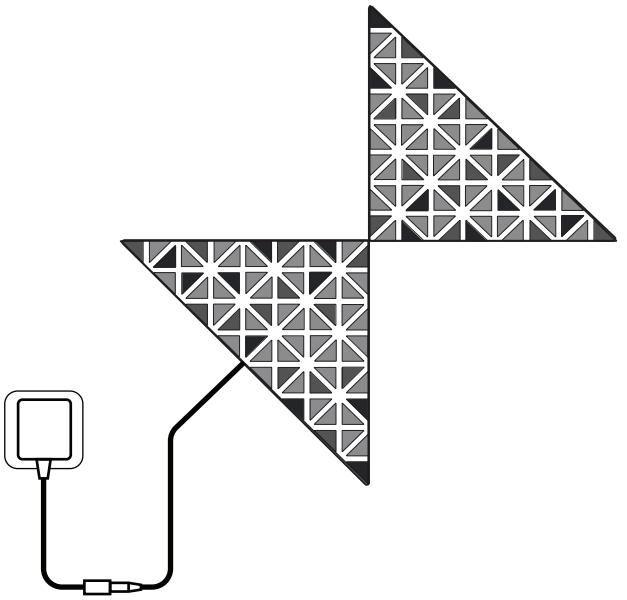

+

go.lametric.com

Available on the App Store

Get it on Google play

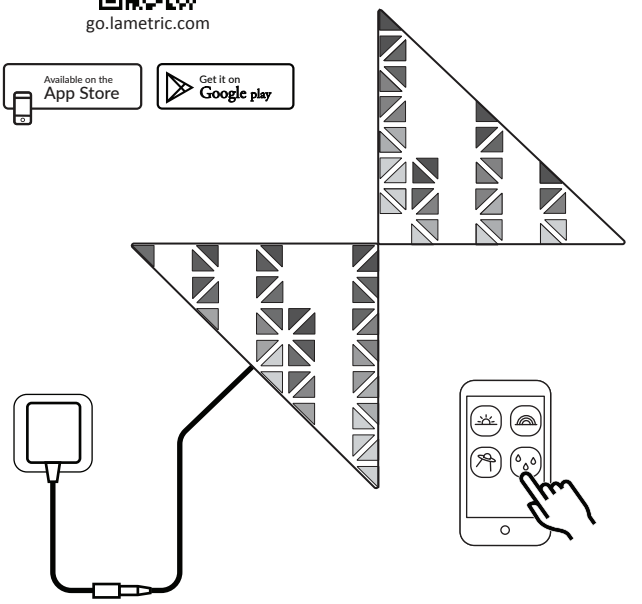

DE SICHERHEITSHINWEISE

Lesen und befolgen Sie diese Anweisungen, um die sichere Installation und Funktion des Geräts zu gewährleisten. Lesen und befolgen Sie diese Anweisungen, um die sichere Installation und Funktion des Geräts zu gewährleisten.

WARNHINWEISE:
• Verwenden Sie das Gerät nur in Innenbereichen.
• Verwenden Sie das Gerät nur an trockenen Orten.
• Dieses Gerät ist nicht für Kinder geeignet.
• Verwenden Sie das Gerät nicht, wo es direkt mit Wasser in Berührung kommen kann. Es besteht die Gefahr eines Stromschlags.

BETRIEBSANLEITUNG:
• Dieses Gerät ist kein Spielzeug, das von Kindern benutzt werden kann.
• Stellen Sie das Gerät nicht auf heiße Oberflächen.
• Das Gerät darf aus Sicherheitsgründen nicht geöffnet werden. In einem solchen Fall erlischt außerdem die Garantie.
• Verwenden Sie nur den mitgelieferten Adapter. Durch die Verwendung eines anderen Adapters kann das Gerät beschädigt werden.
• Reinigen Sie das Gerät nicht, wenn es eingeschaltet und an die Stromversorgung angeschlossen ist.
• Führen Sie die Reinigung nur mit einem trockenen Staubtuch durch, um ein Verkratzen zu vermeiden. Verwenden Sie keine Scheuer-oder Lösungsmittel. Vermeiden Sie Flüssigkeiten auf allen elektrischen Teilen.
• Verwenden Sie keine Reinigungsmittel, um das Gerät zu reinigen.
• Handhaben Sie das Gerät in Übereinstimmung mit den Entsorgungsbestimmungen in Ihrer Region.
• Drahtloses Frequenzband: 2,4 GHz
• Betriebstemperatur: 0–35 °C
• Relative Luftfeuchtigkeit: 30–50 %

INFORMATIONEN ZUR GARANTIE: https://www.lametric.com/legal/warranty
EU-KONFORMITÄTSERKLÄRUNG: https://www.lametric.com/doc

IT ISTRUZIONI DI SICUREZZA

Leggere e seguire queste istruzioni per garantire un'installazione sicura e il corretto funzionamento del dispositivo. Se serve aiuto, consultare un elettricista qualificato. Assicurasi sempre di installare l'apparecchio di illuminazione secondo la normativa elettrica locale. Alcune normative specificano che un apparecchio di illuminazione deve essere installato da un elettricista qualificato.

AVVERTENZE:
• Utilizzare il dispositivo solo in ambienti interni.
• Utilizzare il dispositivo solo in luoghi asciutti.
• Questo dispositivo non è adatto ai bambini.
• Non utilizzare il dispositivo in luoghi direttamente esposti all'acqua, per evitare il rischio di scosse elettriche.

ISTRUZIONI PER L'USO:
• Questo dispositivo non è un giocattolo e non è stato progettato perché ci giochino i bambini.
• Non posizionare il dispositivo su superfici calde.
• Per motivi di sicurezza, non aprire il dispositivo, il che invaliderà inoltre la garanzia.• Questo dispositivo non è adatto ai bambini.
• Non utilizzare il dispositivo in luoghi direttamente esposti all'acqua, per evitare il rischio di scosse elettriche.

ISTRUZIONI PER L'USO:
• Questo dispositivo non è un giocattolo e non è stato progettato perché ci giochino i bambini.
• Non posizionare il dispositivo su superfici calde.
• Per motivi di sicurezza, non aprire il dispositivo, il che invaliderà inoltre la garanzia.
• Utilizzare esclusivamente l'adattatore in dotazione; l'utilizzo di un adattatore diverso può danneggiare il dispositivo.
• Non pulire il dispositivo quando è acceso e collegato alla rete elettrica.
• Per evitare graffi, pulire solo con un panno asciutto, senza utilizzare abrasivi o solventi. Evitare che le parti elettriche vengano a contatto con liquidi.
• Non utilizzare detergenti per pulire il dispositivo.
• Trattare nel rispetto delle leggi sullo smaltimento del tuo paese.
• Banda di frequenza wireless: 2,4 GHz
• Temperatura di funzionamento: 0-35 °C
• Umidità relativa: 30-50%

INFORMAZIONI DI GARANZIA: https://www.lametric.com/legal/warranty
DICHIARAZIONE DI CONFORMITÀ UE: https://www.lametric.com/doc

NL VEILIGHEIDSINSTRUCTIES

Lees en volg deze instructies om een veilige installatie en werking van het toestel te waarborgen. Als u hulp nodig heeft, raadpleeg dan een gekwalificeerde elektricien. Zorg ervoor dat u de armatuur altijd volgens de plaatselijke elektriciteitsvoorschriften installeert. Bepaalde voorschriften geven aan dat een armatuur door een gekwalificeerde elektricien geïnstalleerd moet worden.

WAARSCHUWINGEN:
• Gebruik het toestel alleen binnenshuis.
• Gebruik het toestel alleen op droge plaatsen.
• Dit toestel is niet geschikt voor kinderen.
• Gebruik het toestel niet op plaatsen waar het rechtstreeks aan water wordt blootgesteld wegens risico op elektrische schokken.

GEBRUIKSAANWIJZING:
• Dit toestel is niet ontworpen als speelgoed voor kinderen om mee te spelen.
• Plaats het toestel niet op hete oppervlakken.
• Open het toestel om veiligheidsredenen niet, ook vervalt hierdoor de garantie.
• Gebruik alleen de bijgeleverde adapter, het gebruik van een andere adapter kan het toestel beschadigen.
• Maak het toestel niet schoon als het aan staat en op de voeding aangesloten is.
• Alleen schoonmaken met een droge stofdoek gebruiken om krassen te voorkomen, geen schuurmiddel- en of oplosmiddelen gebruiken. Vermijd vloeistoffen op alle elektrische onderdelen.
• Gebruik geen schoonmaakmiddelen om het toestel schoon te maken.
• Verwerk het toestel in overeenstemming met de afvalverwerkingswetten in uw regio.
• Draadloze frequentieband: 2,4 GHz
• Bedrijfstemperatuur: 0-35°C
• Relatieve vochtigheid: 30-50%

GARANTIEBEPALINGEN: https://www.lametric.com/legal/warranty
EU-VERKLARING VAN OVEREENSTEMMING: https://www.lametric.com/doc

PL INSTRUKCJA BEZPIECZEŃSTWA

Przeczytaj i postępuj zgodnie z instrukcją, aby zapewnić bezpieczną instalację oraz działanie urządzenia. W razie potrzeby pomocy skontaktuj się z wykwalifikowanym elektrykiem. Należy zawsze instalować oprawę oświetleniową zgodnie z lokalnym kodeksem elektrycznym. Niektóre przepisy wymagają, by oprawę oświetleniową instalował wykwalifikowany elektryk.

OSTRZEŻENIA:
• Z urządzenia należy korzystać tylko wewnątrz budynków.
• Z urządzenia należy korzystać tylko w suchych miejscach.
• To urządzenie nie jest odpowiednie dla dzieci.
• Nie należy korzystać z urządzenia w miejscach narażonych na bezpośredni kontakt z wodą, ze względu na ryzyko porażenia prądem.

INSTRUKCJA OBSŁUGI:
• To urządzenie nie jest zabawką przeznaczoną dla dzieci.
• Nie należy umieszczać urządzenia na gorącej powierzchni.
• Ze względów bezpieczeństwa nie należy otwierać urządzenia; spowoduje to tym samym unieważnienie gwarancji.
• Należy korzystać jedynie z zasilacza zawartego w zestawie; korzystanie z innego zasilacza może spowodować uszkodzenie urządzenia.
• Nie należy czyścić urządzenia, gdy jest ono włączone i podłączone do zasilania.
• Aby uniknąć zarysowania powierzchni, należy czyścić jedynie suchą ścierką do kurzu; nie należy używać środków ściernych ani rozpuszczalników. Unikać kontaktu cieczy z częściami elektrycznymi.
• Nie należy stosować środków czyszczących do czyszczenia urządzenia.
• Utylizować w sposób zgodny z lokalnymi przepisami dotyczącymi utylizacji.
• Pasmo częstotliwości bezprzewodowej: 2,4 GHz
• Temperatura pracy: 0–35 °C.
• Wilgotność względna: 30–50%.

INFORMACJE O GWARANCJI: https://www.lametric.com/legal/warranty
DEKLARACJA ZGODNOŚCI UE: https://www.lametric.com/doc

SE SÄKERHETSINSTRUKTIONER

Läs och följ dessa instruktioner för att se till att enheten installeras och fungerar säkert. Kontakta en behörig elektriker om du behöver hjälp. Se till att alltid installera armaturen enligt de lokala el-föreskrifterna. Vissa regleringar kräver att armaturer ska installeras av en behörig elektriker.

VARNINGAR:
• Använd bara apparaten inomhus.
• Använd bara apparaten på torra platser.
• Den här apparaten är inte lämplig för barn.
• Använd inte apparaten vid direkt exponering för vatten; risk för elchock.

BRUKSANVISNING:
• Den här apparaten är ingen leksak för barn att leka med.
• Ställ inte apparaten på varma ytor.
• Av säkerhetsskäl bör du inte öppna apparaten. Detta upphäver också garantin.
• Använd bara den medföljande adaptern; användning av en annan adapter kan skada apparaten.
• Rengör inte apparaten medan den är påslagen och ansluten till elnätet.
• Rengör bara med en torr dammtrasa, för att undvika repning, och undvik slip- och lösningsmedel. Undvik vätskor på alla elektriska delar.
• Använd inte rengöringsmedel för att rengöra apparaten.
• Hantera i enlighet med avfallsreglerna i ditt område.
• Trådlös bandfrekvens: 2,4 GHz
• Drifttemperatur: 0-35 °C
• Relativ luftfuktighet: 30-50%

BEGRÄNSAD GARANTI: https://www.lametric.com/legal/warranty
EU-FÖRSÄKRAN OM ÖVERENSSTÄMMELSE: https://www.lametric.com/doc

JP 安全性に関する指示

本器具を安全に設置、機能させるためにこれらの指示を読み、順守してください. サポートが必要な場合は、資格を持つ電気技師にご相談ください. 本照明器具は常に現地の電気規格に従って設置してください. 特定の規制では、照明器具は資格を持つ電気技師が設置する必要があると規定されています.

警告:
• 本器具は屋内でのみ使用してください.
• 本器具は乾燥した場所でのみ使用してください.
• 本器具はお子様向けではありません.
• 水気に直接さらされる場所では本器具を使用しないでください. 感電のリスクがあります.

操作に関する指示:
• 本器具はお子様が遊ぶことができる玩具としては設計されていません.
• 本器具を高温の表面には置かないでください.
• 安全上の理由から、本器具は開けないでください. 開けた場合、保証も無効となります.
• 付属のアダプターのみ使用してください. ほかのアダプターを使用すると、器具損傷の原因となる場合があります.
• 本器具が電源に接続されているときは、本器具のクリーニングを行わないでください.
• 擦り傷を防止するため、クリーニングには乾いた雑巾のみを使用し、研磨剤や溶剤は使用しないでください.
電気部品はいずれも、液体を避けてください.
• 本器具のクリーニングに洗剤は使用しないでください.
• ご利用の地域の廃棄物に関する法律を順守して管理してください.
• 無線周波数帯: 2.4 GHz
• 動作温度: 0-35 °C
• 相対湿度: 30-50%

製品保証条件: https://www.lametric.com/legal/warranty

Document updated: 19/07/22

LIMITED WARRANTY

EU DECLARATION OF CONFORMITY

Smart Atoms Limited
78 York Street
London
W1H 1DP, UK

@getlametric
www.lametric.com
support@lametric.com

SI

LaMetric SKY

EN SAFETY INSTRUCTIONS

Read and follow these instructions to ensure the safe installation and functioning of the device. If you need help, consult a qualified electrician. Ensure that you always install the luminaire to the local electrical code. Certain regulations indicate that a luminaire should be installed by a qualified electrician.

WARNINGS:
• Use the device only indoors.
• Use the device only in dry locations.
• This device is not suitable for children.
• Do not use the device where directly exposed to water, risk of electric shock.

OPERATING INSTRUCTIONS:
• This device is not a toy designed to be played with by children.
• Do not place the device on hot surfaces.
• For safety reasons, do not open the device, which will also void a warranty.
• Only use the adaptor supplied; using a different adapter can damage the device.
• Do not clean the device when it is on and connected to the power supply.
• To avoid scratching clean only with a dry cloth duster, do not use abrasives or solvents. Avoid liquids on all electrical parts.
• Do not use cleaning agents to clean the device.
• Manage in accordance with disposal laws in your area.
• Wireless frequency band: 2.4 GHz
• Operation temperature: 0-35 °C
• Relative humidity: 30-50%

LIMITED WARRANTY: https://www.lametric.com/legal/warranty

FCC COMPLIANCE STATEMENT: This device complies with part 15 of the FCC Rules. Operation is subject to the following two conditions: (1) this device may not cause harmful interference, and (2) this device must accept any interference received, including interference that may cause undesired operation.

NOTE: This equipment has been tested and found to comply with the limits for a Class B digital device, pursuant to part 15 of the FCC Rules. These limits are designed to provide reasonable protection against harmful interference in a residential installation. This equipment generates, uses, and can radiate radio frequency energy and, if not installed and used in accordance with the instructions, may cause harmful interference to radio communications. However, there is no guarantee that interference will not occur in a particular installation.

If this equipment does cause harmful interference to radio or television reception, which can be determined by turning the equipment off and on, the user is encouraged to try to correct the interference by one or more of the following measures:
• Reorient or relocate the receiving antenna.
• Increase the separation between the equipment and receiver.
• Connect the equipment to an outlet on a circuit different from that to which the receiver is connected.
• Consult the dealer or an experienced radio/TV technician for help.

Changes or modifications to this product not authorized by Smart Atoms Limited could void the electromagnetic compatibility (EMC) and wireless compliance and negate your authority to operate the product.

This product has demonstrated EMC compliance under conditions that included the use of compliant peripheral devices and shielded cables between system components. It is important that you use compliant peripheral devices and shielded cables between system components to reduce the possibility of causing interference to radios, television sets, and other electronic devices.

Exposure to radio frequency energy. The radiated output power of this device meets the limits of FCC/IC radio frequency exposure limits. This device should be operated with a minimum separation distance of 20 cm (8 inches) between the equipment and a person's body.

EU DECLARATION OF CONFORMITY: https://www.lametric.com/doc

FR CONSIGNES DE SÉCURITÉ

Lisez et observez ces instructions afin d'assurer l'installation et le fonctionnement de l'appareil en toute sécurité. Si vous avez besoin d'aide, consultez un électricien qualifié. Veillez à toujours installer le luminaire conformément à la réglementation électrique locale. Certaines réglementations exigent que tout luminaire soit installé par un électricien qualifié.

MISES EN GARDE:
• Utilisez l'appareil uniquement à l'intérieur.
• Utilisez l'appareil uniquement dans des endroits secs.
• Cet appareil ne convient pas aux enfants.
• N'utilisez pas l'appareil dans un endroit directement exposé à l'eau (risque d'électrocution).

MODE D'EMPLOI:
• Cet appareil n'est pas un jouet. Il n'est pas conçu pour être utilisé par des enfants.
• Ne placez pas l'appareil sur une surface chaude.
• Pour des raisons de sécurité, n'ouvrez pas l'appareil; la garantie serait invalidée.
• Utilisez uniquement l'adaptateur fourni; l'utilisation d'un adaptateur différent peut endommager l'appareil.
• Ne nettoyez pas l'appareil lorsqu'il est actif et connecté à l'alimentation électrique.
• Pour éviter les rayures, nettoyez uniquement avec un chiffon sec. N'utilisez pas d'abrasifs ou de solvants. Tenez tous les composants électriques à l'écart des liquides.
• N'utilisez aucun produit de nettoyage sur cet appareil.
• Utilisez conformément à la législation locale régissant l'élimination des déchets
• Bande de fréquence sans fil: 2,4 GHz
• Température de fonctionnement: 0-35 °C
• Hygrométrie: 30-50 %

INFORMATIONS SUR LA GARANTIE: https://www.lametric.com/legal/warranty

DÉCLARATION DE CONFORMITÉ DE LA FCC: Cet appareil est conforme à la partie 15 des règles de la FCC. Son fonctionnement est soumis aux deux conditions suivantes: (1) Cet appareil ne doit pas provoquer d'interférences préjudiciables, et (2) il doit accepter toute interférence reçue, y compris les interférences pouvant entraîner un mauvais fonctionnement.

REMARQUE: cet équipement a été testé et déclaré conforme aux limites imposées aux appareils numériques de la classe B, en vertu de la partie 15 des règles de la FCC. Ces limites sont conçues pour assurer une protection suffisante contre les interférences nuisibles dans les installations résidentielles. Cet équipement génère, utilise et peut dégager de l'énergie de radiofréquence et, s'il n'est pas installé et utilisé conformément aux instructions du fabricant, provoquer des interférences préjudiciables aux communications radio. Il n'existe toutefois aucune garantie qu'un équipement particulier ne souffrira pas des interférences.

Si cet équipement entraîne des interférences préjudiciables à la réception des émissions radio ou de télévision, identifiable en mettant l'appareil hors tension, puis sous tension, il est recommandé que l'utilisateur tente de résoudre ce problème au moyen d'une ou plusieurs des mesures suivantes:
• En orientant l'antenne réceptrice différemment ou en la changeant de place.
• En augmentant la distance séparant l'équipement du récepteur.
• En connectant l'équipement à une prise sur un circuit différent de celui sur lequel est branché le récepteur.
• En obtenant de l'aide auprès du revendeur ou d'un technicien radio/TV expérimenté.

Les changements et modifications apportés à cet appareil et non autorisés par Smart Atoms Limited peuvent annuler la compatibilité électromagnétique (EMC) et la conformité sans fil et résilier votre droit à utiliser le produit.

Ce produit a été testé compatible EMC sous certaines conditions, notamment l'utilisation de périphériques conformes et de câbles blindés pour connecter les différents composants du système. Il est important d'utiliser des appareils périphériques conformes et des câbles blindés entre les différents composants du système pour réduire les probabilités d'interférences avec des radios, télévisions et d'autres appareils électroniques.

Exposition aux radiofréquences. La puissance de sortie rayonnée de cet appareil est conforme aux limites d'exposition aux radiofréquences imposées par la FCC/IC. Lors de l'utilisation de cet appareil, une distance d'au moins 20 centimètres doit séparer l'équipement et l'utilisateur.

DÉCLARATION DE CONFORMITÉ UE: https://www.lametric.com/doc

ES MANUAL DE SEGURIDAD

Lea y siga las siguientes instrucciones a fin de garantizar la instalación y el funcionamiento seguro del dispositivo. En caso de necesitar ayuda, acuda a un electricista calificado. Asegúrese de instalar la lámpara conforme al código eléctrico de su localidad. Ciertas normas indican que la instalación de la lámpara debe ser realizada por un electricista calificado.

PRECAUCIONES:
• Utilice el dispositivo solo en interiores.
• Utilice el dispositivo solo en lugares secos.
• Este dispositivo no es apto para niños.
• No use el dispositivo en sitios donde esté expuesto directamente al agua, pues existe el riesgo de que se produzcan descargas eléctricas.

INSTRUCCIONES DE USO:
• Este dispositivo no esta diseñado como un juguete para que los niños jueguen con él.
• No ponga el dispositivo sobre superficies calientes.
• Por motivos de seguridad, evite abrir el dispositivo, esto también anula la garantía.
• Utilice solo el adaptador incluido; si usa un adaptador diferente puede dañar el dispositivo.
• No limpie el dispositivo mientras está encendido o conectado a la red eléctrica.
• Para evitar que se raye, limpie solo con un trapo seco, no use productos abrasivos ni disolventes. Evite el contacto con líquidos en las partes eléctricas.
• No use productos de limpieza para limpiar el aparato.
• Manipule el dispositivo conforme a las leyes de eliminación de residuos de su localidad.
• Banda de frecuencia inalámbrica: 2,4 GHz
• Temperatura de funcionamiento: 0-35 °C
• Humedad relativa: 30-50%

INFORMACIÓN DE GARANTÍA: https://www.lametric.com/legal/warranty

DECLARACIÓN DE CONFORMIDAD DE LA FCC: Este dispositivo cumple con el apartado 15 de las normas de la FCC. El funcionamiento está sujeto a una de estas dos condiciones: (1) este dispositivo no puede ocasionar interferencias dañinas, (2) este dispositivo debe aceptar cualquier interferencia recibida, incluso aquellas que pueden ocasionar un funcionamiento no deseado.

NOTA: este equipo ha sido probado y cumple con los límites establecidos para un dispositivo digital de Clase B, de conformidad con el apartado 15 de la normativa FCC. Estos límites están diseñados para brindar una protección razonable contra la interferencia dañina en una instalación residencial.

Este equipo genera, usa y puede irradiar energía de radiofrecuencias y, si no se instala y se usa de acuerdo con las instrucciones, puede ocasionar una interferencia dañina a las radiocomunicaciones. Sin embargo, no hay ninguna garantía que dicha interferencia no ocurrirá en una instalación en particular.

Si este equipo provoca interferencia dañina en la recepción la señal de radio o televisión, lo cual puede ser determinado al encender y apagar el equipo, el usuario puede intentar corregir la interferencia por medio de las siguientes medidas:

• Cambiar la orientación o ubicación de la antena receptora.
• Aumentar la separación entre el equipo y el receptor.
• Conectar el equipo a otra toma de corriente o circuito del que está conectado el receptor.
• Consultar al distribuidor o a un técnico experimentado de radio/TV para obtener ayuda.

los cambios o modificaciones no autorizadas por Smart Atoms Limited a este producto pueden invalidar el cumplimiento de la normatividad de compatibilidad electromagnética (EMC) y redes inalámbricas y anular la autoridad del usuario a usar el producto.

Este producto ha demostrado que cumple con la normativa EMC bajo condiciones que incluyen el uso de dispositivos periféricos que cumplen con la norma y cables blindados entre los componentes del sistema.

Es importante usar siempre dispositivos periféricos y cables blindados conformes a esta normativa entre los componentes del sistema para reducir la posibilidad de crear interferencias en radios, televisores u otros equipos electrónicos.

Exposición a energías de radiofrecuencias. La potencia de salida irradiada de este dispositivo cumple con los límites de exposición a radiofrecuencia de la FCC/IC. Este dispositivo debe ser operado con una distancia de separación mínima de 20 cm entre el equipo y el cuerpo de una persona.

DECLARACIÓN DE CONFORMIDAD DE LA UE: https://www.lametric.com/doc