# Quick Start Guide

## Aiwa Exos-3 User Manual

**Aiwa Corporation**

service@aiwa.us.com
(888) 982-8561

# Exos-3 Features

- IP67 Waterproof
- Stereo pairing of two speakers
- Onboard DSP
- Two subwoofer radiators
- USB power bank

# Package Contents

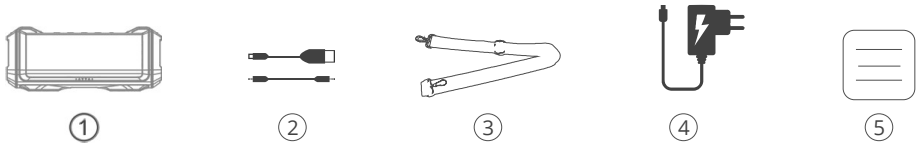


- Speaker
- USB-C Charging Cable-50CM / 3.5 mm AUX-IN Cable 50CM
- Strap
- USB Power adapter
- User Manual

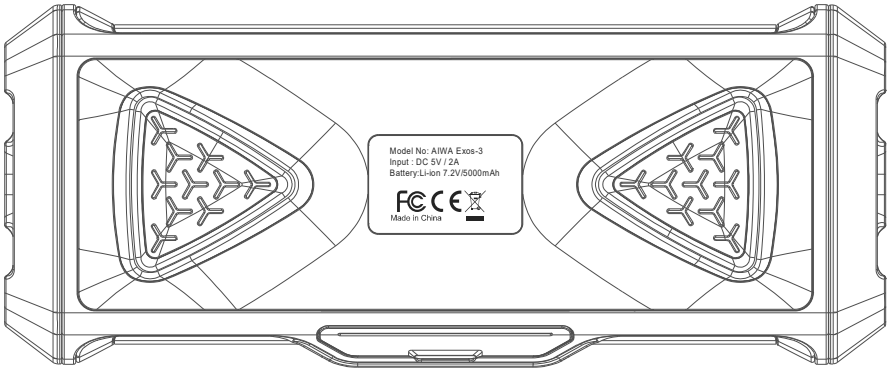


EN

# Specifications

**Supported profiles:** AVRCP V1.6, A2DP V1.3, HFP V1.7, HSP V1.2
**Bluetooth range:** 33 feet (10m)
**Dimensions:** 285*124*124 mm
**Internal battery:** Li-Ion 7.2V/5000mAh
**USB-C Charging input:** DC 5V 2A
**USB Charging output:** DC 5V 1A
**Speaker diameter:** φ70mm*2 + 30mm*1
**Impedance:** 4Ω
**Max power output:** 20W * 2 + 6W * 1
**Frequency response:** 50HZ-20KHZ
**Signal to noise ratio:** ≥80 db
**THD:** ≤1%

# Controls, Connectors and Lights

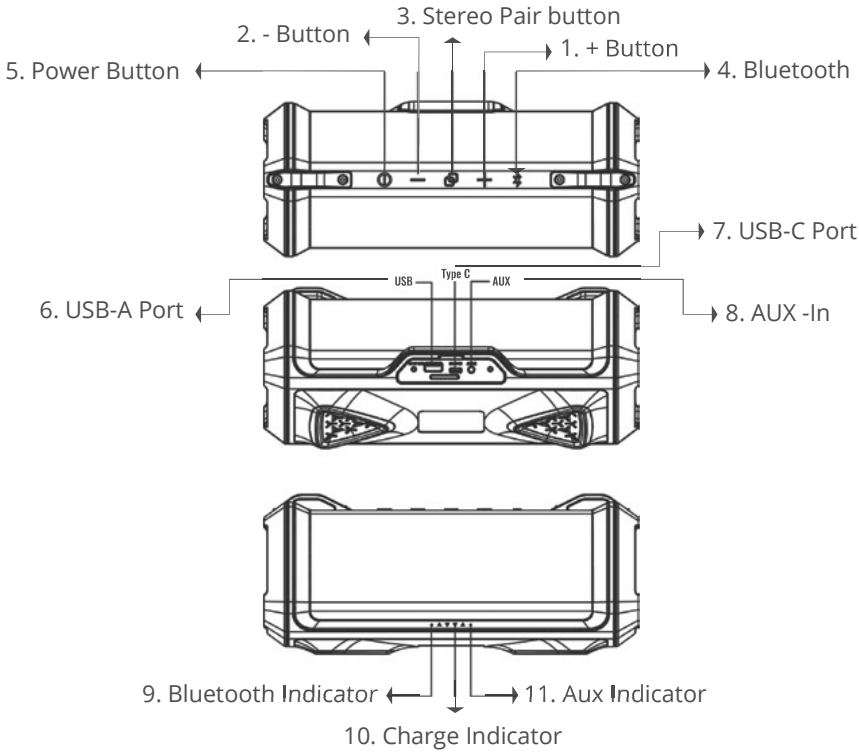

# Button Functions

## 1. + Button:

Short press to increase volume (or press and hold to advance to the next track)

## 2. — Button:

Short press to lower the volume (or press and hold to return to the start of the current track)

## 3. Stereo Pair Button

Pairs two Exos-3 speakers for stereo sound

## 4. Bluetooth Button:

Press and hold to pair with a new device

## 5. Power Button:

Press and hold the button to turn the speaker on/off (or short press for play/pause)

## 6. USB-A Port:

Charges device using a USB-A charger

## 7. USB-C Port:

Charges Exos-3 via using a USB-C charger

## 8. Aux-In:

Connect to the speaker via 3.5mm aux-in cable

## 9. Bluetooth Indicator:

Shows Bluetooth connection status

## 10. Charge Indicator:

Shows remaining battery power

## 11. Aux Indicator:

Illuminates when Aux input is connected

# Operation

## Powering ON/OFF

Press and Hold " " button for 2 seconds to power on and power off.

## Pairing

The unit will automatically go into “Pairing Mode” when it is powered on, the blue LED light will blink to indicate you have entered pairing status.

In your device’s Bluetooth settings, select “Aiwa Exos-3.” Once paired, an audible prompt will indicate the successful pairing and the blue LED light will illuminate solidly once paired.

Press and hold the Bluetooth button for 3 seconds to disconnect the current device and pair to a new one.

## Begin Streaming Music

Press Power Button to start playing music, Power Button press again to pause music.
Press and Hold Button 2 seconds to play the next track.
Press and Hold Button 2 seconds to restart the current track. Press either Button or Button for volume control.

## Making and Receiving Phone Calls

Use the built-in microphone to make and receive calls, using the device as a speakerphone.
Short press Bluetooth to accept and end a call.
To reject a call, press and hold Bluetooth

## Aux Mode

Plug in the supplied 3.5 mm cable into the unit, connect the other to your device. The light green LED will light to indicate “Aux” mode.
In Aux Mode,
Press Button to increase the volume
Press Button to lower the volume
Press Button to mute the speaker
Skip, back and play/pause are controlled on your phone only while in Aux Mode

# Pairing two speakers

**Two Exos-3 speakers can be linked together to enjoy wireless stereo sound.**

1. Make sure the speakers do not have an active Bluetooth connection (disconnect by pressing the Bluetooth button if needed.)
2. Power on both speakers, press the Stereo Pair Button on the one you wish to be the primary speaker. The secondary speaker will automatically connect and you'll hear an audible prompt when pairing is successfully completed.
3. The primary speaker's blue LED will blink (this speaker will play the left channel audio) and the secondary speaker's blue LED will illuminate continuously (this speaker will play the right channel audio.)
4. Connect your phone or tablet to the primary speaker via Bluetooth or Aux input to the primary speaker.

## Notes:

• The two speakers will remain paired even when phones are disconnected, to disconnect the secondary speaker, simply press the button on the primary speaker.

• While two speakers are paired, some controls will only be operational on the primary speaker.

## Power bank function

The USB output can be used for charging the speaker is on or off. When the charging device is fully an audible indicator will be heard, and charging will cease.

## Charging

1. Battery life: The battery will last approximately 15 hours when used at 50% volume, or 9 hours at 80% volume.
2. Charging additional devices from the USB port will reduce battery life accordingly.
3. The power indicator will blink while charging. The 4 red LEDs indicate current battery level. When all 4 are fully illuminated, the device is completely charged.
4. Charge time: Approximately 4 hours from fully depleted to fully charged.

## Notes

The device should be fully charged before long-term storage and recharged every 3 months to ensure the battery operates at full capacity.

**FCC Statement** This device complies with part 15 of the FCC Rules. Operation is subject to the condition that this device does not cause harmful interference (1) this device may not cause harmful interference, and (2) this device must accept any interference received, including interference that may cause undesired operation.

Changes or modifications not expressly approved by the party responsible for compliancecould void the user's authority to operate the equipment.

NOTE: This equipment has been tested and found to comply with the limits for a Class B digital device, pursuant to Part 15 of the FCC Rules. These limits are designed to provide reasonable protection against harmful interference in a residential installation. This equipment generates, uses and can radiate radio frequency energy and, if not installed and used in accordance with the instructions, may cause harmful interference to radio communications. However, there is no guarantee that interference will not occur in a particular installation.

If this equipment does cause harmful interference to radio or television reception, which can be determined by turning the equipment off and on, the user is encouraged to try to correct the interference by one or more of the following measures:

- Reorient or relocate the receiving antenna.
- Increase the separation between the equipment and receiver.
- Connect the equipment into an outlet on a circuit different from that to which the receiver is connected.
- Consult the dealer or an experienced radio/TV technician for help.

To maintain compliance with FCC's RF Exposure guidelines, This equipment should be installed and operated with minimum distance between 20cm the radiator your body: Use only the supplied antenna.

**CE Statement** This device was tested for typical body-worn operations. To comply with RF exposure requirements, a minimum separation distance of 20mm must be maintained between the user's body and the device, including the antenna. Third-party belt-clips, holsters, and similar accessories used by this device should not contain any metallic components. Body-worn accessories that do not meet these requirements may not comply with RF exposure requirements and should be avoided. Use only the supplied or an approved antenna.This device in compliance with the essential requirements and other relevant provisions of Directive 2014/53/EU. All essential radio test suites have been carried out.

1. CAUTION : RISK OF EXPLOSION IF BATTERY IS REPLACED BY AN INCORRECT TYPE. DISPOSE OF USED BATTERIES ACCORDING TO THE INSTRUCTIONS

2. The product shall only be connected to a USB interface of version USB 2.0

3. Adapter shall be installed near the equipment and shall be easily accessible.

4. The plug considered as disconnect device of adapter

5. The device complies with RF specifications when the device used at 20mm form your body

# Quick Start Guide

## Manuel d'utilisation de l'Aiwa Exos-3

**Aiwa Corporation**

service@aiwa.us.com
(888) 982-8561

# Caractéristiques de l'Exos-3

- IP67 étanche
- Couplage stéréo sans fil entre deux haut-parleurs
- DSP à bord
- Deux radiateurs de subwoofer
- Banque d'alimentation USB

# Contenu du paquet

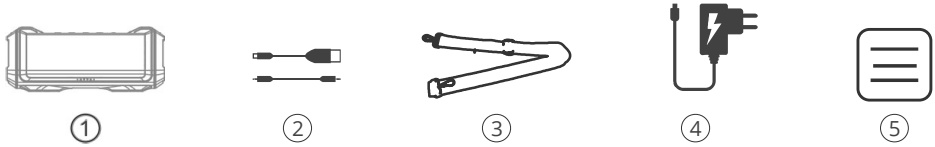


- Haut-parleur
- Câble de chargement USB-C-50CM / câble AUX-IN 3,5 mm 50CM
- Sangle
- Adaptateur d'alimentation USB
- Manuel de l'utilisateur

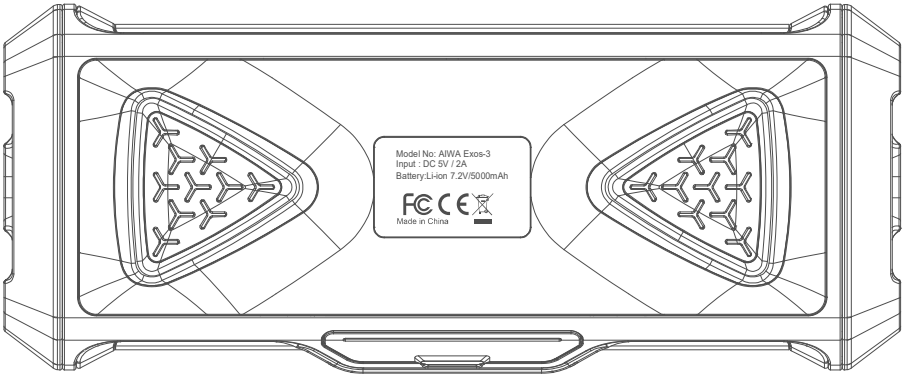


FR

# Spécifications

**Profils supportés :** AVRCP V1.6, A2DP V1.3, HFP V1.7, HSP V1.2
**Gamme Bluetooth :** 33 pieds (10m)
**Dimensions :** 285*124*124 mm
**Batterie interne :** Li-Ion 7.2V/5000mAh
**Entrée de charge USB-C :** DC 5V 2A
**Sortie de charge USB :** DC 5V 1A
**Diamètre du haut-parleur :** φ70mm*2 + 30mm*1
**Impédance :** 4Ω
**Puissance de sortie maximale :** 20W * 2 + 6W * 1
**Réponse en fréquence :** 50HZ-20KHZ
**Rapport signal/bruit :** ≥80 db
**THD :** ≤1%

# Contrôles, connecteurs et lumières sur l'Exos-3

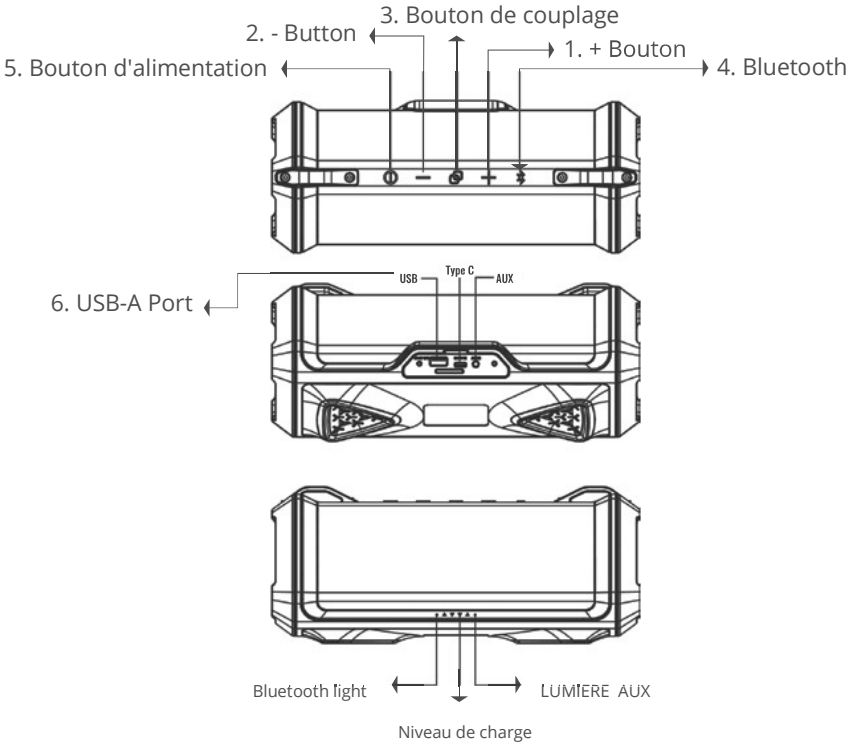

# Button Functions

## 1. + Bouton:

Pression brève pour augmenter le volume (pression prolongée pour passer au morceau suivant)

## 2. — Bouton:

Pression brève pour baisser le volume (pression prolongée pour revenir au début du morceau en cours)

## 3. Bouton de couplage :

Bouton de couplage des deux haut-parleurs

## 4. Bouton Bluetooth :

Maintenez-le enfoncé pour le coupler à un nouvel appareil.

## 5. Bouton d'alimentation :

Appuyez sur le bouton et maintenez-le enfoncé pour allumer/éteindre le haut-parleur. (Pression brève pour la lecture/pause).

## 6. Port USB-A :

Charge l'appareil à l'aide d'un chargeur USB-A

## 7. Port USB-C :

Charge l'Exos-3 à l'aide d'un chargeur USB-C

## 8. Aux-in :

Connexion au haut-parleur via un câble Aux-in de 3,5 mm

## 9. Indicateur Bluetooth:

Indique l'état de la connexion Bluetooth

## 10. Indicateur de charge:

Indique la puissance restante de la batterie

## 11. Indicateur Aux :

S'allume lorsque l'entrée Aux est connectée.

# Operation

## Mise en marche/arrêt

Appuyez sur le bouton " " et maintenez-le enfoncé pendant 2 secondes pour allumer et éteindre l'appareil.

## Couplage

L'appareil passera automatiquement en "mode d'appariement" lorsqu'il sera mis sous tension, le voyant LED bleu clignote pour indiquer que vous êtes entré dans le statut d'appariement.
Dans les paramètres Bluetooth de votre appareil, sélectionnez "Aiwa Exos-3". Une fois le couplage effectué, un message sonore vous indiquera que le couplage a réussi.
Appuyez sur le bouton Bluetooth et maintenez-le enfoncé pendant 3 secondes pour déconnecter l'appareil actuel et le coupler à un nouveau.

## Commencer à diffuser de la musique en continu

Appuyez sur commencer à jouer de la musique, appuyez à nouveau sur mettre la musique en pause.
Appuyez sur la touche et maintenez-la enfoncée pendant 2 secondes pour passer au morceau suivant.
Maintenez la touche enfoncée pendant 2 secondes pour redémarrer le morceau en cours. Appuyez sur ou pour régler le volume.

## Passer et recevoir des appels téléphoniques

Utilisez le microphone intégré pour passer et recevoir des appels, en utilisant l'appareil comme un haut-parleur.
Appuyez brièvement sur pour accepter et terminer un appel.
Pour rejeter un appel, appuyez sur la touche et maintenez-la enfoncée.

## Mode Aux

Branchez le câble de 3,5 mm fourni dans l'appareil, connectez l'autre à votre appareil. Le voyant vert s'allumera pour indiquer le mode "Aux".
En mode auxiliaire,
Appuyez sur pour augmenter le volume
Appuyez sur pour baisser le volume
Appuyez sur pour couper le son
Le saut, le retour et la lecture/pause sont contrôlés sur votre téléphone uniquement en mode auxiliaire

# Jumelage de deux haut-parleurs

**Deux haut-parleurs peuvent être reliés entre eux pour profiter d'un son stéréo sans fil.**

1. Assurez-vous que les haut-parleurs n'ont pas de connexion Bluetooth active avec un appareil mobile.
2. Allumez les deux haut-parleurs, appuyez sur le de l'un d'eux pour lancer le mode d'appariement automatique entre les deux appareils. Vous entendrez un signal sonore lorsque le jumelage est terminé avec succès.
3. La LED bleue du haut-parleur "maître" clignotera (ce haut-parleur diffusera le canal gauche) et la LED bleue du haut-parleur "esclave" s'allumera en continu (ce haut-parleur diffusera le canal droit).
4. Certaines commandes ne seront opérationnelles que sur le haut-parleur principal lorsque deux haut-parleurs sont jumelés.

## Remarques :

- Les deux haut-parleurs resteront appairés même si les téléphones sont déconnectés. Pour déconnecter le haut-parleur secondaire, il suffit d'appuyer sur le bouton du haut-parleur primaire.
- Lorsque les deux haut-parleurs sont appairés, certaines commandes ne seront opérationnelles que sur le haut-parleur principal.

## Fonction de banque d'alimentation

La sortie USB peut être utilisée pour la charge lorsque le haut-parleur est allumé et éteint. Lorsque le dispositif de chargement est complètement chargé, un indicateur sonore se fait entendre et le chargement s'arrête.

## Chargement

1. Durée de vie de la batterie : La batterie durera environ 15 heures lorsqu'elle est utilisée à 50 % de son volume, ou 9 heures à 80 % de son volume.
2. Le fait de charger des appareils supplémentaires à partir du port USB réduira d'autant la durée de vie de la batterie.
3. Le haut-parleur peut être chargé à partir de n'importe quel chargeur de type USB-C.
4. Temps de charge : Environ 4 heures entre le déchargement complet et la pleine charge.

## Quand vous chargez votre haut-parleur

Les 4 LED oranges indiquent le niveau actuel de la batterie. Lorsque les 4 sont allumées, l'appareil est complètement chargé.

**REMARQUE :** l'appareil doit être entièrement chargé avant d'être stocké à long terme et rechargé tous les 3 mois pour garantir que la batterie fonctionne à pleine capacité.

**Déclaration CE** Cet appareil a été testé pour des opérations typiques avec port au corps. Pour se conformer aux exigences d'exposition aux radiofréquences, une distance minimale de 20 mm doit être maintenue entre le corps de l'utilisateur et le combiné, antenne comprise. Les clips de ceinture, étuis et autres accessoires similaires utilisés par cet appareil ne doivent contenir aucun élément métallique. Les accessoires portés au corps qui ne répondent pas à ces exigences peuvent ne pas être conformes aux exigences d'exposition aux radiofréquences et doivent être évités. Utilisez uniquement l'antenne fournie ou une antenne approuvée.

Ce dispositif est conforme aux exigences essentielles et aux autres dispositions pertinentes de la directive 2014/53/UE. Tous les tests radio essentiels ont été effectués.

1. PRUDENCE : RISQUE D'EXPLOSION SI LA PILE EST REMPLACÉE PAR UN TYPE INCORRECT. ÉLIMIATION DES BATTERIES USAGÉES EN RESPECT DES INSTRUCTIONS

2. Le produit doit être connecté uniquement à une interface USB de la version USB 2.0

3. Un adaptateur doit être installé à proximité de l'équipement et doit être facilement accessi ble.

4. La prise considérée comme dispositif de déconnexion de l'adaptateur

5. Le dispositif est conforme aux spécifications RF lorsque le dispositif utilisé à 20mm de votre corps

# Quick Start Guide

## Aiwa Exos-3 - Manual de usuario

**Aiwa Corporation**
service@aiwa.us.com
(888) 982-8561

# Características del Exos-3

- IP67 - resistente al agua
- Emparejamiento estéreo inalámbrico entre dos altavoces
- DSP incorporado
- Dos radiadores subwoofer (de subgraves)
- Power bank USB

# Contenidos del paquete

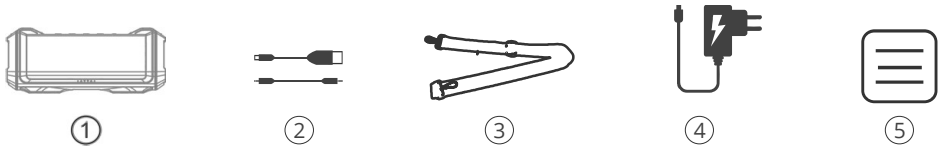


- Altavoz
- Cable de carga USB-C de 50 cm / cable AUX-IN de 3,5 mm de 50 cm
- Correa
- Adaptador de corriente USB
- Manual de usuario

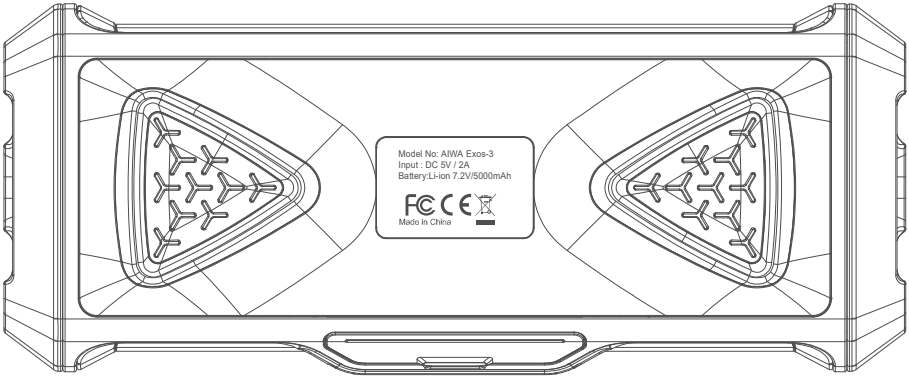


ES

# Datos técnicos

**Perfiles compatibles:** AVRCP V1.6, A2DP V1.3, HFP V1.7, HSP V1.2
**Alcance de Bluetooth:** 33 pies (10m)
**Dimensiones:** 285 * 124 * 124 mm
**Batería interna:** Li-Ion 7.2V / 5000mAh
**Entrada de carga USB-C:** DC 5V 2A
**Salida de carga USB:** DC 5V 1A
**Diámetro del altavoz:** φ70mm * 2 + 30mm * 1
**Impedancia:** 4Ω
**Potencia máxima de salida:** 20W * 2 + 6W * 1
**Respuesta de frecuencia:** 50HZ-20KHZ
**Relación señal-ruido:** ≥ 80 db
**THD:** ≤1%

# Controles, conectores y luces del Exos-3

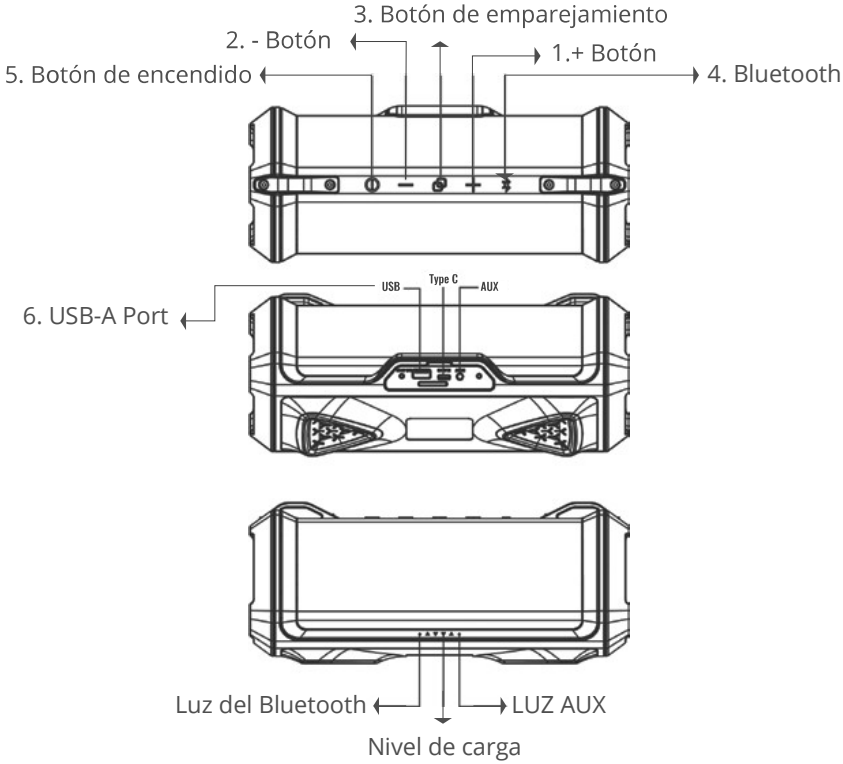

# Button Functions

## 1. + Botón:

pulse brevemente para aumentar el volumen (mantenga pulsado para pasar a la siguiente pista)

## 2. — Botón:

pulse brevemente para bajar el volumen (mantenga pulsado para volver al inicio de la pista actual)

## 3. Botón de emparejamiento:

Botón de emparejamiento de dos altavoces :

## 4. Botón de Bluetooth:

mantenga pulsado para emparejar con un nuevo dispositivo.

## 5. Botón de encendido:

mantenga presionado el botón para encender / apagar el altavoz.
(Presione brevemente para reproducir / pausar)

## 6. Puerto USB-A

Para cargar el dispositivo con un cargador USB-A

## 7. Puerto USB-C

Para cargar el Exos-3 con un cargador USB-C

## 8. Puerto AUX-IN

Para conectar al altavoz a través de un cable AUX-IN de 3,5 mm

## 9. Indicador Bluetooth

Muestra el estado de la conexión Bluetooth

## 10. Indicador de carga

Indica la energía restante de la batería

## 11. Indicador AUX

Se ilumina cuando la entrada AUX está conectada.

# Funcionamiento

## Encender / apagar

Mantenga pulsado el botón " " durante 2 segundos para encender y apagar.

## Emparejar

La unidad pasará automáticamente al "Modo de emparejamiento" cuando se encienda. La luz LED azul parpadeará para indicar que ha entrado en el modo de emparejamiento.
En la configuración de Bluetooth de su dispositivo, seleccione "Aiwa Exos-3". Una vez emparejado, oirá un mensaje que indica un emparejamiento correcto.
Mantenga pulsado el botón de Bluetooth durante 3 segundos para desconectar el dispositivo actual y emparejarlo con uno nuevo.

## Reproducir música

Pulse para comenzar a reproducir música, pulse nuevamente para pausar la música.
Mantenga pulsado durante 2 segundos para reproducir la siguiente pista.
Mantenga pulsado durante 2 segundos para reiniciar la pista actual. Presione para controlar el volumen.

## Hacer y recibir llamadas telefónicas

Use el micrófono incorporado para hacer y recibir llamadas, usando el dispositivo como un altavoz.
Pulse brevemente para aceptar y finalizar una llamada.
Para rechazar una llamada, mantenga pulsado

## Modo auxiliar

Conecte el cable de 3,5 mm a la unidad y conecte el otro a su dispositivo. El LED verde claro se iluminará para indicar el modo "Auxiliar".

En modo auxiliar,
Pulse para subir el volumen
Pulse para bajar el volumen
Pulse para silenciar el altavoz
Las funciones de saltar, retroceder y reproducir / pausar se controlan en su teléfono solo mientras está en modo auxiliar.

# Emparejar dos altavoces

**Se pueden emparejar dos altavoces para disfrutar del sonido estéreo inalámbrico.**

1. Asegúrese de que los altavoces no tengan una conexión Bluetooth activa con un dispositivo móvil.
2. Encienda ambos altavoces, presione en uno de ellos para iniciar el modo de emparejamiento automático entre las dos unidades. Escuchará un aviso cuando el emparejamiento se complete correctamente.
3. El LED azul del altavoz "amo" parpadeará (este altavoz reproducirá el audio del canal izquierdo) y el LED azul del altavoz "esclavo" se iluminará continuamente (este altavoz reproducirá el audio del canal derecho).
4. Algunos controles solo estarán operativos en el altavoz “amo” mientras estén emparejados dos altavoces.

## Notas:

- Ambos altavoces permanecerán emparejados incluso con los teléfonos desconectados. Para desconectar el altavoz secundario, simplemente pulse el botón del altavoz principal.
- Con ambos altavoces emparejados, algunos controles solo estarán operativos en el altavoz principal.

## Función de power bank

La salida USB se puede usar para cargarlo tanto si el altavoz está encendido como apagado. Cuando el dispositivo de carga está completamente cargado, se escuchará un indicador audible y la carga terminará.

## Carga

1. Duración de la batería: la batería durará aproximadamente 15 horas cuando se use al 50 % del volumen, o 9 horas al 80 % del volumen.
2. Cargar dispositivos adicionales desde el puerto USB reducirá la duración de la batería en consecuencia.
3. El altavoz se puede cargar desde cualquier cargador de tipo USB-C.
4. Tiempo de carga: aproximadamente 4 horas desde completamente agotado hasta completamente cargado

## Al cargar su altavoz

Los 4 LED naranjas indican el nivel actual de la batería. Cuando los 4 están completamente iluminados, el dispositivo está completamente cargado.

**NOTA:** El dispositivo debe cargarse completamente antes de guardarse a largo plazo y recargarse cada 3 meses para garantizar que la batería funcione a plena capacidad.

**Declaración CE de conformidad** Este dispositivo fue probado para su uso corriente llevado sobre el cuerpo. Para cumplir con los requisitos de exposición a radiofrecuencias, debe mantenerse una distancia mínima de 20 mm entre el cuerpo del usuario y el dispositivo. Los clips de cinturón, fundas y accesorios similares utilizados por este dispositivo, no deben contener ningún componente metálico. Los accesorios llevados sobre el cuerpo que no cumplan estos requisitos, posiblemente no cumplen con los requisitos de exposición a radiofrecuencias y su uso debe ser evitado. Solo utilice la antena suministrada o una aprobada.

Este dispositivo cumple con los requisitos esenciales y otras disposiciones relevantes de la Directiva 2014/53/UE. Se han llevado a cabo todas las pruebas de radio esenciales.

1. ATENCIÓN: PELIGRO DE EXPLOSIÓN SI SE REEMPLAZA CON LA BATERÍA INCORRECTA. DESHÁGASE DE LAS BATERÍAS USADAS SEGÚN INDICAN LAS INSTRUCCIONES

2. El producto solo se conectará a una interfaz USB de versión 2.0

3. El adaptador se instalará cerca del equipo y será fácilmente accesible.

4. El enchufe del cable de conexión está considerado como dispositivo de desconexión del adaptador.

5. El dispositivo cumple con los requisitos de exposición a radiofrecuencias si se respeta la distancia mínima de 20 mm entre el dispositivo y el cuerpo.

# Quick Start Guide

## Aiwa Exos-3 Benutzerhandbuch

**Aiwa Corporation**

service@aiwa.us.com
(888) 982-8561

# Exos-3 Features

- IP67 wasserfest
- Wireless Stereo-Pairing zwischen zwei Lautsprechern
- integrierter DSP
- Zwei Radiatoren Subwoofer
- USB-Ladegerät

# Packungsinhalt

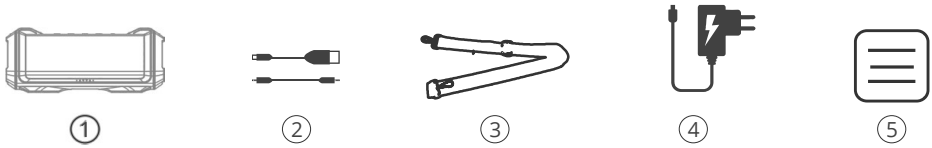


- Lautsprecher
- USB-C -Ladekabel 50CM/3,5 mm AUX-IN-Kabel 50CM
- Riemen
- USB-Netzadapter
- Benutzerhandbuch

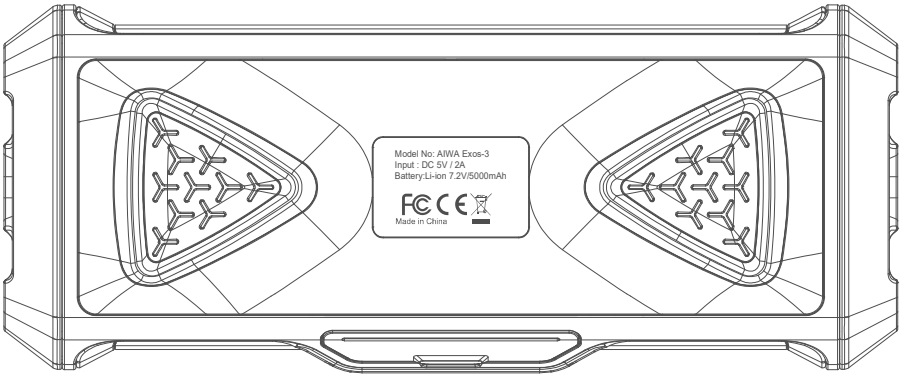


DE

# Spezifikationen

**Unterstützte Profile:** AVRCP V1.6, A2DP V1.3, HFP V1.7, HSP V1.2
**Bluetooth-Reichweite:** 33 fuss (10m)
**Maße:** 285*124*124 mm
**Interner Akku:** Li-Ion 7.2V /5000 mAh
**USB-C-Ladeanschluss:** DC 5V 2A
**US-Ladeausgang:** DC 5V 1A
**Lautsprecherdurchmesser:** φ70 mm*2 + 30 mm*1
**Impedanz:** 4 Ω
**Maximale Leistung:** 20 W * 2 + 6 W * 1
**Frequenzgang:** 50HZ-20KHZ
**Signal-Rausch-Verhältnis:** ≥ 80 db
**THD:** ≤1 %

# Bedienelemente, Anschlüsse und Leuchten auf dem Exos-3

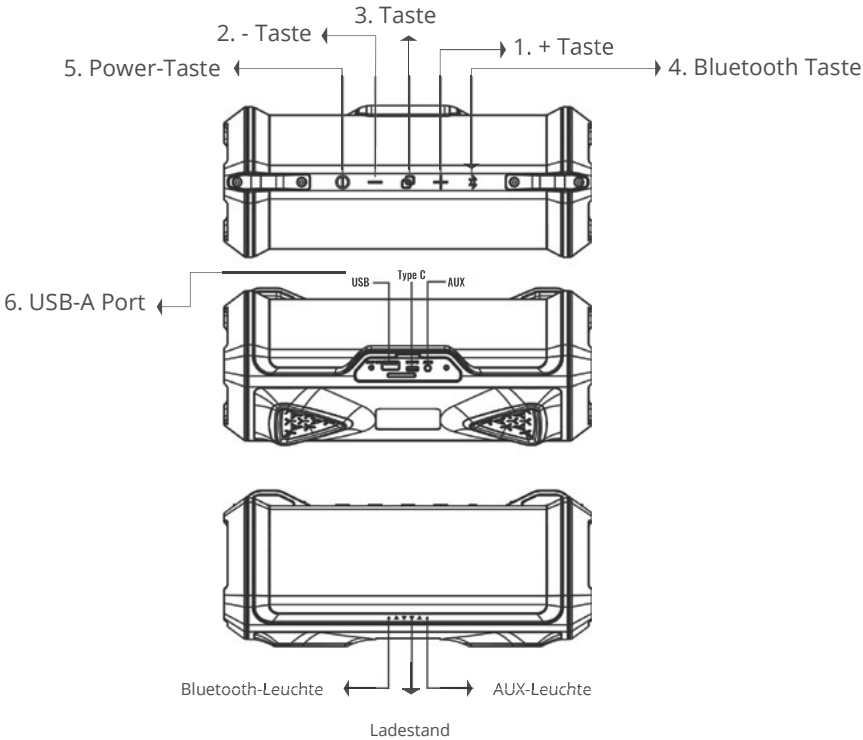

# Button Functions

## 1. + Taste:

kurz drücken, um die Lautstärke zu erhöhen (Drücken und halten, um zum nächsten Track zu springen)

## 2. — Taste:

Kurz drücken, um die Lautstärke zu verringern (Drücken und halten, um wieder an den Beginn des aktuellen Tracks zurückzukehren)

## 3. Taste:

Zwei Lautsprecher verbinden

## 4. Bluetooth-Taste:

Drücken und halten, um die Verbindung zu einem neuen Gerät herzustellen.

## 5. Power-Taste:

Taste drücken und halten, um den Lautsprecher ein-/auszuschalten.
(Kurz drücken für Play/Pause.)

## 6. USB-A-Anschluss:

Lädt das Gerät über USB-A-Ladegerät

## 7. USB-C-Anschluss:

Lädt Exos-3 über USB-C-Ladegerät

## 8. Aux-in:

Anschluss an Lautsprecher über 3,5 mm Aux-In-Kabel

## 9. Bluetooth-Anzeige

Zeigt Bluetooth-Verbindungsstatus an

## 10. Ladeanzeige

Zeigt verbleibende Batterieleistung an

## 11. Aux-Anzeige:

Leuchtet auf, wenn Aux-Eingang angeschlossen ist.

# Betrieb

## Ein-/Ausschalten

Zum Ein-/Ausschalten die “ ”Taste 2 Sekunden lang gedrückt halten.

## Pairing

Das Gerät geht automatisch in den „Pairing-Modus”, wenn es eingeschaltet wird. Das blaue LED-Licht blinkt, um anzuzeigen, dass es sich im Pairing-Status befindet.
Wählen Sie „Aiwa Exos-3“ in den Bluetooth-Einstellungen Ihres Geräts. Sobald die Verbindung hergestellt wurde, informiert ein akustisches Signal über das erfolgreiche Pairing.
Drücken und halten Sie die Bluetooth-Taste 3 Sekunden lang, um die Verbindung mit dem aktuellen Gerät zu trennen und ein neues Gerät zu verbinden.

## Musik-Streaming starten

Drücken Sie , um Musik, zu spielen und drücken Sie erneut, um die Musik zu pausieren.
Drücken und halten Sie 2 Sekunden lang, um den nächsten Track zu spielen.
Drücken und halten Sie 2 Sekunden lang, um den aktuellen Track erneut zu starten.
Drücken Sie entweder oder , um die Lautstärke zu regeln.

## Telefonanrufe tätigen und empfangen

Verwenden Sie das eingebaute Mikrophon, um Anrufe zu tätigen oder zu empfangen und verwenden Sie das Gerät als Freisprechtelefon.
Drücken Sie kurz , um einen Anruf anzunehmen und zu beenden.
Um einen Anruf abzulehnen, drücken und halten Sie

## Aux-Modus

Stecken Sie das mitgelieferte 3,5-mm-Kabel an der Einheit an, und stecken Sie das andere Ende an Ihrem Gerät an. Das hellgrüne LED-Licht leuchtet, um den „Aux”-Modus anzuzeigen.
Im Aux-Mode,
Drücken Sie , um die Lautstärke zu erhöhen.
Drücken Sie , um die Lautstärke zu verringern.
Drücken Sie , um den Lautsprecher auf stumm zu schalten.
Überspringen, Zurück und Play/Pause sind auf Ihrem Telefon nur im Aux-Modus möglich.

# Pairing von zwei Lautsprechern

**Zum Genießen eines drahtlosen Stereosounds können zwei Lautsprecher miteinander verbunden werden.**

1. Stellen Sie sicher, dass die Lautsprecher keine aktive Bluetooth-Verbindung zu einem mobilen Gerät haben.

2. Schalten Sie beide Lautsprecher ein, drücken Sie an einem , um den automatische Pairing-Modus der beiden Geräte zu starten. Sie hören ein akustisches Signal, wenn das Pairing erfolgreich abgeschlossen wurde.

3. Das blaue LED des „Meister"-Lautsprechers blinkt (dieser Lautsprecher spielt am linken Audiokanal) und das blaue LED des „Sklaven"-Lautsprechers leuchtet kontinuierlich (dieser Lautsprecher spielt am rechten Audiokanal).

4. Manche Bedienelemente können nur am Meisterlautsprecher verwendet werden, wenn zwei Lautsprecher verbunden sind.

## Hinweise:

• Die beiden Lautsprecher bleiben auch dann gekoppelt, wenn die Telefonverbindung getrennt wird. Zum Trennen des Zusatzlautsprechers einfach die Taste auf dem Hauptlautsprecher drücken.

• Wenn zwei Lautsprecher gekoppelt sind, sind einige Bedienelemente nur am Hauptlautsprecher funktionsfähig.

## Funktion des Ladegeräts

Der USB-Ausgang kann sowohl bei ein- als auch bei ausgeschaltetem Lautsprecher zum Laden verwendet werden. Wenn das Gerät vollständig geladen ist, ertönt ein akustisches Signal und der Ladevorgang wird beendet.

## Laden

1. Akkulaufzeit: Der Akku läuft ungefähr 15 Stunden, bei 50 % Lautstärke oder 9 Stunden bei 80 % Lautstärke.
2. Das Laden zusätzlicher Geräte über den USB verkürzt die Akkukaufzeit entsprechend.
3. Der Lautsprecher kann über jedes USB-C-Ladegerät geladen werden.
4. Ladezeit: Ungefähr 4 Stunden von vollkommen leer bis zu vollständig geladen.

## Beim Laden Ihres Lautsprechers

Die 4 orangen LEDs zeigen den aktuellen Ladestand an. Wenn alle 4 leuchten, ist das Gerät vollständig geladen.

**HINWEIS:** Das Gerät sollte vor längerer Lagerung vollständig aufgeladen werden und alle 3 Monate wieder aufgeladen werden, um sicherzustellen, dass der Akku voll funktionsfähig ist.

**CE-Erklärung** Dieses Produkt wurde wie typische, am Körper getragene Geräte getestet. Um die Anforderungen an die HF-Exposition zu erfüllen, muss ein Mindestabstand von 20 mm zwischen dem Körper des Benutzers und dem Handgerät einschließlich Antenne eingehalten werden. Gürtelclips, Holster und ähnliche Zubehörteile von Drittanbietern, die mit diesem Gerät verwendet werden, dürfen keine metallischen Komponenten enthalten. Am Körper getragenes Zubehör, das diese Anforderungen nicht erfüllt, entspricht möglicherweise nicht den Anforderungen an die HF-Exposition und sollte nicht verwendet werden. Nur die mitgelieferte oder eine zugelassene Antenne verwenden.

Dieses Gerät entspricht den grundlegenden Anforderungen und anderen relevanten Bestimmungen der Richtlinie 2014/53/EU. Alle wesentlichen Funktestreihen wurden durchgeführt.

1. VORSICHT: EXPLOSIONSGEFAHR, WENN BATTERIE DURCH FALSCHEN TYP ERSETZT WIRD. GEBRAUCHTE BATTERIEN GEMÄSS ANWEISUNGEN ENTSORGEN

2. Produkt darf nur an eine USB-Schnittstelle der Version USB 2.0 angeschlossen werden.

3. Adapter muss in der Nähe des Geräts installiert und leicht zugänglich sein.

4. Stecker wird als Trennvorrichtung des Adapters betrachtet.

5. Gerät entspricht den HF-Spezifikationen, wenn es in 20 mm Abstand vom Körper verwendet wird.

FCC Statement

This equipment has been tested and found to comply with the limits for a Class B digital device, pursuant to Part 15 of the FCC Rules. These limits are designed to provide reasonable protection against harmful interference in a residential installation. This equipment generates uses and can radiate radio frequency energy and, if not installed and used in accordance with the instructions, may cause harmful interference to radio communications. However, there is no guarantee that interference will not occur in a particular installation. If this equipment does cause harmful interference to radio or television reception, which can be determined by turning the equipment off and on, the user is encouraged to try to correct the interference by one or more of the following measures:

-- Reorient or relocate the receiving antenna.

-- Increase the separation between the equipment and receiver.

-- Connect the equipment into an outlet on a circuit different from that to which the receiver is connected.

-- Consult the dealer or an experienced radio/TV technician for help.