Sonnet 60
NATURAL RESPONSE

SET-UP GUIDE

Congratulations on buying this Blackstar Sonnet Series amplifier

The Sonnet Series are innovative acoustic amps with natural response and tone. Featuring two channels, Shape switch and adjustable HPF and Brilliance controls – hear your acoustic instrument, the way it was meant to be heard.

GETTING STARTED

1. MAINS INPUT

Connect the mains lead to the amplifier Mains Input.

Branchez l'alimentation à l'amplificateur

アンプのメイン入力にメイン入力線をコンセントに挿して下さい。

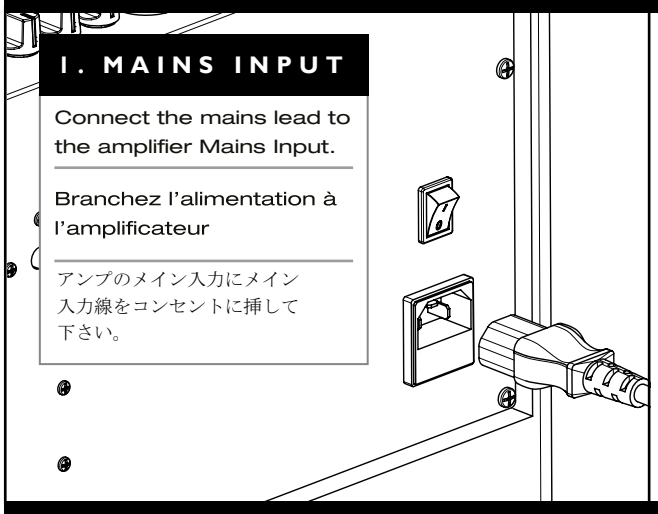

2. INPUTS

Connect your guitar lead or mic cable into the appropriate Input socket.

Branchez votre câble de guitare ou de micro à la prise d'entrée appropriée.

ギターシールド、またはマイクケーブルを適応なソケット入力に挿して下さい。

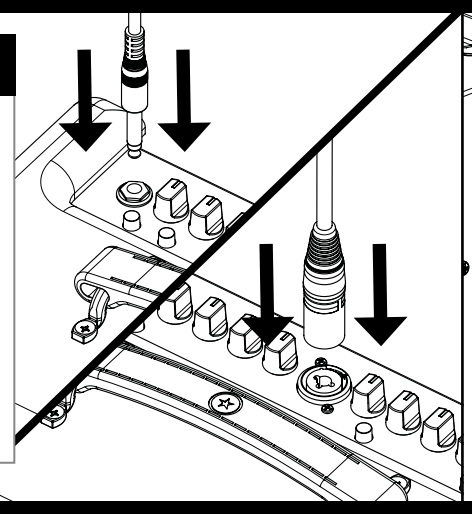

2. POWER

Switch your amplifier on using the Power Switch on the rear panel.

Allumez votre amplificateur à l'aide de l'interrupteur d'alimentation en face arrière.

リアーパネルにある電源スイッチを使用し、アンプの電源を入れて下さい。

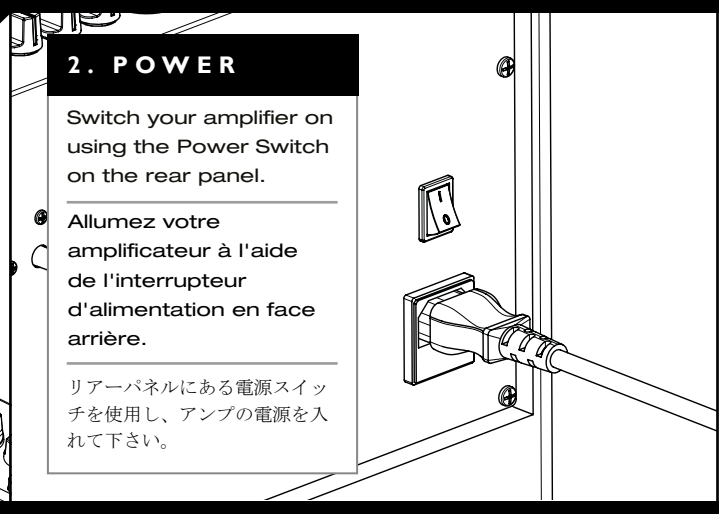

SETTING UP

INPUT 1 - INSTRUMENT

1. ¼" JACK INPUT

Plug your instrument in here. Always use a good quality screened guitar lead.

Branchez-y votre instrument. Utilisez toujours un câble de guitare blindé de bonne qualité.

（高性能の）ギターシールドを ¼ ジャックインプットに挿して下さい。

INPUT 2 - MICROPHONE

2. XLR INPUT

Connect an XLR for microphone or high-impedance instrument inputs.

Branchez-y un câble XLR pour l'entrée d'un microphone ou d'un instrument à haute impédance.

マイク用、またはハイインピーダンス楽器用にインプット用にXLRを接続して下さい。

3. CHOOSE YOUR SOUND

Set your LOW, MID and HIGH to fine tune your acoustic guitar's tone.

Faites vos réglages de graves (Low), médiums (Mid) et aigus (High) pour ajuster précisément le son de votre instrument acoustique.

低域、中域、高域をセットして自分好みのアコースティック音を見つけて下さい。

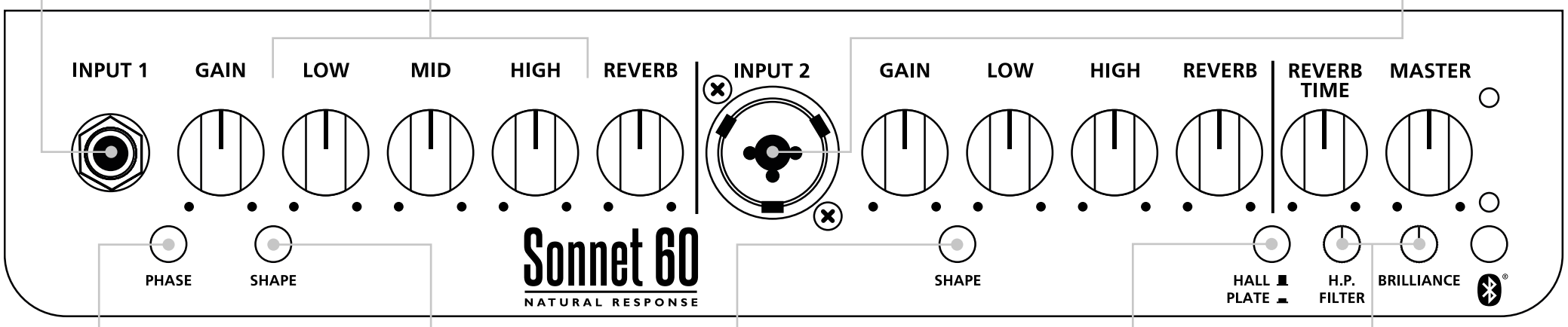

4. PHASE

Phase can be switched to control any feedback between the instrument and the amp.

La phase peut être changée pour contrôler n'importe quelle réinjection (« larsen ») entre l'instrument et l'ampli.

フェーズは、フィードバックをアンプと楽器の間でコントロールする際ににスイッチできます。

5. SHAPE

Choose between two EQ shapes. 'Out' position; a relatively flat, good natural sound for most instruments. 'In' position; a mid cut, with some low and high boost for an alternative sound.

Choisissez entre deux formes de correction par égaliseur. Position « non enclenchée » : un son relativement neutre, naturel et parfait pour la plupart des instruments. Position « enclenchée » : une atténuation des médiums, ainsi qu'un renforcement des graves et des aigus pour un autre son.

２つのEQシェイプからいずれかを選んで下さい。アウトポジション：フラットで完全なるナチュラルなサウンドを実現。インポジション：中域カットで、低域と高域ブーストしオルタナティブなサウンドを実現。

6. REVERB

Select between 2 Reverb types, Hall or Plate. Adjust the level using the Reverb control for each channel. Adjust the Reverb tail length using the Time control.

Choisissez entre deux types de réverbération de qualité studio : Hall ou Plate (« à plaque »). Réglez le niveau avec la commande Reverb. Réglez la durée de la queue de réverbération avec la commande Time.

２つのスタジオ品質のリバーブ：ホールまたは、プレートからいずれかを選んで下さい。リバーブコントロールでレベルを調整し、リバーブテイルの長さをタイムコントロールで調整して下さい。

7. HIGH PASS FILTER & BRILLIANCE

Fine tune the resonance of your instrument or roll off low-end frequencies from your amplifier's output using the High Pass Filter trim pot. Increase or decrease higher frequencies using the Brilliance trim pot e.g. piezo pickup high-end. Both help with definition in a mix with other instruments.

Ajustez finement la résonance de votre instrument ou atténuez les basses fréquences en sortie de votre amplificateur à l'aide du bouton de réglage du filtre passe-haut. Augmentez ou diminuez les hautes fréquences à l'aide du bouton Brilliance, par exemple pour les aigus des micros piézo-électriques. Les deux aident à obtenir une meilleure définition dans un mixage avec d'autres instruments.

ハイパスフィルターのツマミを使うことによってギター音の良い響きを、またロールオフ低周波に。
ブリリアンスのツマミを使うことによって高周波を上下する事ができます、例えば：ピエゾピックアップなど。

For more information, or to download the full user handbook go to: **www.blackstaramps.com**

BLUETOOTH

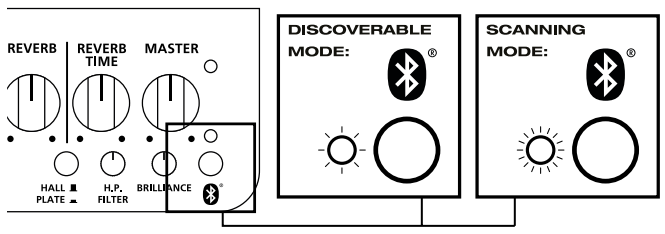

NOTE: Press and hold Bluetooth button for 2 seconds to toggle between Discoverable and Scanning modes, or to disconnect the current connected device.

DISCOVERABLE MODE (Single LED flash): to pair press and hold the Bluetooth button for 2 seconds and simply go to the devices page of your Bluetooth device, select your SONNET, then play your music.

SCANNING MODE (Double LED flash): reconnect automatically to a previously paired device, or press again to enter Discoverable Mode.

TILT STAND

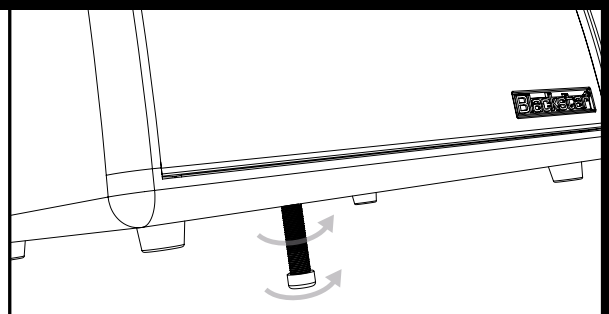

Easily adjust the angle of your **Sonnet 60** using the built-in **TILT STAND**.

SA-2

STAND ADAPTOR

ALSO AVAILABLE: Attach your **SONNET 60/120** to a standard 35mm P.A. stand using the **SA-2 STAND ADAPTOR**.

Blackstar®
AMPLIFICATION

Sonnet 60
NATURAL RESPONSE

the sound in your head

153400M-2 08/19

English

Warning!

Important safety information!

READ THE FOLLOWING INFORMATION CAREFULLY. SAVE ALL INSTRUCTIONS FOR FUTURE REFERENCE!

Follow all warnings and instructions marked on the product!

Do not open the equipment case. There are no user serviceable parts in this equipment. Refer all servicing to qualified service personnel.
Clean only with a dry cloth.

Condensation can form on the inside of an amplifier if it is moved from a cold environment to a warmer location. Before switching the unit on, it is recommended that the unit be allowed to reach room temperature.

Unauthorised modification of this equipment is expressly forbidden by Blackstar Amplification Ltd.

Never push objects of any kind into ventilation slots on the equipment casing.

Do not expose this apparatus to rain, liquids or moisture of any type.

Do not place this product on an unstable trolley, stand or table. The product may fall, causing serious damage to the product or to persons!

This product should not be placed near a source of heat such as a stove, radiator, or another heat producing amplifier.

Use only an approved Blackstar power supply and mains cable (Blackstar PSU-1). Unplug the Blackstar power supply and mains cable from the mains supply when not in use.

Batteries shall not be exposed to excessive heat such as sunshine, fire or similar. They must be disposed of according to local environmental guidelines.

Do not place the equipment in a confined space such as book case or simular unit. Dont cover the ventilation openings items such as newspapers, table cloths, curtains etc.

Only use at an altitude not exceeding 2000m. Only use in non-tropical climate regions.

Bluetooth Hardware V1.0 and Software V1.0.

No naked flame sources, such as lighted candles, should be placed on the apparatus.

If the product does not operate normally when the operating instructions are followed, then refer the product to a qualified service engineer.

The U.S. Government´s Occupational Safety and Health Administration (OSHA) has specified the following permissible noise level exposures:

Duration Per Day In Hours	Sound Level dBA, Slow Response
8	90
6	92
4	95
3	97
2	100
1½	102
1	105
½	110
¼ or less	115

According to OSHA, any exposure in excess of the above permissible limits could result in some hearing loss.

Ear plug protectors in the ear canals or over the ears must be worn when operating this amplification system in order to prevent a permanent hearing loss if exposure is in excess of the limits as set forth above. To ensure against potentially dangerous exposure to high sound pressure levels, it is recommended that all persons exposed to equipment capable of producing high sound pressure levels such as this amplification system be protected by hearing protectors while this unit is in operation.

Hereby, Blackstar Amplification declares that theradio equipment type FLY 3 BLUETOOTH is incompliance with Directive 2014/53/EU. The full text of the EU declaration of conformity is available at the following internet address: www.blackstaramps.com

All electrical and electronic products should be disposed of separately from the municipal waste stream via designated collection facilities appointed by the government or the local authorities.

To prevent possible hearing damage, do not listen at high volume levels for long periods.

Deutsch

Wichtige Informationen zur Sicherheit!

LESEN SIE DIE FOLGENDEN INFORMATIONEN SORGFÄLTIG DURCH. BEWAHREN SIE ALLE ANLEITUNGEN FÜR DIE ZUKÜNFTIGE BEZUGNAHME AUF

Befolgen Sie alle auf dem Produkt ausgewiesenen Warnungen und Anleitungen!

Öffnen Sie nicht das Gehäuse des Geräts. Es befinden sich keine vom Anwender zu wartende Teile in diesem Gerät. Überlassen Sie alle Servicearbeiten qualifiziertem Wartungspersonal.

Nur mit einem trockenen Lappen reinigen

Auf der Innenseite eines Verstärkers kann sich Kondensationsnässe bilden, wenn er von einer kalten Umgebung an einen wärmeren Ort bewegt wird. Es wird empfohlen, dass das Gerät vor dem Einschalten Zimmertemperatur erreicht.

Unerlaubte Änderungen an diesem Gerät sind ausdrücklich von Blackstar Amplification Ltd verboten.

Stecken Sie niemals Objekte jeglicher Art in die Lüftungsschlitze des Gehäuses.

Setzen Sie dieses Gerät nicht Regen, Flüssigkeiten oder Feuchtigkeit jeglicher Art aus.

Befolgen Sie alle auf dem Produkt ausgewiesenen Warnungen und Anleitungen!

Platzieren Sie dieses Produkt nicht auf einem instabilen Rollwagen, Ständer oder Tisch. Das Produkt kann herunterfallen und dem Produkt oder Personen ernsthaften Schaden zufügen!

Blockieren oder verdecken Sie nicht die Lüftungsschlitze oder -öffnungen.

Verwenden Sie ausschließlich ein von Blackstar zugelassenes Gleichstrom-Netzteil.
Trennen Sie das Netzteil vom Stromnetz, wenn Sie das Gerät nicht verwenden.

Bitte nutzen sie für dieses Gerät ausschließlich den dazugehörigen Blackstar Netzadapter und das Netzanschlusskabel (Blackstar PSU-1).

Bitte entfernen Sie den Blackstar Netzadapter und das Netzanschlusskabel vom Stromnetz, wenn Sie das Gerät nicht nutzen. Batterien dürfen nicht hoher Wärme, wie z.B. direkter Sonnenstrahlung, Feuer o.ä. ausgesetzt werden. Batterien dürfen nur nach den lokalen Umweltgesetzen entsorgt werden.

kontinuierlich hohen Pegeln ausgesetzt sind.

Wenn das Produkt nicht normal funktioniert, während die Betriebsanleitung befolgt wird, übergeben Sie das Produkt an einen qualifizierten Servicetechniker.

Die Verwaltung zur Gesundheit und Sicherheit am Arbeitsplatz der US-Regierung (OSHA) hat die folgenden zulässigen Lärmpegelbelastungen festgelegt:

Dauer pro Tag in Stunden	Lärmpegel dBA, Langsame Reaktion
8	90
6	92
4	95
3	97
2	100
1½	102
1	105
½	110
¼ oder weniger	115

Laut der OSHA kann jede Belastung oberhalb der oben genannten zulässigen Grenzwerte zu gewissen Hörverlusten führen.

Wenn dieses Verstärkersystem betrieben wird, müssen Ohrschützer im Ohrkanal oder über den Ohren getragen werden, um permanenten Hörverlust zu vermeiden, wenn die Belastung oberhalb der oben festgelegten Grenzwerte liegt. Um sich gegen potenziell gefährliche Belastungen durch hohe Schalldruckpegel zu schützen, wird empfohlen, dass alle Personen, die Geräten wie diesem Verstärkersystem ausgesetzt sind, die in der Lage sind, hohe Schalldruckpegel zu entwickeln, während des Betriebs dieses Geräts durch Ohrschützer geschützt werden.

Hiermit erklärt die Firma Blackstar Amplification, dass sich die FLY 3 BLUETOOTH Produktreihe in Übereinstimmung mit den grundlegenden Anforderungen und den übrigen einschlägigen Bestimmungen der Richtlinie 2014/53/EU befindet.

Die vollständige Konformitätserklärung kann auf www.blackstaramps.com heruntergeladen werden.

Alle Elektro- und Elektronik-Altgeräte müssen getrennt vom Hausmüll über dafür staatlich vorgesehenen Stelen entsorgt werden.

Français

Consignes de sécurité importantes !

LISEZ LES INFORMATIONS SUIVANTES ATTENTIVEMENT. CONSERVEZ TOUTES LES CONSIGNES POUR RÉFÉRENCE ULTÉRIEURE !

Respectez tous les avertissements et toutes les consignes figurant sur le produit !

N'ouvrez pas le boîtier de l'appareil. Cet appareil ne possède aucune pièce sur laquelle l'utilisateur puisse intervenir. Confiez toutes les réparations à un réparateur qualifié.

Nettoyez l'appareil avec un chiffon sec uniquement.

Il est possible que de la condensation se forme à l'intérieur d'un amplificateur s'il est transféré d'un environnement froid à un endroit plus chaud. Il est conseillé d'attendre que l'appareil ait atteint la température ambiante avant de l'allumer.

La modification non autorisée de cet appareil est expressément interdite par Blackstar Amplification plc.

N'introduisez jamais d'objets dans les fentes de ventilation du boîtier de l'appareil.

N'exposez pas cet appareil à la pluie, à des liquides ni à aucune forme d'humidité.

Respectez tous les avertissements et toutes les consignes figurant sur le produit !

Ne placez pas ce produit sur un chariot, un guéridon ou une table instable. Il pourrait tomber et ce faisant sérieusement s'endommager ou causer des blessures !

Ne couvrez pas les fentes de ventilation ni les ouvertures et ne les obstruez pas non plus.

Évitez de placer ce produit près d'une source de chaleur telle qu'un poêle, un radiateur ou un autre amplificateur produisant de la chaleur.

Utilisez uniquement une source d'alimentation et le câble réseau Blackstar agréé (Blackstar PSU-1).
Débranchez le câble d'alimentation secteur Blackstar du réseau électrique en cas de non utilisation.

Les piles ne doivent pas être exposées à une chaleur excessive comme le soleil, le feu ou toute autre source de chaleur.
Elles doivent être jetées selon les règles environnementales locales.

de rester à proximité des enceintes lorsque le volume est élevé. Portez des protecteurs d'oreilles en cas d'exposition continue à des niveaux sonores élevés.

Si le produit ne fonctionne pas normalement alors que vous respectez la notice d'emploi, confiez-le à un réparateur qualifié.

La loi américaine sur la santé et la sécurité du travail indique la durée d'exposition autorisée à différents niveaux sonores :

Durée par jour en heures	Niveau sonore (dBA), réponse lente
8	90
6	92
4	95
3	97
2	100
1½	102
1	105
½	110
¼ ou moins de	115

D'après cette loi, toute exposition d'une durée supérieure aux limites autorisées ci-dessus peut entraîner une perte auditive.

Des protecteurs d'oreilles doivent être portés dans le canal auditif ou sur l'oreille lors de l'utilisation de ce système d'amplification afin d'éviter toute perte auditive permanente si l'exposition dépasse les limites susmentionnées. Afin d'éviter toute exposition potentiellement dangereuse à des niveaux de pression acoustique élevés, il est conseillé que toutes les personnes exposées à des appareils capables de produire des niveaux de pression acoustique élevés tels que ce système d'amplification utilisent des protecteurs d'oreilles lors de l'utilisation de l'appareil.

Par la présente, Blackstar Amplification déclare que le type d'équipement radio FLY 3 BLUETOOTH est conforme à la directive 2014/53 / UE. Le texte intégral de la déclaration de conformité de l'UE est disponible à l'adresse Internet suivante: www.blackstaramps.com

Les éléments électriques et électroniques doivent être jetés séparément, dans les vide-ordures prévus à cet effet par votre municipalité.

Italiano

Attenzione!

LEGGETE LE SEGUENTI INFORMAZIONI CON ATTENZIONE. CONSERVARE TUTTE LE ISTRUZIONI PER RIFERIMENTO FUTURO!

Seguire tutte le avvertenze e le istruzioni riportate sul prodotto!

Non aprire lo chassis dell'apparecchiatura. Non ci sono parti riparabili dall'utente all'interno di questo apparecchio. Per l'assistenza rivolgersi esclusivamente a personale qualificato.

Pulire solo con un panno asciutto.

Può formarsi della condensa all'interno di un amplificatore se viene trasportato da un ambiente freddo a uno caldo. Prima di accendere l'apparecchio, si raccomanda di portare l'unità a temperatura ambiente.

La modifica non autorizzata di questa apparecchiatura è espressamente vietata dalla Blackstar Amplification Ltd.

Non inserire oggetti di alcun tipo nelle fessure di ventilazione sul corpo dell'apparecchio.

Non esporre l'apparecchio a pioggia, liquidi o umidità di qualsiasi tipo.

Non collocare il prodotto su un carrello instabile, supporto o tavolo. Il prodotto potrebbe cadere, causando gravi danni al prodotto o alle persone!

Non coprire o ostruire le prese di ventilazione o le aperture.

Questo prodotto non deve essere collocato vicino a fonti di calore come una stufa, radiatore, o un altro amplificatore che produca calore.

Utilizzare solo un alimentatore ed un cavo di alimentazione approvati da Blackstar (Blackstar PSU-1).
Scollegare l'alimentatore ed il cavo di alimentazione Blackstar dalla rete elettrica quando l'amplificatore non è in uso.

Le batterie non devono essere esposte ad un calore eccessivo come ad esempio luce solare, fuoco o simili.
Devono essere smaltite secondo le normative locali vigenti.

La U.S. Government´s Occupational Safety and Health Administration (OSHA) ha elaborato la seguente tabella di tolleranza ai rumori:

Durata al giorno in ore	Livello Sonoro in dB
8	90
6	92
4	95
3	97
2	100
1½	102
1	105
½	110
¼ o meno	115

Secondo l'OSHA, l'esposizione a livelli superiori ai limiti ammissibili di cui sopra potrebbe causare la perdita dell'udito

Protezioni per le orecchie nei canali auricolari o sopra le orecchie devono essere indossate quando si utilizza questo sistema di amplificazione per prevenire la perdita permanente dell'udito se l'esposizione è superiore ai limiti di cui sopra. Per assicurarsi contro un'esposizione potenzialmente pericolosa ad elevati livelli di pressione sonora, si raccomanda che tutte le persone esposte ad apparecchi in grado di produrre elevati livelli di pressione sonora, come questo sistema di amplificazione, siano protette da dispositivi di protezione dell'udito, mentre questa unità è in funzione.

Con la presente Blackstar Amplification dichiara che l'impianto radiofonico FLY 3 BLUETOOTH é in conformità alla Direttiva europea 2014/53/EU. Il testo integrale della dichiarazione di conformità dell'EU é disponibile sul seguente sito Internet: www.blackstaramps.com

Tutti i prodotti elettrici ed elettronici dovrebbero essere smaltiti separatamente dai rifiuti urbani mediante impianti di raccolta specifici designati dal governo o dalle autorità locali.

Español

¡AVISO!

Importante Información de seguridad

LEA LA SIGUIENTE INFORMACIÓN DETENIDAMENTE Y CONSERVE LAS INSTRUCCIONES PARA FUTURAS CONSULTAS.

SIGA TODOS LOS AVISOS E INSTRUCCIONES MARCACADAS EN LOS PRODUCTOS.

NO ABRA LA TAPA DEL EQUIPO. NO HAY PARTES UTILIZABLES PARA OTROS FINES EN ESTE EQUIPO. REMITA CUALQUIER ANOMALÍA AL SERVICIO TÉCNICO CUALIFICADO.

UTILICE TRAPOS SECOS PARA LIMPIAR.

SE PUEDE FORMAR CONDENSACIÓN DENTRO DEL AMPLIFICADOR SI ESTE SE HA MOVIDO DE UN LUGAR FRIO A OTRO MÁS CALIDO. EN EL CASO DE QUE SE MOVIERA EL AMPLIFICADOR DE UN SITIO MÁS FRIO A OTRO MÁS CALIDO O A LA INVERSA, DEJE UN RATO EL AMPLIFICADOR SIN ENCENDER PARA QUE ESTE ALCANCE LA TEMPERATURA MEDIA DEL NUEVO LUGAR.

LAS MODIFICACIONES NO AUTORIZADAS ESTÁN EXPRESAMENTE PROHIBIDAS POR BLACKSTAR AMPLIFICATIO LTD.

NUNCA APOYE OBJETOS EN NINGUNO DE LOS AGUJEROS DE VENTILACIÓN LOCALIZADOS EN LAS TAPAS DEL EQUIPO.

NO EXPONGA LOS EQUIPOS A LA LLUVIA, LIQUIDOS O HUMEDAD DE CUALQUIER TIPO.

SIGA TODOS LOS AVISOS E INSTRUCCIONES MARCADAS EN EL PRODUCTO.

NO PONGA LOS EQUIPOS EN CARRETILLAS INESTABLES O MESAS NORMALES. EL EQUIPO PUEDE CAER CAUSANDOSE SERIOS DAÑOS ASÍ COMO A PERSONAS.

NO CUBRA O BLOQUEE LOS AGUJEROS DE APERTURA Y VENTILACIÓN.

ESTE PRODUCTO NO DEBE SER PUESTO CERCA DE UNA FUENTE DE CALOR COMO PUEDE SER UN RADIADOR, ESTUFA O CUALQUIER PRODUCTOR O AMPLIFICADOR DE CALOR.

UTILICE SOLO UNA FUENTE DE ALIMENTACIÓN Y UN CABLE DE ALIMENTACIÓN APROBADOS POR BLACKSTAR (BLACKSTAR PSU-1). DESCONECTE LA FUENTE DE ALIMENTACIÓN BLACKSTAR Y EL CABLE DE ALIMENTACIÓN DE LA RED ELÉCTRICA CUANDO NO SE UTILICE.

LAS BATERÍAS NO DEBEN EXPONERSE A UN CALOR EXCESIVO, COMO LUZ DEL SOL, FUEGO O SIMILARES.
SU ELIMINACIÓN DEBE REALIZARSE DE ACUERDO CON LAS DIRECTRICES MEDIOAMBIENTALES LOCALES.

LA POTENCIA DE SONIDO DE LOS ALTAVOCES CUANDO LOS NIVELES SON ALTOS PUEDEN CAUSAR UN DAÑO PERMANENTE. USTED DEBERÁ POR TANTO EVITAR LA EXPOSICIÓN DIRECTA A LOS ALTAVOCES CUANDO ESTOS ESTÉN OPERANDO A UN NIVEL ALTO. PONGASE PROTECTORES DE OIDOS SI DEBE DE ESTAR CONTINUAMENTE EXPUESTO.

SI EL PRODUCTO NO FUNCIONARA UNA VEZ SEGUIDAS TODAS LAS INSTRUCCIONES, REMÍTALO A UN SERVICIO TÉCNICO CUALIFICADO.

LA OFICINA AMERICANA DE PROTECCIÓN DE LA SALUD HA ESPECIFICADO LOS SIGUIENTES NIVELES ADMISIBLES DE EXPOSICIÓN DE RUIDO.

DURACIÓN POR DIA Y HORAS	NIVEL DE SONIDO (dBA) BAJA RESPUESTA
8	90
6	92
4	95
3	97
2	100
1½	102
1	105
½	110
¼ ó Menos	115

CUALQUIER EXPOSICIÓN POR ENCIMA DE LOS LIMITES MENCIONADOS PUEDEN PROVOCAR PERDIDAS AUDITIVAS.

LOS TAPONES PROTECTORES DEBEN DE SER UTILIZADOS CUANDO SE OPERE ESTE SISTEMA DE AMPLIFICACIÓN PARA PREVENIR DE UNA PERMANENTE PERDIDA DE OIDO SI LA EXPOSICIÓN ES EXCESIVA O ESTÁ POR ENCIMA DE LOS LIMITES DESCRITOS ARRIBA. PARA PREVENIR CONTRA UNA EXPOSICIÓN PELIGROSA A ALTOS NIVELES DE SONIDO SE RECOMIENDA A TODAS LAS PERSONAS QUE PUEDAN ESTAR EXPUESTAS A NIVELES PRODUCIDOS POR UN SISTEMA DE AMPLIFICACIÓN COMO ESTE QUE PROTEJAN SUS OIDOS MIENTRAS LA UNIDAD ESTÁ EN FUNCIONAMIENTO.

Por lo tanto, Blackstar Amplification declara que el equipo de radio tipo Fly 3 Bluetooth cumple con la directiva 2014/53/EU. El texto completo de la declaración de conformidad está disponible en la siguiente dirección de internet: www.blackstaramps.com

Todos los aparatos eléctricos o electrónicos se deben desechar de forma distinta del servicio municipal de recogida de basura, a través de puntos de recogida designados por el gobierno o las autoridades locales.

Japanese

安全上のご注意

警告 この表示を無視して、誤った取扱いをすると、人が死亡または重傷を負う可能性が想定される内容を表示しています。

音量について

この機器を単独で、あるいはヘッドホン、アンプ、スピーカーと組み合わせて使用した場合、設定によっては、永久的な難聴になる程度の音量になります。大音量や不快な程度の音量で、長時間使用しないでください。万一、耳鳴りや聴力の低下を感じたら、専門の医師に相談してください。

使用場所・保存について

次のような場所での使用や保存はしないでください。火災・感電の原因となります。
●温度が極端に高い場所。（直射日光の当たる場所、暖房器具の近く、発熱する機器の上など）
●水気の近く（風呂場、洗面台、濡れた床など）や湿度の高い場所。●ホコリの多い場所。
●振動の多い場所。●海天の野外。

分解・改造について

この機器を分解したり、改造したりしないでください。火災・感電・故障の原因となります。内部にはお客様が修理・交換できる部品はありませんので、修理はお買い上げの販売店にご依頼ください。

液体・異物について

この機器、もしくはキャビネットの中に、指定以外の機器、異物（燃えやすいもの、金属、針金など）や、液体（水やジュースなど）を絶対に入れたり、こぼしたりしないでください。また、この機器の上に飲物を置くのもやめてください。万一、異物が入ったり、液体がこぼれたときは、直ちに電源スイッチを切り、電源コードなどを取り外し、お買い上げの販売店に修理を依頼してください。

取り扱いについてのご注意

本機はプロ用機器です。以下の注意事項を守って大事にお取り扱いください。

●湿気、埃または水、直射日光にさらしたり、非常に高温になる場所には設置しないでください。
●感電の恐れがある場合は、本機が常温温度になってから電源を入れてください。
●スピーカーと他の再生機器の損傷を防ぐために、接続を行う前に機器の電源をすべて切っておいてください。
●スイッチやキーに過度の力を加えることはおやめください。
●本機を掃除する場合、外面を柔らかいクロスで拭いてください。ベンジンや揮発性用シンナーのような溶剤を使用することは絶対におやめください。
●認可されたBlackstar専用パワーサプライと電源コード(PSU-1)をご使用ください。
●使用しない時はパワーサプライのコードと電源コードを外してください。電池は日光に当たる場所や火器の近くのような過度に温度の高い場所にさらさないでください。電池を廃棄する際には、お住まいの地区のゴミ捨てルールに従って廃棄してください。

本機は大音量を発します。
ボリュームを上げた状態で聴き続けると、聴力を永久に失う恐れがあります。
内部にはユーザーが交換可能なパーツはありません。
修理は有資格の技術者にご相談ください。

USA/Canada

IMPORTANT SAFETY INSTRUCTIONS

1. Read these instructions.
2. Keep these instructions
3. Heed all warnings.
4. Follow all instructions.
5. Do not use this apparatus near water.
6. Clean only with dry cloth.
7. Do not block any ventilation openings.
   Install in accordance with the manufacturer's instructions.
8. Do not install near any heat sources such as radiators, heat registers, stoves, or other apparatus (including amplifiers) that produce heat.
9. Do not defeat the safety purpose of the polarized or grounding-type plug. A polarized plug has two blades with one wider than the other. A grounding type plug has two blades and a third grounding prong. The wide blade or the third prong are provided for your safety. If the provided plug does not fit into your outlet, consult an electrician for replacement of the obsolete outlet.
10. Protect the power cord from being walked on or pinched particularly at plugs, convenience receptacles, and the point where they exit from the apparatus.
11. Only use attachments/accessories specified by the manufacturer.
12. Unplug this apparatus during lightning storms or when unused for long periods of time.
13. Refer all servicing to qualified service personnel. Servicing is required when the apparatus has been damaged in any way, such as power-supply cord or plug is damaged, liquid has been spilled or objects have fallen into the apparatus, the apparatus has been exposed to rain or moisture, does not operate normally, or has been dropped.

„WARNING: TO REDUCE THE RISK OF FIRE OR ELECTRIC SHOCK, DO NOT EXPOSE THIS APPARATUS TO RAIN OR MOISTURE AND OBJECTS FILLED WITH LIQUIDS, SUCH AS VASES, SHOULD NOT BE PLACED ON THIS APPARATUS".

CAUTION
RISK OF ELECTRIC SHOCK
DO NOT OPEN
ATTENTION: RISQUE DE CHOC ÉLECTRIQUE
-NE PAS OUVRIR.

This symbol is intended to alert the user to the presence of important operation and maintenance (servicing) instructions in the literature accompanying the appliance.

This symbol is intended to alert the user to the presence of uninsulated "dangerous voltage" within the product's enclosure that may be of sufficient magnitude to constitute a risk of electric shock to persons.

FCC Warning:
Changes or modifications to this unit not expressly approved by the party responsible for compliance could void the user's authority to operate the equipment.

Note: This equipment has been tested and found to comply with the limits for a Class B digital device, pursuant to Part 15 of the FCC Rules. These limits are designed to provide reasonable protection against harmful interference in a residential installation. This equipment generates,vuses and can radiate radio frequency energy and, if not installed and used in accordance with the instructions, may cause harmful interference to radio communications. However, there is no guarantee that interference will not occur in a particular installation. If this equipment does cause harmful interference to radio or television reception, which can be determined by turning the equipment off and on, the user is encouraged to try to correct the interference by one or more of the following measures:

- Reorient or relocate the receiving antenna.
- Increase the separation between the equipment and receiver.
- Connect the equipment into an outlet on a circuit different from that to which the receiver is connected.
- Consult the dealer or an experienced radio/TV technician for help.

This equipment complies with FCC radiation exposure limits set forth for anuncontrolled environment.This equipment should be installed and operated minimum distance 20cm between the radiator & your body.

IC Warning:
This device complies with Industry Canada licence-exempt RSS standard(s).
Operation is subject to the following two conditions: (1) This device may not cause interference, and (2) This device must accept any interference, including interference that may cause undesired operation of the device.

Le présentappareilestconforme aux CNR d'Industrie Canada applicables aux appareils radio exempts de licence.
L'exploitationestautorisée aux deux conditions suivantes:
(1) l'appareil ne doit pas produire de brouillage, et
(2) l'utilisateur de l'appareildoit accepter tout brouillageradioélectriquesubi, mêmesi le brouillageest susceptible d'encompromettre le fonctionnement.

This equipment complies with ISED radiation exposure limits set forth for anuncontrolled environment.This equipment should be installed and operated minimum distance 20cm between the radiator & your body.Cet équipement est conforme aux limites d'exposition au rayonnement ISED établies pour un environnement non contrôlé. Cet équipement doit être installé et utilisé à une distance minimale de 20 cm entre le radiateur et votre corps.