项目名称

T2358（美规）

版本号

DVT1.0

设计时间

20240815

物料名称

使用说明书

设计师

张紫安

审核

批准

料号

40150500000560

材质工艺要求：

材质要求：	80g 金东太空梭哑粉纸，骑马钉
颜色及专色：	Pantone Cool Gray 11C
尺寸要求：	140*140mm
认证要求：	测试标准：包装指令 94/62/EC

变更履历：

Xiaomi Electric Scooter 5 Pro User Manual

Manual del usuario del Monopatín Eléctrico Xiaomi 5 Pro

Manuel de l'utilisateur du scooter électrique Xiaomi 5 Pro

Manual do Usuário da Scooter Elétrica Xiaomi 5 Pro

EN Read this manual carefully before use, and retain it for future reference.

ES-LA Lea este manual cuidadosamente antes de usar el producto, y guárdelo para una referencia futura.

FR-CA Lisez attentivement ce manuel avant de l'utiliser et conservez-le pour toute référence ultérieure.

BR-PT Leia este manual com atenção antes do uso e preserve-o para referência futura.

Safety Reminder/Recordatorio de seguridad/Rappel de sécurité/Lembrete de segurança

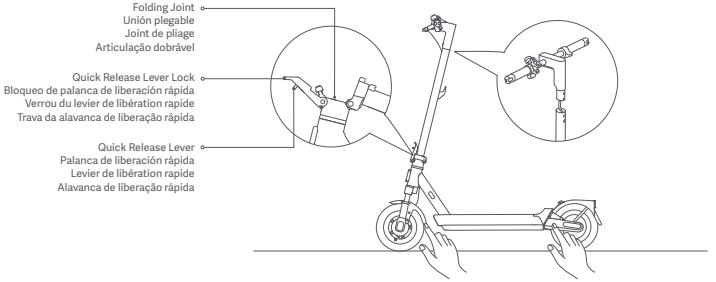

EN Watch out for hand crush and pinch points hazards in the following positions during use:
- Between the handlebar and the stem when installing the handlebar.
- Openings on the wheels.
- Between the front mudguard and the deck.
- Between the quick release lever and the quick release lever lock, and between the folding joint and the stem when folding or unfolding.
- Between the mudguards and the wheels.

ES-LA Tenga cuidado con los puntos de aplastamiento y pinchazos en la mano en las siguientes posiciones durante su uso:
- Entre el manillar y el eje durante la instalación del manillar.
- Aberturas en las ruedas.
- Entre el guardabarros delantero y la cubierta.
- Entre la palanca de liberación rápida y el bloqueo de la palanca de liberación rápida, y entre la unión plegable y el eje al plegar o desplegar.
- Entre los guardabarros y las ruedas.

FR-CA Faites attention aux risques d'écrasement des mains et de points de pincement dans les positions suivantes pendant l'utilisation :
- Entre le guidon et la potence lors de l'installation du guidon.
- Ouvertures sur les roues.
- Entre le garde-boue avant et le pont.
- Entre le levier de dégagement rapide et le verrou du levier de dégagement rapide, et entre le joint de pliage et la potence lors du pliage ou du dépliage.
- Entre les garde-boue et les roues.

BR-PT Cuidado com o risco de esmagamento das mãos e pontos de pinçamento nas seguintes posições durante o uso:
- Entre o guidão e a haste ao instalar o guidão.
- Nas aberturas entre as rodas.
- Entre o para-lama dianteiro e o deck.
- Entre a alavanca de liberação rápida e o trava da alavanca, e entre a articulação dobrável e a haste ao dobrar ou desdobrar.
- Entre os para-lamas e as rodas.

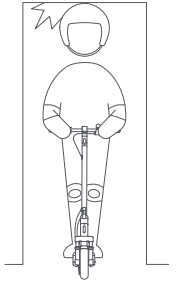

EN Always steer clear of obstacles.

ES-LA Preste atención a los obstáculos.

FR-CA Évitez toujours les obstacles.

BR-PT Sempre mantenha distância de obstáculos.

EN Avoid hitting your head on door frames, elevators, and other overhead obstacles.

ES-LA Tenga cuidado con los marcos de las puertas, los ascensores y otros obstáculos por encima de la cabeza.

FR-CA Faites attention à ne pas vous cogner la tête contre les cadres de porte, les ascenseurs et autres obstacles en hauteur.

BR-PT Evite bater a cabeça em batentes de porta, elevadores e outros obstáculos superiores.

Watch out for Safety Risk/Esté atento a los riesgos de seguridad/Faites attention aux risques liés à la sécurité/Fique atento aos riscos de segurança

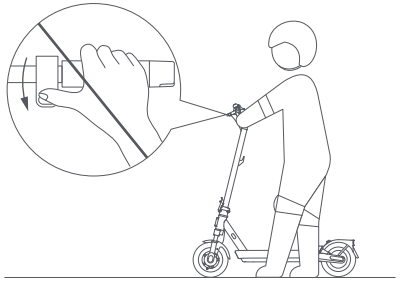

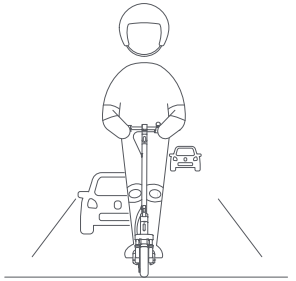

EN Do not press the accelerator when you are walking alongside the scooter.

ES-LA Mientras camina junto al monopatín, no presione el acelerador.

FR-CA N'appuyez pas sur l'accélérateur lorsque vous marchez à côté du scooter.

BR-PT Não pressione o acelerador quando estiver caminhando ao lado da scooter.

EN Unless otherwise authorized by the local laws, it is forbidden and illegal to ride on public roads, motorways, and expressways.

ES-LA Está prohibido y es ilegal circular en carreteras públicas, autopistas y vías rápidas, salvo que las leyes locales autoricen lo contrario.

FR-CA Sauf autorisation contraire de la législation locale, il est interdit et illégal de rouler sur les voies publiques, les autoroutes et les routes express.

BR-PT A menos que autorizado pelas leis locais, é proibido e ilegal andar em vias públicas, rodovias e auto-estradas.

Do not Try Dangerous Actions/No intente realizar maniobras peligrosas/Évitez de faire des actions dangereuses/ Não tente executar ações perigosas

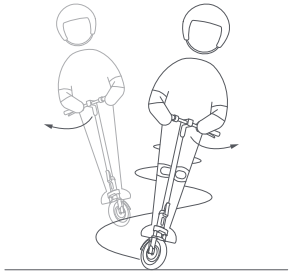

EN	Do not abruptly change the steering direction at high speed.
ES-LA	No cambie de dirección de manera abrupta cuando circule a alta velocidad.
FR-CA	Évitez de changer brusquement de direction lorsque vous roulez à grande vitesse.
BR-PT	Não mude abruptamente a direção da condução em alta velocidade.

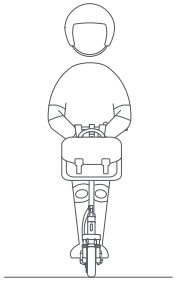

EN	Do not hang bags or other heavy stuff on the handlebar.
ES-LA	No cuelgue bolsas ni artículos pesados sobre el manillar.
FR-CA	Évitez d'accrocher des sacs ou d'autres objets lourds au guidon.
BR-PT	Não pendure bolsas ou outros objetos pesados no guidom.

EN	Do not ride on one foot.
ES-LA	Mantenga siempre ambos pies sobre la plataforma.
FR-CA	Évitez de rouler debout sur un seul pied.
BR-PT	Não ande com um pé só.

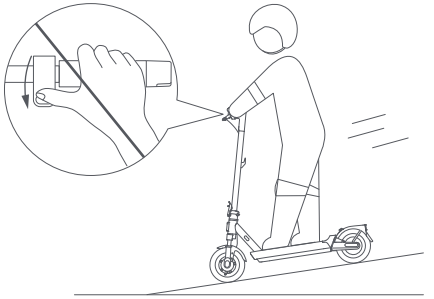

EN	Do not accelerate when going downhill, and brake in time to slow down. When on a steep slope, you need to step off the scooter and push.
ES-LA	No acelere circulando cuesta abajo, y frene a tiempo para reducir la velocidad. En una cuesta empinada, baje del monopatín y empuje.
FR-CA	Évitez d'accélérer dans les descentes et freinez à temps pour ralentir. En présence d'une pente raide, vous devez descendre du scooter et le pousser.
BR-PT	Não acelere ao descer ladeiras e frear a tempo para reduzir a velocidade. Em aclives acentuados, você precisa descer da scooter e empurrá-la.

EN	Do not use mobile phone or wear earphones when operating the scooter.
ES-LA	No use el teléfono móvil ni auriculares al conducir el monopatín.
FR-CA	Évitez d'utiliser un téléphone portable ou de porter des écouteurs lorsque vous utilisez le scooter.
BR-PT	Não use o celular ou fones de ouvido ao operar a scooter.

EN	Do not ride in the rain. Do not ride through puddles or any other (water) obstacles.
ES-LA	No conduzca bajo la lluvia. No atraviese charcos ni ningún obstáculo (acuático).
FR-CA	Évitez de rouler sous la pluie. Évitez de traverser des flaques d'eau ou tout autre obstacle liquide.
BR-PT	Não ande na chuva. Não ande por poças ou outros obstáculos (aquáticos).

EN	Do not ride with anyone else, including children.
ES-LA	No lleve a otra persona, incluidos los niños.
FR-CA	Évitez de monter sur le scooter avec une autre personne, y compris les enfants.
BR-PT	Não ande com mais ninguém, incluindo crianças.

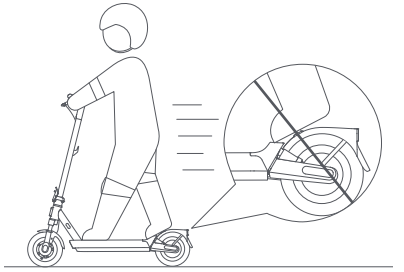

EN	Do not keep your feet on the rear mudguard.
ES-LA	No apoye los pies en el guardabarros trasero.
FR-CA	Évitez de reposer le pied sur le garde-boue arrière.
BR-PT	Não mantenha os pés no para-lama traseiro.

EN	Do not let go of the handlebar while riding.
ES-LA	No suelte el manillar al conducir.
FR-CA	Évitez de lâcher le guidon pendant que vous êtes en train de rouler.
BR-PT	Não solte o guidom enquanto anda.

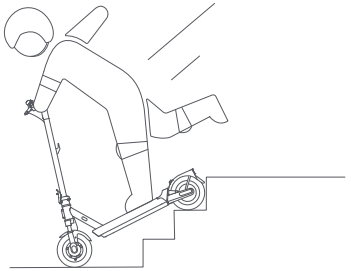

EN	Do not try riding up or down stairs, nor try jumping over obstacles.
ES-LA	No intente subir o bajar escaleras, ni saltar obstáculos.
FR-CA	N'essayez pas de monter ni de descendre des escaliers, ni de sauter par-dessus des obstacles.
BR-PT	Não tente subir ou descer escadas, nem pular obstáculos.

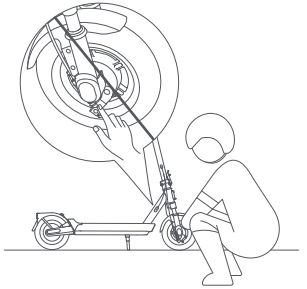

EN	Do not touch the mechanical brake.
ES-LA	No toque el freno mecánico.
FR-CA	Évitez de toucher le frein mécanique.
BR-PT	Não toque no freio mecânico.

EN	Do not directly ride through puddles. If there is a puddle, avoid it at a low speed.
ES-LA	No conduzca sobre charcos. Si hay un charco, evítelo a una baja velocidad.
FR-CA	Évitez de rouler directement à travers des flaques d'eau. S'il y a une flaque d'eau, évitez-la à vitesse réduite.
BR-PT	Não ande diretamente através nas poças. Se houver uma poça, evite-a em baixa velocidade.

Product Overview/Descripción del producto/Aperçu du produit/Visão geral do produto

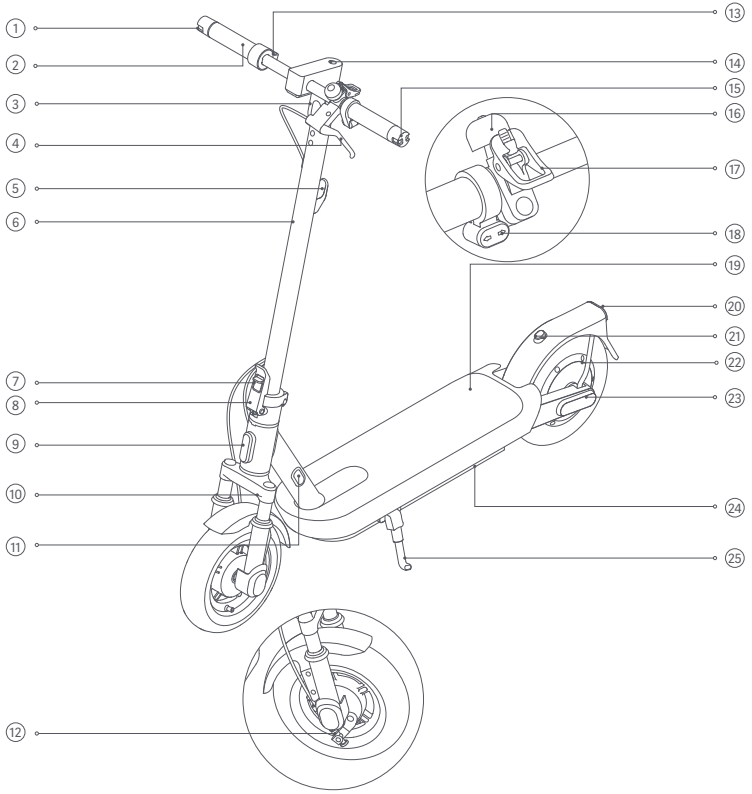

1	EN	Right Winglight
	ES-LA	Luz indicadora derecha
	FR-CA	Clignotant droit
	BR-PT	Luz dianteira direita

2	EN	Handlebar
	ES-LA	Manillar
	FR-CA	Guidon
	BR-PT	Guidom

3	EN	Headlight
	ES-LA	Faro delantero
	FR-CA	Phare
	BR-PT	Farol

4	EN	Brake Lever
	ES-LA	Palanca de freno
	FR-CA	Levier de frein
	BR-PT	Alavanca do freio

5	EN	Hook
	ES-LA	Gancho
	FR-CA	Crochet
	BR-PT	Gancho

6	EN	Stem
	ES-LA	Eje
	FR-CA	Potence
	BR-PT	Haste

7	EN	Quick Release Lever Lock
	ES-LA	Bloqueo de palanca de liberación rápida
	FR-CA	Verrou du levier de libération rapide
	BR-PT	Trava da alavanca de liberação rápida

8	EN	Quick Release Lever
	ES-LA	Palanca de liberación rápida
	FR-CA	Levier de libération rapide
	BR-PT	Alavanca de liberação rápida

9	EN	Front Reflector
	ES-LA	Reflector delantero
	FR-CA	Réflecteur avant
	BR-PT	Refletor dianteiro

10	EN	Front Shock Absorber
	ES-LA	Amortiguador delantero
	FR-CA	Amortisseur avant
	BR-PT	Amortecedor frontal

11	EN	Charging Port
	ES-LA	Puerto de carga
	FR-CA	Port de recharge
	BR-PT	Porta de carregamento

12	EN	Mechanical Brake
	ES-LA	Freno mecánico
	FR-CA	Frein mécanique
	BR-PT	Freio mecânico

13	EN	Accelerator
	ES-LA	Acelerador
	FR-CA	Accélérateur
	BR-PT	Acelerador

14	EN	Control Panel & Power Button
	ES-LA	Panel de control y botón de encendido
	FR-CA	Panneau de commande et bouton d'alimentation
	BR-PT	Painel de controle e botão liga/desliga

15	EN	Left Winglight
	ES-LA	Luz indicadora izquierda
	FR-CA	Clignotant gauche
	BR-PT	Luz dianteira esquerda

16	EN	Scooter Bell
	ES-LA	Timbre del monopatín
	FR-CA	Klaxon du scooter
	BR-PT	Sino da scooter

17	EN	Buckle & Bell Lever
	ES-LA	Palanca de timbre y cierre
	FR-CA	Boucle et levier de cloche
	BR-PT	Fivela e alavanca do sino

⑱	EN	Winglinght Buttons
	ES-LA	Botones de luces indicadoras
	FR-CA	Boutons de clignotant
	BR-PT	Botões da luz dianteira

⑲	EN	Deck
	ES-LA	Plataforma
	FR-CA	Plancher
	BR-PT	Plataforma

⑳	EN	Taillight & Rear Reflector
	ES-LA	Luz trasera y reflector trasero
	FR-CA	Feu arrière et réflecteur arrière
	BR-PT	Luz traseira e refletor traseiro

㉑	EN	Hook
	ES-LA	Gancho
	FR-CA	Crochet
	BR-PT	Gancho

㉒	EN	Wheel Motor
	ES-LA	Motor de la rueda
	FR-CA	Moteur de roue
	BR-PT	Motor da roda

㉓	EN	Side Reflector
	ES-LA	Reflector lateral
	FR-CA	Réflecteur latéral
	BR-PT	Refletor lateral

㉔	EN	Battery Compartment
	ES-LA	Compartimiento de la batería
	FR-CA	Compartiment de la batterie
	BR-PT	Compartimento da bateria

㉕	EN	Kickstand
	ES-LA	Soporte
	FR-CA	Béquille
	BR-PT	Descanso

Control Panel & Power Button/Panel de control y botón de encendido/Panneau de commande et bouton d'alimentation/Painel de controle e botão liga/desliga

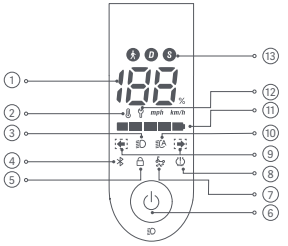

①	EN	Speedometer: It displays the current speed when the scooter is working. When the scooter has an issue, it displays an error code. When the scooter is charging, it displays the current battery level.
	ES-LA	Velocímetro: Se mostrará la velocidad actual cuando el monopatín esté en uso. Si el monopatín tiene un problema, se mostrará el código de error. Cuando el monopatín se esté cargando, se mostrará el nivel de batería actual.
	FR-CA	Indicateur de vitesse : Il affiche la vitesse actuelle lorsque le scooter est en fonctionnement. Lorsque le scooter a un problème, il affiche une erreur de code. Lorsque le scooter est en charge, il affiche le niveau de batterie actuel.
	BR-PT	Velocímetro: exibe a velocidade atual quando a scooter estiver funcionando. Quando a scooter tiver um problema, exibirá um código de erro. Quando a scooter estiver carregando, exibirá o nível atual da bateria.

②	EN	Temperature Warning: If the battery temperature is too high or too low, the thermometer icon will be on. This will result in reduced acceleration and possibly charging issues. Use or charge the scooter after its battery temperature returns to the normal operating range.
	ES-LA	Advertencia de temperatura: Si la temperatura de la batería es muy alta o baja, se encenderá el ícono del termómetro. Esto provocará una reducción de la aceleración y posiblemente problemas de carga. Utilice o cargue el monopatín luego de que la temperatura de la batería regrese al rango de uso normal.
	FR-CA	Avertissement de température : Si la température de la batterie est trop élevée ou trop basse, l'icône du thermomètre s'allumera. Cela entraînera une réduction de l'accélération et éventuellement des problèmes de charge. Utilisez ou chargez le scooter après que la température de sa batterie revienne à la plage de fonctionnement normale.
	BR-PT	Aviso de temperatura: se a temperatura da bateria estiver muito alta ou muito baixa, o ícone do termômetro acenderá. Isso resultará em aceleração reduzida e possivelmente problemas de carregamento. Use ou carregue a scooter depois que a temperatura da bateria retornar à faixa de operação normal.

③ EN Light: lighting up means the headlight and taillight are on, and going out indicates the headlight and taillight are off. Turn on the scooter, and press the power button to turn the headlight and taillight on or off.

ES-LA Luz: un estado iluminado indica que las luces delantera y trasera están activas, mientras que un estado apagado muestra que están desactivadas. Encienda el monopatín y pulse el botón de encendido para encender y apagar las luces delantera y trasera.

FR-CA Lumière : s'éclaire signifie que le phare et le feu arrière sont allumés, et s'éteint indique que le phare et le feu arrière sont éteints. Allumez le scooter et appuyez sur le bouton d'alimentation pour allumer ou éteindre le phare et le feu arrière.

BR-PT Luz: se estiver acesa, significa que o farol e a luz traseira estão acesos; se estiver apagada, significa que estão desligados. Ligue a scooter e pressione o botão liga/desliga para acender ou apagar o farol e a luz traseira.

④ EN Bluetooth: When the icon lights up, it indicates the scooter has been successfully connected to the mobile device.

ES-LA Bluetooth: Si ícono se enciende, significará que el monopatín se ha conectado al dispositivo móvil con éxito.

FR-CA Bluetooth : Lorsque l'icône s'allume, cela indique que la connexion du scooter à l'appareil mobile a été effectuée avec succès.

BR-PT Bluetooth: quando o ícone acender, indica que a scooter foi conectada com sucesso ao dispositivo móvel.

⑤ EN Motor Lock: lighting up means the motor is locked, and going out indicates the motor is unlocked. You can only lock or unlock the motor via the Xiaomi Home app. For detailed instructions, see the section of Lock & Unlock Your Scooter.

ES-LA Bloqueo del motor: un indicador iluminado significa que el motor está bloqueado, mientras que su ausencia señala que el motor está desbloqueado. Solo puede bloquear o desbloquear el motor a través de la aplicación Xiaomi Home. Consulte la sección Bloquee & Desbloquee su monopatín para ver las instrucciones completas.

FR-CA Verrouillage du moteur : s'éclaire signifie que le moteur est verrouillé, et s'éteint indique que le moteur est verrouillé. Vous pouvez verrouiller ou déverrouiller le moteur à travers l'application Xiaomi Home. Pour les instructions détaillées, voir la section Verrouillez & déverrouillez votre scooter.

BR-PT Trava de motor: se estiver acesa, significa que o motor está travado, e se se apagar, indica que o motor está destravado. Você só pode travar ou destravar o motor no app Xiaomi Home. Para instruções detalhadas, consulte a seção Travar/destravar sua scooter.

⑥ EN Power Button: Press the button to turn the scooter on, and hold the button for 2 to 3 seconds to turn the scooter off. When the scooter is on, press the button to turn on/off the headlight and taillight, and press twice to cycle through the modes.
Note: The scooter will turn off automatically when it enters standby mode for more than 10 minutes. The standby mode means that the scooter is not being charged or not locked when it is on and not running.

ES-LA Botón de encendido: Presione el botón para encender el monopatín. Mantenga presionado el botón durante 2 a 3 segundos para apagarlo. Cuando el monopatín esté encendido, presione el botón para encender/apagar la luz delantera y trasera, y presione dos veces para pasar por los modos.
Nota: El monopatín se apagará de manera automática al ingresar al modo de espera por más de 10 minutos. El modo de espera significará que no se está cargando el monopatín o que no está bloqueado si está encendido o apagado.

FR-CA Bouton d'alimentation : Appuyez sur ce bouton pour mettre le scooter en marche, et maintenez-le enfoncé pendant 2 à 3 secondes pour l'éteindre. Lorsque le scooter est en marche, appuyez sur ce bouton pour allumer/éteindre le phare et le feu arrière. Appuyez deux fois sur ce même bouton pour faire défiler les modes.
Remarque : Le scooter s'éteindra automatiquement lorsqu'il entre en mode veille pendant plus de 10 minutes. Le mode veille signifie que le scooter n'est pas entrain de charger ou n'est pas verrouillé lorsqu'il est allumé et ne fonctionne pas.

BR-PT Botão liga/desliga: pressione o botão para ligar a scooter e mantenha-o pressionado por 2 a 3 segundos para desligar. Quando a scooter estiver ligada, pressione o botão para acender/apagar o farol e a luz traseira, e pressione duas vezes para alternar entre os modos.
Observação: a scooter desligará automaticamente quando entrar no modo de espera por mais de 10 minutos. O modo de espera significa que a scooter não está sendo carregada ou travado quando está ligada e parada.

⑦ EN TCS anti-slip reminder: When the TCS (traction control system) anti-slip function is enabled, the scooter can prevent the tires from slipping excessively to maintain stability during operations such as starting, accelerating, or turning. The TCS anti-slip function is enabled when is on, and disabled when is off. This function can be enabled or disabled via the Xiaomi Home app.

ES-LA Recordatorio antideslizante del TCS: Cuando esté activada la función antideslizante del TCS (Sistema de control de tracción), el monopatín puede evitar que los neumáticos se deslicen demasiado para mantener la estabilidad durante las operaciones como ser al arrancar, acelerar, o girar. La función antideslizante del TCS está activada cuando esté encendido, y estará desactivada cuando esté apagado. Esta función se puede activar o desactivar en la aplicación Xiaomi Home.

FR-CA Rappel antidérapant SCT : Lorsque la fonction antidérapante SCT (système de contrôle de traction) est activée, le scooter peut empêcher les pneus de glisser excessivement pour maintenir la stabilité lors d'opérations telles que le démarrage, l'accélération ou les virages. La fonction antidérapante SCT est activée lorsque est activé et désactivé lorsque est désactivé. Cette fonction peut être activée ou désactivée via l'application Xiaomi Home.

BR-PT Lembrete antiderrapante TCS: quando a função antiderrapante do TCS (sistema de controle de tração) está ativada, a scooter pode evitar que os pneus derrapem excessivamente para manter a estabilidade durante operações como partida, aceleração ou curvas. A função antiderrapante do TCS está ativada quando está aceso, e desativada quando está apagado. Essa função pode ser ativada ou desativada no app Xiaomi Home.

⑧ EN Inflation: When the inflation icon is on, it means that it is time to maintain the tires. Check the tire pressure and inflate the tires immediately to avoid tire damage caused by inadequate tire pressure. The recommended tire pressure is 45–50 psi.
Note: After performing maintenance, follow the instructions in the app to disable the inflation reminder.

ES-LA Inflado: Si el ícono de inflado está encendido, significará que debe cambiar los neumáticos. Revise la presión de los neumáticos e infle los neumáticos de manera inmediata para evitar daños provocados por una presión inadecuada. La presión recomendada de los neumáticos es de entre 45 a 50 psi.
Nota: Luego de realizar el mantenimiento, siga las instrucciones para desactivar el recordatorio de inflado.

FR-CA Gonflement : Lorsque l'icône de gonflement est allumée, cela signifie qu'il est temps d'entretenir les pneus. Vérifiez la pression des pneus et gonflez les pneus immédiatement, afin d'éviter d'endommager le pneu du fait d'une pression de pneu inappropriée. La pression recommandée des pneus est de 45–50 psi.
Remarque : Après avoir effectué l'entretien, suivez les instructions dans l'application pour désactiver le rappel de gonflement.

BR-PT Nível de ar: quando o ícone de nível de ar estiver aceso, significa que é hora de fazer a manutenção dos pneus. Verifique a pressão dos pneus e encha-os imediatamente para evitar danos causados por pressão inadequada. A pressão recomendada para os pneus é de 45 a 50 psi.

⑨ EN Winglight Indicating: When the scooter is on, press the left or right winglight button, then the corresponding winglight and the indicator on the control panel will blink. Meanwhile, the buzzer will respond at the same frequency. Press the button again to turn off the winglight.

ES-LA Operación de la luz indicadora: Cuando el monopatín esté encendido, pulse el botón de la luz indicadora izquierda o derecha, luego la luz indicadora correspondiente parpadeará y el indicador en el panel de control parpadearán. Un zumbido acompañará el parpadeo de la luz al mismo ritmo. Pulse el botón de nuevo para apagar la luz indicadora.

FR-CA Indication du clignotant : Lorsque le scooter est en marche, appuyez sur le clignotant gauche ou droit, et le clignotant correspondant et le voyant sur le panneau de commande clignoteront. Entre temps, l'avertisseur sonore répondra à la même fréquence. Appuyez à nouveau sur le bouton pour éteindre le clignotant.

BR-PT Indicação da luz dianteira: quando a scooter estiver ligada, pressione o botão da luz dianteira esquerda ou direita, então a luz dianteira correspondente e o indicador no painel de controle piscarão. Ao mesmo tempo, o alarme sonoro soará na mesma frequência. Pressione o botão novamente para desligar a luz dianteira.

⑩ EN Auto lights on/off: When is on, it indicates that the scooter is in the auto lights on/off mode, and then the front light and the taillight will be automatically turned on or off according to the ambient brightness. You can enable or disable this function via the Xiaomi Home app.
Note: When the function of auto lights on/off is enabled in the app, pressing the power button will temporarily disable it. You can restart the scooter to resume using this function, or enable it in the app.

ES-LA Encendido/apagado automático de las luces: Cuando esté encendido, indicará que el monopatín está en el modo de encendido/apagado automático de las luces, y luego la luz delantera y trasera se encenderá o apagará automáticamente de acuerdo con el brillo del entorno. Puede activar o desactivar esta función en la aplicación Xiaomi Home.
Nota: Activar la función de encendido/apagado automático de las luces a través de la aplicación será temporalmente anulada al presionar el botón de encendido. Para reactivar esta función, reinicie el monopatín o habilítela nuevamente en la aplicación.

FR-CA Allumage/extinction automatique des feux : Lorsque est allumé, cela indique que le scooter est en mode allumage/extinction automatique des feux, puis le feu avant et le feu arrière s'allumeront ou s'éteindront automatiquement en fonction de la luminosité ambiante. Vous pouvez activer ou désactiver cette fonction via l'application Xiaomi Home.
Remarque : Lorsque la fonction d'allumage/d'extinction automatique des lumières est activée dans l'application, appuyer sur le bouton d'alimentation la désactivera de manière temporaire. Vous pouvez redémarrer le scooter pour recommencer à utiliser cette fonction ou l'activer dans l'application.

BR-PT Luzes automáticas ligadas/desligadas: quando está aceso, indica que a scooter está no modo de luzes automáticas ligadas/desligadas, e então a luz frontal e a luz traseira serão automaticamente ligadas ou desligadas de acordo com a luminosidade ambiente. Você pode ativar ou desativar esta função no app Xiaomi Home.
Observação: quando a função de ligar/desligar luzes automáticas estiver habilitada no app, pressionar o botão liga/desliga a desabilitará temporariamente. Você pode reiniciar a scooter para continuar a usar essa função ou habilitá-la no app.

⑪ EN Battery Level: The battery power is indicated by 5 bars, each representing approximately 20% of a full battery.

ES-LA Nivel de batería: La potencia de la batería se indica mediante 5 barras, cada una de las cuales representa aproximadamente el 20% de una batería llena.

FR-CA Niveau de charge de la batterie : La puissance de la batterie est indiquée par 5 barres, chacune représentant environ 20% d'une batterie pleine.

BR-PT Nível da bateria: a carga da bateria é indicada por 5 barras, cada uma representando aproximadamente 20% de uma bateria cheia.

⑫ EN Error Notification: When the wrench icon displays red, it indicates that the scooter has an error.

ES-LA Notificación de error: Cuando el icono de la llave inglesa esté en rojo, significará que el monopatín tiene un error.

FR-CA Notification d'erreur : Lorsque l'icône de la clé à molette affiche rouge, cela indique qu'une erreur s'est produite sur le scooter.

BR-PT Notificação de erro: quando o ícone da chave inglesa ficar vermelho, isso indica que ocorreu um erro com a scooter.

⑬ EN Modes: is for walking mode, and its maximum speed is 3.7 mph (6 km/h); the taillight will blink red when this mode is enabled. D is for standard mode. S is for sport mode, and it has high speed in this mode; it is recommended to use this mode after mastering the riding skills.
Note: The scooter will turn off automatically when it enters standby mode for more than 10 minutes. The standby mode means that the scooter is not being charged or not locked when it is on and not running.

ES-LA Modos: hace referencia al modo de caminado, y su velocidad máx. es de 3.7 mph (6 km/h); la luz trasera titilará en rojo cuando se active el modo. D hace referencia al modo estándar. S hace referencia al modo deportivo, y tiene una velocidad alta; se recomienda utilizar este modo solo luego de ser un experto al conducir.
Nota: El monopatín se apagará de manera automática al ingresar al modo de espera por más de 10 minutos. El modo de espera significará que no se está cargando el monopatín o que no está bloqueado si está encendido o apagado.

FR-CA Modes : est réservé au mode marche, et sa vitesse maximale est de 3,7 mph (6 km/h); le feu arrière clignotera rouge lorsque ce mode est activé. D est réservé au mode standard. S est réservé au mode sport. Il est à une vitesse élevée à ce mode ; il est recommandé d'utiliser ce mode lorsqu'on a maîtrisé les aptitudes de conduite.
Remarque : Le scooter s'éteindra automatiquement lorsqu'il entre en mode veille pendant plus de 10 minutes. Le mode veille signifie que le scooter n'est pas entrain de charger ou n'est pas verrouillé lorsqu'il est allumé et ne fonctionne pas.

BR-PT Modos: indica o modo de caminhada, com velocidade máxima de 3,7 mph (6 km/h); a luz traseira piscará em vermelho quando este modo estiver ativado. D indica o modo padrão. S indica o modo esportivo, em alta velocidade; recomenda-se usar este modo após dominar como a scooter funciona.
Observação: a scooter desligará automaticamente quando entrar no modo de espera por mais de 10 minutos. O modo de espera significa que a scooter não está sendo carregada ou travado quando está ligada e parada.

Package Contents/Contenido del paquete/Contenu de l'emballage/Conteúdo da embalagem

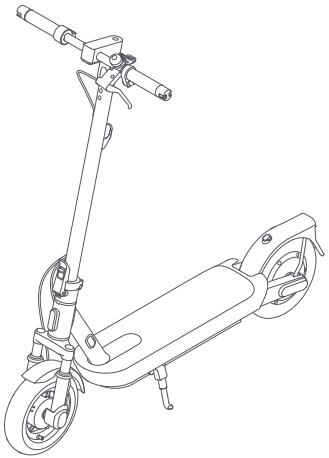

EN	Electric Scooter
ES-LA	Monopatín eléctrico
FR-CA	Scooter électrique
BR-PT	Scooter elétrica

EN	User Manual
ES-LA	Manual del usuario
FR-CA	Manuel de l'utilisateur
BR-PT	Manual do usuário

EN	Important Information
ES-LA	Información importante
FR-CA	Renseignements importants
BR-PT	Informações importantes

EN	Specifications
ES-LA	Especificaciones
FR-CA	Spécifications
BR-PT	Especificações

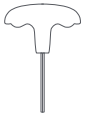

EN	Allen Key
ES-LA	Llave Allen
FR-CA	Clé Allen
BR-PT	Chave sextavada

EN	Screw × 5 (1 is spare)
ES-LA	Tornillo × 5 (1 es de repuesto)
FR-CA	Vis × 5 (1 de réserve)
BR-PT	Parafuso × 5 (1 sobressalente)

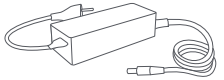

EN	Battery Charger
ES-LA	Cargador de batería
FR-CA	Chargeur de batterie
BR-PT	Carregador de bateria

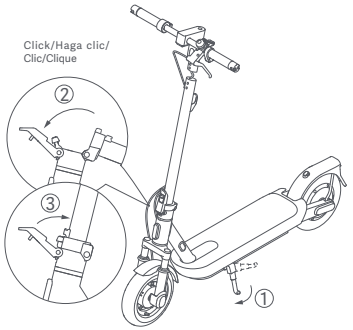

1

EN Put down the kickstand. Then hold up the stem and push it forward until you hear a click. Push the quick release lever upwards to secure the stem.

ES-LA Baje el soporte. Luego sostenga el eje y empújelo hacia adelante hasta que escuche un clic. Empuje la palanca de liberación rápida hacia arriba para asegurar el eje.

FR-CA Abaissez la béquille. Tenez ensuite la potence et poussez-la vers l'avant jusqu'à ce que vous entendiez un clic. Poussez le levier de dégagement rapide vers le haut pour fixer la potence.

BR-PT Abaixe o descanso. Em seguida, levante a haste e empurre-a para frente até ouvir um clique. Empurre a alavanca de liberação rápida para cima para fixar a haste.

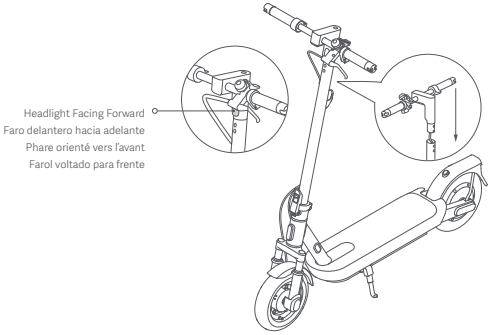

2

EN Install the handlebar onto the stem, and make sure to install the handlebar in the correct direction.
Note: Make sure the power cord inside the handlebar and the stem is connected.

ES-LA Instale el manillar dentro del eje, y asegúrese de instalarlo en la dirección correcta.
Nota: Asegúrese de que el cable de alimentación dentro del manillar y el eje estén conectados.

FR-CA Installez le guidon sur la potence assurez-vous d'installer le guidon dans le sens approprié.
Remarque : Assurez-vous que le cordon d'alimentation à l'intérieur du guidon et de la potence est connecté.

BR-PT Instale o guidom na haste e certifique-se de instalá-lo na direção correta.
Observação: certifique-se de que o cabo de energia dentro do guidão e da haste esteja conectado.

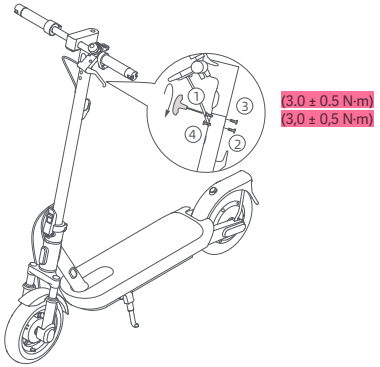

3

EN	Follow the number order as illustrated to pre-tighten the four screws with the included Allen key. Make sure the handlebar is correctly installed and then tighten the screws thoroughly.
ES-LA	Siga el orden número como se muestra, para preajustar los cuatro tornillos con la llave Allen incluida. Asegúrese de instalar el manillar de manera correcta y ajustar bien los tornillos.
FR-CA	Suivez l'ordre de numéro tel qu'illustré pour pré-serer les quatre vis à l'aide de la clé Allen incluse. Assurez-vous que le guidon est correctement installé et serrez entièrement les vis.
BR-PT	Siga a ordem numérica conforme ilustrado para pré-apertar os quatro parafusos com a chave sextavada incluída. Certifique-se de que o guidom esteja instalado corretamente e aperte os parafusos completamente.

Charge Your Scooter/Cargue su monopatín/Chargement de votre scooter/Carregar sua scooter

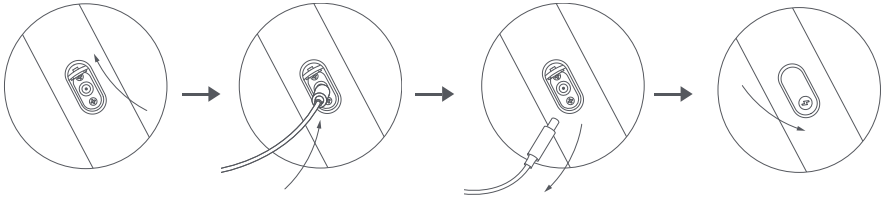

1

EN	Lift up the rubber flap.
ES-LA	Levante el flap de goma.
FR-CA	Soulevez le rabat en caoutchouc.
BR-PT	Levante a aba de borracha.

2

EN	Connect the battery charger to the charging port.
ES-LA	Conecte el cargador de batería al puerto de carga.
FR-CA	Branchez le chargeur de batterie au port de recharge.
BR-PT	Conecte o carregador de bateria à porta de carregamento.

3

EN	Disconnect the battery charger from the charging port when charging is completed.
ES-LA	Desconecte el cargador de batería del puerto de carga luego de completar la carga.
FR-CA	Débranchez le chargeur de batterie du port de recharge lorsque la charge est terminée.
BR-PT	Desconecte o carregador de bateria da porta de carregamento quando o carregamento for concluído.

4

EN	Put back the rubber flap.
ES-LA	Vuelva a colocar el flap de goma.
FR-CA	Remettez le rabat en caoutchouc en place.
BR-PT	Recoloque a aba de borracha.

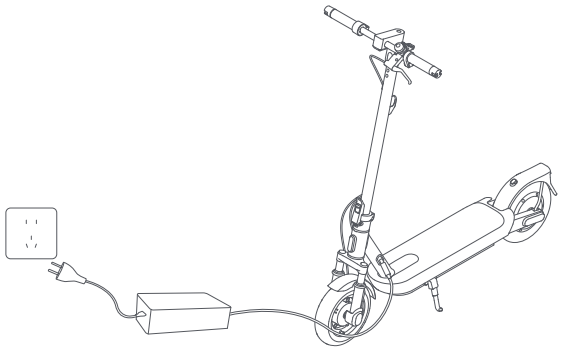

EN The scooter is fully charged when the LED on the battery charger changes from red to green.
WARNING: Use only with T2336-BD4A battery. Use only with NBW54D601D3D power supply unit. Never use a non-original battery charger. Only professionals and qualified repair centres can open the baseplate. Make sure the battery charger is properly connected. Charge your scooter indoors, and never expose it to rain.

ES-LA Cuando el LED del cargador cambie de rojo a verde, el monopatín estará cargado por completo.
ADVERTENCIA: Utilizar sólo con la batería T2336-BD4A. Utilizar sólo con la fuente de alimentación NBW54D601D3D. Nunca utilice un cargador de batería que no sea original. Sólo los profesionales y los centros de reparación calificados pueden abrir la placa base. Asegúrese de que el cargador está correctamente conectado. Cargue el monopatín en el interior, y nunca lo exponga a la lluvia.

FR-CA Le scooter est complètement chargé lorsque le voyant LED du chargeur de batterie passe du rouge au vert.
AVERTISSEMENT : Utilisez uniquement avec une batterie T2336-BD4A. Utilisez uniquement avec un bloc d'alimentation NBW54D601D3D. N'utilisez jamais un chargeur non original. Seuls les professionnels et les centres de réparation qualifiés peuvent ouvrir la plaque de base. Assurez-vous que le chargeur de batterie est correctement branché. Chargez votre scooter à l'intérieur, et ne l'exposez jamais à la pluie.

BR-PT Quando o LED no carregador de bateria mudar de vermelho para verde, isso indica que a scooter está totalmente carregada.
AVISO: use apenas com a bateria T2336-BD4A. Use apenas com a unidade de fonte de alimentação NBW54D601D3D. Nunca use um carregador de bateria não original. Apenas profissionais e centros de reparo qualificados podem abrir a placa-base. Certifique-se de que o carregador de bateria esteja devidamente conectado. Carregue sua scooter em ambientes internos e nunca o exponha à chuva.

EN When the scooter is turned off for about a month with the battery level of the scooter being lower than 30%, the scooter will enter sleep mode. In this case, the scooter cannot be turned on. To exit the sleep mode, charge the scooter for about three seconds to activate the battery.

ES-LA Cuando el monopatín se apague por un mes con el nivel de batería por debajo del 30%, el monopatín entrará en el modo de reposo. Si esto ocurre, su monopatín no podrá encenderse. Para salir del modo de reposo, cargue su monopatín durante tres segundos para activar la batería.

FR-CA Lorsque la trottinette est éteinte pendant environ un mois ayant le niveau de batterie étant inférieur à 30%, la trottinette entrera en mode veille. Dans ce cas, la trottinette ne peut pas être allumée. Pour quitter le mode veille, charger la trottinette pendant environ trois secondes pour activer la batterie.

BR-PT Quando a scooter é desligada por cerca de um mês com o nível da bateria abaixo de 30%, ela entrará no modo de suspensão. Nesse caso, não será possível ligar a scooter. Para sair do modo de suspensão, carregue a scooter por cerca de três segundos para ativar a bateria.

Connect with Xiaomi Home App/Conexión a la aplicación Xiaomi Home/Connectez à l'application Xiaomi Home/ Conectar com o app Xiaomi Home

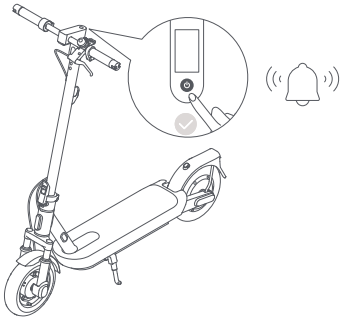

1

EN Before being activated, the scooter will keep beeping when turned on and is limited to 6.2 mph (10 km/h). When the scooter is used for the first time, it must be activated via the Xiaomi Home app.

ES-LA Antes de activarlo, el monopatín seguirá produciendo un pitido en encendido su velocidad estará limitada a 6.2 mph (10 km/h). Cuando el monopatín es usado por primera vez, debe activarlo a través de la aplicación Xiaomi Home.

FR-CA Avant d'être activé, le scooter continuera à émettre un bip lorsqu'il est allumé et est limité à 6,2 mph (10 km/h). Lorsque le scooter est utilisé pour la toute première fois, il doit être activé par le biais de l'application Xiaomi Home.

BR-PT Antes de ser ativada, a scooter continuará apitando quando ligada e terá velocidade limitada a 6,2 mph (10 km/h). Quando a scooter for usada pela primeira vez, deve ser ativada pelo app Xiaomi Home.

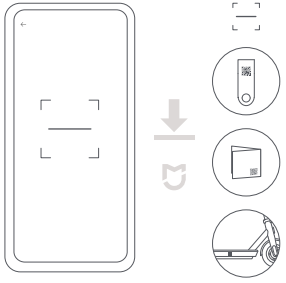

2

EN Scan the QR code on the label attached to the control panel, on the right side of the deck, or on the back cover of the user manual to download the Xiaomi Home app.

ES-LA Escanee el código QR de la etiqueta pegada en el panel de control, en el lado derecho de la plataforma, o en la cubierta trasera del manual del usuario para descargar la aplicación Xiaomi Home.

FR-CA Scannez le code QR sur l'étiquette fixée au panneau de commande, sur le côté droit du plancher ou sur la couverture arrière du manuel de l'utilisateur pour télécharger l'application Xiaomi Home.

BR-PT Digitalize o código QR no adesivo fixado no painel de controle, no lado direito da plataforma ou na contracapa do manual do usuário para baixar o app Xiaomi Home.

EN Note: The QR code is unique to your scooter, please keep it safe.
ES-LA Nota: El código QR es único a su monopatín, guárdelo con cuidado.
FR-CA Remarque : Le code QR est unique à votre scooter, veuillez le garder en sécurité.
BR-PT Observação: o código QR é exclusivo da sua scooter; por isso, mantenha-o em um local seguro.

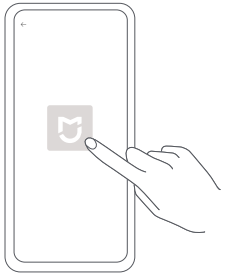

3

EN Open the Xiaomi Home app.

ES-LA Conexión a la aplicación Xiaomi Home.

FR-CA Ouvrez l'application Xiaomi Home.

BR-PT Abra o app Xiaomi Home.

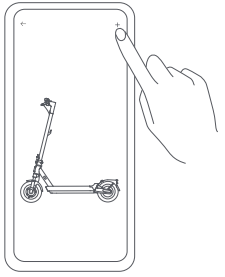

4

EN Tap "+" on the top right corner and open "Scan" to scan the QR code on the label attached to the control panel, on the right side of the deck, or on the back cover of the user manual again. Then follow the instructions in the app to add the scooter.

ES-LA Presione en "+" en la esquina derecha superior y abra en "Escanear" para escanear el código QR de la etiqueta pegada en el panel de control, del lado derecho de la plataforma, o en la cubierta trasera del manual del usuario de nuevo. Luego siga las instrucciones de la aplicación para agregar el monopatín.

FR-CA Tapotez le signe « + » sur le coin supérieur droit et ouvrez « Scan » pour scanner de nouveau le code QR sur l'étiquette fixée au panneau de commande, sur le côté droit du plancher ou sur la couverture arrière du manuel de l'utilisateur. Puis suivez les instructions dans l'application pour ajouter le scooter.

BR-PT Toque no "+" no canto superior direito e abra "Digitalizar" para digitalizar novamente o código QR no adesivo fixado no painel de controle, no lado direito da plataforma ou na contracapa do manual do usuário. Em seguida, siga as instruções no aplicativo para adicionar a scooter.

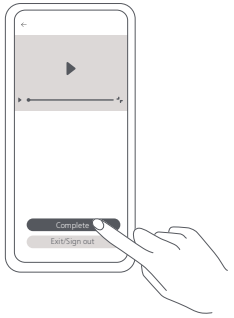

5

EN Watch the riding guide video. Do not exit the video before finishing it. Otherwise, the activation will fail.

ES-LA Vea el vídeo de guía para conducir. No salga del vídeo hasta terminarlo. De lo contrario, no se podrá activar.

FR-CA Regardez la vidéo guide de conduite. Évitez de quitter la vidéo avant sa fin. Sinon, l'activation échouera.

BR-PT Assista ao vídeo guia de condução. Não saia do vídeo antes de terminá-lo. Caso contrário, a ativação falhará.

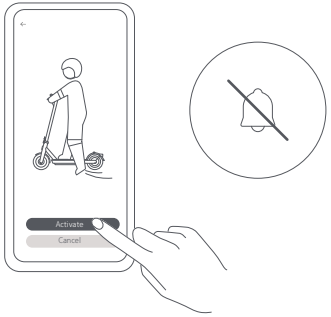

6

EN Tap "Activate" to activate the scooter. Once the scooter is activated, the beeping will stop and the speed restriction will be lifted.

ES-LA Presione en "Activar" para activar el monopatín. Luego de activar el monopatín, dejará de producir el pitido y se sacará el límite de velocidad.

FR-CA Tapotez « Activer » pour activer le scooter. Une fois que le scooter est activé, l'émission de bip cessera et la restriction de vitesse sera levée.

BR-PT Toque em "Ativar" para ativar a scooter. Depois que a scooter for ativada, os apitos pararão e a restrição de velocidade será removida.

EN Note: The version of the app might have been updated, please follow the instructions based on the current app version.

ES-LA Nota: La versión de la aplicación podría haber sido actualizada, por favor siga las instrucciones basadas en la versión actual de la aplicación.

FR-CA Remarque : La version de l'application a peut-être été mise à jour. Veuillez suivre les instructions en fonction de la version actuelle de l'application.

BR-PT Observação: A versão do aplicativo pode ter sido atualizada, siga as instruções com base na versão atual.

Unpairing/Desvinculación/Découplage/Desemparelhar

Method 1: Reset the scooter's Bluetooth/Método 1: Reinicie el Bluetooth del monopatín/Méthode 1 : Réinitialiser le Bluetooth du scooter/ Método 1: redefinir o Bluetooth da scooter

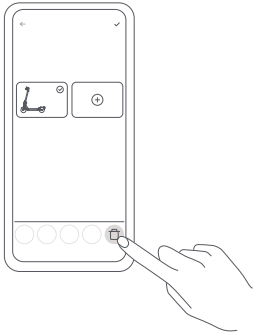

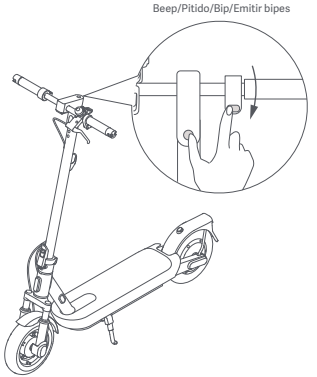

1

EN Delete the added scooter from the Xiaomi Home app.

ES-LA Elimine el monopatín añadido de la aplicación Xiaomi Home.

FR-CA Supprimez le scooter ajouté de l'application Xiaomi Home.

BR-PT Elimine a scooter adicionada no app Xiaomi Home.

2

EN Make sure the scooter is turned on. Press the accelerator and simultaneously press the power button 5 times to reset. When the scooter beeps, it has been reset successfully.

ES-LA Asegúrese de que el monopatín esté encendido. Presione el acelerador y el botón de encendido de manera simultánea 5 veces para restablecer. Si el monopatín produce un pitido, significará que se restableció con éxito.

FR-CA Assurez-vous que le scooter est allum é. Appuyez sur l'accélérateur en même temps que vous appuyez le bouton d'alimentation 5 fois pour réinitialiser. Lorsque le scooter bipe, il a été réinitialisé avec succès.

BR-PT Certifique-se de que a scooter esteja ligado. Pressione o acelerador e, simultaneamente, pressione o botão liga/desliga 5 vezes para redefinir. Quando a scooter apitar, isso significa que suas configurações foi redefinidas com sucesso.

Method 2: Restore the scooter to the factory settings/Método 2: Restaurar el monopatín a las configuraciones de fábrica/Méthode 2 : Rétablir les paramètres d'usine du scooter/Método 2: restaurar as definições de fábrica da scooter

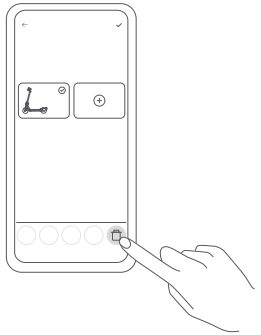

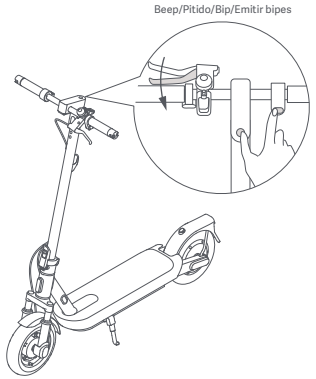

1

EN Delete the added scooter from the Xiaomi Home app.

ES-LA Elimine el monopatín añadido de la aplicación Xiaomi Home.

FR-CA Supprimez le scooter ajouté de l'application Xiaomi Home.

BR-PT Elimine a scooter adicionada no app Xiaomi Home.

2

EN Make sure the scooter is turned on. Squeeze the brake lever, and simultaneously press and hold the accelerator and the power button for 7 seconds. When you hear a beep, the scooter has been restored to factory settings. This operation will completely delete the data stored in the scooter, please proceed with caution.

ES-LA Asegúrese de que el monopatín esté encendido. Aprieta la palanca de freno, y mantenga presionado de manera simultánea el acelerador y el botón de encendido por 7 segundos. Si escucha un pitido, significará que el monopatín está restablecido a las configuraciones de fábrica. Esta acción borrará por completo los datos almacenados en el monopatín, proceda con precaución.

FR-CA Assurez-vous que le scooter est allumé. Pressez le levier de frein et maintenez simultanément l'accélérateur et le bouton d'alimentation pendant 7 secondes. Lorsque vous entendez un bip, le scooter a été restauré aux paramètres d'usine. Cette opération supprimera entièrement les données stockées dans le scooter. Veuillez poursuivre avec prudence.

BR-PT Certifique-se de que a scooter esteja ligado. Aperte a alavanca do freio e, simultaneamente, pressione e segure o acelerador e o botão liga/desliga por 7 segundos. Quando ouvir um apito, isso significa que as configurações da scooter foram redefinidas às de fábrica. Esta operação excluirá completamente os dados ar mazenados da scooter; por isso, prossiga com cuidado.

EN Note: The scooter cannot be restored to factory settings during riding or when locked.

ES-LA Nota: No se restablecerá el monopatín a las configuraciones de fábrica si está conduciendo o bloqueado.

FR-CA Remarque : Le scooter ne peut pas être restauré aux paramètres d'usine pendant la conduite ou lorsqu'il est verrouillé.

PT Observação: as configurações da scooter não pode ser redefinidas às de fábrica durante a condução ou quando ela estiver travada.

1 Before Riding/Antes de manejar/Avant la conduite/Antes de conduzir

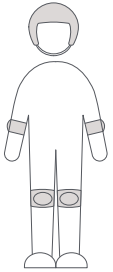

EN Wear a helmet, elbow pads and knee pads before riding.
Note: Check the tire pressure before riding. The recommended tire pressure is 45–50 psi.

ES-LA Use un casco, coderas y rodilleras antes de conducir.
Nota: Revise la presión de los neumáticos antes de conducir La presión recomendada de los neumáticos es de entre 45 a 50 psi.

FR-CA Assurez-vous de porter un casque, des coudières et des genouillères avant de conduire.
Remarque : Vérifiez la pression des pneus avant de conduire. La pression recommandée des pneus est de 45–50 psi.

BR-PT Use capacete, cotoveleiras e joelheiras antes de conduzir.
Observação: Verifique a pressão dos pneus antes de conduzir. A pressão recomendada para os pneus é de 45 a 50 psi.

2 Starting & Accelerating/Arranque y aceleración/Démarrage et accélération/Partida e aceleração

EN Step on the deck with one foot, and slowly kicks off the other on the ground.

ES-LA Coloque un pie sobre la plataforma y tome impulso hacia adelante con el otro sobre el suelo.

FR-CA Posez un pied sur le plancher, et utilisez l'autre pied pour décoller doucement sur le sol.

BR-PT Pise na plataforma com um pé e empurre lentamente o outro no chão.

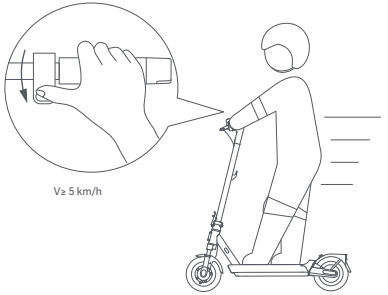

EN When the scooter starts to coast, put both feet on the deck and gently press the accelerator. The accelerator can be used once the scooter is going over 3.1 mph (5 km/h).

ES-LA Luego que el monopatín avance por sí solo, empuje ambos pies sobre la plataforma y presione un poco el acelerador. Se puede usar el acelerador una vez que el monopatín vaya a una velocidad mayor a 3.1 mph (5 km/h).

FR-CA Lorsque le scooter commence à avancer en roue libre, posez les deux pieds sur le plancher et appuyez doucement l'accélérateur. L'accélérateur peut être utilisé une fois que le scooter passe à une vitesse supérieure à 3,1 mph (5 km/h).

BR-PT Quando a scooter começar a deslizar, coloque os dois pés na plataforma e pressione suavemente o acelerador. O acelerador pode ser usado quando a scooter ultrapassar 3.1 mph (5 km/h).

3 Steering/Cambio de dirección/Guidage/Direção

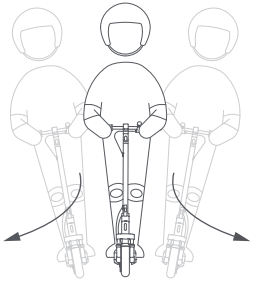

EN Tilt your body to the steering direction as you turn, and slowly turn the handlebar.

ES-LA Para girar, incline el cuerpo en la misma dirección y gire lentamente el manillar.

FR-CA Penchez-vous dans la direction vers laquelle vous souhaitez tourner en tournant doucement le guidon.

BR-PT Incline seu corpo na direção da curva ao virar e gire lentamente o guidom.

4 Decelerating & Braking & Parking/ Desaceleración, frenado y estacionamiento/Décélération et freinage et stationnement/ Desaceleração, frenagem e estacionamento

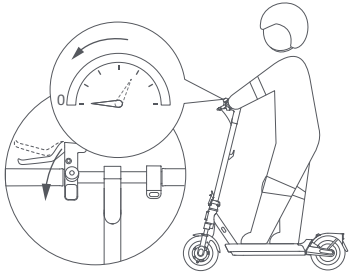

EN Release the accelerator to slow down, and you can enable the energy recovery function to help reduce the speed. Press the brake lever to brake.

ES-LA Suelte el acelerador para reducir la velocidad. Puede activar la función de recuperación de energía para ayudar a reducir la velocidad. Pulse la palanca del freno para frenar.

FR-CA Relâchez l'accélérateur pour ralentir. Vous pouvez active la fonction de récupération d'énergie pour permettre la réduction de la vitesse. Appuyez sur le levier de frein pour freiner.

BR-PT Solte o acelerador para reduzir a velocidade e você pode habilitar a função de recuperação de energia para ajudar a reduzir a velocidade. Pressione a alavanca do freio para frear.

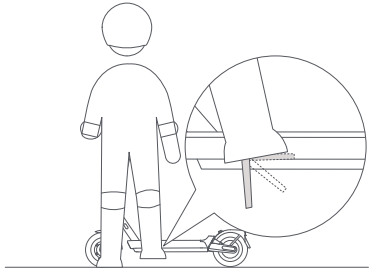

EN When the scooter slows down or stops, put one foot on the ground to get off the scooter. Put down the kickstand when parking the scooter.

ES-LA Cuando reduzca la velocidad del monopatín, o lo detenga, ponga un pie en el suelo para bajarse. Baje el soporte al estacionar el monopatín.

FR-CA Lorsque le scooter ralentit ou s'arrête, mettez un pied au sol pour descendre du scooter. Posez la béquille lorsque vous garez le scooter.

BR-PT Quando a scooter desacelerar ou parar, coloque um pé no chão para descer. Abaixe o cavalete ao estacionar a scooter.

EN To avoid others using the scooter without your permission, you can lock the scooter when it is parked.

ES-LA Para evitar que otros utilicen su monopatín sin su permiso, puede bloquear el monopatín al estacionarlo.

FR-CA Pour empêcher aux personnes étrangères d'utiliser le scooter sans permission, vous pouvez verrouiller le scooter lorsqu'il est garé.

BR-PT Para evitar que outros usem a scooter sem sua permissão, você pode travá-la quando estiver estacionada.

Lock & Unlock Your Scooter/Bloquee & Desbloquee su monopatín/Verrouillez & déverrouillez votre scooter/ Travar/destravar sua scooter

EN Tap ( ) to lock the motor.

ES-LA Pulse ( ) para bloquear el motor.

FR-CA ppuyez sur ( ) pour verrouiller le moteur.

BR-PT Toque em ( ) para travar o motor.

EN Tap ( ) to unlock the motor.

ES-LA Pulse ( ) para desbloquear el motor.

FR-CA Appuyez sur ( ) pour déverrouiller le moteur.

BR-PT Toque em ( ) para destravar o motor.

EN

- When the motor is locked, all the icons on the control panel will automatically go out except the Bluetooth and the motor lock icon. If the scooter goes beyond the Bluetooth connection range, the Bluetooth will be disconnected and the Bluetooth icon will go out.
- Tap ( ) in the app to lock the motor and then the power button will not function. If the scooter is moved forcibly, its rear wheel cannot move normally, accompanied by the buzzer alarm and a vibrating alert on the phone. This function cannot prevent the scooter from being stolen, please keep your scooter safe. The scooter will automatically turn off after the motor has been locked for 24 hours, and the motor will remain locked when the scooter is turned on again. You need to unlock the motor in the app to use the scooter. Locking the motor will consume the scooter's power, please use this function properly.
  Note: The phone will vibrate only if the page of the scooter in the Xiaomi Home app is open.

ES-LA

- Cuando el motor esté bloqueado, todos los íconos del panel de control desaparecerán de manera automática excepto el ícono de Bluetooth y el ícono de bloqueo del motor. Si el monopatín sale del rango de conexión Bluetooth, se desconectará el Bluetooth y desaparecerá el ícono del Bluetooth.
- Pulse ( ) en la aplicación para bloquear el motor, lo que luego desactivará la funcionalidad del botón de encendido. Si se mueve con fuerza el monopatín, su rueda trasera no se podrá mover con normalidad, y se mandará una alerta con zumbido y vibración a su teléfono. Esta función no puede evitar que le roben su monopatín, tenga cuidado donde lo deja. Después de bloquear el motor durante 24 horas, el monopatín se apagará automáticamente pero mantendrá el motor bloqueado en el siguiente encendido. El motor debe ser desbloqueado a través de la aplicación antes de que el monopatín pueda ser utilizado nuevamente. Bloquear el motor consumirá la energía del monopatín, utilice esta función con cuidado.
  Nota: El teléfono solo vibrará si la página del monopatín está abierta en la aplicación Xiaomi Home.

FR-CA

- Lorsque le moteur est verrouillé, toutes les icônes sur le panneau de commande s'éteindront automatiquement à l'exception de l'icône Bluetooth et de l'icône de verrouillage du moteur. Si le scooter s'éloigne de la plage de connexion du Bluetooth, le Bluetooth sera déconnecté et l'icône du Bluetooth s'éteindra.
- Appuyez sur ( ) dans l'application pour verrouiller le moteur, puis le bouton d'alimentation ne fonctionnera plus. Si le scooter est déplacé de force, sa roue arrière ne peut se déplacer normalement, accompagnée d'une alarme de l'avertisseur sonore et une vibration d'alerte sur votre téléphone. Cette fonction ne peut pas empêcher le vol du scooter, veuillez garder votre scooter en sécurité. Le scooter s'éteindra automatiquement après que le moteur a été verrouillé pendant 24 heures et le moteur restera verrouillé lorsque le scooter sera allumé de nouveau. Vous devez déverrouiller le moteur dans l'application pour utiliser le scooter. Verrouillez le moteur consommera l'énergie du scooter. Veuillez utiliser cette fonction de manière intelligente.
  Remarque : Le téléphone vibrera uniquement si la page du scooter dans l'application Xiaomi Home est ouverte.

BR-PT

- Quando o motor estiver travado, todos os ícones no painel de controle apagarão automaticamente, exceto o Bluetooth e o ícone de trava do motor. Se a scooter sair do alcance da conexão Bluetooth, o Bluetooth será desconectado e o ícone do Bluetooth apagará.
- Toque em ( ) no app para travar o motor; então, o botão liga/desliga não funcionará. Se a scooter for movida à força, sua roda traseira não poderá se mover normalmente, acompanhada pelo alarme sonoro e um alerta vibratório no telefone. Esta função não pode impedir que a scooter seja roubada; por isso, mantenha-a em segurança. A scooter desligará automaticamente após o motor ter sido travado por 24 horas, e o motor permanecerá travado quando a scooter for ligada novamente. Você precisa destravar o motor no aplicativo para usar a scooter. Travar o motor consumirá a bateria; por isso, é importante utilizar essa função adequadamente.
  Observação: o telefone só vibrará se a página da scooter no app Xiaomi Home estiver aberta.

Folding & Carrying & Unfolding/Plegar, llevar y desplegar/Pliage, transport et dépliage/ Dobrando & Carregando & Desdobrando

EN	Do not perform the following operations until the scooter is turned off.
ES-LA	No realice las siguientes operaciones hasta que se apague el monopatín.
FR-CA	N'effectuez pas les opérations suivantes tant que le scooter n'est pas éteint.
BR-PT	Não realize as seguintes operações até que a scooter esteja desligada.

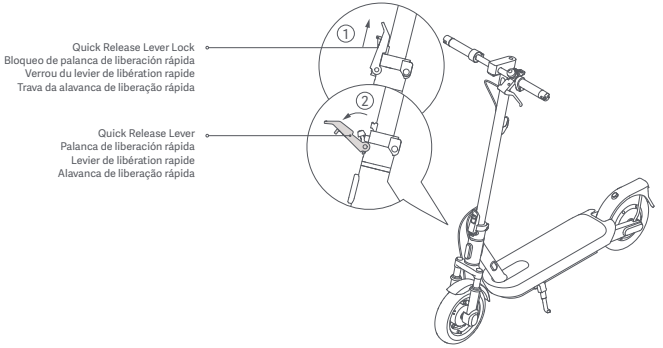

1

EN	Hold the stem, lift the quick release lever lock, and pull the quick release lever outward.
ES-LA	Sostenga el eje, levante el bloqueo de palanca de liberación rápida, y tire la palanca de liberación rápida hacia afuera.
FR-CA	Tenez la potence levez le verrou du levier de libération rapide et sortez le levier de libération rapide.
BR-PT	Segure a haste, levante a trava da alavanca de liberação rápida e puxe a alavanca de liberação rápida para fora.

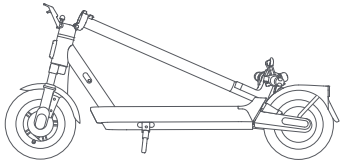

2

EN	Fold the stem.
ES-LA	Doble el tubo del monopatín.
FR-CA	Pliez la potence.
BR-PT	Dobre a haste.

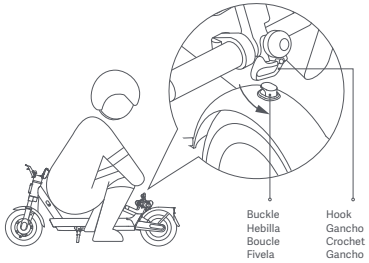

3

EN	Align the buckle with the hook and secure them together.
ES-LA	Alinee la hebilla con el gancho y ajústelos.
FR-CA	Alignez la boucle avec le crochet et mettez-les ensemble.
BR-PT	Alinhe a fivela com o gancho e prenda-os juntos.

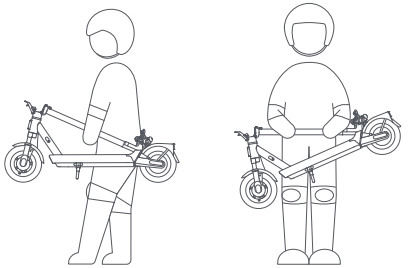

4

EN	Hold the stem with either one hand or both hands to carry.
ES-LA	Sostenga el eje con una mano o con ambas para transportarlo.
FR-CA	Tenez la potence du guidon d'une seule main ou des deux mains pour le transport.
BR-PT	Segure a haste com uma ou ambas as mãos para carregar.

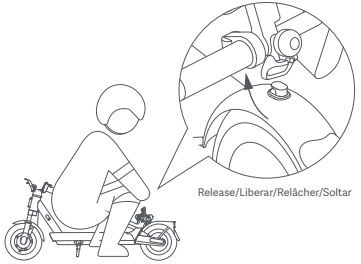

5

EN	When unfolding the scooter, pull the buckle upwards to release it from the hook.
ES-LA	Luego de desplegar el monopatín, tire la hebilla hacia arriba para liberarla del gancho.
FR-CA	Lors du dépliage du scooter, tirez la boucle vers le haut pour la libérer du crochet.
BR-PT	Ao desdobrar a scooter, puxe a fivela para cima para soltá-la do gancho.

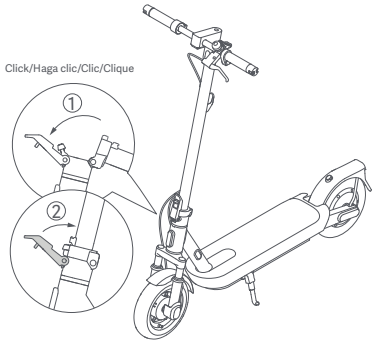

6

EN Lift up the stem and push it forward until you hear a click, and then push the quick release lever upwards to secure the stem.

ES-LA Levante el eje y empújelo hacia adelante hasta que escuche un clic, y luego empuje la palanca de liberación rápida hacia arriba para asegurar el eje.

FR-CA Soulevez la potence et poussez-la vers l'avant jusqu'à ce que vous entendiez un clic, puis poussez le levier de dégagement rapide vers le haut pour fixer la potence.

BR-PT Levante a haste e empurre-a para frente até ouvir um clique, e então empurre a alavanca de liberação rápida para cima para fixar a haste.

EN Note: When unfolding or folding, do not put your hands in the gap between different parts to avoid the risk of pinching.

ES-LA Nota: Al desplegar o plegar, no coloque las manos en la brecha entre diferentes piezas para evitar que se pinche.

FR-CA Remarque : Lors du dépliage ou du pliage, ne mettez pas vos mains dans l'espace entre les différentes pièces pour éviter tout risque de pincement.

BR-PT Observação: ao desdobrar ou dobrar, não coloque as mãos no espaço entre as diferentes partes para evitar o risco de prender os dedos.

Adjust the Mechanical Brake/Ajuste el freno mecánico/Réglez le frein mécanique/Ajustar o freio mecânico

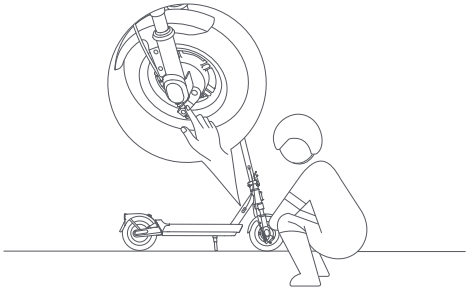

EN Tool: 14 mm T-handle socket wrench (the tool needs to be prepared by the user).

ES-LA Herramienta: Llave de tubo con mango en T de 14 mm (la herramienta debe ser preparada por el usuario).

FR-CA Outil : Clef à douille en T de 14 mm (l'outil doit être apprêté par l'utilisateur).

BR-PT Ferramenta: chave de soquete em T de 14 mm (a ferramenta precisa ser preparada pelo usuário).

EN Before adjusting, make sure the scooter is turned off and not charging. When the brake is too tight, use the tool to turn the nut on the screw rod counterclockwise, so as to slightly shorten the brake cable's exposed bottom part. When the brake is too loose, use the tool to turn the nut on the screw rod clockwise, so as to slightly lengthen the brake cable's exposed bottom part.
Warning: Do not adjust the brake too tightly; otherwise, the front wheel may lock up when braking, resulting in the scooter tipping forward.

ES-LA Antes del ajuste, asegúrese de que el monopatín esté apagado y no se esté cargando. Cuando el freno esté demasiado apretado, utilice la herramienta para girar la tuerca en la varilla roscada hacia la izquierda, para acortar ligeramente la parte inferior expuesta del cable del freno. Cuando el freno esté demasiado flojo, utilice la herramienta para girar la tuerca de la varilla roscada hacia la derecha, para que se alargue ligeramente la parte inferior expuesta del cable del freno.
Advertencia: Evite ajustar el freno demasiado fuerte para prevenir que la rueda delantera se bloquee y cause que el monopatín se incline hacia adelante durante el frenado.

FR-CA Avant de procéder au réglage, assurez-vous que le scooter est éteint et n'est pas en charge. Lorsque le frein est trop serré, servez-vous de l'outil pour tourner l'écrou sur la tige de la vis dans le sens antihoraire, afin de raccourcir légèrement la partie inférieure exposée du câble de frein. Lorsque le frein est trop desserré, servez-vous de l'outil pour tourner l'écrou sur la tige de la vis dans le sens horaire, afin de rallonger légèrement la partie inférieure exposée du câble de frein.
Avertissement : Ne réglez pas le frein de manière trop serrée, sinon la roue avant peut se verrouiller au freinage, entraînant le basculement du scooter vers l'avant.

BR-PT Antes de ajustar, certifique-se de que o scooter esteja desligado e não esteja carregando. Quando o freio estiver muito apertado, use a ferramenta para girar a porca na haste do parafuso no sentido anti-horário, para encurtar ligeiramente a parte inferior exposta do cabo do freio. Quando o freio estiver muito frouxo, use a ferramenta para girar a porca na haste do parafuso no sentido horário, para alongar ligeiramente a parte inferior exposta do cabo do freio.
Aviso: não ajuste o freio muito apertado; caso contrário, a roda dianteira pode travar ao frear, fazendo com que a scooter incline para frente.

Inflate the Tire/Inflar neumático/Gonflage des pneus/Encher o pneu

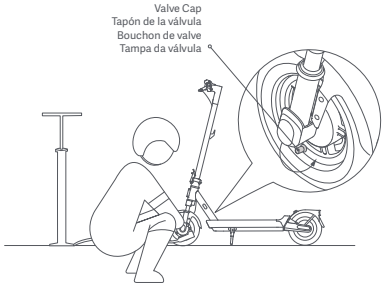

1

EN Remove the tire valve cap, and connect the pump and the valve securely together.

ES-LA Quite la tapa de la válvula del neumático, y conecte la bomba y la válvula de manera segura.

FR-CA Retirez le capuchon de valve de pneu et connectez la pompe et la valve de manière sécurisée.

BR-PT Remova a tampa da válvula do pneu e conecte firmemente a bomba e a válvula.

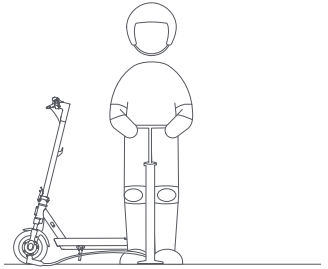

2

EN Inflate the tire.

ES-LA Inflar neumáticos.

FR-CA Gonflez le pneu.

BR-PT Encha o pneu.

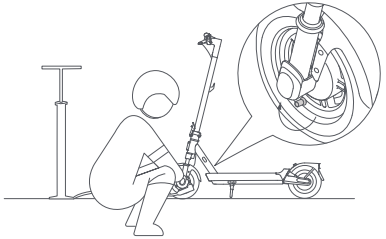

3

EN Remove the pump and install the tire valve cap.

ES-LA Retire la bomba y coloque la tapa de la válvula en el neumático.

FR-CA Retirez la pompe et installez le capuchon de valve de pneu.

BR-PT Remova a bomba e instale a tampa da válvula do pneu.

EN Check the tire pressure every month, and inflate the tires if the pressure is too low. The recommended tire pressure is 45–50 psi.

ES-LA Revise la presión de los neumáticos cada mes, e ínflelos si la presión es muy baja. La presión recomendada de los neumáticos es de entre 45 a 50 psi.

FR-CA Vérifiez la pression des pneus chaque mois et gonflez les pneus si la pression des pneus est trop basse. La pression recommandée des pneus est de 45–50 psi.

BR-PT Verifique a pressão dos pneus todos os meses e encha-os se a pressão estiver muito baixa. A pressão recomendada para os pneus é de 45 a 50 psi.

EN Illustrations of product, accessories, and user interface in the user manual are for reference purposes only. Actual product and functions may vary due to product enhancements.
For further information, please go to www.mi.com
For detailed e-manual, please go to www.mi.com/global/support/user-guide

ES-LA Las ilustraciones del producto, los accesorios y la interfaz en el manual del usuario(a) son solo para fines de referencia. El producto y sus funciones reales pueden variar debido a las mejoras de este.
Para obtener más información, visite www.mi.com
Para consultar el manual en línea en detalle, visite www.mi.com/global/support/user-guide

FR-CA Les illustrations du produit, des accessoires et de l'interface utilisateur présents dans le manuel d'utilisateur sont uniquement fournis à titre indicatif. Le produit et les fonctions actuels peuvent varier en raison des améliorations apportées au produit.
Pour de plus amples renseignements, veuillez consulter le site www.mi.com.
Pour consulter le manuel électronique détaillé, veuillez-vous rendre sur le site www.mi.com/global/support/user-guide

BR-PT As ilustrações do produto, acessórios, e interface do usuário no manual são utilizadas somente para referência. O produto e suas funções podem sofrer alterações devido a melhoramentos.
Para obter mais informações, acesse www.mi.com.
Para obter uma versão eletrônica detalhada do manual, acesse www.mi.com/global/support/user-guide

EN This QR code is unique to your scooter and can also be found on the labels attached to the control panel and to the right side of the deck. It is used to connect the scooter with the Xiaomi Home app and contains important information about activating your scooter. Please keep this code safe.

ES-LA Este código QR es único a su monopatín y también se lo puede encontrar en las etiquetas pegadas en el panel de control y en el lado derecho de la plataforma. Se usa para conectar el monopatín con la aplicación Xiaomi Home y contiene información importante sobre como activar su monopatín. Guarde con cuidado este código.

FR-CA Ce code QR est unique à votre scooter. Il peut également se retrouver sur les étiquettes fixées sur le panneau de commande et sur le côté droit du plancher. Il est utilisé pour connecter le scooter avec l'application Xiaomi Home et contient d'importants renseignements relatifs à l'activation de votre scooter. Veuillez garder ce code de manière sécurisée.

BR-PT Este código QR é exclusivo da seu scooter e também pode ser encontrado nas etiquetas afixadas no painel de controle e no lado direito da plataforma. Ele é usado para conectar a scooter ao app Xiaomi Home e contém informações importantes sobre a ativação do veículo. Por favor, mantenha este código seguro.

Do Not Remove/No quitar/
Évitez de retirer/Não remover

Verified
Energy Performance
Performance
Energétique Vérifiée

Original instructions
Instrucciones originales
Instructions originales
Instruções originais

Made in China

项目名称

T2356（美规）

版本号

DVT1.0

设计时间

20240823

物料名称

参数说明书

设计师

张紫安

审核

批准

料号

40150500000572

材质工艺要求：

材质要求：	80g 金东太空梭哑粉纸，折页
颜色及专色：	Pantone Cool Gray 11C
尺寸要求：	成品140*140mm，公差长宽 ± 0.5mm
认证要求：	测试标准： 包装指令 94/62/EC

变更履历：

Spécifications

Produit	Nom	Scooter électrique Xiaomi 5 Pro
	Modèle	DDHBC50ZM
Dimensions	Véhicule : L × l × H [1]	47,0 × 23,1 × 50,0 po (1192 × 586 × 1271 mm)
	Après le pliage : L × l × H	47,0 × 23,0 × 22,2 po (1192 × 584 × 565 mm)
Poids net	Poids net du véhicule	49,4 lbs (22,4 kg)
Conducteur	Plage de charge	55,1–264,6 lbs (25–120 kg)
	Âge	16 à 50 ans
	Taille du corps	3,9 à 6,6 pieds (120 à 200 cm)
Scooter électrique assemblé	Vitesse max.	19,9 mph (32 km/h)
	Autonomie générale [2]	37,3 miles (60 km)
	Capacité d'ascension max.	22%
	Surfaces convenables	Les routes asphaltées ou revêtues en ciment ayant des banquettes inférieures à 0,4 po (1 cm) ou des fissures plus étroites que 1,2 po (3 cm)
	Température de fonctionnement	14 à 104 °F (-10 à 40 °C)
	Température de stockage	-4 à 113 °F (-20 à 45 °C)
	Indice IP	IPX5
Batterie	Modèle	T2336-BD4A
	Tension nominale	46,8 VDC
	Tension de charge max.	54,6 VDC
	Énergie nominale	477,4 Wh
	Système de gestion intelligente de la batterie	Protection contre la surchauffe, les courts-circuits, les surintensités, les surdécharges et les surcharges.
	Plage de température de charge normale	32 à 104 °F (0 à 40 °C)
	Capacité nominale	10,2 Ah
Moteur de roue	Puissance nominale du moteur	0,4 kW, 400 W
Chargeur de batterie	Modèle [3]	NBW54D601D3D
	Puissance de sortie	0,07 kW, 70,0 W
	Tension d'entrée	100–240 VAC
	Tension de sortie max.	54,6 VDC
	Sortie nominale	53,6 VDC, 1,3 A
	Temps de recharge	Environ 9 h
Pneu	Pneus avant et arrière	Valve droite de 60/70-6.5, avec des matériaux de caoutchouc naturel, caoutchouc synthétique, noir de carbone et de nylon
Bluetooth	Bande de fréquence	2,4000 à 2,4835 GHz
	Puissance RF max.	8 dBm

[1] Poids du véhicule : Du sol au sommet du scooter.
[2] Autonomie générale : Mesurée en l'absence de vent et à 77 °F (25 °C) lorsque le scooter est entièrement chargé et roule à une vitesse constante de 9,3 mph (15 km/h) sur une surface plane avec une charge de 165 lbs (75 kg).
[3] Pour recharger la batterie, utilisez uniquement le chargeur de batterie fourni dans l'emballage.

Especificações

Produto	Nome	Scooter Elétrica Xiaomi 5 Pro
	Modelo	DDHBC50ZM
Dimensões	Veículo: C x L x A [1]	47,0 × 23,1 × 50,0 pol. (1192 × 586 × 1271 mm)
	Após dobrar: C x L x A	47,0 × 23,0 × 22,2 pol. (1192 × 584 × 565 mm)
Peso líquido	Peso líquido do veículo	49,4 lbs (22,4 kg)
Condutor	Faixa de carga	55,1–264,6 lbs (25–120 kg)
	Idade	16 a 50 anos
	Comprimento do corpo	3,9–6,6 pés (120–200 cm)
Scooter elétrica montada	Velocidade máxima	19,9 mph (32 km/h)
	Autonomia geral [2]	37,3 miles (60 km)
	Capacidade máx. de subida	22%
	Superfícies adequadas	Cement or asphalt road, with benches of less than 0.4 in (1 cm) or crevices narrower than 1.2 in (3 cm)
	Temperatura de operação	14 a 104 °F (-10 a 40 °C)
	Temperatura de armazenamento	-4 a 113 °F (-20 a 45 °C)
	Classificação IP	IPX5
Bateria	Modelo	T2336-BD4A
	Tensão nominal	46,8 VCC
	Tensão máx. de carga	54,6 VCC
	Energia nominal	477,4 Wh
	Sistema de gerenciamento inteligente de bateria	Proteção contra superaquecimento, curto-circuito, sobrecorrente, descarga excessiva e sobrecarga
	Faixa de temperatura normal de carregamento	32 a 104 °F (0 a 40 °C)
	Capacidade nominal	10,2 Ah
Motor da roda	Potência nominal do motor	0,4 kW, 400 W
Carregador de bateria	Modelo[3]	NBW54D601D3D
	Potência de saída	0,07 kW, 70,0 W
	Tensão de entrada	100 a 240 VCA
	Tensão máx. de saída	54,6 VCC
	Saída nominal	53,6 VCC, 1,3 A
	Tempo de carregamento	Aprox. 9 h
Pneu	Pneus dianteiro e traseiro	60/70–6,5 v ó lvula reta, com materiais de borracha natural, borracha sint é tica, negro de fumo e nylon
Bluetooth	Faixa de frequência	2,4000 a 2,4835 GHz
	Potência máx. de saída RF	8 dBm

[1] Altura do veículo: do chão ao topo da scooter.
[2] Autonomia geral: medida quando não há vento e a 77 °F (25 °C), com a scooter totalmente carregada anda a uma velocidade constante de 9,3 mph (15 km/h) em uma superfície plana e carga de 165 lbs (75 kg).
[3] Para recarregar a bateria, use apenas o carregador de bateria fornecido na embalagem.

xiaomi Electric Scooter 5 Pro Specifications · 01

Especificaciones del Monopatín Eléctrico Xiaomi 5 Pro · 02

Spécifications du scooter électrique Xiaomi 5 Pro · 03

Especificações da Scooter Elétrica Xiaomi 5 Pro · 04

Specifications

Product	Name	Xiaomi Electric Scooter 5 Pro
	Model	DDHBC50ZM
Dimensions	Vehicle: L × W × H [1]	47.0 × 23.1 × 50.0 in (1192 × 586 × 1271 mm)
	After Folding: L × W × H	47.0 × 23.0 × 22.2 in (1192 × 584 × 565 mm)
Net Weight	Vehicle Net Weight	49.4 lbs (22.4 kg)
Rider	Load Range	55.1–264.6 lbs (25–120 kg)
	Age	16–50 years
	Body Length	3.9–6.6 ft (120–200 cm)
Assembled Electric Scooter	Max. Speed	19.9 mph (32 km/h)
	General Range [2]	37.3 miles (60 km)
	Max. Climbing Ability	22%
	Suitable Surfaces	Cement or asphalt road, with benches of less than 0.4 in (1 cm) or crevices narrower than 1.2 in (3 cm)
	Operating Temperature	14 to 104°F (-10 to 40°C)
	Storage Temperature	-4 to 113°F (-20 to 45°C)
	IP Rating	IPX5
Battery Pack	Model	T2336-BD4A
	Nominal Voltage	46.8 VDC
	Max. Charge Voltage	54.6 VDC
	Rated Energy	477.4 Wh
	Intelligent Battery Management System	Over-heating, short circuit, over-current, over-discharge, and over-charge protection
	Normal Charging Temperature Range	32 to 104°F (0 to 40°C)
	Rated Capacity	10.2 Ah
Wheel Motor	Motor Rated Power	0.4 kW, 400 W
Battery Charger	Model[3]	NBW54D601D3D
	Output Power	0.07 kW, 70.0 W
	Input Voltage	100–240 VAC
	Max. Output Voltage	54.6 VDC
	Rated Output	53.6 VDC, 1.3 A
	Charging Time	Approx. 9 h
Tire	Front & Back Tires	60/70-6.5 straight valve, with the materials of natural rubber, synthetic rubber, carbon black, and nylon
Bluetooth	Frequency Band	2.4000–2.4835 GHz
	Max. RF Power	8 dBm

[1] Vehicle height: From the ground to the top of the scooter.
[2] General range: Measured when there is no wind and at 77°F (25°C) , the scooter is fully charged to ride at a constant speed of 9.3 mph (15 km/h) on a flat surface with a load of 165 lbs (75 kg).
[3] To recharge the battery, only use the battery charger provided in the package.

Especificaciones

Producto	Nombre	Monopatín Eléctrico Xiaomi 5 Pro
	Modelo	DDHBC50ZM
Dimensiones	Vehículo: L × A × A [1]	47.0 × 23.1 × 50.0 pulg. (1192 × 586 × 1271 mm)
	Plegado: L × A × A	47.0 × 23.0 × 22.2 pulg. (1192 × 584 × 565 mm)
Peso neto	Peso neto del vehículo	49.4 lbs (22.4 kg)
Conductor	Alcance de carga	55.1 a 264.6 lbs (25 a 120 kg)
	Edad	16 a 50 años
	Longitud de la estructura	3.9–6.6 pies (120-200 cm)
Monopatín eléctrico armado	Velocidad máx.	19.9 mph (32 km/h)
	Alcance general [2]	37.3 millas (60 km)
	Capacidad de pendiente máx.	22%
	Superficies adecuadas	Carretera de hormigón o asfalto, con bancas de menos de 0,4 in (1 cm) o grietas más angostas que 1,2 in (3 cm)
	Temperatura operativa	14 a 104°F (-10 a 40°C)
	Temperatura de almacenamiento	-4 a 113°F (-20 a 45°C)
	Clasificación IP	IPX5
Paquete de baterías	Modelo	T2336-BD4A
	Voltaje nominal	46.8 VDC
	Voltaje de entrada máx.	54.6 VDC
	Energía nominal	477.4 Wh
	Sistema inteligente de gestión de baterías	Protección contra sobrecalentamiento, cortocircuito, exceso de corriente, exceso de descarga y sobrecarga
	Rango de temperatura normal de carga	32 a 104°F (0 a 40°C)
	Capacidad nominal	10.2 Ah
Motor de la rueda	Energía nominal de motor	0.4 kW, 400 W
Cargador de batería	Modelo [3]	NBW54D601D3D
	Potencia de salida	0.07 kW, 70.0 W
	Voltaje de entrada	100-240 VAC
	Voltaje de salida máx.	54.6 VDC
	Salida nominal	53.6 VDC, 1.3 A
	Tiempo de carga	Aprox. 9 h
Neumático	Neumáticos delanteros y traseros	Válvula recta de 60/70-6.5, con materiales de goma naturales, goma sintética, negro de humo y nailon
Bluetooth	Banda de frecuencia	2.4000-2.4835 GHz
	Energía de RF máx.	8 dBm

[1] Peso de vehículo: Desde el suelo hasta la parte superior del monopatín.
[2] Alcance general: Medido cuando no hay viento y a 77°F (25°C) , el monopatín está completamente cargado para circular a una velocidad constante de 9.3 mph (15 km/h) en una superficie plana con una carga de 165 lb (75 kg).
[3] Para recargar la batería, utilice únicamente el cargador suministrado en el paquete.