Redmi Buds 6 Lite User Manual

Redmi Buds 6 Lite User Manual . 01
Redmi Buds 6 Lite Benutzerhandbuch . 11
Manuale utente Redmi Buds 6 Lite . 14
Manuel d'utilisation de Redmi Buds 6 Lite . 17
Manual de usuario de Redmi Buds 6 Lite . 20
Руководство пользователя Наушников Redmi Buds 6 Lite . 24
Manual do utilizador dos Redmi Buds 6 Lite . 28
Посібник користувача Redmi Buds 6 Lite . 31
Redmi Buds 6 Lite Instrukcja obsługi . 34
Redmi Buds 6 Lite Gebruikershandleiding . 37
Redmi Buds 6 Lite uživatelská příručka . 40
Redmi Buds 6 Lite 使用說明書 . 43
Redmi Buds 6 Lite 取扱説明書 . 45
Redmi Buds 6 Lite 사용 설명서 . 47
Panduan Pengguna Redmi Buds 6 Lite . 49
คู่มือผู้ใช้ Redmi Buds 6 Lite . 52
55 . Redmi Buds 6 Lite دليل مستخدم

Product Overview/ 產品介紹

Read this manual carefully before use, and retain it for future reference.
使用產品前請仔細閱讀本說明書，並妥善保管。

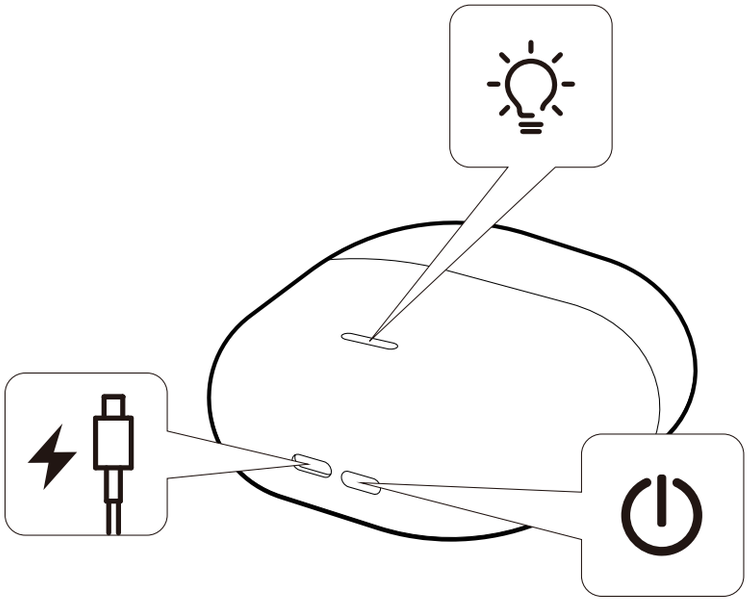

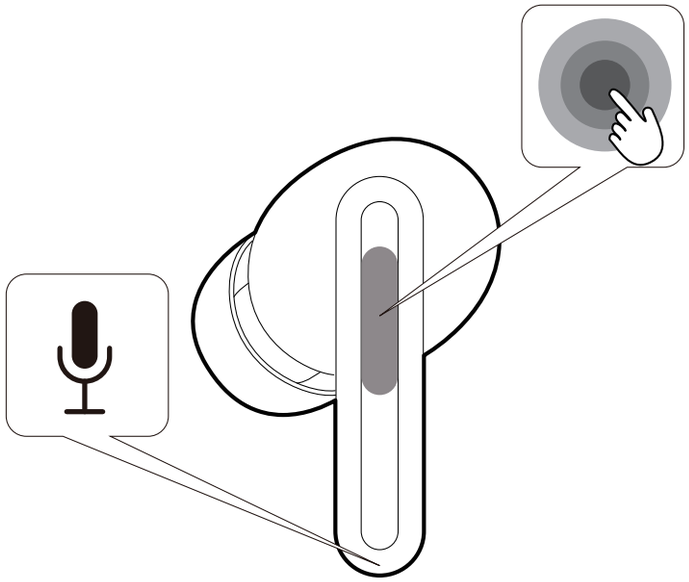

Package Contents/ 配件清單

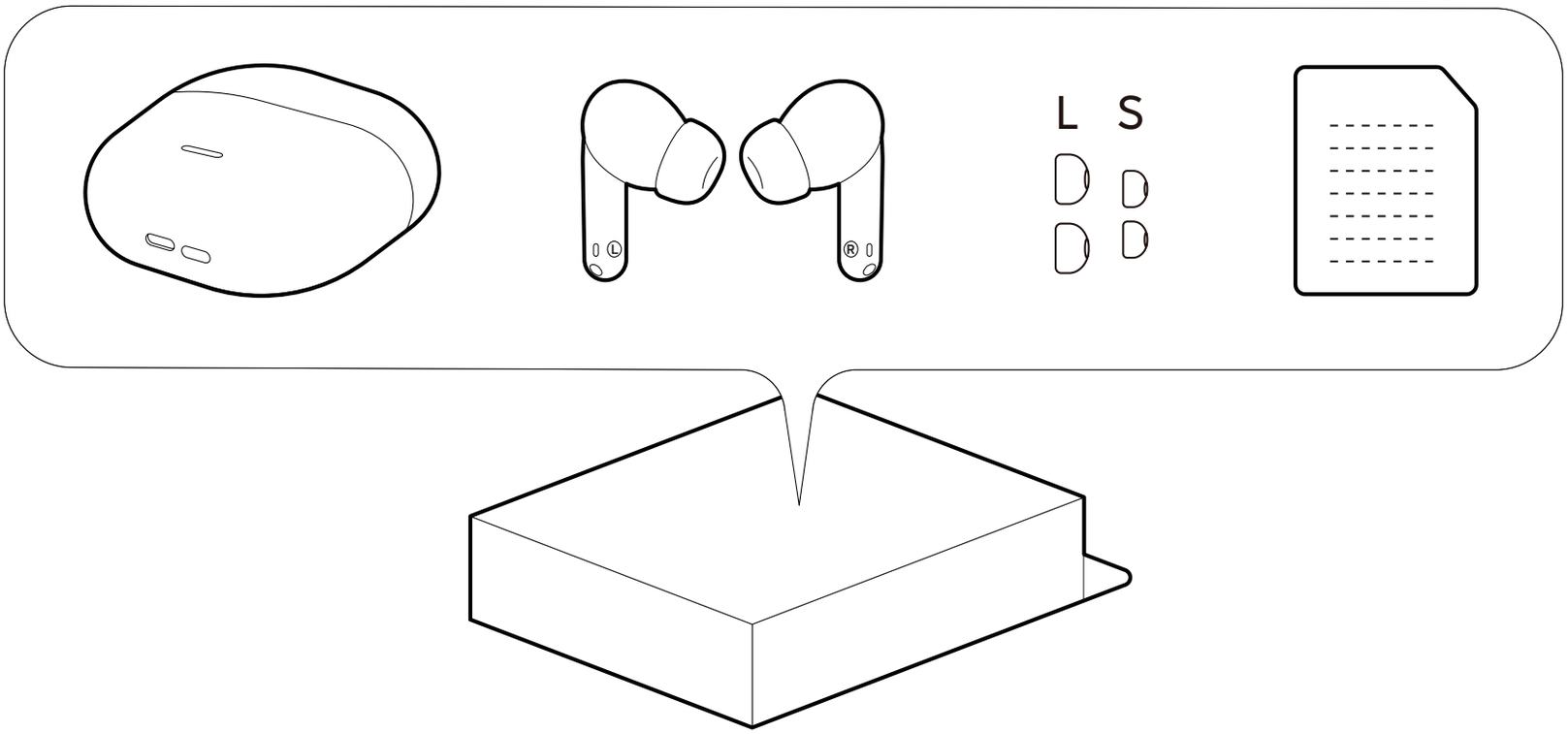

First time using/ 首次使用

Please peel off the protective film, place the earbuds back in the charging case, close and then reopen the lid. The earpbuds will enter the automatic Bluetooth pairing mode.

請撕除隔離膜，將耳機放回充電盒，關蓋後再開蓋，耳機進入自動藍牙配對狀態。

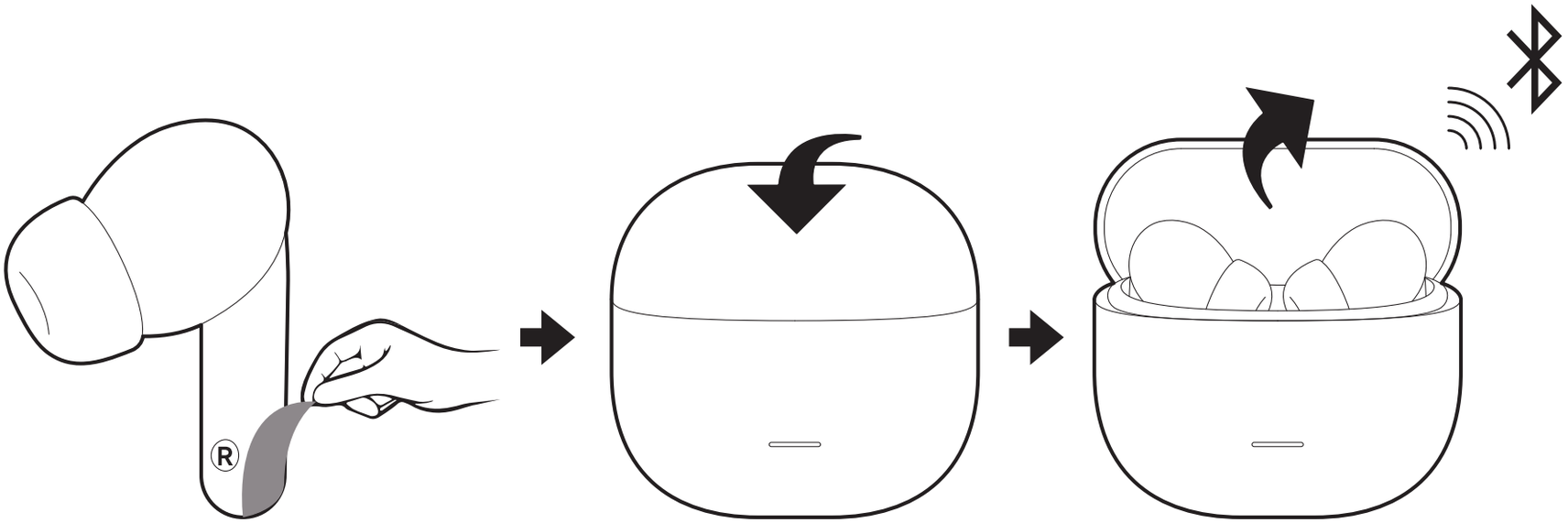

Wearing/ 佩戴

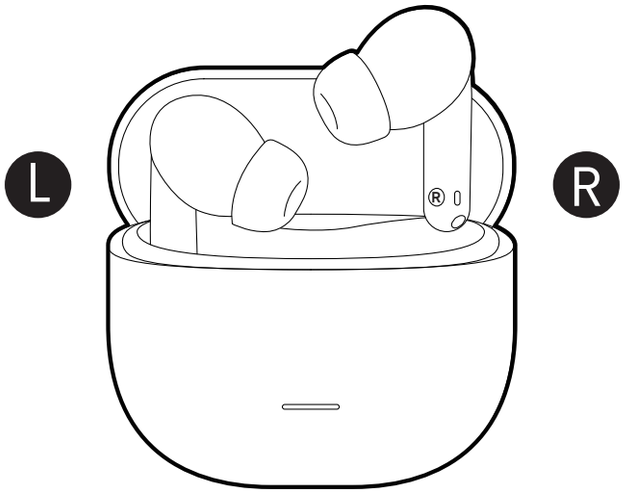

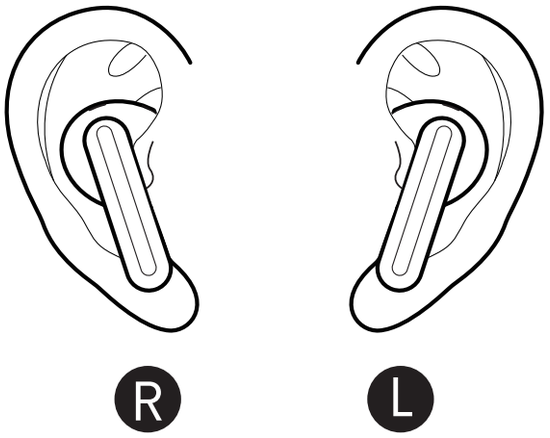

Charging/ 充電

This product's packaging does not include a charging cable.
本產品包裝內不含充電線。

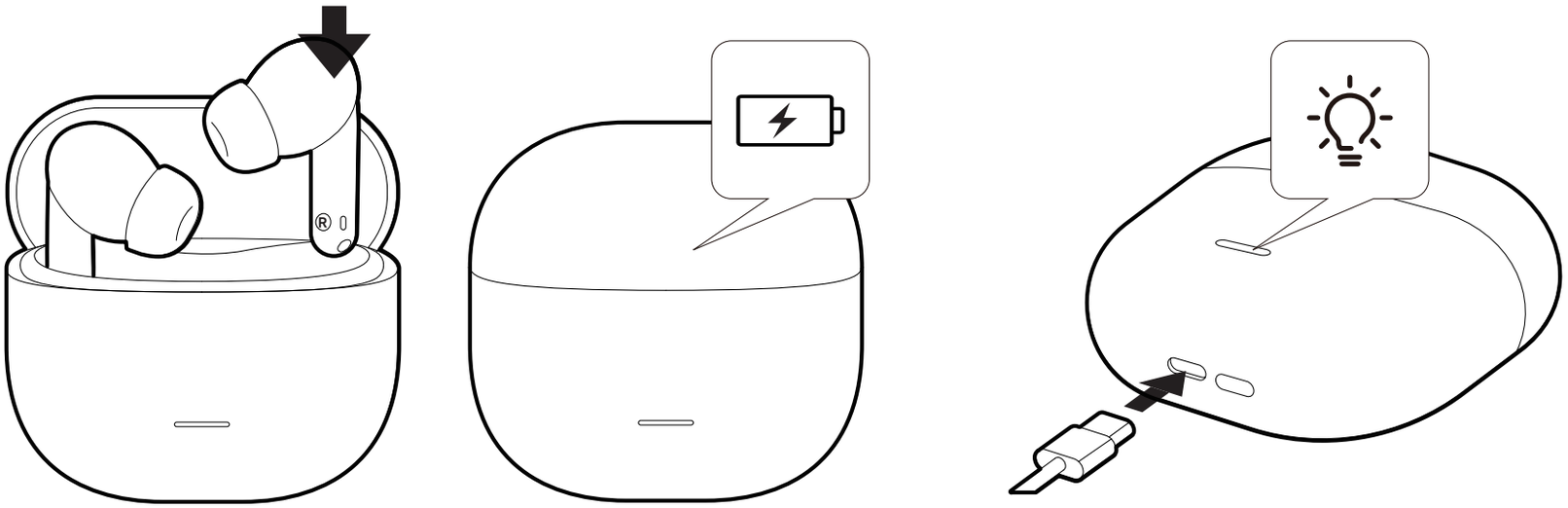

Turning on/ 開機

When opening the charging case, the earbuds will automatically turn on.
打開充電盒，耳機會自動開機。

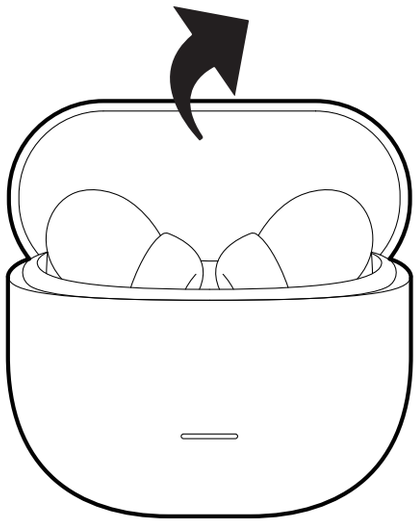

Sleep Mode/ 休眠

Place the earbuds back into the charging case and close the lid, the earbuds will disconnect and go into sleep mode automatically.
將耳機放回充電盒並關上蓋子，耳機會自動斷開連接並進入休眠狀態。

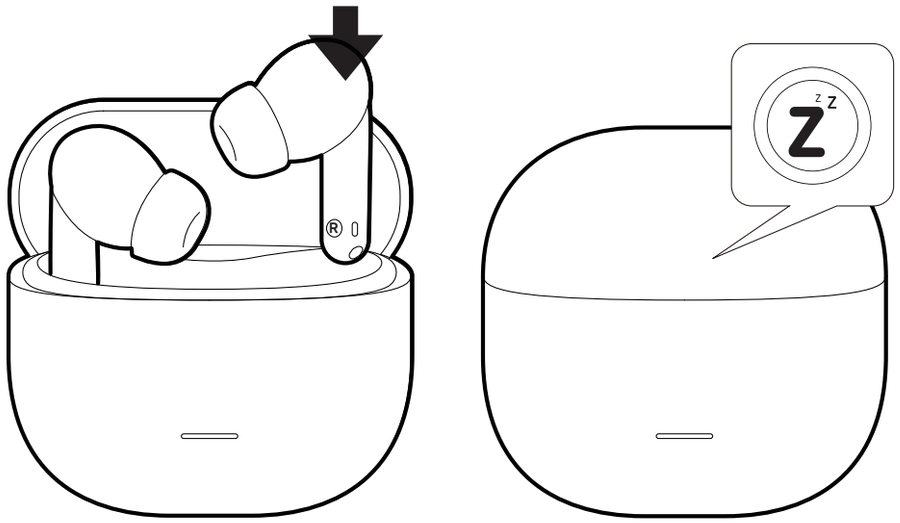

Connect & Pair/ 連接與配對

1. Open the case lid, hold the function key for 2 seconds until the light flashes, putting the earbuds in pairing mode.
2. Activate your device's Bluetooth, find and connect to the earbuds in the menu.

Note:

Opening the case lid for the first time automatically activates pairing mode.

In daily use, opening the charging case lid will automatically reconnect the earbuds to the last paired Bluetooth device. (Bluetooth device must be within earbuds' connection range.)

1. 打開充電盒蓋，長按功能鍵 2 秒直到指示燈閃爍，將耳機置於配對模式。
2. 啟動您裝置的藍牙，尋找並連接耳機。

提示：

首次打開充電盒蓋時，耳機會自動進入藍牙配對模式。

在日常使用中，打開充電盒蓋，耳機將自動回連至最後配對的藍牙裝置。（藍牙裝置需在耳機可連接範圍內）

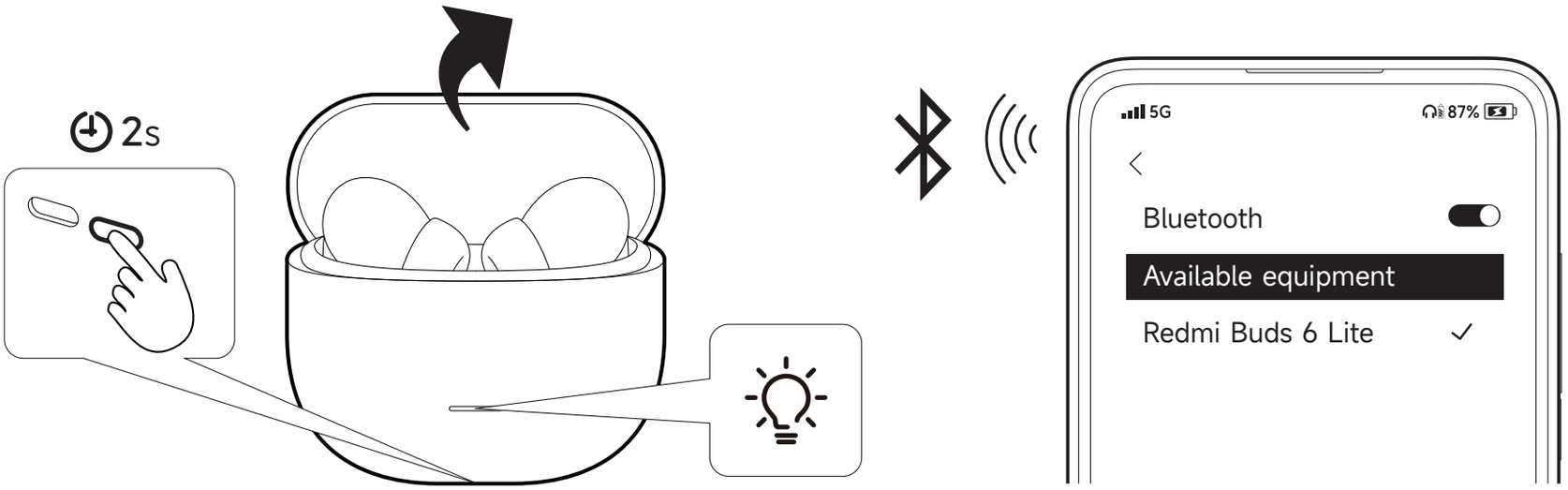

Restoring Factory Settings / 恢復出廠設定

Open the charging case lid, press and hold the function key for 10 seconds until the light flashes three times.
打開充電盒蓋，長按功能鍵 10 秒，直到指示燈閃爍三次。

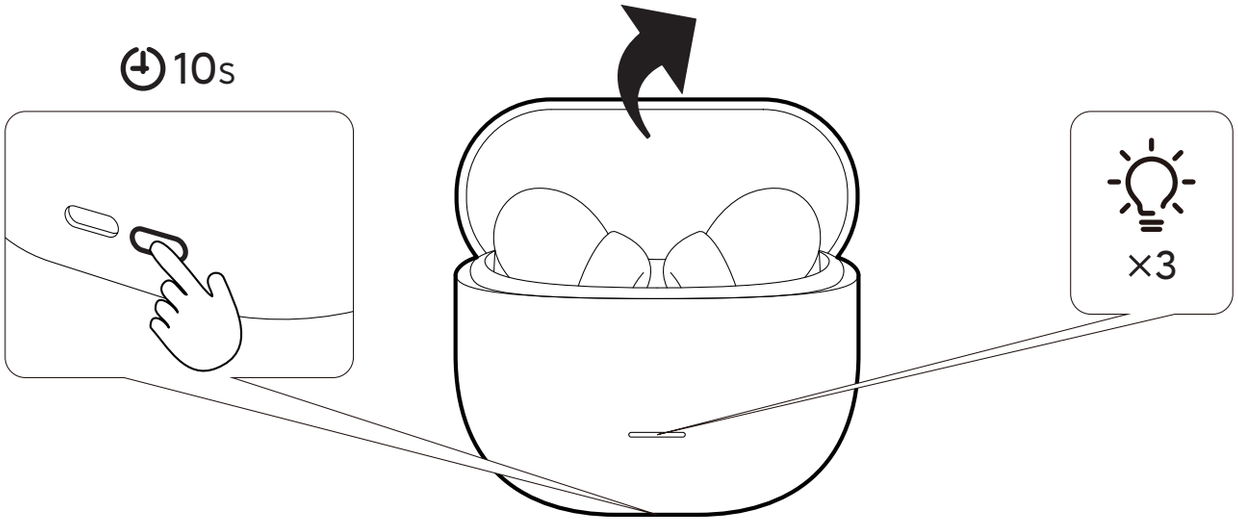

Function Overview/ 功能介绍

Note：Gesture operations can be customized via the Xiaomi Earbuds App.
注意：手勢操作可透過 Xiaomi Earbuds 自訂。

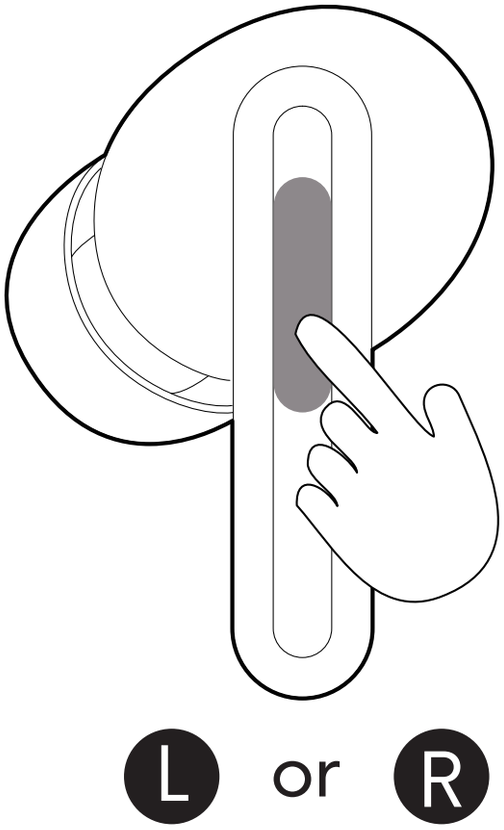

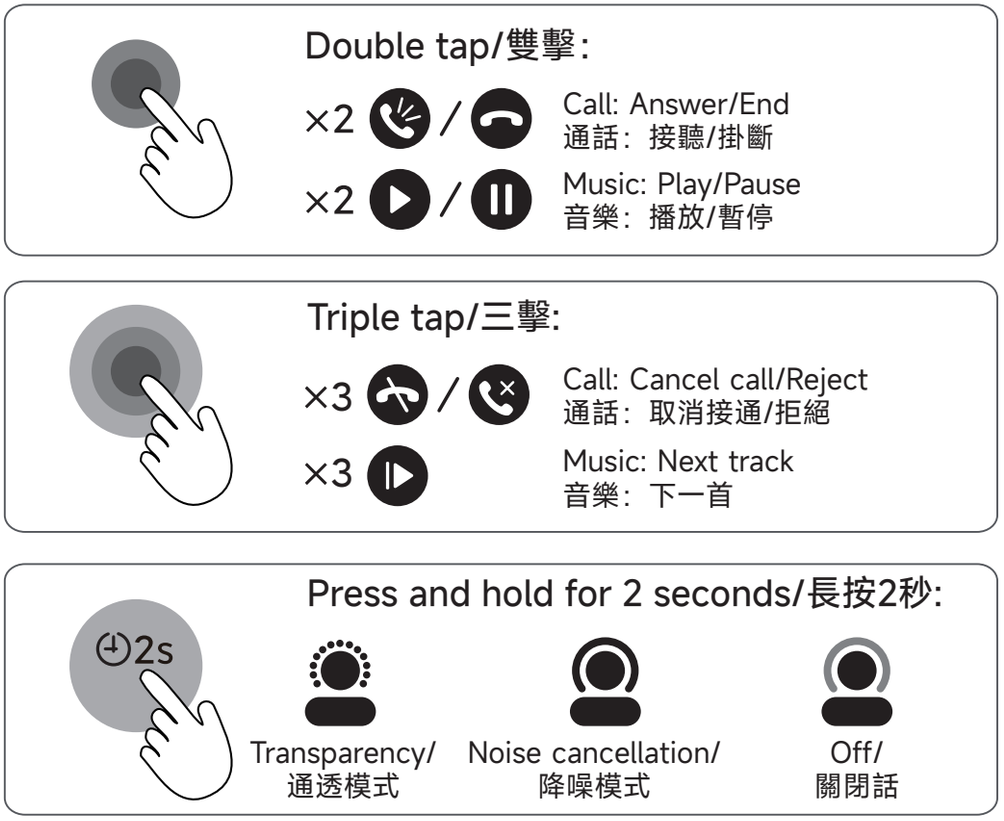

Connecting with App

1. Scan the QR code to download and install Xiaomi Earbuds to enable more features.
2. Follow the instructions on the app to connect the earbuds.

Note: During the connection process, please make sure that the smartphone's Bluetooth is enabled. Put the earbuds into the charging box, open the lid, and ensure that your smartphone is near the box.

*Xiaomi Earbuds app supports mobile phones with Android 6.0 and above and iOS 14.0 and above.

*Please upgrade the app to the latest version.

Specifications

Name: Wireless Earphones

Model: M2349E1

Charging Port: Type-C

Earbuds Input: 5 V ⎓ 100mA

Charging Case Input: 5 V ⎓ 500mA

Charging Case Output: 5 V ⎓ 200mA

Wireless Connectivity: **Bluetooth®** 5.3

Operating Temperature: 0° C to 45° C

Wireless Range: 10 m (open space without obstacles)

Operation Frequency:2402MHz to 2480MHz

Maximum Transmit Power: <14 dBm (for EU)

Compatible with: This product only supports certain Android or iOS systems. For detailed information, please check the product page on www.mi.com .

Note: Due to the connection characteristics of the Bluetooth signal, in dense environments with 2.4 GHz electromagnetic signal interferences, there may be occasional disconnects or no sound.

The power delivered by the charger shall be between min [0.15] Watts required by the radio equipment, and max [2] Watts in order to achieve the maximum charging speed.

Bluetooth® The Bluetooth® word mark and logos are registered trademarks owned by Bluetooth SIG, Inc. and any use of such marks by Xiaomi inc. is under license. Other trademarks and trade names are those of their respective owners.

WEEE Information

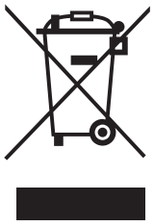

All products bearing this symbol are waste electrical and electronic equipment (WEEE as in directive 2012/19/EU) which should not be mixed with unsorted household waste. Instead, you should protect human health and the environment by handing over your waste equipment to a designated collection point for the recycling of waste electrical and electronic equipment, appointed by the government or local authorities. Correct disposal and recycling will help prevent potential negative

consequences to the environment and human health. Please contact the installer or local authorities for more information about the location as well as terms and conditions of such collection points.

CE mark is applicable to product and built-in battery.

Hereby, Xiaomi Communications Co., Ltd. declares that the radio equipment type M2349E1 is in compliance with Directive 2014/53/EU and Regulation (EU) 2023/1542. The full text of the EU declaration of conformity is available at the following internet address: http://www.mi.com/global/service/support/declaration.html

Hereby, Xiaomi Communications Co., Ltd. declares that the radio equipment type M2349E1 is in compliance with Radio Equipment Regulations 2017. The full text of the UKCA declaration of conformity is available at the following internet address: https://www.mi.com/ uk/service/support/declaration.html

End user must follow the specific operating instructions for satisfying RF exposure compliance. The portable device is designed to meet the requirements for exposure to radio waves established by European Union market (France).

The SAR limit: 2W/kg. The highest SAR value: 0.174W/kg

Important Safety Information

- Before using and operating this device, read the following precautions to ensure an optimal device performance and avoid dangerous use or unauthorized operations.
- Product information and certification marks are located in the charging case.
- To prevent possible hearing loss, do not use this product at high volume for long periods of time.
- Do not use the earbuds while driving, and comply with the relevant regulations in your region or country.
- Only use the power adapters that comply with the local safety standards or certified and supplied by qualified manufacturers.
- Do not disassemble, strike, crush or throw the product into fire, as it may cause an explosion.
- The product has a built-in battery that can not be removed or replaced. To avoid damage to the battery or the product, do not disassemble or modify the battery by yourself. The battery can only be replaced by the authorized service providers and must be replaced with the same type. Replacement of a battery with an incorrect type may defeat a safeguard (such as catching fire, explosion and leakage of corrosive electrolyte). Do not put the battery in trash that is disposed of in landfifills. When disposing of the battery, comply with local laws or regulations.
- Disposal of a battery into fire or a hot oven, or mechanically crushing or cutting of a battery, that can result in an explosion.
- Do not use this product during thunderstorms. Thunderstorms may cause the product to malfunction and increase the risk of electric shocks.
- Leaving a battery in an extremely high temperature surrounding environment that can result in an explosion or the leakage of flammable liquid or gas.
- A battery subjected to extremely low air pressure that may result in an explosion or the leakage of flammable liquid or gas.

- These earbuds and their accessories may contain small parts. Please keep them out of the reach of children.
- Please stop using the product immediately and seek medical assistance if the contact area on your skin shows signs of redness or swelling.
- Enabling noise canceling may affect your awareness of surrounding sounds and alarms. Ensure that you are in a safe environment before using this function.
- ⎓ The symbol indicates DC voltage.

Warranty Notice

As a Xiaomi consumer, you benefit under certain conditions from additional warranties. Xiaomi offers specific consumer warranty benefits which are in addition to, and not instead of, any legal warranties provided by your national consumer law. The duration and conditions related to the legal warranties are provided by respective local laws. For more information about the consumer warranty benefits, please refer to Xiaomi's official website https://www.mi.com/global/support/warranty. Except as prohibited by laws or otherwise promised by Xiaomi, the after-sales services shall be limited to the country or region of the original purchase. Under the consumer warranty, to the fullest extent permitted by law, Xiaomi will, at its discretion, repair, replace or refund your product. Normal wear and tear, force majeure, abuse or damage caused by the user's negligence or fault are not warranted. The contact person for the after-sale service may be any person in Xiaomi's authorized service network, Xiaomi's authorized distributors or the final vendor who sold the products to you. If in doubt please contact the relevant person as Xiaomi may identify.

Products which were not duly imported and/or were not duly manufactured by Xiaomi and/or were not duly acquired from Xiaomi or a Xiaomi's official seller are not covered by the present warranties. As per applicable law you may benefit from warranties from the non-official retailer who sold the product. Therefore, Xiaomi invites you to contact the retailer from whom you purchased the product.

Disclaimer:

The illustrations of the product, accessories, user interfaces, and other elements in the user manual are schematic diagrams for reference only, and may differ slightly from the actual product. This manual is published by Xiaomi or an enterprise in Xiaomi's ecosystem. Typographical errors and inaccurate information in this manual or the related programs and/or equipment may change without prior notice. Such changes will be indicated in the latest version of the manual.

FCC Compliance Statements

This device complies with Part 15 of the FCC Rules. Operation is subject to the following two conditions:

(1) this device may not cause harmful interference, and (2) this device must accept any interference received, including interference that may cause undesired operation.

Caution: Changes or modifications not expressly approved by the party responsible for compliance could void the user's authority to operate the equipment.

Note: This equipment has been tested and found to comply with the limits for a Class B digital device, pursuant to Part 15 of the FCC Rules. These limits are designed to provide reasonable protection against

harmful interference in a residential installation. This equipment generates, uses and can radiate radio frequency energy and, if not installed and used in accordance with the instructions, may cause harmful interference to radio communications. However, there is no guarantee that interference will not occur in a particular installation.

If this equipment does cause harmful interference to radio or television reception, which can be determined by turning the equipment off and on, the user is encouraged to try to correct the interference by one or more of the following measures:

-- Reorient or relocate the receiving antenna.

-- Increase the separation between the equipment and receiver.

-- Connect the equipment into an outlet on a circuit different from that to which the receiver is connected.

-- Consult the dealer or an experienced radio/TV technician for help.

ISED Compliance Statements

This device contains licence-exempt transmitter(s)/receiver(s) that comply with Innovation, Science and Economic Development Canada's licence-exempt RSS(s).

Operation is subject to the following two conditions:

(1) This device may not cause interference.

(2) This device must accept any interference, including interference that may cause undesired operation of the device.

This equipment complies with IC RSS-102 radiation exposure limits set forth for an uncontrolled environment.

L'émetteur/récepteur exempt de licence contenu dans le présent appareil est conforme aux CNR d'Innovation, Sciences et Développement économique Canada applicables aux appareils radio exempts de licence. L'exploitation est autorisée aux deux conditions suivantes :

(1) L'appareil ne doit pas produire de brouillage;

(2) L'appareil doit accepter tout brouillage radioélectrique subi, même si le brouillage est susceptible d'en compromettre le fonctionnement.

Cet équipement est conforme aux limites d'exposition aux radiations IC CNR-102 établies pour un environnement non contrôlé.

RF Exposure Compliance

This equipment complies with FCC/ISED radiation exposure limits set forth for an uncontrolled environment. This transmitter must not be co-located or operating in conjunction with any other antenna or transmitter.

This equipment should be installed and operated with minimum distance 0 mm between the radiator and your Head.

Cet équipement est conforme aux limites d'exposition aux radiations IC CNR-102 établies pour un environnement non contrôlé.

Cet émetteur ne doit pas être co-localisé ou fonctionner en conjonction avec une autre antenne ou un autre émetteur.

Cet équipement doit être installé et utilisé avec une distance minimale de 0 mm entre le radiateur et votre tête.

The portable device is designed to meet the requirements for exposure to radio wavesestablished by the FCC/ISED. These requirements set a SAR limit of 1.6 W/kg averaged over one gram of tissue. The highest SAR value reported under this standard during product certification for use when properly worn on the Head, with 0mm separation.

Le dispositif portatif est conçu pour répondre aux exigences d'exposition aux ondes radio établie par le développement énergétique DURABLE. Ces exigences un SAR limite de 1,6 W/kg en moyenne pour un gramme de tissu. La valeur SAR la plus élevée signalée en vertu de cette norme lors de la certification de produit à utiliser lorsqu'il est correctement porté sur le tête, avec une séparation de 0mm.

End user must follow the specific operating instructions for satisfying RF exposure compliance. The portable device is designed to meet the requirements for exposure to radio waves established by European Union market(France).
The SAR limit: 2W/kg. The highest SAR value: 0.174W/kg

FCC ID: 2AFZZM2349E1
IC: 25903-M2349E1
CAN ICES-003(B)/NMB-003(B)

MCMC
CIDF 1500005 6

Complies with
IMDA Standards
DB106135

Manufacturer: Xiaomi Communications Co., Ltd.

Manufacturer postal address: #019, 9th Floor, Building 6, 33 Xi'erqi Middle Road, Haidian District, Beijing, China, 100085

Manufacturer's Authorized UK Representative

Name: Xiaomi Technology UK Limited

Address: 100 Brook Drive Green Park, Unit Part Ground Floor, North Wing, Reading, England, RG2 6UJ

Manufacturer's Authorized EU Representative

Name: Xiaomi Technology Netherlands B.V

Address: Prinses Beatrixlaan 582, 2595BM, The Hague, The Netherlands

For further information, please go to www.mi.com

User Manual Version: V1.0

Verbindung mit der App

1. Scannen Sie den QR-Code, um Xiaomi Earbuds herunterzuladen, zu installieren und weitere Funktionen zu aktivieren.
2. Befolge die Anweisungen in der App, um die Ohrhörer zu verbinden.

Hinweis: Für eine Verbindung muss die Bluetooth-Funktion deines Smartphones aktiviert sein. Lege die Ohrhörer in die Ladebox, öffne den Deckel und stelle sicher, dass sich dein Smartphone in der Nähe der Box befindet.
*Die Xiaomi Earbuds-App unterstützt Mobiltelefone mit Android 6.0 und höher und iOS 14.0 und höher.
*Bitte aktualisieren Sie die App auf die neueste Version.

Technische Daten

Bezeichnung: Wireless Earphones
Modell: M2349E1
Ladeanschluss: Type-C
Kopfhörer-Eingang: 5 V ⎓ 100mA
Ladeschale-Eingang: 5 V ⎓ 500mA
Ladeschale -Ausgang: 5 V ⎓ 200mA

Drahtlose Konnektivität: **Bluetooth®** 5.3
Betriebstemperatur: 0 ° C bis 45 ° C
Funkreichweite: 10 m (Freifläche ohne Hindernisse)
Betriebsfrequenz: 2402 MHz bis 2480 MHz
Maximale Sendeleistung: <14 dBm (für die EU)

Kompatibel mit: Dieses Produkt unterstützt nur bestimmte Android- oder iOS-Systeme. Weitere Informationen finden Sie auf der Produktseite unter: www.mi.com.
Hinweis: Aufgrund der Verbindungscharakteristiken des Bluetoothsignals, könnte es in dichten Umgebungen mit 2.4 GHz elektromagnetischen Signalstörungen zu gelegentlichen Ausfällen oder keinem Ton kommen.
Die vom Ladegerät gelieferte Leistung muss zwischen minimal [0.15] Watt, die das Funkgerät benötigt, und maximal [2] Watt liegen, um die maximale Ladegeschwindigkeit zu erreichen.

Bluetooth® Die Wortmarke und Logos von Bluetooth® sind eingetragene Handelsmarken von Bluetooth SIG, Inc. und jede Verwendung dieser Marken durch Xiaomi inc. unterliegt einer Lizenz. Andere Handelsmarken und Handelsnamen gehören ihren jeweiligen Eigentümern.

Entsorgung von elektrischen und elektronischen Geräten

Das Symbol auf dem Produkt oder der Verpackung bedeutet, dass das Produkt einer getrennten Erfassung für elektrische und elektronische Geräte zugeführt werden muss und nicht über den normalen Haushaltsabfall entsorgt werden darf. Bitte entnehmen Sie Batterien und Lampen, die nicht vom Gerät umschlossen sind, vor der Abgabe aus dem Gerät und entsorgen diese über die offiziellen Sammelstellen für Batterien und Lampen.

Beim Kauf eines neuen Elektrogerätes können Sie beim Vertreiber ein gleichartiges Altgerät unentgeltlich zurückgeben. Elektrogeräte mit einer Kantenlänge von maximal 25 cm können unentgeltlich bei Vertreibern von Elektro- und Elektronikgeräten mit einer Verkaufsfläche von mindestens 400 m^2 sowie größeren Supermärkten abgegeben werden, ohne dass ein Neugerät erworben werden muss. Größere Elektrogeräte

können kostenlos bei kommunalen Wertstoffhöfen abgegeben werden.
Durch die korrekte Entsorgung tragen Sie dazu bei, negative Auswirkungen auf die Umwelt und die menschliche Gesundheit zu vermeiden, die durch unsachgemäße Erfassung und Behandlung von Elektroaltgeräten entstehen können.
Bitte löschen Sie sämtliche personenbezogenen Daten auf dem Gerät, bevor Sie es entsorgen.
Für weitere Informationen kontaktieren sie bitte Ihre Kommunalverwaltung, Ihren örtlichen Abfallentsorger oder das Geschäft, in dem Sie das Produkt erworben haben.

CE Hiermit bestätigt Xiaomi Communications Co., Ltd., dass das Funkgerät des Typs M2349E1 mit der Verordnung 2014/53/EU in Einklang steht. Der vollständige Wortlaut der EU-Konformitätserklärung ist unter der folgenden Internetadresse abrufbar: http://www.mi.com/global/service/support/declaration.html

Wichtige Sicherheitsinformationen

- Lesen Sie vor dem Gebrauch und der Bedienung dieses Geräts die folgenden Sicherheitsmaßnahmen, um eine optimale Geräteleistung zu gewährleisten und Gefahren beim Gebrauch oder unautorisierte Bedienungen zu vermeiden.
- Produktdaten und Zertifizierungszeichen befinden sich am Gehäuse des Ladegeräts.
- Um einen möglichen Hörverlust zu vermeiden, sollten Sie dieses Produkt nicht über einen längeren Zeitraum mit hoher Lautstärke verwenden.
- Verwenden Sie die Kopfhörer nicht beim Autofahren und beachten Sie dieentsprechenden Vorschriften in Ihrer Region oder Ihrem Land.
- Verwenden Sie nur solche Netzteile, die den örtlichen Sicherheitsnormen entsprechen oder von qualifizierten Herstellern zertifiziert und geliefert werden.
- Zerlegen Sie das Produkt nicht, schlagen Sie es nicht, zerdrücken Sie es nicht und werfen Sie es nicht ins Feuer, da dies zu einer Explosion führen kann.
- Das Produkt verfügt über einen eingebauten Akku, der nicht entfernt oder ersetzt werden kann. Um eine Beschädigung des Akkus oder des Produkts zu vermeiden, dürfen Sie den Akku nicht selbst ausbauen oder verändern. Der Akku kann nur von autorisierten Dienstleistern ausgetauscht werden und muss durch den gleichen Typ ersetzt werden. Ersatz eines Akkus mit einem falschen Typ, kann eine Schutzvorrichtung überwinden (wie z.B. Brand, Explosion, Auslaufen von korrosivem Elektrolyt). Entsorgen Sie den Akku nicht mit dem Hausmüll. Entsorgen Sie den Akku entsprechend den örtlichen Gesetze und Vorschriften.
- Entsorgung einer Batterie im Feuer oder in einem heißen Ofen sowie das mechanische Zerdrücken oder Schneiden einer Batterie kann zur Explosion führen.
- Verwenden Sie das Gerät nicht bei Gewitter. Ein Gewitter kann zu Fehlfunktionen des Produktes führen, sodass ein erhöhtes Risiko für einen Stromschlag besteht.
- Der Verbleib eines Akkus in einer Umgebung mit extrem hoher Temperatur kann zur Explosion oder zum Auslaufen von brennbarer Flüssigkeit oder Gas führen.
- Einen Akku einem extrem niedrigen Luftdruck auszusetzen kann zur Explosion oder zum Auslaufen von entflammbarer Flüssigkeit oder Gas führen.
- Diese Kopfhörer und ihr Zubehör können Kleinteile enthalten. Bitte bewahren Sie sie außerhalb der

Reichweite von Kindern auf.
- Bei Anzeichen von Rötung und Schwellung im Hautkontaktbereich die Anwendung sofort einstellen und einen Arzt aufsuchen.
- Durch Aktivieren der Geräuschunterdrückung kann Ihre Wahrnehmung von Umgebungsgeräuschen und Alarmen beeinträchtigt werden. Vergewissern Sie sich, dass Sie sich in einer sicheren Umgebung aufhalten, bevor Sie diese Funktion verwenden.
- ⎓ Das Symbol zeigt die Gleichspannung an.

GARANTIEERKLÄRUNG

Unter bestimmten Voraussetzungen profitieren Sie als Xiaomi-Kunde von zusätzlichen Garantien. Xiaomi bietet Verbrauchern spezielle Garantieleistungen zusätzlich zur und nicht anstelle der durch das jeweilige nationale Verbraucherrecht festgelegten gesetzlichen Gewährleistung. Die gesetzlichen Gewährleistungsfristen und -bestimmungen ergeben sich aus den jeweiligen lokalen Gesetzen. Weitere Informationen zu den Garantieleistungen für Verbraucher finden Sie auf der Website von Xiaomi unter https://www.mi.com/global/support/warranty. Sofern dies nicht gesetzlich verboten oder anderweitig von Xiaomi versprochen wurde, ist der Kundendienst auf das Land oder die Region des ursprünglichen Kaufs beschränkt. Im Rahmen der Verbrauchergarantie wird Xiaomi das Produkt, soweit gesetzlich zulässig, nach eigenem Ermessen reparieren, ersetzen oder den Kaufpreis erstatten. Normale Abnutzung, höhere Gewalt, Missbrauch oder Schäden, die durch Fahrlässigkeit oder Verschulden des Benutzers verursacht wurden, unterliegen nicht der Garantie. Der Kundendienst kann durch jede Person im autorisierten Servicenetz von Xiaomi erbracht werden, durch die autorisierten Händler von Xiaomi oder durch den Endverkäufer, der die Produkte an Sie verkauft hat. Bei Fragen wenden Sie sich bitte an die entsprechende von Xiaomi angegebene Person. Produkte, die nicht ordnungsgemäß eingeführt wurden und/oder nicht ordnungsgemäß von Xiaomi hergestellt wurden und/oder nicht ordnungsgemäß von Xiaomi oder einem offiziellen Händler von Xiaomi erworben wurden, fallen nicht unter diese Garantie. Gemäß geltendem Recht können Garantieforderungen gegen Einzelhändler geltend gemacht werden, die das Produkt trotz Ermangelung gegenseitiger Vertriebsvereinbarungen in Umlauf gebracht haben. In solchen Fällen ermutigt Sie Xiaomi, den Händler zu kontaktieren, bei dem Sie das Produkt gekauft haben.

Haftungsausschluss: Die Abbildungen des Produkts, des Zubehörs, der Benutzeroberflächen und anderer Elemente in diesem Benutzerhandbuch sind schematische Darstellungen, die nur als Referenz dienen und geringfügig vom tatsächlichen Produkt abweichen können. Dieses Handbuch wurde von Xiaomi oder einem Unternehmen des Xiaomi Ökosystems veröffentlicht. Typografische Fehler und ungenaue Informationen in diesem Handbuch oder in den zugehörigen Programmen und/oder Geräten können ohne vorherige Ankündigung geändert werden. Solche Änderungen werden in der neuesten Version des Handbuchs angezeigt.

Hersteller: Xiaomi Communications Co., Ltd.
Adresse: #019, 9th Floor, Building 6, 33 Xi'erqi Middle Road, Haidian District, Beijing, China, 100085
Weitere Informationen finden Sie auf www.mi.com
Benutzerhandbuch-Version: V1.0

Collegamento con l’app

1. Scansionare il codice QR per scaricare e installare Xiaomi Earbuds per attivare più funzionalità.
2. Segui le istruzioni sull'app per connettere gli auricolari.

Nota: durante il processo di connessione, assicurati che il Bluetooth dello smartphone sia attivo. Inserisci gli auricolari nella custodia di ricarica, apri il coperchio e assicurati che lo smartphone sia vicino alla custodia.
*L'app Xiaomi Earbuds supporta telefoni cellulari con Android 6.0 e versioni successive e iOS 14.0 e versioni successive.
*Aggiorna l'app alla versione più recente.

Specifiche tecniche

Nome: Wireless Earphones
Modello: M2349E1
Porta di ricarica: Tipo C
Ingresso per auricolari: 5 V ⎓ 100mA
Ingresso custodia di ricarica: 5 V ⎓ 500mA
Potenza in uscita custodia di ricarica: 5 V ⎓ 200mA
Connettività wireless: **Bluetooth®** 5.3
Temperatura di esercizio: Da 0° C a 45° C
Portata wireless: 10 m (spazio aperto senza ostacoli)
Frequenza di funzionamento:
da 2402 MHz a 2480 MHz
Potenza di trasmissione massima: <14 dBm (per l'UE)

Compatibile con: questo prodotto supporta solo alcuni sistemi Android o iOS. Per informazioni dettagliate, visitare la pagina del prodotto su www.mi.com.

Nota: A causa delle caratteristiche di connessione del segnale Bluetooth, in ambienti con interferenze elettromagnetiche da 2,4 GHz, potrebbero verificarsi sporadiche disconnessioni o non ricevere alcun suono.

La potenza erogata dal caricabatterie deve essere compresa tra [0.15] Watt minimo, richiesti dall'apparecchiatura radio, e [2] Watt massimo per ottenere la massima velocità di ricarica.

Bluetooth® Il marchio e i loghi Bluetooth® sono di proprietà di Bluetooth SIG, Inc. e il loro utilizzo è concesso in licenza a Xiaomi inc. Altri marchi e nomi appartengono ai rispettivi proprietari.

Informazioni RAEE

Tutti i prodotti contrassegnati da questo simbolo sono rifiuti di apparecchiature elettriche ed elettroniche (RAEE in base alla direttiva 2012/19/UE) che non devono essere smaltiti assieme a rifiuti domestici non differenziati. Al contrario, è necessario proteggere l’ambiente e la salute umana consegnando i rifiuti a un punto di raccolta autorizzato al riciclaggio di rifiuti di apparecchiature elettriche ed elettroniche, predisposto dalla pubblica amministrazione o dalle autorità locali. Lo smaltimento e il riciclaggio corretti aiutano a prevenire conseguenze potenzialmente negative all’ambiente e alla salute umana. Contattare l’installatore o le autorità locali per ulteriori informazioni sulla sede e per i termini e le condizioni di tali punti di raccolta.

Con la presente, Xiaomi Communications Co., Ltd. dichiara che l'apparecchiatura radio di tipo M2349E1 è conforme alla Direttiva 2014/53/UE. Il testo completo della dichiarazione di conformità UE è disponibile al seguente indirizzo Internet: http://www.mi.com/global/service/support/declaration.html

Informazioni di sicurezza importanti

- Prima di utilizzare questo dispositivo, leggere le precauzioni seguenti per assicurare prestazioni ottimali ed evitare utilizzi pericolosi o non autorizzati.
- Le informazioni sul prodotto e i marchi di certificazione si trovano nella custodia di ricarica.
- Per evitare la possibile perdita dell'udito, non utilizzare questo prodotto ad alto volume per lunghi periodi di tempo.
- Non utilizzare gli auricolari durante la guida e rispettare le normative in vigore nella propria regione o paese.
- Utilizzare esclusivamente alimentatori conformi agli standard di sicurezza locali o certificati e forniti da produttori qualificati.
- Non smontare, colpire, schiacciare o gettare il prodotto nel fuoco poiché potrebbe causare un'esplosione.
- Il prodotto ha una batteria incorporata che non può essere rimossa o sostituita. Per evitare danni alla batteria o al prodotto, non smontare o modificare la batteria da soli. La batteria può essere sostituita solo dai fornitori di servizi autorizzati e deve essere sostituita con lo stesso tipo. La sostituzione di una batteria con un tipo errato che può vanificare la protezione (come prendere fuoco, esplosione, perdita di elettrolita corrosivo). Non gettare la batteria nei rifiuti smaltiti in discarica. Per lo smaltimento della batteria, attenersi alle leggi o ai regolamenti locali.
- Smaltimento di una batteria nel fuoco o in un forno caldo, o schiacciamento meccanico o taglio di una batteria, che può provocare un'esplosione.
- Non utilizzare il prodotto durante temporali. I temporali possono causare il malfunzionamento del prodotto e aumentare il rischio di scosse elettriche.
- L’esposizione di una batteria in un ambiente circostante a temperatura estremamente elevata può provocare un'esplosione o la perdita di liquidi o gas infiammabili.
- Una batteria soggetta a una pressione dell'aria estremamente bassa può provocare un'esplosione o la perdita di liquidi o gas infiammabili.
- Questi auricolari e i rispettivi accessori possono includere componenti di piccole dimensioni. Tenerli fuori dalla portata dei bambini.
- In caso di rossore o gonfiore nella zona a contatto con il dispositivo, interrompere immediatamente l'utilizzo del prodotto e rivolgersi a un medico.
- L'attivazione della cancellazione del rumore può influire sulla consapevolezza dei suoni e degli avvisi circostanti. Essere certi di trovarsi in ambiente sicuro prima di utilizzare questa funzione.
- ⎓ Il simbolo indica la tensione CC

Avviso sulla garanzia

Il consumatore Xiaomi può usufruire di garanzie aggiuntive a determinate condizioni. Xiaomi offre specifici vantaggi di garanzia per il consumatore in aggiunta, e non in sostituzione, di qualsiasi garanzia legale stabilita dal diritto nazionale sulla protezione dei consumatori. La durata e le condizioni relative alle garanzie legali sono stabilite dalle relative norme locali. Per ulteriori informazioni sui vantaggi della garanzia per i consumatori, fare riferimento al sito Web ufficiale di Xiaomi https://www.mi.com/global/support/warranty. Salvo quanto vietato dalle leggi o altrimenti promesso da Xiaomi, i servizi

post-vendita saranno limitati al Paese o alla regione dell'acquisto originale. In base alla garanzia dei consumatori, nella misura massima consentita dalla legge, Xiaomi riparerà, sostituirà o rimborserà il prodotto a sua discrezione. Non sono coperti dalla garanzia la normale usura, cause di forza maggiore, uso improprio o danni causati da negligenza o errori da parte dell'utente. La persona di contatto per il servizio post-vendita può essere qualsiasi addetto della rete di assistenza autorizzata Xiaomi, un addetto dei distributori autorizzati Xiaomi o il venditore finale che ha venduto i prodotti al cliente. In caso di dubbi, contattare la persona indicata da Xiaomi.
I Prodotti che non sono stati debitamente importati e/o debitamente prodotti da Xiaomi e/o debitamente acquisiti da Xiaomi o da un rivenditore ufficiale di Xiaomi non sono coperti dalle presenti garanzie. Come da legislazione applicabile, l'utente può usufruire delle garanzie dal rivenditore non ufficiale che ha venduto il prodotto. Perciò Xiaomi invita l'utente a contattare il rivenditore da cui ha acquistato il prodotto.

Dichiarazione di non responsabilità: le illustrazioni del prodotto, degli accessori, delle interfacce utente e degli altri elementi presenti nel manuale dell'utente sono diagrammi schematici a solo scopo di riferimento e possono differire leggermente dal prodotto effettivo. Questo manuale è pubblicato da Xiaomi o da un'azienda nell'ecosistema di Xiaomi. Gli errori tipografici e le informazioni imprecise contenute nel presente manuale o nei relativi programmi e/o apparecchiature possono cambiare senza preavviso. Tali modifiche saranno indicate nell'ultima versione del manuale.

Scatola	Manuale	Neto	Pellicola
PAP 21	PAP 22	PAP 21	LDPE 4
Carta	Carta	Carta	Plastica
RACCOLTA DIFFERENZIATA			
Verifica le disposizioni del tuo Comune. Separa le component! e conferiscile in modo corretto.			

Prodotto da: Xiaomi Communications Co., Ltd.
Indirizzo: #019, 9th Floor, Building 6, 33 Xi'erqi Middle Road, Haidian District, Pechino, Cina, 100085
Per ulteriori informazioni, visitare il sito www.mi.com
Versione manuale utente: V1.0

Connexion avec l'application

1. Scannez le code QR pour télécharger et installer les écouteurs Xiaomi pour activer plus de fonctionnalités.
2. Suivez les instructions de l'application pour connecter les écouteurs.

Remarque : Pendant le processus de connexion, assurez-vous que le Bluetooth du smartphone est activé. Placez les écouteurs dans le boîtier de charge, ouvrez le couvercle et assurez-vous que votre smartphone se trouve à proximité du boîtier.

*L'application Xiaomi Earbuds prend en charge les téléphones mobiles équipés d'Android 6.0 et supérieur et d'iOS 14.0 et supérieur.

*Veuillez mettre à niveau l'application vers la dernière version.

Spécifications

Nom: Wireless Earphones
Modèle: M2349E1
Port de recharge: Type-C
Entrée de l'écouteur: 5 V ⎓ 100mA
Entrée du boîtier de charge: 5 V ⎓ 500mA
Sortie du boîtier de charge: 5 V ⎓ 200mA
Connectivité sans fil: **Bluetooth®** 5.3
Température de fonctionnement: 0 ° C à 45 ° C
Portée sans fil: 10 m (espace ouvert sans obstacle)
Fréquence de fonctionnement :
de 2402 MHz à 2480 MHz
Puissance de transmission maximale :
<14 dBm (pour l'UE)

Compatible avec: Ce produit ne prend en charge que certains systèmes Android ou iOS. Pour en savoir plus, veuillez consulter la page du produit sur www.mi.com.

Note: En raison des caractéristiques de connexion du signal Bluetooth, dans des environnements denses avec des interférences de signal électromagnétique 2,4 GHz, il peut y avoir des débranchements occasionnels ou d'absence de son.

La puissance fournie par le chargeur doit être comprise entre le minimum [0.15] watts requis par l'équipement radio et le maximum [2] watts afin d'atteindre la vitesse de charge maximale.

Bluetooth® La marque Bluetooth® et les logos associés sont des marques déposées de Bluetooth SIG, Inc. et toute exploitation desdites marques par Xiaomi inc. est effectuée sous licence. Toutes les autres marques ainsi que tous les noms commerciaux sont ceux de leurs propriétaires respectifs.

Informations DEEE

Tous les produits portant ce symbole deviennent des déchets d'équipements électriques et électroniques (DEEE dans la Directive européenne 2012/19/UE) qui ne doivent pas être mélangés aux déchets ménagers non triés. Vous devez contribuer à la protection de l'environnement et de la santé humaine en apportant l'équipement usagé à un point de collecte dédié au recyclage des équipements électriques et électroniques, agréé par le gouvernement ou les autorités locales. Le recyclage et la destruction appropriés permettront d'éviter tout impact potentiellement négatif sur

l'environnement et la santé humaine. Contactez l'installateur ou les autorités locales pour obtenir plus d'informations concernant l'emplacement ainsi que les conditions d'utilisation de ce type de point de collecte.

Par la présente, Xiaomi Communications Co., Ltd. déclare que cet équipement radio de type M2349E1 est conforme à la Directive européenne 2014/53/UE. L'intégralité de la déclaration de conformité pour l'UE est disponible à l'adresse suivante : http://www.mi.com/global/service/support/declaration.html

Informations importantes sur la sécurité

- Avant d'utiliser et de faire fonctionner ce dispositif, prenez connaissance des précautions suivantes afin d'assurer un fonctionnement optimal du dispositif et d'éviter une utilisation dangereuse ou des opérations non autorisées.
- Les renseignements sur le produit et les marques de certification se trouvent dans le boîtier de chargement.
- Pour prévenir une éventuelle perte de l'ouïe, ne pas utiliser ce produit à un volume élevé pendant de longues durées.
- Ne pas utiliser les écouteurs au volant et respecter la réglementation en vigueur dans votre région ou pays.
- Utilisez uniquement les adaptateurs secteur conformes aux normes de sécurité locales, ou certifiés et fournis par des fabricants habilités.
- Ne pas démonter, frapper, écraser ou jeter le produit au feu, car cela pourrait provoquer une explosion.
- L'appareil dispose d'une batterie intégrée qui ne peut être ni remplacée ni retirée. Pour éviter d'endommager la batterie ou l'appareil, ne pas démonter ni modifier la batterie par vous-même. La batterie peut uniquement être remplacée par des fournisseurs de service autorisés et doit être remplacée par une batterie de même type. Le remplacement d'une batterie par une batterie de type incorrect peut annuler une protection contre (un incendie, une explosion, une fuite d'électrolyte corrosif). Ne pas éliminer les batteries utilisées avec les déchets domestiques. L'élimination de cet appareil et des batteries utilisées doit être conforme aux lois et réglementations locales.
- L'élimination d'une batterie au feu ou dans un four chaud, ou l'écrasement ou la découpe mécanique d'une batterie peut provoquer une explosion.
- Ne pas utiliser ce produit pendant les orages. Les orages peuvent entraîner le dysfonctionnement du produit et augmenter le risque d'électrocution.
- Laisser une batterie dans un environnement extrêmement chaud peut provoquer une explosion ou une fuite de liquide ou de gaz inflammable.
- Une batterie soumise à une pression d'air extrêmement faible peut entraîner une explosion ou une fuite de liquide ou de gaz inflammable.
- Ces écouteurs et leurs accessoires peuvent contenir de petites pièces. Veuillez les tenir hors de la portée des enfants.
- S'il y a des signes de rougeur et de gonflement sur la zone de contact avec la peau, arrêtez immédiatement de l'utiliser et consultez un médecin.
- Activer la suppression du bruit peut vous empêcher de recevoir correctement les sons et les alarmes environnants. Veillez à n'utiliser cette fonction que dans un environnement sans risques.

• ⎓ Le symbole indique la tension en courant continue.

GARANTIE

En tant que consommateur Xiaomi, vous disposez sous certaines conditions de garanties supplémentaires. Xiaomi offre à certains consommateurs des avantages de garantie qui sont parallèlement à, et non à la place de, n'importe quelle garantie légale fournie par les droits nationaux du consommateur. La durée et les conditions relatives aux garanties légales sont prévues par les lois locales afférentes. Pour plus d'informations sur les avantages du droit du consommateur, veuillez consulter le site web officiel de Xiaomi https://www.mi.com/global/support/warranty. Sauf mesures prohibées par la loi ou promesse contraire par Xiaomi, les services après-ventes sont limités au pays ou à la région de l'achat initial. Conformément à la garantie du consommateur, dans la pleine mesure prévue par la loi, Xiaomi va, à sa discrétion, réparer, changer ou rembourser le produit. Usure normale, force majeure, abus ou dommage causés par la négligence ou par la faute de l'utilisateur ne sont pas justifiés. La personne à contacter pour le service après-vente peut être n'importe quelle personne de service agréé Xiaomi, les distributeurs agréés Xiaomi ou le vendeur final qui vous a vendu le produit. En cas de doute, veuillez contacter la personne concernée que Xiaomi peut identifier.
Les produits qui n'ont pas été dûment importés et/ou n'ont pas été dûment fabriqués par Xiaomi et/ou n'ont pas été dûment obtenus chez Xiaomi ou un vendeur officiel de Xiaomi ne sont pas couverts par les présentes garanties. Conformément à la loi applicable, vous pouvez bénéficier des garanties depuis le détaillant non officiel qui vous a vendu le produit. Pour cela, Xiaomi vous invite à contacter le détaillant auprès duquel vous avez acheté le produit.

Avis de non-responsabilité : Les illustrations du produit, des accessoires, des interfaces utilisateur et d'autres éléments de ce manuel d'utilisation sont des schémas de principe à titre indicatif uniquement et peuvent être légèrement différentes du produit réel. Ce manuel est publié par Xiaomi ou une entreprise de l'écosystème de Xiaomi. Les erreurs typographiques et les informations inexactes contenues dans ce manuel ou les programmes et/ou les équipements associés peuvent être modifiées sans préavis. Ces modifications seront indiquées dans la dernière version du manuel.

Fabricant : Xiaomi Communications Co., Ltd.
Adresse : #019, 9th Floor, Building 6, 33 Xi'erqi Middle Road, Haidian District, Beijing, China, 100085
Pour plus d'informations, rendez-vous sur www.mi.com
Version du manuel d'utilisation : V1.0

Conexión con la aplicación

1. Escanee el código QR para descargar e instalar la aplicación Xiaomi Earbuds y habilitar más funciones.
2. Siga las instrucciones que se le mostrarán en la aplicación para conectar los auriculares.
Nota: Durante el proceso de conexión, asegúrese de que el Bluetooth del teléfono móvil esté activado.
Coloque los auriculares en el estuche de carga, abra la tapa y asegúrese de que el teléfono móvil esté cerca del estuche.
*La aplicación Xiaomi Earbuds es compatible con teléfonos móviles con Android 6.0 y superior y iOS 14.0 y superior.
*Actualice la aplicación a la última versión.

Especificaciones

Nombre: AUDIFONOS INALAMBRICOS
Modelo: M2349E1
Puerto de Carga: Tipo-C
Entrada de auriculares: 5 V ⎓ 100 mA
Entrada del estuche de carga: 5 V ⎓ 500 mA
Salida del estuche de carga: 5 V ⎓ 200 mA
Conexión inalámbrica: **Bluetooth®** 5.3
Temperatura de funcionamiento: 0 ° C a 45 ° C
Rango inalámbrico:
10 m (en un espacio abierto sin obstáculos)
Frecuencia de operación: de 2 402 MHz a 2 480 MHz
Potencia de transmisión máxima: <14 dBm (para la UE)
Compatible con: este producto solo es compatible con ciertos sistemas Android e iOS. Si deseas obtener más información al respecto, visita la página del producto en www.mi.com.
Nota: Debido a las características de conexión de la señal Bluetooth, en entornos densos con interferencias de señales electromagnéticas de 2,4 GHz, es posible que se produzcan desconexiones ocasionales o que no haya sonido.
La potencia entregada por el cargador estará entre el mínimo [0.15] W requerido por el equipo de radio y el máximo [2] W para lograr la máxima velocidad de carga.

Bluetooth® La palabra Bluetooth® y sus logotipos son marcas registradas propiedad de Bluetooth SIG, Inc. y cualquier uso de tales marcas por parte de Xiaomi inc. se realiza bajo licencia. Otras marcas y nombres comerciales son los de sus respectivos dueños

Información sobre RAEE

Todos los productos que llevan este símbolo son residuos de aparatos eléctricos y electrónicos (RAEE según la directiva 2012/19/UE) que no deben mezclarse con residuos domésticos sin clasificar. En su lugar, debe proteger la salud humana y el medio ambiente entregando sus equipos de desecho a un punto de recogida para el reciclaje de residuos de equipos eléctricos y electrónicos, designado por el gobierno o las autoridades locales. La eliminación y el reciclado correctos ayudarán a evitar posibles consecuencias negativas para el medio ambiente y la salud humana. Póngase en contacto con el instalador o con las autoridades locales para obtener más información sobre la ubicación y las condiciones de dichos puntos de recogida.

Por la presente, Xiaomi Communications Co., Ltd. declara que el tipo de equipo radioeléctrico M2349E1 cumple con la Directiva 2014/53/UE. Encontrará el texto completo de la declaración de conformidad de la UE en esta dirección de Internet: http://www.mi.com/global/service/support/declaration.html

Información de seguridad importante

- Antes de usar y poner en funcionamiento este dispositivo, lea las siguientes precauciones para garantizar el rendimiento óptimo del dispositivo y evitar peligros u operaciones no autorizadas.
- La información del producto y las marcas de certificación se encuentran en el estuche de carga.
- Para evitar una posible pérdida de audición, no utilice este producto a un volumen alto durante largos periodos de tiempo.
- No utilice los auriculares mientras conduce, y cumpla con la normativa vigente en su región o país.
- Utilice únicamente adaptadores de corriente que cumplan con los estándares de seguridad locales o que hayan sido certificados y suministrados por fabricantes cualificados.
- No desmonte, golpee, aplaste ni arroje el producto al fuego, ya que podría provocar una explosión.
- El producto tiene una batería incorporada que no se puede extraer ni sustituir. Para evitar daños en la batería o en el producto, no desmonte ni modifique la batería por sí mismo. La batería sólo puede ser sustituida por los proveedores de servicios autorizados y debe ser reemplazada por el mismo tipo. La sustitución de una batería con un tipo incorrecto puede anular una salvaguarda (como por ejemplo, incendio, explosión y fuga de electrolito corrosivo). No se deshaga de las baterías usadas con la basura doméstica. La eliminación de este producto y de las baterías usadas deberá cumplir con las leyes y reglamentos locales.
- Desechar una batería en el fuego o en un horno caliente, o aplastar o cortar mecánicamente una batería, puede provocar una explosión.
- No utilice este producto durante las tormentas eléctricas. Las tormentas eléctricas pueden provocar un mal funcionamiento del producto y aumentar el riesgo de descargas eléctricas.
- Dejar la batería en un entorno de temperaturas extremadamente altas que pudiera resultar en su explosión o la fuga de líquidos o gases inflamables.
- Una batería sometida a una presión de aire extremadamente baja podría resultar en una explosión o en la fuga de líquidos o gases inflamables.
- Estos auriculares y sus accesorios pueden contener piezas pequeñas. Manténgalos fuera del alcance de los niños.
- Si hay signos de enrojecimiento e hinchazón en el área de contacto con la piel, deje de usarlo inmediatamente y busque atención médica.
- La habilitación de la cancelación de ruido puede afectar a su atención, ya que es posible que no reciba alarmas acústicas ni los sonidos del entorno. Asegúrese de estar en un entorno seguro antes de usar esta función.
- ⎓ El símbolo indica el voltaje de corriente continua.

AVISO DE GARANTÍA

Como consumidor de Xiaomi, se beneficia de garantías adicionales en determinadas circunstancias. Xiaomi ofrece a consumidores específicos beneficios en las garantías que son complementarios y no sustitutivos de cualquier garantía legal contemplada en su legislación nacional. La duración y las condiciones relativas a las garantías legales se contemplan en la legislación local respectiva. Para más información acerca de los beneficios del consumidor

en las garantías, diríjase a la página web oficial de Xiaomi https://www.mi.com/global/support/warranty. Excepto cuando la ley lo prohíba o cuando Xiaomi prometa lo contrario, el servicio posventa quedará limitado al país o región de compra original. Bajo la garantía del consumidor, en la máxima medida que permita la ley, Xiaomi, a su criterio, reparará, reemplazará o le reembolsará su producto. El desgaste normal por uso, fuerza mayor, abusos o daños provocados por negligencias del usuario o fallos no están bajo garantía. La persona de contacto del servicio posventa puede ser cualquier persona de la red de servicio autorizado de Xiaomi, los distribuidores autorizados de Xiaomi o el vendedor final que vendió los productos. Si tiene alguna duda, póngase en contacto con la persona correspondiente que pueda identificar Xiaomi.
Los productos que no se importaron debidamente y/o que Xiaomi no fabricó debidamente y/o no fueron adquiridos a Xiaomi o a un vendedor oficial de Xiaomi no están cubiertos por las presentes garantías. De acuerdo con la ley aplicable, usted puede beneficiarse de las garantías del minorista no oficial que vendió el producto. Por lo tanto, Xiaomi le invita a que se ponga en contacto con el minorista al que compró el producto.
Descargo de responsabilidades: las ilustraciones del producto, los accesorios, las interfaces de usuario y otros elementos del manual de usuario son diagramas esquemáticos que sirven únicamente de referencia y pueden diferir ligeramente del producto real. Este manual lo publica Xiaomi o una empresa del ecosistema de Xiaomi. Los errores tipográficos y la información inexacta de este manual o de los programas o equipos relacionados pueden cambiar sin previo aviso. Dichos cambios se indicarán en la última versión del manual.

La operación de este equipo está sujeta a las siguientes dos condiciones:
(1) es posible que este equipo o dispositivo no cause interferencia perjudicial y
(2) este equipo o dispositivo debe aceptar cualquier interferencia, incluyendo la que pueda causar su operación no deseada.
Lea detenidamente este manual antes de usar el producto y consérvelo para futuras consultas.

Importador:

XIAOMI SOFTWARE DE MEXICO, S. de R.L. de C.V.
RFC: XSM2107156A3
Direccion: BLVD. LAGO ZURICH 219, PISO 9 902 Y 903, AMPLIACION GRANADA, MIGUEL HIDALGO, CIUDAD DE MEXICO, C.P. 11529.

GARANTÍA LIMITADA

Importador y/o Comercializador: XIAOMI SOFTWARE DE MEXICO S DE RL DE CV ("XIAOMI "), BLVD LAGO ZURICH No. 219 INT. PISO 9 902 Y 903 COL. AMPLIACION GRANADA ALCALDÍA MIGUEL HIDALGO C.P. 11529 CIUDAD DE MÉXICO . Tel: 55 5358 6358 Ext. 0126.
XIAOMI garantiza este producto contra defectos en los materiales y mano de obra por un periodo de un año (doce meses) a partir de la fecha de entrega al consumidor. Durante el periodo de la garantía, XIAOMI, en su determinación y en la medida en que la ley lo permita (1) reparará el Producto sin cargo alguno con piezas nuevas o piezas de XIAOMI genuinas usadas anteriormente que se haya comprobado que cumplen los requisitos de funcionamiento de XIAOMI, (2) cambiará el Producto por uno de reemplazo del mismo modelo (o, con su consentimiento, uno que sea equivalente o sustancialmente similar al producto original en cuanto a sus funciones,

por ejemplo, un modelo diferente con las mismas funciones o el mismo modelo en otro color) que sea nuevo o contenga piezas nuevas o piezas de XIAOMI genuinas usadas anteriormente que se haya comprobado que cumplen los requisitos de funcionamiento de XIAOMI, o (3) reembolsará el precio de compra original.

¿Qué no tiene cobertura? (Excepciones)

Esta garantía limitada excluye en los siguientes casos:
(a) Cuando el producto se hubiese utilizado en condiciones distintas a las normales.
(b) Cuando el producto no hubiese sido operado de acuerdo con el instructivo de uso que incluye.
(c) Cuando el producto hubiese sido alterado o reparado por personas no autorizadas por XIAOMI o el comercializador responsable respectivo.

Cómo Obtener Servicio de Garantía

Esta garantía limitada se aplica solamente en México (Estados Unidos Mexicanos). Cuando el consumidor haya presentado el producto junto con está Garantía o las facturas o otras prueba debidamente requisitada (datos del producto y sello del distribuidor con fecha de entrega) en cualquier de los centros de servicios autorizados por XIAOMI, XIAOMI se compromete a cambiar o reparar el producto, así como las piezas y componentes defectuosos del mismo incluyendo la mano de obra y gastos de transportación sin ningún costo para el consumidor.
Para hacer valida la garantía y para compra de partes, componentes, refacciones , consumibles y accesorios puede comunicarse con nuestro centro de servicio
autorizado más cercano a su localidad al 800 269 2630, en la liga: hpps://www.mi.com/mx/service/support/servicecenter.html y/o acudir con el importador XIAOMI SOFTWARE DE MEXICO S DE RL DE CV ("XIAOMI"), BLVD LAGO ZURICH No. 219 INT. PISO 9 902 Y 903 COL. AMPLIACION GRANADA ALCALDÍA MIGUEL HIDALGO C.P. 11529 CIUDAD DE MÉXICO
Producto: _____
Modelo: _____
Marca: _____
No. Serie: _____
Fecha de Entrega: _____
Antes de enviar el Dispositivo para el servicio de garantía, es recomentable a los consumidores que efectuen copias de seguridad de la información, el software u otros materiales que haya almacenado en su Dispositivo. Es posible que estos datos, programas u otros materiales se pierdan o sean formateados durante el servicio, y declinamos cualquier responsabilidad por los daños o pérdidas.
Ofrece derechos independientes de los derechos dispuestos por las leyes de protección al consumidor, incluidos, entre otros, los relativos a los productos no conformes. Como tal, los beneficios de la Garantía limitada de XIAOMI de un año son complementarios, no sustitutos, de los derechos previstos en las leyes de protección al consumidor. Los consumidores tienen el derecho a elegir si reclamar los servicios conforme a la Garantía limitada de XIAOMI de un año o en virtud de los derechos de las leyes de protección al consumidor.

Fabricado por: Xiaomi Communications Co., Ltd.
Dirección: #019, 9th Floor, Building 6, 33 Xi'erqi Middle Road, Haidian District, Beijing, China, 100085
Para obtener más información, visita www.mi.com
Versión del manual del usuario: V 1.0

Подключение к приложению

1. Сканируйте QR- код для загрузки и установки приложения Xiaomi Earbuds и доступа к большему числ у функций .
2. Следуйте инструкциям в приложении для подключения к наушникам .
Примечание : Во время подключения убедитесь , что в смартфоне включен Bluetooth. Поместите наушн ики в зарядный чехол , откройте крышку и убедитесь , что ваш смартфон находятся рядом с чехлом .
* Приложение Xiaomi Earbuds поддерживает мобильные телефоны с Android 6.0 и выше , а также iOS 14.0 и выше .
* Обновите приложение до последней версии .
*Veuillez mettre à niveau l'application vers la dernière version.

Технические характеристики

Название : Беспроводные наушники
Модель : M2349E1
Разъем для зарядки : USB Type-C
Входное напряжение наушников : 5 В ⎓ 100 мА
Входное напряжение зарядного кейса : 5 В ⎓ 500 мА
Напряжение зарядного кейса на выходе : 5 В ⎓ 200 мА
Беспроводное подключение : **Bluetooth®** 5.3
Рабочая температура : от 0 ° C до 45 ° C
Радиус действия Bluetooth: 10 м (на открытом пр остранстве без препятствий)
Совместимость : этот продукт поддерживает только определенные системы Android или iOS. Подр обнее см . на странице продукта www.mi.com.
Внимание : Из - за особенностей сигнала Bluetooth в сложных условиях с помехами электромагнит ного сигнала 2,4 ГГц могут быть случайные отключения или отсутствие звука .

Bluetooth® Словесный знак и логотипы Bluetooth® являются зарегистрированными товарным и знаками , принадлежащими Bluetooth SIG, Inc., и используются Xiaomi inc. по ли цензии . Другие товарные знаки и торговые наименования являются собственнос тью соответствующих владельцев .

Информация об утилизации и переработке отходов электрического и элект ронного оборудования

Все изделия , обозначенные символом раздельного сбора отработанного электрического и электронного оборудования , следует утилизировать отдельно от несортируемых бытов ых отходов . С целью охраны здоровья и защиты окружающей среды такое оборудование необходимо сдавать на переработку в специальные пункты приема электрического и эле ктронного оборудования , определенные

правительством или местными органами власти . Правильная утилизация и переработка помогут предотвратить возможные негативные последствия для окружающей среды и зд оровья человека . Чтобы узнать , где находятся такие пункты сбора и как они работают , о

братитесь в компанию , занимающуюся установкой оборудования , или в местные органы власти .

Настоящим компания Xiaomi Communications Co., Ltd. заявляет , что тип радиооборудован ия M2349E1 соответствует требованиям Директивы 2014/53/EU. Полный текст декларации о соответствии нормативным требованиям ЕС доступен

по следующему адресу : http://www.mi.com/global/service/support/declaration.html

Соответствие техническим регламентам : ТР ТС 020/2011 « Электромагнитная совместимо сть технических средств » ТР ЕАЭС 037/2016 « Об ограничении применения опасных вещ еств в изделиях электротехники и радиоэлектроники »

Важная информация о безопасности

- Прежде чем использовать и эксплуатировать это устройство , прочтите следующие меры предо сторожности , чтобы обеспечить оптимальную работу устройства и избежать опасного использо вания или несанкционированных операций .
- Информация о продукте и сертификационные знаки находятся на зарядном футляре .
- Длительное использование наушников на высоком уровне громкости может привести к потере слуха
- Не используйте наушников во время вождения и соблюдайте соответствующие правила в вашем регионе или стране .
- Используйте только те адаптеры питания , которые соответствуют местным стандартам безопас ности либо были сертифицированы и предоставлены уполномоченными производителями .
- Не разбирайте , не ударяйте , не разбивайте и не бросайте изделие в огонь , так как это может п ривести к взрыву .
- Устройство снабжено встроенным аккумулятором , который не может быть извлечен или замене н . Во избежание повреждения аккумулятора не разбирайте и не модифицируйте аккумулятор са мостоятельно . Аккумулятор может быть заменен только авторизованным сервисным центром на аккумулятор такого же типа . Не заменяйте аккумулятор на неподходящий аккумулятор , это може т нарушить защиту (например , вызвать возгорание , взрыв , утечку электролита и т . д .). Не выб расывайте использованный аккумулятор вместе с бытовым мусором . Утилизация данного устро йства и использованных аккумуляторов должна производиться в соответствии с требованиями м естного законодательства .
- Утилизация батареи в огне или в горячей духовке , механическое раздавливание разрезание бат ареи может привести к взрыву .
- Не подвергайте батарею воздействию чрезвычайно низкого давления воздуха , это может приве сти к взрыву или утечке горючей жидкости или газа .
- Оставление аккумулятора в окружающей среде с очень высокой температурой , что может прив ести к взрыву или утечке воспламеняющейся жидкости или газа .

- Не подвергайте батарею воздействию чрезвычайно низкого давления воздуха , что может приве сти к взрыву или утечке горючей жидкости или газа .
- Это устройство не игрушка . Оно содержит маленькие детали . Пожалуйста , держите устройство и его аксессуары в недоступном для детей месте .
- Если есть признаки покраснения и опухания области контакта с кожей , немедленно прекратит е использование и обратитесь к врачу .
- Включение шумоподавления может повлиять на вашу осведомленность об окружающих звуках и сигналах тревоги . Перед использованием этой функции убедитесь , что вы находитесь в безопа сной среде .
- ⎓ Символ обозначает постоянное напряжение .

1) Дата изготовления : см . на упаковке

2) Страна – изготовитель : Китай

3) Подробную информацию об импортере и контакты отдела послепродажного обслуживания смот ри на упаковке .

4) Влажность при хранении : Относительная влажность воздуха до 80%

5) Срок службы : 1 год

6) Рабочая температура изделия — от 0 °C до 45 °C , температура хранения — от 0 °C до 45 °C .

Не подвергайте изделие воздействию экстремальных температур или повышенной влажности . Ко гда рабочая температура или температура хранения выходит за пределы рабочего диапазона , изд елие может выйти из строя , а срок службы батареи сократиться . Если изделие оставить в машине или подвергнуть длительному воздействию прямых солнечных лучей , температура превысит рабо чую . В таком случае переместите изделие в прохладное , хорошо проветриваемое место вдали от прямых солнечных лучей , а затем попробуйте включить его снова .

7) Правила и условия реализации : без ограничений .

8) Продукт должен транспортироваться в оригинальной упаковке . Не подвергайте продукт сдавли ванию или ударам во время транспортировки .

ГАРАНТИЙНОЕ УВЕДОМЛЕНИЕ

Как клиент Xiaomi вы получаете преимущества от дополнительных гарантий при определенных ус ловиях . Компания Xiaomi предлагает определенные гарантийные преимущества для клиентов , до полняющие , но не заменяющие законные гарантии вашего национального законодательства о за щите прав потребителей . Продолжительность и условия правовых гарантий представлены в соотв етствующих местных законах . Дополнительные сведения о преимуществах гарантий для потребит елей см . на официальном веб – сайте Xiaomi https://www.mi.com/global/support/warranty. Послепро дажное обслуживание осуществляется в стране или регионе покупки , за исключением случаев , з апрещенных законом , или если иное предусмотрено компанией Xiaomi. Компания Xiaomi обязуетс я осуществлять ремонт , замену или возмещение стоимости продукта согласно условиям гарантии

для потребителей и в случаях , предусмотренных законодательством . Гарантия не покрывает случ аи обычного эксплуатационного износа , форс – мажоров , злоупотребления или повреждений в ре зультате халатности или по вине пользователя . Контактным лицом для послепродажного обслужи вания может быть любое лицо из авторизованной сервисной сети Xiaomi, авторизованный дистриб ьютор Xiaomi или продавец , у которого вы приобрели продукт . Если у вас возникли какие – либо в опросы , обратитесь к соответствующему лицу в компании Xiaomi.

Настоящая гарантия не покрывает продукты , которые не были должным образом импортированы , были изготовлены не компанией Xiaomi и / или приобретены не у Xiaomi либо ее официального пр едставителя . Согласно действующему законодательству , вы можете рассчитывать на гарантии от официального дистрибьютора , который продал продукт . Поэтому компания Xiaomi предлагает обр ащаться к продавцу , у которого вы приобрели продукт .

Отказ от обязательств . Иллюстрации продукта , аксессуаров , пользовательских интерфейсов и др угих элементов в данном Руководстве пользователя — это схематические изображения только для справки , они могут незначительно отличаться от реального продукта . Данное Руководство опубли ковано компанией Xiaomi или предприятием из экосистемы Xiaomi. Опечатки и неточная информац ия в данном Руководстве или связанных программах и / или оборудовании могут быть исправлены без предварительного уведомления . Такие изменения будут указаны в последней версии Руководс тва .

Изготовитель : Xiaomi Communications Co., Ltd.

Адрес : #019, 9th Floor, Building 6, 33 Xi'erqi Middle Road, Haidian District, Beijing, China, 100085

Чтобы получить дополнительную информацию , посетите сайт www.mi.com

Версия руководства пользователя : V1.0

Ligação através da aplicação

1. Leia o código QR para transferir e instalar a aplicação Xiaomi Earbuds para ativar mais funcionalidades.
2. Siga as instruções na aplicação para ligar os auriculares.

Nota: durante o processo de emparelhamento, verifique se o Bluetooth do smartphone está ativado. Coloque os auriculares na caixa de carregamento, abra a tampa e certifique-se de que o smartphone está perto da caixa.
*O aplicativo Xiaomi Earbuds é compatível com telefones celulares com Android 6.0 e superior e iOS 14.0 e superior.
*Por favor, atualize o aplicativo para a versão mais recente.

Especificações

Nome: Wireless Earphones
Modelo: M2349E1
Entrada do Auricular: 5 V ⎓ 100mA
Entrada da caixa de carregamento: 5 V ⎓ 500mA
Saída da caixa de carregamento: 5 V ⎓ 200mA
Ligação sem fios: **Bluetooth®** 5.3
Temperatura operacional: 0 ° C a 45 ° C
Alcance da ligação sem fios:
10 m (num ambiente sem obstáculos)
Frequência de operação: de 2402 MHz a 2480 MHz
Potência máxima de transmissão: <14 dBm (para a UE)

Compatível com: Este produto é compatível apenas com alguns sistemas Android ou iOS. Para obter informações detalhadas, consulte a página de produtos no Website www.mi.com.
Nota: Devido às características de conexão do sinal Bluetooth, em ambientes densos com interferências de sinal eletromagnéticas de 2,4GHz, poderão haver desconexões ocasionais, e o som poderá falhar.
A potência fornecida pelo carregador deve ser entre no mínimo [0.15] Watts requeridos pelo equipamento de rádio e no máximo [2] Watts para obter a velocidade de carregamento máxima.

Bluetooth® Os logótipos e a marca nominal Bluetooth® são marcas comerciais registadas propriedade da Bluetooth SIG, Inc. e qualquer utilização das referidas marcas por Xiaomi inc. encontra-se abrangida por licença. As outras marcas e designações comerciais utilizadas são as dos respetivos proprietários.

Informações relativas aos REEE

Todos os produtos que apresentem este símbolo são considerados resíduos de equipamentos elétricos e eletrónicos (REEE, conforme a Diretiva 2012/19/UE), não devendo ser misturados com resíduos domésticos indiscriminados. Em vez disso, o utilizador deve proteger a saúde humana e o meio ambiente e entregar o respetivo equipamento num ponto de recolha designado para reciclagem de resíduos de equipamentos elétricos e eletrónicos, indicado pelo governo ou pelas autoridades locais. A correta eliminação e a reciclagem ajudarão a prevenir eventuais consequências negativas para o meio ambiente e a saúde humana. Para obter mais informações sobre os locais e os termos e condições de tais pontos de recolha, entre em contacto com a entidade responsável pela instalação ou com as autoridades locais.

Pelo presente, Xiaomi Communications Co., Ltd. declara que o equipamento de rádio do tipo M2349E1 está em conformidade com a Diretiva 2014/53/UE. O texto completo da declaração de conformidade da UE está disponível em:
http://www.mi.com/global/service/support/declaration.html

Informação importante de segurança

- Antes de utilizar este dispositivo, leia as seguintes instruções de precaução para garantir o melhor desempenho do dispositivo e evitar utilizações perigosas e operações não autorizadas.
- As informações do produto e as marcas de certificação encontram-se na caixa de carregamento.
- Para prevenir a possível perda de audição, não utilize o volume alto durante longos períodos de tempo.
- Não utilize os auriculares enquanto estiver a conduzir, e cumpra com os regulamentos relevantes na sua região ou país.
- Utilize apenas transformadores que estejam em conformidade com as normas de segurança locais ou que sejam certificados e fornecidos por fabricantes qualificados.
- Não desmonte, bata, esmague ou jogue o produto no fogo, pois pode causar uma explosão.
- Este produto tem uma bateria embutida que não pode ser removida ou substituída. Para evitar danificar a bateria ou o produto , não desmonte ou modifique a bateria sozinho. A bateria apenas pode ser substituída por outra do mesmo tipo e por fornecedores de serviços autorizados. A substituição da bateria por uma de tipo incorreto pode anular o mecanismo de segurança (podendo resultar num incêndio, numa explosão, numa fuga de eletrólito corrosivo). Não coloque a bateria junto com lixo destinado a aterros. Ao eliminar a bateria, cumpra a legislação e os regulamentos locais.
- Descartar uma bateria através do fogo ou de um compartimento quente, esmagá-la mecanicamente ou cortá-la pode provocar uma explosão.
- Não utilize este produto durante tempestades de trovoada. As tempestades de trovoada poderão fazer com que o produto deixe de funcionar direito e aumenta o risco de choques elétricos.
- Deixar a bateria num ambiente envolvente de temperatura extremamente alta pode provocar uma explosão ou fuga de líquido inflamável ou gás.
- A bateria, quando sujeita a pressão de ar extremamente baixa, pode provocar uma explosão ou fuga de líquido inflamável ou gás.
- Estes auriculares e os seus acessórios poderão conter peças pequenas. Por favor mantenha-as fora de alcance de crianças.
- Deixe imediatamente de utilizar o produto e procure assistência médica se a área de contacto na sua pele apresentar sinais de vermelhidão ou inchaço.
- Ativar o Cancelamento de ruído pode afetar a sua percepção aos sons e alarmes circundantes. Certifique-se de que se encontra num ambiente seguro antes de utilizar esta função.
- ⎓ O símbolo indica uma tensão CC

AVISO DE GARANTIA

Enquanto cliente da Xiaomi, beneficia de mais garantias ao abrigo de determinadas condições. A Xiaomi oferece vantagens específicas sobre a garantia do cliente que são um complemento a, não um substituto de, quaisquer garantias legais fornecidas pela legislação nacional do cliente. Os termos e as condições relacionadas com garantias legais são fornecidas pela respetiva legislação local. Para mais informações sobre as vantagens da garantia do cliente, consulte o site oficial da Xiaomi https://www.mi.com/global/support/warranty. Salvo se proibido pela legislação ou de outra forma prometido pela Xiaomi, os serviços de pós-venda deverão ser limitados ao país ou região da compra original. Em conformidade com a garantia do cliente, dentro do permitido por lei, a Xiaomi irá, a seu próprio critério, reparar, substituir ou reembolsar o produto. A garantia não cobre a utilização e o desgaste normal, situações de força maior ou de abuso ou danos provocados por negligência ou por culpa do utilizador. A pessoa de contacto para os serviços pós-venda pode ser qualquer pessoa na rede de serviços autorizados da Xiaomi, distribuidores autorizados da Xiaomi ou o vendedor final que lhe vendeu os produtos. Em caso de dúvida, contacte a pessoa de contacto identificada pela Xiaomi.

Os produtos que não foram devidamente importados e/ou não foram devidamente fabricados pela Xiaomi e/ou não foram devidamente adquiridos à Xiaomi ou a um vendedor oficial da Xiaomi, não se encontram cobertos pelas presentes garantias. Conforme aplicável por lei, pode beneficiar das garantias do retalhista não oficial que lhe vendeu o produto. Nesse caso, a Xiaomi recomenda que entre em contacto com o retalhista a quem comprou o Produto.

Renúncia de responsabilidade: As ilustrações do produto, os acessórios, as interfaces de utilizador e outros elementos indicados neste manual do utilizador são diagramas esquemáticos. Servem apenas de referência e podem ser ligeiramente diferentes do produto real. Este manual é publicado pela Xiaomi ou uma empresa pertencente ao ecossistema da Xiaomi. Os erros tipográficos e as informações inexatas neste manual ou os programas relacionados e/ou o equipamento podem ser alterados sem aviso prévio. Estas alterações vão ser indicadas na versão mais recente do manual.

Fabricante: Xiaomi Communications Co., Ltd.
Morada: #019, 9th Floor, Building 6, 33 Xi'erqi Middle Road, Haidian District, Beijing, China, 100085
Para mais informações, consulte o site www.mi.com
Versão do Guia de início rápido: V1.0

Підключення до програми

1. Відскануйте QR-код, щоб завантажити та встановити навушники Xiaomi, щоб увімкнути більше функцій.
2. Дотримуйтесь інструкцій у програмі, щоб підключити навушники.

Примітка. Під час підключення переконайтеся, що на смартфоні ввімкнено Bluetooth. Вставте навушники в зарядну коробку, відкрийте кришку та переконайтеся, що ваш смартфон знаходиться поруч із коробкою.

*Додаток Xiaomi Earbuds підтримує мобільні телефони з Android 6.0 і вище та iOS 14.0 і вище.

*Оновіть програму до останньої версії.

Технічні характеристики

Назва: бездротові навушники
Модель: M2349E1
Порт зарядки: Type-C
Вхід для навушників: 5 В ⎓ 100 мА
Вхід зарядного футляра: 5 В ⎓ 500 мА
Вихід зарядного футляра: 5 В ⎓ 200 мА

Бездротове підключення: **Bluetooth®** 5.3
Робоча температура: від 0°C до 45°C
Діапазон бездротового зв'язку:
10 м (відкритий простір без перешкод)
Робоча частота: від 2402 МГц до 2480 МГц
Максимальна потужність передачі: <14 дБм (для ЄС)

Підтримувані системи: цей продукт підтримує лише певні версії Android або iOS. Щоб отримати детальну інформацію, перейдіть на сайт: www.mi.com.

Примітка. Через особливості з'єднання сигналу Bluetooth у щільному середовищі з перешкодами електромагнітного сигналу 2,4 ГГц можуть періодично виникати роз'єднання або відсутній звук.

Потужність, що подається зарядним пристроєм, повинна перебувати в межах від мінімум [0.15] Вт, необхідних радіообладнанню, до максимум [2] Вт для досягнення максимальної швидкості заряджання.

Bluetooth® Словесний знак і логотипи Bluetooth® є зареєстрованими торговельними марками, які належать Bluetooth SIG, Inc., і використовуються Xiaomi Inc. за ліцензією. Інші торговельні марки та торгові назви належать відповідним власникам.

Інформація про утилізацію та переробку відходів електричного та електронного обладнання

Усі продукти, позначені цим символом, вважаються відходами електричного та електронного обладнання, які слід утилізувати окремо від несортованих побутових відходів. Щоб захистити здоров'я людей і навколишнє середовище, потрібно здавати непрацююче обладнання до спеціалізованих пунктів збору, визначених державними або місцевими органами влади, для подальшої переробки. Правильна утилізація та переробка допоможуть запобігти негативним наслідкам для навколишнього середовища та здоров'я людей. По додаткову інформацію про розташування та умови роботи подібних пунктів збору звертайтеся до компанії, яка виконала встановлення, або до місцевих органів влади.

Цим компанія Xiaomi Communications Co., Ltd. заявляє, що радіообладнання типу M2349E1 відповідає Директиві 2014/53/EU. Повний текст заяви для ЄС про відповідність наведено в Інтернеті за такою адресою: http://www.mi.com/global/ service/support/declaration.html

Застереження щодо безпеки

- Перед використанням та експлуатацією цього пристрою ознайомтеся з наведеними нижче запобіжними заходами, щоб забезпечити оптимальну роботу пристрою та уникнути небезпечного використання або несанкціонованих операцій.
- Інформація про продукт і знаки сертифікації знаходяться в зарядному футлярі.
- Щоб запобігти можливій втраті слуху, не використовуйте цей пристрій на високій гучності протягом тривалого часу.
- Не використовуйте навушники під час керування автомобілем і дотримуйтесь відповідних правил у вашому регіоні або країні.
- Використовуйте лише адаптери живлення, які відповідають місцевим стандартам безпеки або сертифіковані та постачаються кваліфікованими виробниками.
- Заборонено розбирати, ударяти або стискати годинник, а також кидати його у вогонь. Якщо на акумуляторі з'явився набряк або з нього витікає рідина, негайно припиніть його використання.
- Өнімде алынбайтын немесе ауыстырылмайтын кірістірілген батарея бар. Батареяға немесе өнімге зақым келтірмеу үшін батареяны өз бетіңізше бөлшектемеңіз немесе өзгертпеңіз. Батареяны тек өкілетті қызмет провайдерлері ауыстыра алады және оны сол түрге ауыстыру керек. Батареяны дұрыс емес түрімен ауыстыру қауіпсіздік шараларын (мысалы, өрт алу, жарылыс және коррозиялық электролиттің ағуы) бұзуы мүмкін. Батареяны полигонға тасталатын қоқыс жәшігіне салмаңыз. Батареяны қоқысқа тастаған кезде жергілікті заңдарды немесе ережелерді сақтаңыз.
- Заборонено утилізувати акумулятор у вогні або в гарячій духовці, стискати або розрізати акумулятор, бо такі дії можуть призвести до вибуху.
- Не використовуйте цей продукт під час грози. Гроза може призвести до несправності виробу та збільшити ризик ураження електричним струмом.
- Заборонено залишати акумулятор у навколишньому середовищі з дуже високою температурою, що може спричинити вибух або витік займистої рідини чи газу.
- Заборонено залишати акумулятор у середовищі з надзвичайно низьким атмосферним тиском, що може спричинити вибух або витік займистої рідини чи газу.
- Годинник і його аксесуари можуть містити дрібні деталі. Тримайте годинник подалі від дітей, щоб вберегти їх від задухи та уникнути інших небезпек або пошкоджень виробу.
- Будь ласка, негайно припиніть використання продукту та зверніться по медичну допомогу, якщо на ділянці шкіри, що контактує, з'являються ознаки почервоніння або набряклості.
- Використання функції шумозаглушення може вплинути на вашу увагу до навколишніх звуків та сигналів тривоги. Переконайтеся, що ви перебуваєте в безпечному середовищі, перш ніж використовувати цю функцію.
- ⎓ Цей символ позначає напругу постійного струму.

Повідомлення про гарантію

Як клієнт компанії Xiaomi ви можете за певних обставин скористатися додатковими гарантіями. Компанія Xiaomi пропонує клієнтам додаткові гарантійні послуги, що доповнюють, але не виключають обов'язкове гарантійне обслуговування, передбачене на законодавчому рівні. Строки та умови гарантійного обслуговування, передбачені законодавством, регулюються відповідними законами. Докладну інформацію про додаткове гарантійне обслуговування див. на офіційному сайті Xiaomi: https://www.mi.com/global/support/warranty. Якщо це не заборонено законом і якщо компанія Xiaomi не обіцяла інше, післяпродажні послуги буде обмежено країною або регіоном первісного придбання. Згідно з чинним законодавством про надання гарантійних послуг споживачам компанія Xiaomi має право діяти на свій розсуд: ремонтувати продукт, замінювати новим або відшкодовувати його вартість. Гарантійне обслуговування не поширюється на звичайний експлуатаційний знос, форс-мажорні обставини, неналежне використання або пошкодження через недбалість користувача. Контактна особа з питань післяпродажного обслуговування може бути будь-якою особою з авторизованої сервісної мережі Xiaomi, авторизованим дистриб'ютором Xiaomi або кінцевим постачальником, який продав продукт вам. У раз виникнення запитань звертайтеся до відповідної особи, яку може вказати Xiaomi.

На продукти, які не було належним чином імпортовано та/або не було належним чином вироблено компанією Xiaomi та/або не було належним чином придбано в компанії Xiaomi або офіційного продавця Xiaomi, ці гарантії не поширюються. Згідно з чинним законодавством ви можете мати право на гарантії від неофіційного роздрібного продавця, який продав продукт. Тому Xiaomi пропонує вам звернутися до роздрібного продавця, у якого ви придбали продукт.

Відмова від відповідальності. Ілюстрації продукту, аксесуарів, інтерфейсів користувача та інших елементів у цьому посібнику користувача є схематичними діаграмами лише для довідки, і вони можуть дещо відрізнятися від фактичного продукту. Цей посібник опубліковано компанією Xiaomi або компанією в екосистемі Xiaomi. Друкарські помилки та неточна інформація в цьому посібнику або пов'язаних додатках і/або обладнанні можуть бути виправлені без попереднього повідомлення. Про такі виправлення буде вказано в останній версії посібника.

Виробник: Xiaomi Communications Co., Ltd.
Адреса: #019, 9th Floor, Building 6, 33 Xi'erqi Middle Road, Haidian District, Beijing, China, 100085
Щоб дізнатися більше, відвідайте сайт www.mi.com
Версія посібника користувача: V1.0

Nawiązywanie połączenia z aplikacją

1. Zeskanuj kod QR, aby pobrać i zainstalować słuchawki Xiaomi w celu włączenia dodatkowych funkcji.
2. Postępuj zgodnie z instrukcjami w aplikacji, aby połączyć słuchawki.

Uwaga: Podczas procesu łączenia upewnij się, że funkcja Bluetooth w smartfonie jest włączona. Włóż słuchawki do etui ładującego, otwórz pokrywę i upewnij się, że smartfon znajduje się w pobliżu etui.

*Aplikacja Xiaomi Earbuds obsługuje telefony komórkowe z systemem Android 6.0 i nowszym oraz iOS 14.0 i nowszym.

*Proszę zaktualizować aplikację do najnowszej wersji.

Dane techniczne

Nazwa: Wireless Earphones
Model: M2349E1
Gniazdo ładowania: Type-C
Wejście słuchawek: 5 V ⎓ 100mA
Wejście etui z funkcją ładowania: 5 V ⎓ 500mA
Wyjście etui z funkcją ładowania: 5 V ⎓ 200mA
Łączność bezprzewodowa: Bluetooth® 5.3
Temperatura eksploatacji: od 0°C do 45°C
Zasięg komunikacji bezprzewodowej:
10 m (w środowisku wolnym od przeszkód)
Częstotliwość pracy: od 2402 MHz do 2480 MHz
Maksymalna moc nadawcza: <14 dBm (dla UE)

Obsługiwane systemy: Produkt ten obsługuje jedynie niektóre systemy Android lub iOS. Aby uzyskać więcej szczegółów, odwiedź stronę produktu na www.mi.com.

Uwaga: Z powodu właściwości sygnału Bluetooth w gęstym środowisku, w którym inferencja elektromagnetyczna wynosi 2,4 GHz, może wystąpić spontaniczne rozłączenie lub brak dźwięku.

Moc dostarczana przez ładowarkę wynosi od [0.15] W, wymaganych przez urządzenia radiowe, do [2] W w celu uzyskania maksymalnej szybkości ładowania.

Bluetooth® Znak słowny Bluetooth® i logo są zastrzeżonymi znakami towarowymi należącymi do firmy Bluetooth SIG, Inc. i mogą być używane przez Xiaomi inc. na warunkach licencji. Pozostałe znaki i nazwy handlowe należą do ich odpowiednich właścicieli.

Informacje dotyczące europejskiej dyrektywy WEEE

Wszystkie produkty oznaczone tym symbolem są uznane za odpady sprzętu elektrycznego i elektronicznego (WEEE zgodnie z Dyrektywą 2012/19/UE) i nie mogą być wyrzucane po zakończeniu okresu użytkowania wraz z innymi odpadami. W celu ochrony zdrowia ludzi oraz środowiska naturalnego należy przekazać zużyty sprzęt do wyznaczonego punktu utylizacji wyznaczonego przez instytucje rządowe lub lokalne. Prawidłowe usunięcie zużytego produktu pomaga w zapobieganiu potencjalnym negatywnym skutkom oddziaływania na środowisko naturalne i zdrowie ludzi. Więcej informacji można uzyskać w urzędzie lokalnym lub od instalatora.

Niniejszym firma Xiaomi Communications Co., Ltd. oświadcza, że urządzenie radiowe typu M2349E1 jest zgodne z dyrektywą 2014/53/UE. Pełny tekst deklaracji zgodności UE jest dostępny na następującej stronie internetowej: http://www.mi.com/global/service/support/declaration.html

Ważne informacje dotyczące bezpieczeństwa

- Przed rozpoczęciem korzystania z niniejszego urządzenia należy przeczytać poniższe zalecenia, które pomogą zapewnić optymalne działanie urządzenia oraz uniknąć niebezpiecznego użytkowania lub niedozwolonych działań.
- Informacje o produkcie i oznaczenia certyfikatów znajdują się na etui z funkcją ładowania.
- Aby zapobiec możliwemu uszkodzeni słuchu, nie używaj tego produktu przy dużym poziomie głośności przez długi czas.
- Nie korzystaj ze słuchawek podczas prowadzenia pojazdu i przestrzegaj stosowanych przepisów regionalnych lub krajowych.
- Należy stosować wyłącznie zasilacze zgodne z miejscowymi normami bezpieczeństwa lub certyfikowane i dostarczane przez kwalifikowanych producentów.
- Nie demontuj, nie uderzaj, nie zgniataj ani nie wrzucaj produktu do ognia, gdyż może to spowodować eksplozję.
- Produkt wyposażony jest w baterię, której nie można wyjąć ani wymienić. Aby uniknąć uszkodzenia baterii lub produktu, nie należy jej demontować ani samodzielnie wymieniać. Bateria może być wymieniona wyłącznie w autoryzowanym serwisie na ten sam typ. Wymiana baterii na niewłaściwy typ może spowodować utratę zabezpieczenia (np. zapalenie się, wybuch i wyciek elektrolitu powodującego korozję). Nie wyrzucaj baterii do śmieci, które mają trafić na wysypisko. Podczas utylizacji baterii należy przestrzegać lokalnych przepisów lub rozporządzeń.
- Umieszczanie baterii w kominku lub gorącym piekarniku oraz miażdżenie lub przecinanie baterii może doprowadzić do eksplozji.
- Nie używaj produktu w czasie burzy. Burza może sprawić, że produkt nie będzie działać prawidłowo, a także zwiększa ryzyko porażenia prądem elektrycznym.
- Pozostawianie baterii w ekstremalnie wysokich temperaturach może skutkować eksplozją lub wyciekiem łatwopalnych płynów lub gazów.
- Pozostawienie baterii w środowisku o bardzo niskim ciśnieniu powietrza może skutkować eksplozją lub wyciekiem łatwopalnych płynów lub gazów.
- Słuchawki i ich akcesoria mogą zawierać drobne części. Trzymaj je poza zasięgiem dzieci.
- Jeśli na obszarze kontaktu ze skórą pojawią się oznaki zaczerwienienia i obrzęku, natychmiast przestań go używać i zasięgnij pomocy medycznej.
- Włączenie funkcji redukcji hałasu może wpłynąć na zdolność rozpoznawania otaczających dźwięków i alarmów. Przed użyciem tej funkcji upewnij się, że otoczenie, w którym się znajdujesz, jest bezpieczne.
- ⎓ Symbol wskazuje napięcie DC.

Gwarancja

Użytkownikowi jako klientowi firmy Xiaomi przysługują w określonych okolicznościach dodatkowe gwarancje. Firma Xiaomi oferuje określone gwarancje konsumenckie, które stanowią uzupełnienie rękojmi przewidzianych krajowym prawem konsumenckim, lecz ich nie zastępują. Okres obowiązywania i warunki rękojmi są określone w odpowiednich przepisach lokalnych. Więcej informacji na temat korzyści wynikających z gwarancji konsumenckiej można znaleźć na oficjalnej stronie firmy Xiaomi https://www.mi.com/global/support/warranty. Usługi posprzedażne ograniczają się do kraju lub regionu, w którym dokonano pierwotnego zakupu, chyba że obowiązujące prawo zabrania nałożenia takiego ograniczenia lub firma Xiaomi złożyła w tym zakresie inne zobowiązanie. W ramach gwarancji konsumenckiej, w najszerszym dozwolonym przez prawo zakresie, firma Xiaomi zobowiązuje się według własnego uznania naprawić produkt, wymienić go lub zwrócić jego koszt. Normalne zużycie, siła wyższa, niewłaściwe używanie lub uszkodzenie spowodowane przez zaniedbanie użytkownika lub z jego winy nie są objęte gwarancją. Osobą kontaktową w zakresie obsługi posprzedażnej może być dowolna osoba w autoryzowanej sieci serwisowej Xiaomi, autoryzowany dystrybutor Xiaomi lub ostateczny sprzedawca, który sprzedał produkt użytkownikowi. W przypadku wątpliwości należy skontaktować się z odpowiednią osobą wskazaną przez firmę Xiaomi.

Produkty, które nie zostały sprowadzone i/lub nie zostały wyprodukowane przez firmę Xiaomi i/lub nie zostały nabyte od firmy Xiaomi lub oficjalnego sprzedawcy firmy Xiaomi, nie są objęte niniejszymi gwarancjami. Zgodnie z obowiązującym prawem użytkownikowi mogą przysługiwać gwarancje udzielone przez nieoficjalnego sprzedawcę, który sprzedał dany produkt. Dlatego firma Xiaomi zachęca do skontaktowania się ze sprzedawcą, u którego zakupiono produkt.

Oświadczenie o wyłączeniu odpowiedzialności: Ilustracje tego produktu, akcesoriów, interfejsu użytkownika oraz innych elementów przedstawione w niniejszej Instrukcji obsługi stanowią rysunki schematyczne zamieszczone tylko w celach referencyjnych i mogą nieznacznie różnić się od rzeczywistego produktu. Niniejsza instrukcja obsługi jest publikowana przez Xiaomi lub przedsiębiorstwo należące do ekosystemu Xiaomi. Błędy typograficzne i niedokładne informacje zawarte w niniejszej instrukcji lub powiązanych programach i/lub sprzęcie mogą ulec zmianie bez powiadomienia. Takie zmiany zostaną wskazane w najnowszej wersji tej instrukcji obsługi.

Producent: Xiaomi Communications Co., Ltd.
Adres: #019, 9th Floor, Building 6, 33 Xi'erqi Middle Road, Haidian District, Beijing, China, 100085
Więcej informacji: www.mi.com
Wersja podręcznika użytkownika: V 1.0

Verbinden maken met app

1. Scan de QR-code om Xiaomi Earbuds te downloaden en te installeren voor meer functies.
2. Volg de instructies in de app om de oordopjes te verbinden.

Let op: Zorg ervoor dat Bluetooth is ingeschakeld op de smartphone tijdens het verbinden. Plaats de oordopjes in de oplaadcase, open de case en zorg ervoor dat uw smartphone zich in de buurt van de case bevindt.

*De Xiaomi Earbuds-app ondersteunt mobiele telefoons met Android 6.0 en hoger en iOS 14.0 en hoger.

*Upgrade de app naar de nieuwste versie.

Specificaties

Naam: Wireless Earphones
Model: M2349E1
Oplaadpoort: Type-C
Ingang oordopje:5 V ⎓ 100mA
Ingang oplaadhoesje: 5 V ⎓ 500mA
Uitgang oplaadhoesje:5 V ⎓ 200mA

Draadloze connectiviteit: **Bluetooth®** 5.3
Bedrijfstemperatuur: 0 °C tot 45 °C
Draadloos bereik:
10 m (open ruimte zonder obstakels)
Bedrijfsfrequentie: 2402 MHz tot 2480 MHz
Maximaal zendvermogen: <14 dBm (voor de EU)

Compatibel met: dit product ondersteunt alleen bepaalde Android- of iOS-systemen. Kijk voor gedetailleerde informatie op de productpagina op www.mi.com.

Opmerking: Vanwege de verbindingskenmerken van het Bluetooth-signaal kan er in dichte omgevingen met 2,4 GHz elektromagnetische signaalinterferenties af en toe geen verbinding of geen geluid zijn.

Het door de oplader geleverde vermogen moet tussen min. [0.15] Watt, nodig voor de radio-apparatuur, en max. [2] Watt liggen om de maximale oplaadsnelheid te kunnen bereiken.

Bluetooth® Het woordmerk en de logo's van Bluetooth® zijn geregistreerde handelsmerken van Bluetooth SIG, Inc. en elk gebruik van dergelijke merken door Xiaomi inc. gebeurt onder licentie. Andere handelsmerken en handelsnamen zijn die van hun respectieve eigenaars.

AEEA-informatie

Alle producten met dit symbool behoren tot afgedankte elektrische en elektronische apparatuur (AEEA zoals in Richtlijn 2012/19/EU) en mogen niet worden vermengd met ongesorteerd huishoudelijk afval. In plaats daarvan moet u de volksgezondheid en het milieu beschermen door uw afgedankte apparatuur in te leveren bij een van de aangewezen inzamelpunten voor de recycling van afgedankte elektrische en elektronische apparatuur, ingericht door de overheid of plaatselijke autoriteiten. Correcte verwijdering en recycling zal mogelijk negatieve gevolgen voor het milieu en de algemene gezondheid helpen voorkomen. Neem contact op met de installateur of uw plaatselijke autoriteiten voor meer informatie over de locaties en de voorwaarden van deze inzamelpunten.

Hierbij verklaart Xiaomi Communications Co., Ltd. dat de radioapparatuur type M2349E1 voldoet aan Richtlijn 2014/53/EU. De volledige tekst van de EU-conformiteitsverklaring is beschikbaar op het volgende internetadres: http://www.mi.com/global/service/support/declaration.html

Belangrijke veiligheidsinformatie

- Voordat u dit apparaat in gebruik neemt, leest u de volgende voorzorgsmaatregelen om voor optimale prestaties van het apparaat te zorgen en gevaarlijke of ongeautoriseerde handelingen te voorkomen.
- Productgegevens en certificeringsmerken bevinden zich in het oplaadcase.
- Gebruik dit product niet gedurende langere tijd op een hoog volume om mogelijk gehoorverlies te voorkomen.
- Gebruik de oordopjes niet tijdens het rijden, en houd u aan de relevante voorschriften in uw regio of land.
- Gebruik alleen voedingsadapters die voldoen aan de plaatselijke veiligheidsnormen, of die gecertificeerd en geleverd zijn door gekwalificeerde producenten.
- Demonteer, sla, verpletter het product niet en gooi het niet in vuur, omdat dit een explosie kan veroorzaken.
- Het product heeft een ingebouwde batterij die niet verwijderd of vervangen kan worden. Om schade aan de batterij of het product te voorkomen, mag u de batterij niet zelf uit elkaar halen of wijzigen. De batterij mag alleen vervangen worden door de erkende dienstverleners en deze moet vervangen worden door hetzelfde type. Een batterij vervangen met een verkeerd type kan een veiligheidsvoorziening omzeilen (zoals vlam vatten, explosie, lekken van bijtende elektrolyt). Plaats de batterij niet in afval dat wordt afgevoerd naar afvalstortplaatsen. Bij het afvoeren van de batterij dient u zich te houden aan plaatselijke wet- en regelgeving.
- Het weggooien van een batterij in vuur of een hete oven, of het mechanisch verpletteren of doorsnijden van een batterij, wat kan leiden tot een explosie.
- Gebruik dit product niet tijdens onweersbuien. Onweersbuien kunnen een storing in het product veroorzaken en het risico op elektrische schokken verhogen.
- De batterij achterlaten in een extreem warme omgeving dat kan leiden tot een explosie of het lekken van ontvlambare vloeistof of gas.
- Een batterij die wordt blootgesteld aan extreem lage luchtdruk dat kan leiden tot een explosie of het lekken van ontvlambare vloeistof of gas.
- Deze oordopjes en hun accessoires kunnen kleine onderdelen bevatten. Houd deze uit het bereik van kinderen.
- Stop onmiddellijk met het gebruik van het product en zoek medische hulp als het contactgebied op uw huid tekenen begint te tonen van roodheid of zwelling.
- Als u geluidsonderdrukking inschakelt, kan dit gevolgen hebben voor uw bewustzijn van geluiden en alarmen in uw omgeving. Zorg ervoor dat u zich in een veilige omgeving bevindt voordat u deze functie gebruikt.
- ⎓ Het symbool geeft gelijkspanning aan.

GARANTIEVERKLARING

Als klant van Xiaomi profiteert u onder bepaalde voorwaarden van aanvullende garantie. Xiaomi biedt speciale garantievoordelen voor consumenten als aanvulling op, en niet in de plaats van, wettelijke garantie waarin voorzien wordt in nationale consumentenwetgeving. De duur en de voorwaarden die verband houden met juridische garanties worden bepaald in de toepasselijke lokale wetgeving. Raadpleeg voor meer informatie over de garantievoordelen voor consumenten de officiële website van Xiaomi https://www.mi.com/global/support/warranty. Uitgezonderd zoals bij wetgeving verboden of anderszins beloofd door Xiaomi is de klantenservice na verkoop beperkt tot het land of de regio waar de oorspronkelijke aankoop heeft plaatsgevonden. Onder de consumentengarantie, voor zover maximaal wettelijk is toegestaan, biedt Xiaomi naar eigen inzicht reparatie, vervanging of terugbetaling van uw product. Normale slijtage, overmacht, onjuist gebruik of schade die is veroorzaakt door nalatigheid of schuld van de gebruiker vallen niet onder de garantie. De contactpersoon voor klantenservice na verkoop mag iedere persoon zijn die deel uitmaakt van het erkende servicenetwerk van Xiaomi, erkende distributeurs van Xiaomi of de eindverkoper die producten aan u heeft verkocht. Indien u twijfels hebt, neemt u contact op met de door Xiaomi aangewezen persoon.

Producten die niet naar behoren zijn ingevoerd en/of die niet naar behoren zijn geproduceerd door Xiaomi en/of niet naar behoren zijn verkregen van Xiaomi of een officiële wederverkoper van Xiaomi, vallen niet onder deze garanties. Volgens de toepasbare wet haalt u mogelijk voordeel uit garanties van de niet-officiële verkoper die het product heeft verkocht. Xiaomi vraagt u daarom contact op te nemen met de verkoper van wie u het product hebt gekocht.

Disclaimer: De afbeeldingen van het product, accessoires, gebruikersinterfaces en andere elementen in deze gebruikershandleiding zijn schematische diagrammen ter referentie en kunnen afwijken van het werkelijke product. Deze handleiding is gepubliceerd door Xiaomi of een onderneming in het ecosysteem van Xiaomi. Typografische fouten en onjuiste informatie in deze handleiding of de bijbehorende programma's en/of Apparatuur kunnen zonder voorafgaande kennisgeving worden gewijzigd. Dergelijke wijzigingen zullen in de nieuwste versie van de handleiding worden vermeld.

Geproduceerd door: Xiaomi Communications Co., Ltd.
Adres: #019, 9th Floor, Building 6, 33 Xi'erqi Middle Road, Haidian District, Beijing, China, 100085
Ga voor meer informatie naar www.mi.com
Versie gebruikershandleiding: V1.0

Připojení k aplikaci

1. Naskenujte QR kód, stáhněte si a nainstalujte aplikaci Xiaomi Earbuds pro aktivaci dalších funkcí.
2. Postupujte podle pokynů v aplikaci pro připojení špuntů do uší.

Poznámka: Během procesu připojení se ujistěte, že je Bluetooth ve vašem smartphonu aktivní. Vložte špunty do uší zpět do nabíjecího pouzdra, otevřete víko a ujistěte se, že je váš smartphone poblíž pouzdra.
*Xiaomi Earbuds aplikace podporuje mobilní telefony s Androidem 6.0 a vyšším a iOS 14.0 a vyšším.
*Prosím, aktualizujte aplikaci na nejnovější verzi.

Specifikace

Produkt: Wireless Earphones
Model: M2349E1
Nabíjecí port: Typ-C
Vstup špuntů do uší: 5 V ⎓ 100mA
Vstup nabíjecího pouzdra: 5 V ⎓ 500mA
Výstup nabíjecího pouzdra: 5 V ⎓ 200mA
Bezdrátová konektivita: **Bluetooth®** 5.3
Provozní teplota: 0°C do 45°C
Dosah bezdrátového signálu:
10 m (otevřený prostor bez překážek)
Provozní frekvence: 2402MHz do 2480MHz
Maximální vysílací výkon: <14 dBm (pro EU)

Kompatibilita: Tento produkt podporuje jen určité systémy Android nebo iOS. Pro podrobné informace navštivte produktovou stránku na www.mi.com.
Poznámka: Kvůli charakteristikám Bluetooth signálu může dojít v hustě osídlených oblastech s rušením elektromagnetického signálu 2.4 GHz k příležitostnému přerušení spojení nebo k zániku zvuku.
Napájení poskytované nabíječkou by mělo být mezi minimálním [0.15] wattem, který je vyžadován rádiovým zařízením, a maximálním [2] wattem, aby bylo dosaženo maximální rychlosti nabíjení.

Bluetooth® a příslušná loga jsou registrované obchodní známky vlastněné společností Bluetooth SIG, Inc. a veškeré použití těchto známek společností Xiaomi Inc. podléhá licenci. Jiné obchodní známky a obchodní značky patří příslušným vlastníkům.

Informace o likvidaci a recyklaci OEEZ

Všechny výrobky označené tímto symbolem jsou odpadní elektrická a elektronická zařízení, která by neměla být mísena s netříděným domovním odpadem. Místo toho byste měli chránit lidské zdraví a životní prostředí odevzdáním zařízení na sběrném místě, které je určeno k recyklaci odpadních elektrických a elektronických zařízení a stanoveno vládou nebo místními úřady. Správná likvidace a recyklace pomohou zabránit potenciálním negativním dopadům na životní prostředí a lidské zdraví. Více informací o umístění a podmínkách těchto sběrných míst se dozvíte od montážního technika nebo místních úřadů.

Společnost Xiaomi Communications Co., Ltd. tímto prohlašuje, že rádiové zařízení typu M2349E1 je v souladu se směrnicí 2014/53/EU. Úplné znění prohlášení o shodě pro EU je k dispozici na následující internetové adrese: http://www.mi.com/global/service/support/declaration.html

Preventivní opatření

- Před použitím a ovládáním tohoto zařízení si pozorně přečtěte následující opatření, aby bylo zajištěno optimální fungování zařízení a aby se předešlo nebezpečnému používání nebo neoprávněným operacím.
- Informace o produktu a certifikační značky se nachází na nabíjecím pouzdře.
- Aby se předešlo možnému poškození sluchu, nepoužívejte tento produkt při vysoké hlasitosti po dlouhou dobu.

- Bezdrátová špunty do uší nepoužívejte během řízení a dodržujte příslušné předpisy ve vaší oblasti nebo zemi.
- Používejte pouze nabíjecí adaptéry, které odpovídají místním bezpečnostním normám nebo jsou certifikované a dodávané kvalifikovanými výrobci.
- Není povoleno rozebírat, udeřit, rozdrtit nebo házet Bezdrátová špunty do uší do ohně, může to způsobit výbuch.
- Tento produkt obsahuje vestavěnou baterii, která nemůže být odstraněna nebo vyměněna. Aby nedošlo k poškození baterie nebo produktu, nevkládejte ani neupravujte baterii sami. Baterii mohou vyměnit pouze autorizované servisní střediska a musí být vyměněna za stejný typ. Použití jiného typu baterie může znefunkčnit ochranná opatření (jako je požár, výbuch a únik korozivního elektrolytu). Nevhazujte baterii do odpadu, který je určen pro skládky. Při likvidaci baterie dodržujte místní zákony a předpisy.
- Vhození baterie do ohně nebo do rozpálené trouby, případně mechanické poškozování nebo řezání baterie, které by mohlo vést k výbuchu.
- Nepoužívejte tento produkt během bouřek. Bouřky mohou způsobit poruchy produktu a zvýšit riziko elektrického úrazu.
- Ponechání baterie v prostředí s extrémně vysokou teplotou může vést k výbuchu nebo úniku hořlavé kapaliny či plynu.
- Baterie vystavená extrémně nízkému tlaku vzduchu může vést k výbuchu nebo úniku hořlavé kapaliny či plynu.
- Tyto bezdrátové špunty do uší a jejich příslušenství mohou obsahovat malé díly. Uchovávejte je mimo dosah dětí.
- Přestaňte produkt okamžitě používat a vyhledejte lékařskou pomoc, pokud se na místě kontaktu s pokožkou objeví známky zarudnutí nebo otoku.
- Aktivace funkce potlačení hluku může ovlivnit vaši schopnost vnímat okolní zvuky a alarmy. Před použitím této funkce se ujistěte, že se nacházíte v bezpečném prostředí.
- ⎓ Symbol označuje stejnosměrné napětí.

Upozornění k záruce

Jako uživatel produktů Xiaomi máte za určitých podmínek nárok na dodatečné záruky. Společnost Xiaomi nabízí specifické spotřebitelské záruky v rámci výhod poskytovaných jako doplněk k zákonným zárukám poskytovaným na základě zákona o ochraně spotřebitelů platného ve vaší zemi, nikoli namísto těchto záruk. Doba platnosti a podmínky týkající se zákonných záruk jsou uvedeny v příslušných místních zákonech. Další informace o výhodách spotřebitelských záruk naleznete na oficiálních webových stránkách společnosti Xiaomi https://www.mi.com/global/support/warranty. S výjimkou případů, kdy to zakazují zákony nebo jinak přislíbila společnost Xiaomi, jsou poprodejní služby omezeny na zemi nebo region původního nákupu. V rámci

spotřebitelské záruky a v maximálním rozsahu povoleném zákonem společnost Xiaomi dle svého uvážení opraví nebo vymění váš produkt, případně vám vrátí zpět částku, která za něj byla zaplacena. Na běžnou míru opotřebení, zásah vyšší moci, zneužití nebo poškození způsobené nedbalostí nebo chybou uživatele se záruka nevztahuje. Kontaktní osobou pro poprodejní servis může být jakákoli osoba v autorizované servisní síti společnosti Xiaomi, autorizovaní distributoři společnosti Xiaomi nebo konečný prodejce, který vám produkty prodal. V případě pochybností kontaktujte příslušnou osobu, kterou společnost Xiaomi určila.
Současné záruky se nevztahují na Hongkong a Tchaj-wan.
Na výrobky, které nebyly řádně dovezeny a/nebo nebyly řádně vyrobeny společností Xiaomi a/nebo nebyly řádně pořízeny od společnosti Xiaomi nebo oficiálního prodejce produktů Xiaomi, se stávající záruky nevztahují. Na základě platných zákonů můžete získat záruky od neoficiálního prodejce, který produkt prodal. Společnost Xiaomi vás proto vyzývá, abyste kontaktovali prodejce, od kterého jste výrobek zakoupili.

Vyloučení odpovědnosti:
Vyobrazení produktu, příslušenství, uživatelských rozhraní a dalších prvků v uživatelské příručce jsou pouze orientační schémata a mohou se mírně lišit od skutečného produktu. Tuto příručku vydala společnost Xiaomi nebo podnik v ekosystému společnosti Xiaomi. Typografické chyby a nepřesné informace v této příručce nebo v souvisejících programech a/nebo zařízeních se mohou změnit bez předchozího upozornění. Takové změny budou uvedeny v nejnovější verzi příručky.

Výrobce: Xiaomi Communications Co., Ltd.
Adresa: #019, 9th Floor, Building 6, 33 Xi'erqi Middle Road, Haidian District, Beijing, China, 100085

Další informace naleznete na webových stránkách www.mi.com
Uživatelská příručka Verze: V1.0

與應用程式連接

1. 掃描 QR 碼下載並安裝「小米耳機」應用程式以啟用更多功能。
2. 依照應用程式上的說明連接耳塞式耳機。

附註：在連線過程中，請確認已啟用智慧型手機的藍牙功能。將耳塞式耳機放入充電盒，打開蓋子，並確認您的智慧型手機靠近充電盒。

* 小米耳機應用程式支持 Android 6.0 及以上版本和 iOS 14.0 及以上版本的手機。
* 請將應用程式升級到最新版本。

產品規格

產品名稱 : 無線耳機
產品型號：M2349E1
充電端口：Type-C
無線連接 : Bluetooth® 5.3
工作溫度：0℃ ~ 45℃
耳機輸入規格：5V ⎓ 100mA
充電盒輸入規格：5V ⎓ 500mA
充電盒輸出規格：5V ⎓ 200mA
工作距離：10 公尺（空曠無障礙環境）

支援系統：本產品僅支援特定 Android 或 iOS 系統。如需詳細資訊，請上 www.mi.com 查看產品相關頁面。
提示：由於藍牙信號的連接特性，在 2.4 GHz 的電磁信號干擾密集的地方，可能偶有間歇性斷連或無聲的情況。

Bluetooth® Bluetooth® 文字商標和標誌為 Bluetooth SIG, Inc. 的註冊商標，Xiaomi Inc. 獲授權可以任何方式使用此類商標。其他商標和商號皆為其各自擁有者所有。

安全警告

- 在使用和操作本設備之前，請閱讀以下注意事項，以確保最佳的設備性能並避免危險使用或未經授權的操作。
- 產品資訊與認證標記位於充電盒上。
- 為了防止可能出現的聽力損傷，請勿長時間用高音量使用本產品。
- 遵守所在地區或國家的相關規定，駕車時請勿使用本裝置。
- 消費者使用電源供應器充電時，應使用滿足相應安全標準要求的電源供應器或者是獲得通過所屬地區認證的電源供應器。
- 請勿拆卸、撞擊、擠壓或將本產品投入火中，可能會導致爆炸。
- 產品內含不可拆卸的鋰電池，請勿自行更換電池，以免損壞電池或裝置。電池只能由授權服務中心更換且必須更換相同型號的電池。請勿以違反安全措施的錯誤類型來處置電池（例如著火、爆炸、腐蝕性電解液泄漏等）。請勿將電池丟入垃圾桶，因為垃圾隨後會被送至垃圾掩埋場。如果要丟棄電池，請依照當地法律或法規要求處理。
- 將電池扔入火中或熱烤爐中或採用機械方式擠壓或切割電池，可能會導致爆炸。
- 請勿在雷暴天氣下使用本產品，雷暴可導致裝置工作異常，並增加觸電的危險。
- 將電池放在極度高溫環境下可能導致爆炸或者易燃液體或氣體的泄漏。
- 電池承受極度低壓可能導致爆炸或者易燃液體或氣體的泄漏。
- 本裝置及其配件可能包含一些小零件，請將裝置及其配件放置在兒童接觸不到的地方。
- 如果皮膚接觸部位出現紅腫跡象，請立即停止使用並尋求醫療救助。

- 啟用降噪功能可能會影響您對周圍聲音和警報的感知。 使用此功能之前，請確保您處於安全的環境中。
- ⎓符號表示直流 (DC) 電壓。

取得審驗證明之低功率射頻器材，非經核准、公司、商號或使用者均不得擅自變更頻率、加大功率或變更原設計之特性及功能。低功率射頻器材之使用不得影響飛航安全及干擾合法通信；經發現有干擾現象時，應立即停用，並改善至無干擾時方得繼續使用。前述合法通信，指依電信管理法規定作業之無線電通信。低功率射頻器材須忍受合法通信或工業、科學及醫療用電波輻射性電機設備之干擾。

設備名稱：無線耳機，型號：M2349E1						
限用物質及其化學符號						
單元	鉛 (Pb)	汞 (Hg)	鎘 (Cd)	六價鉻 (Cr^{+6})	多溴聯苯 (PBB)	多溴二苯醚 (PBDE)
電路板	-	○	○	○	○	○
外殼	○	○	○	○	○	○
控制面板	○	○	○	○	○	○
配件	-	○	○	○	○	○
備考 1."○"係指該項限用物質之百分比含量未超出百分比含量基準值。 備考 2." - "係指該項限用物質為排除項目。						

免責聲明：本使用者手冊中的產品、配件、使用者介面等元素的插圖僅供參考，可能與實際產品略有不同。本手冊由小米或小米生態系統中的企業發佈。本手冊或相關程式及 / 或設備中的印刷錯誤和不精準資訊可能有所更動，恕不另行通知。將在最新版本的手冊中說明此類更動。

製造商 : 小米通訊技術有限公司
製造商地址 : 北京市海淀區西二旗中路 33 號院 6 號樓 9 樓 019 號，
郵遞區號 100085

進口商 : 台灣小米通訊有限公司
進口商地址 : 臺北市中正區新生南路 1 段 50 號 2 樓之 2
服務電話 :02-77255376
本產品售後服務請查詢官網 :www.mi.com/tw/service

XXXXXXXXXXXXXX

請適當處理廢舊電池，遵守本地規章。
請勿將其焚化。
廢電池請回收

(以下訊息僅供香港市場適用)
服務電話 :852-30773620
本產品售後服務請查詢官網 :www.mi.com/hk/service

アプリとの接続

1.QR コードをスキャンし、Xiaomi Earbuds アプリをインストールします。
2. アプリの指示に従って、イヤホンを接続します。
注意：接続プロセス時は、スマートフォンの Bluetooth が有効になっていることを確認してください。イヤホンを充電ボックスに入れ、ふたを開きます。充電ボックスの近くにスマートフォンを置いてください。
*Xiaomi Earbuds アプリは、Android 6.0 以降および iOS 14.0 以降を搭載したスマートフォンをサポートしています。
* アプリを最新バージョンにアップデートしてください。

基本パラメータ

製品名：Wireless Earphones
モデル : M2349E1
充電インターフェース：USB Type-C
無線接続：**Bluetooth**® 5.3
動作温度：0℃ ~ 45℃
イヤホン入力：5V ⎓ 100mA
充電ケース入力：5V ⎓ 500mA
充電ケース出力：5V ⎓ 200mA
動作距離：10m（障害物がない場所）

対応製品：この製品は、特定の Android または iOS システムのみに対応しています。詳細については、www.mi.com の製品ページをご参照ください。
注意：Bluetooth の接続特性により、2.4GHz 帯での電波干渉がある場合、接続が切断されたり音が聞こえなかったりすることがあります。

Bluetooth® Bluetooth® のワードマークおよびロゴは、Bluetooth SIG, Inc. が所有する登録商標であり、Xiaomi Inc. はこれらのマークをライセンスに基づいて使用しています。その他の商標および登録商標は、それぞれの所有者に帰属します。

使用が終了した本製品の廃棄方法

本製品は小型家電リサイクル法 (使用済小型電子機器等の再資源化の促進に関する法律) の対象製品です。 不要になった本製品は家庭ごみとして排出せず、各自治体等が行っている使用済小型電子機器等の回収方法に従って排出してください。

Li-ion

機器認証について

イヤホンは電波法にもとづく小電力データ通信システムの無線設備として認証を受けています。本製品を分解・改造する行為は、法律により罰せられることがあります。

R XXXXXXXX

重要な安全情報

- このデバイスを使用および操作する前に、デバイスの最適なパフォーマンスを確保し、危険な使用や不正な

操作を避けるために、次の注意事項をお読みください。

- 製品情報と認証マークは充電ケースにあります。
- 聴力を正常に保つために、本製品を長時間連続して使用しないでください。
- 運転中はイヤホンを使用しないでください。また、お住まいの地域または国の関連規制を遵守してください。
- ご利用の地域の安全規格に適合する AC アダプタ、を使用してください。
- 爆発の危険がありますので、製品を分解したり、叩いたり、押しつぶしたり、火中に投入したりしないでください。
- 本製品には電池が内蔵されており、取り外しや交換はできません。バッテリーや製品の損傷を防ぐため、バッテリーや製品を自分で分解したり改造したりしないでください。同じタイプと交換する必要があります。異なるタイプのバッテリーへの交換により、火災、爆発、腐食性電解質の漏れなどの安全リスクが発生する可能性があります。バッテリーを廃棄する場合は、埋立処分されるごみの中に入れないでください。バッテリーを処分する場合、各地域の法律ならびに規定を遵守してください。
- バッテリーを火や高温のオーブンに投げ入れたり、バッテリーを機械的に押しつぶしたり、切断したりすると、爆発する可能性があります。
- 雷雨の際は本製品を使用しないでください。雷雨により本製品が誤動作を起こし、感電の危険が高くなります。
- 非常に高温の環境にバッテリーを放置すると、爆発や可燃性の液体やガスの漏れを引き起こすことがあります。
- 非常に気圧の低い環境にバッテリーを放置すると、爆発や可燃性の液体やガスの漏れを引き起こす可能性があります。
- イヤホンとその付属品には、小さな部品が含まれている場合があります。お子様の手の届かないところで保管してください。
- 皮膚の接触部分に赤みや腫れの兆候がある場合は、すぐに使用を中止し、医師の診察を受けてください。
- ノイズキャンセリングを有効にすると、周囲の音や警報音などの認知に影響を 与える可能性があります。この機能を使用する前に、安全な環境にいることを 確認してください。
- ⎓ この記号は直流電圧を示します。

免責事項：本ユーザーマニュアルに記載されている製品、付属品、ユーザーインターフェイスなどのイラストは、あくまでも参考のための模式図であり、実際の製品とは若干異なる場合があります。本マニュアルは、Xiaomi または Xiaomi のエコシステムに属する企業によって発行されています。本マニュアルおよび関連プログラムおよび / または機器の誤植や不正確な情報は、予告なく変更されることがあります。かかる変更事項は、マニュアルの最新バージョンに掲載されます。

お問い合わせ先
Xiaomi Japan カスタマーサービスセンター
フリーダイヤル :0120-300-521
受付時間 :9:00-18:00（ 弊社規定休業日を除く ）
Email: service.jp@support.mi.com
小米技術日本株式会社
https://www.mi.com/jp
製造元：Xiaomi Communications Co., Ltd.
所在地：#019, 9th Floor, Building 6, 33 Xi'erqi Middle Road, Haidian District, Beijing, China, 100085
詳細については、www.mi.com をご覧ください。
説明書バージョン：V1.0

앱에 연결하기

1. 더 많은 기능을 사용하려면 QR 코드를 스캔하여 Xiaomi Earbuds 를 다운로드하고 설치하십시오 .
2. 앱의 지침에 따라 이어버드를 연결합니다 .

참고 : 연결 프로세스 중 스마트폰의 Bluetooth 가 활성화되어 있는지 확인하십시오 . 이어버드를 충전 박스에 넣고 뚜껑을 연 다음 스마트폰이 박스 근처에 있는지 확인하십시오 .

*Xiaomi Earbuds 앱은 Android 6.0 이상 , iOS 14.0 이상이 설치된 휴대폰을 지원합니다 .

* 앱을 최신 버전으로 업그레이드해주세요 .

기본 스펙

제품명 : Wireless Earphones
제품 모델 : M2349E1
충전 포트 : Type-C
무선연결 : Bluetooth® 5.3
작동 온도 : 0℃ ~ 45℃
이어폰 입력 스펙 : 5V ⎓ 100mA
충전 박스 입력 스펙 : 5V ⎓ 500mA
충전 박스 출력 스펙 : 5V ⎓ 200mA
작동 거리 : 10m (빈 공간 및 접근 가능한 환경)
호환 : 이 제품은 특정 Android 또는 iOS 시스템만

호환 : 이 제품은 특정 Android 또는 iOS 시스템만 지원합니다 . 자세한 내용은 www.mi.com 의 제품 페이지를 확인하십시오 .

Bluetooth® 안내 : Bluetooth 신호의 연결 특성으로 인해 2.4GHz 의 전자기 신호 간섭이 심한 곳에서는 간헐적으로 끊기거나 , 소리가 들리지 않을 수 있습니다 .

주요 안전 정보

- 이 장치를 사용하고 작동하기 전에 최적의 장치 성능을 보장하고 위험한 사용이나 무단 작동을 방지하기 위해 다음 주의 사항을 읽으십시오 .
- 제품 정보 및 인증 표시는 충전 케이스에 표시되어 있습니다 .
- 청력 손상을 방지하기 위해 이 제품을 장시간 높은 볼륨으로 사용하지 마십시오 .
- 운전 중에는 이어폰을 사용하지 말고 해당 지역 또는 국가의 관련 규정을 준수하십시오 .
- 현지의 안전 기준에 부합하거나 자격을 갖춘 제조업체가 제공하는 인증된 전원 어댑터만 사용하십시오 .
- 제품을 분해하거나 , 충격을 가하거나 , 부수거나 , 불 속에 던지지 마세요 . 폭발의 위험이 있습니다 .
- 이 제품에는 제거하거나 교체할 수 없는 배터리가 내장되어 있습니다 . 배터리나 제품의 손상을 방지하려면 배터리를 분해하거나 개조하지 마십시오 . 배터리는 공인 서비스 공급자만 교체할 수 있으며 동일한 타입의 배터리로 교체해야 합니다 . 배터리가 잘못된 타입의 배터리로 교체되면 안전 문제를 일으킬 수 있습니다 . (예를 들면 화재 , 폭발 일으킴 , 부식성이 있는 전해질 누설 등). 배터리를 매립지에 버려진 쓰레기에 폐기하지 마십시오 . 배터리를 폐기할 때는 현지 법규 또는 규정을 준수하십시오 .
- 배터리를 불이나 뜨거운 오븐 속에 넣어 처리하거나 배터리를 기계로 찌그러트리거나 자르면 결국 폭발을 초래할 수 있습니다 .
- 뇌우 속에서 본 제품을 사용하지 마십시오 . 뇌우에 노출되면 제품이 오작동하고 감전의 위험이 증가할 수 있습니다 .

- 배터리를 아주 높은 온도 환경에 두면 결국 폭발 또는 가연성 있는 액체나 가스 누출을 초래할 수 있습니다 .
- 배터리가 극히 저기압에 있으면 결국 폭발 또는 가연성 있는 액체나 가스 누출을 초래할 수 있습니다 .
- 이 이어폰 및 부속품에는 작은 부품이 포함될 수 있습니다 . 아이들의 손이 닿지 않는 곳에 보관하십시오 .
- 피부 접촉 면적이 빨갛게 되거나 부종의 증상이 있는 경우, 즉시 사용을 중지하고 의사의 진찰을 받으십시오.
- 노이즈 캔슬링을 활성화하면 주변 소리와 알람 인식에 영향을 미칠 수 있습니다 . 이 기능을 사용하기 전에 안전한 환경에 있는지 확인하십시오 .
- ⎓ 심볼이 DC 전압을 나타납니다 .

정식으로 수입되지 않은 제품 , Xiaomi 가 정식으로 제조하지 않은 제품 , Xiaomi 또는 Xiaomi 공식 판매자로부터 정당하게 취득한 제품이 아닌 경우 이 보증이 적용되지 않습니다 . 관련 법률에 따라서 제품을 판매한 비공식 판매자로부터 품질 보증 혜택을 받을 수 있습니다 . 이에 대해서는 제품을 구매한 판매자에게 문의해 주시기 바랍니다 .

R-R-xmi-M2349E1

제조업체 : Xiaomi Communications Co., Ltd.
주소 : #019, 9th Floor, Building 6, 33 Xi'erqi Middle Road, Haidian District, Beijing, China, 100085
제품 관련 정보는 www.mi.com/kr/ 를 방문해 주시기 바랍니다 .
사용 설명서 버전 : V1.0

Terhubung dengan Aplikasi

1. Pindai kode QR untuk mengunduh dan menginstal Xiaomi Earbuds untuk mengaktifkan lebih banyak fitur.
2. Ikuti petunjuk pada aplikasi untuk menghubungkan earbud.

Catatan: Selama proses koneksi, pastikan Bluetooth smartphone diaktifkan. Masukkan earbud ke boks pengisi daya, buka penutup, dan letakkan smartphone di dekatnya.

*Aplikasi Xiaomi earbuds mendukung ponsel dengan Android 6.0 ke atas dan iOS 14.0 ke atas.

*Harap tingkatkan aplikasi ke versi terbaru.

Spesifikasi

Produk: Wireless Earphones
Model: M2349E1
Port Pengisian Daya: Tipe-C
Earbud Masukan: 5 V ⎓ 100mA
Casing Pengisi Daya Masukan: 5 V ⎓ 500mA
Casing Pengisi Daya Keluaran: 5 V ⎓ 200mA

Konektivitas Nirkabel: **Bluetooth®** 5.3
Suhu Operasi: 0° C sampai 45° C
Jangkauan Nirkabel:
10 m (di lingkungan bebas penghalang)
Frekuensi Operasi: 2402MHz hingga 2480MHz
Daya Transmit Maksimum: <14 dBm (untuk UE)

Produk ini hanya mendukung sistem Android atau iOS tertentu. Untuk informasi lebih detail, buka halaman produk di www.mi.com.

Catatan: Karena karakteristik koneksi sinyal Bluetooth, dalam lingkungan padat dengan interferensi sinyal elektromagnet 2.4 Ghz, koneksi kadang terputus atau suara hilang.

Bluetooth® Tanda kata dan logo Bluetooth® adalah merek dagang terdaftar yang dimiliki oleh Bluetooth SIG, Inc. dan segala penggunaan merek tersebut oleh Xiaomi Inc. adalah berdasarkan lisensi. Merek dagang dan nama dagang lainnya adalah milik masing-masing pemiliknya.

Informasi Pembuangan dan Daur Ulang WEEE

Semua produk yang disertai simbol ini adalah limbah peralatan elektrik dan elektronik sehingga tidak boleh dicampur dengan limbah rumah tangga yang tidak disortir. Oleh karena itu, Anda harus melindungi kesehatan manusia dan lingkungan dengan menyerahkan limbah peralatan Anda ke titik pengumpulan yang ditunjuk untuk daur ulang limbah peralatan elektrik dan elektronik, ditentukan oleh pemerintah atau otoritas setempat. Proses pembuangan dan daur ulang yang benar akan membantu mencegah potensi konsekuensi negatif terhadap kesehatan manusia dan lingkungan. Hubungi pemasang atau otoritas setempat untuk mendapatkan informasi lebih lanjut tentang lokasi serta syarat dan ketentuan titik pengumpulan tersebut.

CE Dengan ini, Xiaomi Communications Co., Ltd. menyatakan bahwa jenis peralatan radio M2349E1 sesuai dengan Arahan 2014/53/EU. Teks lengkap deklarasi kesesuaian Uni Eropa tersedia di alamat internet berikut: http://www.mi.com/global/service/support/declaration.html

Tindakan Pencegahan

- Sebelum menggunakan dan mengoperasikan perangkat ini, baca tindakan pencegahan berikut untuk memastikan kinerja perangkat optimal dan hindari penggunaan yang berbahaya atau pengoperasian yang tidak diotorisasi.
- Informasi produk dan tanda sertifikasi dapat ditemukan pada Dudukan Pengisian Daya.
- Untuk mencegah gangguan pendengaran, jangan menggunakan volume tinggi dalam waktu yang lama.
- Jangan menggunakan earbud saat mengemudi. Patuhi semua peraturan yang berlaku di kawasan atau negara Anda.
- Hanya gunakan adaptor daya yang mematuhi standar keselamatan setempat atau disertifikasi dan diproduksi oleh produsen yang berkualifikasi.
- Jangan membongkar, memukul, meremukkan, atau membuang produk ke dalam api, karena dapat menyebabkan ledakan.
- Baterai polimer litium di dalam band ini tidak dapat dilepas. Untuk menghindari kerusakan pada baterai atau band, jangan mengganti baterai sendiri. Menggunakan baterai dengan tipe yang tidak tepat berisiko menyebabkan ledakan. Jangan buang baterai bekas bersama dengan sampah rumah tangga. Buang band dan baterai bekas sesuai dengan hukum dan peraturan setempat.
- Pembuangan baterai ke dalam api atau oven panas maupun penghancuran ataupun pemotongan baterai secara mekanis yang dapat menyebabkan ledakan.
- Jangan menggunakan produk selama hujan petir. Hujan badai dapat mengganggu fungsi produk dan meningkatkan risiko tersengat listrik.
- Meninggalkan baterai di lingkungan dengan suhu sekitar sangat tinggi yang dapat menyebabkan ledakan atau kebocoran cairan maupun gas yang mudah terbakar.
- Baterai yang berada di lingkungan dengan tekanan udara sangat rendah yang dapat menyebabkan ledakan atau kebocoran cairan maupun gas yang mudah terbakar.
- Produk ini bukan mainan dan berisi komponen berukuran kecil. Jauhkan dari jangkauan anak-anak.
- Segera hentikan penggunaan produk dan mintalah bantuan medis apabila area kontak di kulit Anda menunjukkan gejala kemerahan atau bengkak.
- Mengaktifkan peredam bising dapat memengaruhi kesadaran Anda akan suara dan alarm di sekitar. Pastikan Anda berada di lingkungan yang aman sebelum menggunakan fungsi ini.
- ⎓ Simbol menunjukkan tegangan DC.

Pemberitahuan Jaminan

Sebagai konsumen Xiaomi, Anda mendapatkan manfaat dari garansi tambahan dengan kondisi tertentu. Xiaomi menawarkan manfaat garansi kepada konsumen tertentu yang merupakan tambahan dari, dan tidak menggantikan, garansi sah apa pun yang terdapat dalam undang-undang konsumen di negara Anda. Jangka waktu dan ketentuan terkait garansi sah disediakan oleh hukum setempat masing-masing. Untuk mengetahui informasi selengkapnya tentang manfaat garansi konsumen, silakan lihat situs web resmi Xiaomi https://www.mi.com/global/support/warranty. Kecuali dilarang oleh hukum atau dijamin oleh Xiaomi, layanan purnajual hanya akan tersedia di negara atau daerah tempat pembelian produk. Sesuai dengan garansi konsumen, Xiaomi dengan kebijakannya sendiri akan memperbaiki, mengganti, atau mengembalikan uang pembelian produk Anda hingga sejauh yang diizinkan oleh hukum. Bentuk keausan normal, keadaan kahar,

penyalahgunaan, atau kerusakan yang disebabkan oleh kelalaian atau kesalahan pengguna tidak dijamin. Orang yang dapat dihubungi untuk layanan purnajual dapat ditentukan oleh jaringan layanan resmi Xiaomi, distributor resmi Xiaomi, atau vendor akhir yang menjual produk kepada Anda. Jika ragu, silakan hubungi orang bersangkutan yang disebutkan oleh Xiaomi.
Produk yang tidak diimpor dan/atau tidak diproduksi sewajarnya oleh Xiaomi dan/atau tidak diperoleh secara sewajarnya dari Xiaomi atau penjual resmi Xiaomi tidak masuk dalam cakupan garansi yang ada saat ini. Sesuai dengan hukum yang berlaku, Anda dapat memperoleh manfaat garansi dari ritel tidak resmi yang menjual produk. Oleh karena itu, Xiaomi menghimbau Anda untuk menghubungi ritel tempat Anda membeli produk.

Penafian: Ilustrasi produk, aksesori, antarmuka pengguna, dan elemen lain dalam Petunjuk Penggunaan ini adalah diagram skematik sebagai rujukan saja, dan mungkin sedikit berbeda dari produk sebenarnya. Petunjuk penggunaan ini diterbitkan oleh Xiaomi atau perusahaan di dalam ekosistem Xiaomi. Salah ketik dan ketidakakuratan informasi di dalam petunjuk penggunaan ini atau program dan/atau peralatan terkait dapat diubah tanpa pemberitahuan sebelumnya. Perubahan tersebut akan disebutkan dalam petunjuk penggunaan versi terbaru.

Diproduksi oleh: Xiaomi Communications Co., Ltd.
Alamat: #019, 9th Floor, Building 6, 33 Xi'erqi Middle Road, Haidian District, Beijing, China, 100085
Diimpor oleh: PT. Xiaomi Communications Indonesia
One Pacific Place Suite 9-H,I,J,K Jl. Jenderal Sudirman Kav.52-53 Lot 3&5, Jakarta Selatan 12190, Indonesia
Dibuat di Tiongko
Untuk informasi selengkapnya, kunjungi www.mi.com

Versi Panduan Pengguna: V1.0

การเชื่อมต่อกับแอพ

1. สแกนรหัส QR เพื่อดาวน์โหลดและติดตั้ง Xiaomi Earbuds เพื่อเปิดใช้งานคุณสมบัติเพิ่มเติม
2. ทำตามคำแนะนำบนแอพเพื่อเชื่อมต่อ Earbuds

หมายเหตุ: ในระหว่างขั้นตอนการเชื่อมต่อ โปรดตรวจสอบว่าเปิดใช้งาน Bluetooth ของสมาร์ทโฟนแล้ว ใส่ Earbuds ลงในกล่องชาร์จ เปิดฝา และตรวจสอบให้แน่ใจว่าสมาร์ทโฟนของคุณอยู่ใกล้กล่อง

* แอป Xiaomi Earbuds รองรับโทรศัพท์มือถือที่ใช้ Android 6.0 ขึ้นไป และ iOS 14.0 ขึ้นไป
* โปรดอัปเกรดแอปเป็นเวอร์ชันล่าสุด

ข้อมูลจำเพาะ

ชื่อ: Wireless Earphones
รุ่น: M2349E1
พอร์ตการชาร์จ: Type-C
การเชื่อมต่อไร้สาย: **Bluetooth**® 5.3
อุณหภูมิที่เหมาะกับการทำงาน: 0°C ถึง 45°C

อินพุต Earbuds: 5 V ⎓ 100mA
อินพุตกล่องชาร์จ: 5 V ⎓ 500mA
เอาต์พุตกล่องชาร์จ: 5 V ⎓ 200mA
ระยะสัญญาณไร้สาย: 10 ม. (พื้นที่เปิดโล่งโดยไม่มีสิ่งกีดขวาง)

เข้ากันได้กับ: ผลิตภัณฑ์นี้รองรับเฉพาะระบบ Android หรือ iOS บางระบบเท่านั้น สำหรับข้อมูลโดยละเอียด โปรดตรวจสอบหน้าผลิตภัณฑ์บน www.mi.com

หมายเหตุ: เนื่องจากลักษณะการเชื่อมต่อของสัญญาณ Bluetooth ในสภาพแวดล้อมที่มีความหนาแน่นสูงซึ่งมีการรบกวนสัญญาณแม่เหล็กไฟฟ้า 2.4 GHz อาจมีการตัดการเชื่อมต่อเป็นครั้งคราวหรือไม่มีเสียง

Bluetooth® เครื่องหมายที่เป็นคำและโลโก้ Bluetooth® เป็นเครื่องหมายการค้าจดทะเบียนของ Bluetooth SIG, Inc. และการใช้เครื่องหมายดังกล่าวโดย Xiaomi Inc. อยู่ภายใต้ใบอนุญาต เครื่องหมายการค้าและชื่อทางการค้าอื่นๆ เป็นของเจ้าของนั้นๆ

ข้อพึงระวัง

- ก่อนใช้และใช้งานอุปกรณ์นี้ โปรดอ่านข้อควรระวังต่อไปนี้เพื่อให้แน่ใจว่าอุปกรณ์มีประสิทธิภาพสูงสุด และหลีกเลี่ยงการใช้งานที่เป็นอันตรายหรือการทำงานที่ไม่ได้รับอนุญาต
- ข้อมูลผลิตภัณฑ์และเครื่องหมายการรับรองระบุอยู่บนเคสสำหรับชาร์จ
- เพื่อป้องกันไม่ให้สูญเสียการได้ยินที่อาจเกิดขึ้นได้ อย่าใช้อุปกรณ์ที่ระดับเสียงดังมากเป็นเวลานาน
- อย่าใช้ Earbuds ขณะขับรถ และปฏิบัติตามกฎระเบียบที่เกี่ยวข้องในภูมิภาคหรือประเทศของคุณ
- ใช้เฉพาะอะแดปเตอร์แปลงไฟที่สอดคล้องกับมาตรฐานความปลอดภัยในท้องถิ่นหรือได้รับการรับรองและจัดหาโดยผู้ผลิตที่มีคุณสมบัติเหมาะสมเท่านั้น
- ห้ามแยกชิ้นส่วน กระแทก บด หรือโยนผลิตภัณฑ์เข้ากองไฟ เนื่องจากอาจทำให้เกิดการระเบิดได้
- ผลิตภัณฑ์นี้มีแบตเตอรี่ในตัวที่ไม่สามารถถอดหรือเปลี่ยนได้ เพื่อไม่ให้แบตเตอรี่หรือผลิตภัณฑ์เกิดความเสียหาย โปรดอย่าถอดรื้อหรือดัดแปลงแบตเตอรี่ด้วยตนเอง การเปลี่ยนแบตเตอรี่ทำได้โดยผู้ให้บริการที่ได้รับอนุญาตเท่านั้น และจะต้องเปลี่ยนแทนด้วยชิ้นส่วนประเภทเดียวกัน การเปลี่ยนแบตเตอรี่โดยใช้แบตเตอรี่ไม่ถูกประเภทอาจทำให้อุปกรณ์ป้องกันเสียหายได้ (เช่น การติดไฟ การระเบิด และการรั่วไหลของอิเล็กโทรไลต์ที่มีฤทธิ์กัดกร่อน) อย่าทิ้งแบตเตอรี่ปนกับขยะในบ้านทั่วไป การกำจัดทิ้งผลิตภัณฑ์นี้และแบตเตอรี่ที่ใช้งานแล้วจะต้องปฏิบัติตามกฎหมายและข้อบังคับท้องถิ่น

- การกำจัดแบตเตอรี่โดยการเผาหรือการใส่แบตเตอรี่ลงไปในเตาร้อนๆ หรือการบดทับหรือการตัดแบตเตอรี่เชิงกลอาจก่อให้เกิดการระเบิดได้
- ห้ามใช้ผลิตภัณฑ์นี้ในระหว่างที่เกิดพายุฝนฟ้าคะนอง พายุฝนฟ้าคะนองอาจทำให้ผลิตภัณฑ์ทำงานผิดปกติและเพิ่มความเสี่ยงต่อการเกิดไฟฟ้าช็อต
- การปล่อยแบตเตอรี่ไว้ในสภาพแวดล้อมโดยรอบที่อุณหภูมิสูงมากอาจก่อให้เกิดการระเบิดหรือการรั่วไหลของของเหลวหรือก๊าซไวไฟได้
- แบตเตอรี่ที่อยู่ในที่ซึ่งแรงดันอากาศต่ำมากอาจก่อให้เกิดการระเบิดหรือการรั่วไหลของของเหลวหรือก๊าซไวไฟได้
- นาฬิกาและอุปกรณ์เสริมอาจประกอบไปด้วยชิ้นส่วนเล็กๆ เพื่อหลีกเลี่ยงไม่ให้เกิดการสำลักหรืออันตรายอื่นๆ กับเด็ก หรือความเสียหายที่เกิดจากเด็ก โปรดเก็บนาฬิกาให้พ้นมือเด็ก
- โปรดหยุดใช้ผลิตภัณฑ์นี้ทันทีและขอรับความช่วยเหลือทางการแพทย์ หากบริเวณที่สัมผัสกับผิวของคุณเริ่มมีผื่นแดงหรือบวม
- การเปิดใช้งานการตัดเสียงรบกวนอาจส่งผลต่อการรับรู้เสียงรอบข้างและการเตือน ตรวจสอบให้แน่ใจว่าคุณอยู่ในสภาพแวดล้อมที่ปลอดภัยก่อนที่จะใช้ฟังก์ชันนี้
- ⎓ สัญลักษณ์แสดงถึงแรงดันไฟฟ้า DC

ประกาศการรับประกัน

ในฐานะผู้บริโภคของ Xiaomi คุณจะได้รับประโยชน์ภายใต้เงื่อนไขบางประการจากการรับประกันเพิ่มเติม Xiaomi เสนอประโยชน์ด้านการรับประกันสำหรับผู้บริโภคบางประการ ซึ่งจะเป็นส่วนที่เพิ่มเติมและไม่แทนที่การรับประกันตามกฎหมายใดๆ ที่ให้ไว้โดยกฎหมายคุ้มครองผู้บริโภคแห่งชาติของคุณ ระยะเวลาและเงื่อนไขที่เกี่ยวข้องกับการรับประกันตามกฎหมายถูกให้ไว้ตามกฎหมายในประเทศของคุณตามลำดับ สำหรับข้อมูลเพิ่มเติมเกี่ยวกับประโยชน์จากการรับประกันสำหรับผู้บริโภค โปรดอ้างถึงเว็บไซต์ทางการของ Xiaomi https://www.mi.com/global/support/warranty ยกเว้นการรับประกันที่ห้ามโดยกฎหมายหรือสัญญาไว้โดย Xiaomi บริการหลังการขายต้องถูกจำกัดตามประเทศหรือภูมิภาคของการซื้อผลิตภัณฑ์ครั้งแรก ภายใต้การรับประกันสำหรับผู้บริโภคตามขอบเขตที่กฎหมายอนุญาตสูงสุด Xiaomi จะซ่อม เปลี่ยน หรือคืนเงินสำหรับผลิตภัณฑ์ของคุณ การสึกหรอตามปกติ เหตุสุดวิสัย การใช้ในทางที่ผิด หรือความเสียหายที่เกิดจากความประมาทเลินเล่อ หรือจากความผิดของผู้ใช้จะไม่ได้รับการรับประกัน ผู้ติดต่อสำหรับบริการหลังการขายอาจเป็นบุคคลใดก็ได้ในเครือข่ายการให้บริการที่ได้รับอนุญาตจาก Xiaomi ผู้แทนจำหน่ายที่ได้รับอนุญาตจาก Xiaomi หรือผู้จำหน่ายขั้นสุดท้ายที่ขายผลิตภัณฑ์ให้คุณ หากมีข้อสงสัย โปรดติดต่อบุคคลที่เกี่ยวข้องที่ Xiaomi อาจระบุตัวบุคคลได้

ผลิตภัณฑ์ที่ไม่ได้รับการนำเข้าอย่างถูกต้อง และ/หรือไม่ได้ผลิตอย่างถูกต้องโดย Xiaomi และ/หรือไม่ได้รับมาอย่างถูกต้องจาก Xiaomi หรือผู้ขายอย่างเป็นทางการของ Xiaomi จะไม่ได้รับความคุ้มครองตามการรับประกันปัจจุบัน ตามกฎหมายที่บังคับใช้ คุณอาจได้รับประโยชน์จากการรับประกันจากผู้ค้าปลีกอย่างไม่เป็นทางการที่ขายผลิตภัณฑ์ ดังนั้น Xiaomi ขอแนะนำให้คุณติดต่อผู้ค้าปลีกที่คุณซื้อผลิตภัณฑ์

ข้อความปฏิเสธความรับผิดชอบ: ภาพผลิตภัณฑ์ อุปกรณ์เสริม อินเทอร์เฟซผู้ใช้ และองค์ประกอบอื่นๆ ในคู่มือผู้ใช้ฉบับนี้เป็นแผนผังอย่างง่ายเพื่อการอ้างอิงเท่านั้น และอาจมีความแตกต่างจากผลิตภัณฑ์จริงเล็กน้อย คู่มือฉบับนี้เผยแพร่โดย Xiaomi หรือองค์กรในเครือของ Xiaomi ข้อผิดพลาดในการพิมพ์และข้อมูลที่ไม่ถูกต้องในคู่มือฉบับนี้ หรือในโปรแกรมและ/หรืออุปกรณ์ที่เกี่ยวข้องอาจมีการเปลี่ยนแปลงโดยไม่ต้องแจ้งให้ทราบล่วงหน้า ซึ่งการเปลี่ยนแปลงดังกล่าวจะแจ้งไว้ให้ทราบในคู่มือฉบับล่าสุด

กสทช.

เครื่องวิทยุคมนาคมนี้ ได้รับยกเว้น ไม่ต้องได้รับใบอนุญาตให้มี ใช้ซึ่งเครื่องวิทยุคมนาคม หรือตั้งสถานีวิทยุคมนาคมตามประกาศ กสทช. เรื่อง เครื่องวิทยุคมนาคม และสถานีวิทยุคมนาคมที่ได้รับยกเว้นไม่ต้องได้รับใบอนุญาตวิทยุคมนาคมตามพระราชบัญญัติวิทยุคมนาคม พ.ศ. 2498

กสทช. | โทรคมนาคม
กำกับดูแลเพื่อประชาชน
Call Center 1200 (โทรฟรี)

"เครื่องโทรคมนาคมและอุปกรณ์นี้มีความสอดคล้องตามมาตรฐานหรือข้อกำหนดทางเทคนิคของกสทช."

ผลิตโดย: Xiaomi Communications Co., Ltd.
ที่อยู่: #019, 9th Floor, Building 6, 33 Xi'erqi Middle Road, Haidian District, Beijing, China, 100085
สำหรับข้อมูลเพิ่มเติม โปรดดูที่ www.mi.com
คู่มือการใช้งานเวอร์ชัน: V1.0

الاتصال بالتطبيق

1. امسح كود QR ضوئيًا لتنزيل تطبيق Xiaomi Earbuds وتثبيته لتمكين مزيد من الميزات.
2. اتبع التعليمات المتاحة على التطبيق لتوصيل سماعات الأذن.

ملاحظة: يُرجى التأكد، أثناء عملية التوصيل، من تمكين البلوتوث على الهاتف الذكي. وضع سماعات الأذن في حافظة الشحن، وافتح الغطاء، وتأكد من أن هاتفك الذكي قريب من الحافظة.

*يدعم تطبيق Xiaomi Earbuds الهواتف المحمولة التي تعمل بنظام Android 6.0 والإصدارات الأحدث ونظام iOS 14.0 والإصدارات الأحدث.

*يرجى ترقية التطبيق إلى الإصدار الأحدث.

المواصفات

الاسم:Wireless Earphones
الطراز: M2349E1
منفذ الشحن: النوع- C
مدخل سماعات الأذن: 5 فولت ⎓ 100 مللي أمبير
مدخل علبة الشحن: 5 فولت ⎓ 500 مللي أمبير
مخرج علبة الشحن: 5 فولت ⎓ 200 مللي أمبير

الاتصال اللاسلكي: Bluetooth® 5.3
درجة حرارة التشغيل: ٠ إلى ٤٥ درجة مئوية
النطاق اللاسلكي: 10 م (مساحة مفتوحة بدون عوائق)
تردد التشغيل: 2402 ميجا هرتز إلى 2480 ميجا هرتز
طاقة الإرسال القصوى: <14 ديسيبل ميلي واط (للاتحاد الأوروبي)

أنظمة التشغيل المتوافقة: هذا المنتج يدعم فقط بعض أنظمة Android أو iOS. للحصول على معلومات مفصلة ، يرجى التحقق من صفحة المنتج على www.mi.com.

الملاحظات: نظرًا لخصائص اتصال إشارة Bluetooth، خاصه في البيئات الكثيفة مع تداخل الإشارات الكهرومغناطيسية 2.4 جيجا هرتز ، قد يكون هناك انقطاع في بعض الأحيان أو عدم وجود صوت.

يجب أن تكون الطاقة التي يوصلها الشاحن بين الحد الأدنى [0.15] وات المطلوب من قبل الجهاز اللاسلكي والحد الأقصى [2] وات لتحقيق أقصى سرعة شحن.

Bluetooth®
إن علامات وشعارات Bluetooth® هي علامات تجارية مسجلة مملوكة لشركة Bluetooth SIG, Inc. وأي استخدامات لهذه العلامات من قبل Xiaomi Inc يخضع للترخيص. والعلامات التجارية والأسماء التجارية الأخرى هي ملك لأصحابها.

معلومات WEEE (نفايات المعدات الكهربائية والإلكترونية)

جميع المنتجات التي تحمل هذا الرمز هي نفايات المعدات الكهربائية والإلكترونية (WEEE وفقًا لتوجيه 2012/19/EU) التي لا ينبغي أن تختلط بالنفايات المنزلية التي لم يتم فرزها. وبدلاً من ذلك، يجب حماية صحة الإنسان والبيئة بتسليم معدات النفايات إلى نقطة تجميع مخصصة معينة من قبل الحكومة أو السلطات المحلية لإعادة تدوير نفايات المعدات الكهربائية والإلكترونية. سيساعد التخلص الصحيح وإعادة التدوير على منع النتائج السلبية المحتملة على البيئة وصحة الإنسان. يرجى الاتصال بشركة التركيب أو السلطات المحلية للحصول على مزيد من المعلومات حول الموقع بالإضافة إلى شروط وأحكام نقاط التجميع هذه.

بموجب هذا المستند، تعلن شركة Xiaomi Communications Co., Ltd. أن نوع جهاز الراديو M2349E1 يتوافق مع توجيه EU/2014/53. النص الكامل لإعلان مطابقة الاتحاد الأوروبي متاح على عنوان الإنترنت التالي: http://www.mi.com/global/service/support/declaration.html

معلومات السلامة المهمة

- قبل استخدام هذا الجهاز وتشغيله؛ اقرأ االحتياطات التالية لضمان األداء األمثل للجهاز وتجنب االستخدام الخطير أو العمليات غير المصرح بها.
- معلومات المنتج وعلامات الاعتماد موجودة في علبة الشحن.
- لتجنب الفقدان المحتمل للسمع، لا تستخدم هذا المنتج بمستوى صوت مرتفع لفترات طويلة من الوقت.
- لا تستخدم سماعات الأذن أثناء القيادة، والتزام باللوائح المعنية في منطقتك أو بلدك.
- استخدم محولات الطاقة التي تتوافق مع معايير السلامة المحلية أو المعتمدة والموردة من قبل الشركات المصنعة المؤهلة فقط.
- لا تقم بتفكيك المنتج أو ضربه أو سحقه أو رميه في النار، فقد يؤدي ذلك إلى حدوث انفجار.
- يتضمن المنتج بطارية مدمجة لا يمكن إزالتها أو استبدالها. لتجنب تلف البطارية أو المنتج، لا تقم بفك أو استبدال البطارية بنفسك. يمكن استبدال البطارية فقط بواسطة مزودي الخدمة المعتمدين ويجب استبدالها بنفس النوع. استبدال البطارية بنوع غير صحيح يمكن أن يتلف الحماية)مثل نشوب حريق أو انفجار أو تسرب المنحل الكهربائي المتآكل(. لا تتخلص من البطارية المستعملة مع النفايات المنزلية. ينبغي أن يكون التخلص من هذا المنتج والبطاريات المستعملة وفقاً للقوانين واللوائح المحلية.
- التخلص من البطارية في النار أو فرن ساخن، أو تحطيمها ميكانيكيا أو قص البطارية، يمكن أن يتسبب بحدوث انفجار.
- لا تستخدم هذا المنتج أثناء العواصف الرعدية. قد تتسبب العواصف الرعدية في تعطل المنتج وزيادة خطر التعرض لصدمات كهربائية.
- ترك البطارية في بيئة محيطة ذات دراجة حرارة مرتفعة للغاية يمكن أن يتسبب بحدوث انفجار أو تسرب سائل أو غازقابل للاشتعال.
- تعرض البطارية لضغط هواء منخفض بشدة يمكن أن يتسبب بانفجار أو تسرب سائل أو غاز قابل للاشتعال.
- قد تحتوي سماعات الأذن هذه وملحقاتها على أجزاء صغيرة. يرجى الحفاظ عليها بعيدا عن متناول الأطفال.
- إذا كانت هناك علامات احمرار وانتفاخ في منطقة ملامسة الجلد ، فتوقف عن استخدامه على الفور واطلب العناية الطبية.
- قد يؤثر تمكين إلغاء الضوضاء على وعيك بالأصوات والإنذارات المحيطة. تأكد من أنك في بيئة آمنة قبل استخدام هذه الوظيفة.
- ⎓ يشير الرمز إلى جهد التيار المستمر.

إشعار الضمان

بصفتك مستهلكًا لدى Xiaomi ، يمكنك الاستفادة من الضمانات الإضافية بموجب شروط معينة. تقدم Xiaomi مزايا ضمان استهلاكية محددة بالإضافة إلى، وليس بدلاً من، أي ضمانات قانونية ينص عليها قانون المستهلك الوطني. يتم توفير المدة والشروط المتعلقة بالضمانات القانونية بموجب القوانين المحلية المعنية. لمزيد من المعلومات حول مزايا الضمان الاستهلاكي، يرجى الرجوع إلى موقع Xiaomi الرسمي https://www.mi.com/global/support/warranty. باستثناء ما تحظره القوانين أو ما تعهدت به Xiaomi، تقتصر خدمات ما بعد البيع على بلد أو منطقة الشراء الأصلي. بموجب الضمان الاستهلاكي، وإلى أقصى حد يسمح به القانون، ستقوم Xiaomi، حسب تقديرها، بإصلاح منتجك أو استبداله أو إرجاعه. لا يشمل الضمان التلف او التمزق العادي أو القوة القاهرة أو سوء الاستخدام أو التلف الناجم عن إهمال المستخدم أو خطأه. يمكن أن يكون الشخص المسؤول عن خدمة ما بعد البيع أي شخص في شبكة الخدمات المعتمدة لشركة Xiaomi أو الموزعين المعتمدين لشركة Xiaomi أو البائع النهائي الذي قام ببيع المنتجات لك. إذا كنت في شك، فيرجى الاتصال بالشخص المعني، حيث قد تحدده Xiaomi.

لا تشمل الضمانات الحالية المنتجات التي لم تستورد و / أو لم يتم تصنيعها على النحو المطلوب من قبل شركة Xiaomi و / أو لم يتم الحصول عليها من شركة Xiaomi أو بائع رسمي تابع لها. وفقًا للقانون المعمول به، قد تستفيد من ضمانات بائع التجزئة غير الرسمي الذي باع المنتج. لذلك، تناشدك شركة Xiaomi بالاتصال ببائع التجزئة الذي اشتريت منه المنتج.

إخلاء مسؤولية: تعد الرسومات التوضيحية للمنتج والملحقات وواجهات المستخدم وغيرها من العناصر الأخرى الواردة في دليل المستخدم هذا رسومات تخطيطية لغرض التوضيح فقط، وقد تختلف قليلاً عن المنتج الفعلي. ونشرت هذا الدليل شركة Xiaomi أو مؤسسة ضمن منظومتها. وقد يجري تغيير الأخطاء المطبعية والمعلومات غير الدقيقة الواردة في هذا الدليل أو البرامج و/أو المعدات ذات الصلة دون إشعار مسبق. وسيُشار إلى هذه التغييرات في أحدث إصدار من الدليل.

الجهة المصنّعة: Xiaomi Communications Co., Ltd.

العنوان: 9th Floor, Building 6, 33 Xi'erqi Middle Road, Haidian District, Beijing, China, 100085 ,019#

للحصول على المزيد من المعلومات، يُرجى الانتقال إلى www.mi.com

إصدار دليل المستخدم: الإصدار 1.0

QR кодын сканерлеңіз және электрондық нұсқаулықты көріңіз.

Elektronik kılavuzu görüntülemek için QR kodunu tarayın.

Σαρώστε τον κωδικό QR για να δείτε το ηλεκτρονικό εγχειρίδιο.

Szkennelje be a QR-kódot az elektronikus kézikönyv megtekintéséhez.

Skenirajte QR kod da biste vidjeli elektronički priručnik.

Nuskaitykite QR kodą, kad pamatytumėte elektroninį vadovą.

Сканирайте QR кода, за да видите електронната ръководство.

Скенирајте QR код да бисте прегледали електронски упутство.

22
PAP

GP
7011AA004935

V1.0