thermomix

VORWERK

Sensor

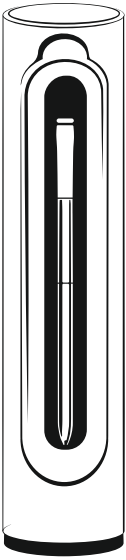

General product information /
Informations générales sur les produits

US CA • V1.0 • 27445 06/23

English 3

Français 19

1 Before you Start

Detailed User Manual

This document will familiarise you with the safety features of the device. Read this document carefully before using this accessory for the first time.

Further information on how to operate the device can be found in the detailed user manual by scanning the following QR code:

US

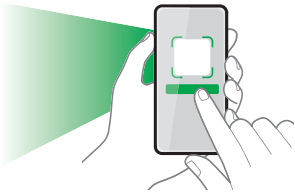

Welcome Booklet

Read our digital welcome booklet for more inspiration and tips on using Thermomix® Sensor. It also contains troubleshooting information, FAQs and helpful tips on how to use Thermomix® Sensor correctly.

US

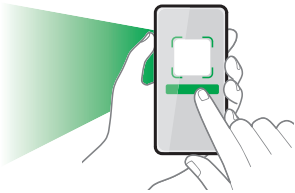

1.1 Safety Alert Symbols and Signal Words

This is a safety alert symbol. It is used to warn of potential risks of injury. Comply with all safety instructions following the symbol to avoid potential hazards that can cause injury or death.

Signal words

Be aware of the signal words DANGER, WARNING, CAUTION and NOTICE as they relate to safety notes. These are the signal words for the respective safety notes:

	DANGER Indicates a hazardous situation which, if not avoided, will result in death or serious injury.
	WARNING Indicates a hazardous situation which, if not avoided, could result in death or serious injury.
	CAUTION Indicates a hazardous situation which, if not avoided, could result in minor or moderate injury.
	NOTICE Used to address practices not related to physical injury.

1.2 Obligations of the User

To ensure that your appliance and Vorwerk accessory operate correctly, please follow the guidelines below:

1. Please read the instruction manual and all accompanying documents carefully.
2. Keep the instruction manual in a place where it can easily be accessed, should you need to refer to it.
3. Ensure that any damage is repaired without delay. Contact Customer Care [▶ Page 14] for further assistance.

2 Product Overview

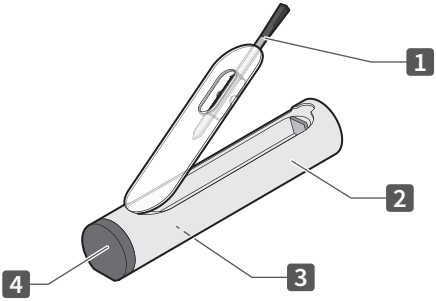

1	Probe	3	Battery compartment (at the back of the charger)
2	Charger	4	Holder

3 Intended use

Retain this document for future reference. It is an important part of the product and must be kept together if you pass it on to someone else.

The Thermomix® Sensor is an accessory for the Thermomix® TM6. It measures the core temperature of food and is suitable for use in the home or similar environments.

The probe is only intended to be used with food.

The ambient temperature sensor, which measures the ambient temperature, i.e. the temperature in the oven or grill, is located in the top section of the probe. The ambient temperature must **never** exceed 527°F (275°C).

The core temperature sensor is located approx. 2cm away from the tip and measures the core temperature of the food. The core temperature is the temperature inside the food. This part of the probe must not be heated above 212°F (100°C).

Store the probe in its charger in a cool, dry place when not in use.

This accessory is exclusively intended for use by adults. It must not be used by children even when supervised by an adult.

Keep children away from appliances that are in use.

Close supervision is necessary when this accessory is used near children.

Children must not use or play with this accessory.

The accessory may be used by persons with reduced physical, sensory or mental capabilities, or lack of experience and/or knowledge, only if they are supervised or instructed with regard to the safe use of the appliance and understand the resulting hazards.

The device complies with the safety regulations of the country in which it has been sold by an authorized Vorwerk organization. If the device is used in a different country to the one in which it was purchased, compliance with the local safety standards of that country cannot be guaranteed. Vorwerk therefore assumes no liability for any resulting safety risks for the user.

When working with the device, please observe all the accompanying documentation as well as the device display. The manufacturer accepts no liability for damages resulting from improper use.

4 For your safety

Safety is an essential part of every Vorwerk product. However, product safety can only be assured if the device is used correctly and all safety instructions are followed.

4.1 Hazards and safety instructions

WARNING

Explosion hazard

If the rechargeable batteries built into the tip of the probe are not protected from high heat levels (> 212°F (100°C)), the probe could explode. Therefore:

- Insert the probe into the food away from any heat sources and only remove it once the food and probe are no longer exposed to the heat source.
- Always insert the probe into food beyond the notch. The only exception to this rule are foods that significantly increase in size, such as cake doughs. In such cases, the notch may be uncovered to start with, but will then become covered during the course of the bake.
- Make sure that the probe is securely in place and does not accidentally move out of position.

Explosion hazard

When the batteries built into the probe overheat, the probe could explode.

- Use the probe at a maximum ambient temperature of 482°F (250°C).
- **Never** put the probe onto a fire or hot coals.
- Never expose the probe to direct flames.
- Do not use the probe while flash frying or at a very high heat (e.g. sizzle zone or sear zone).
- **Never** use the probe in a microwave or pressure cooker.
- If, however, the probe does become exposed to high temperatures, protect your eyes before you remove the probe and carefully allow it to cool down.
- If the probe falls onto a fire or a direct heat source, switch off the cooking appliance or grill and immediately put the lid on. Allow the probe to cool completely before taking it out.

Explosion hazard

The charger, and in particular the battery supplied with it, are not heat-resistant.

- Do not expose the battery and charger to heat sources, especially open fires, or place them on hot surfaces.
- Use the magnetic holder only on cool, heat-insulated oven doors.

Explosion hazard

If a battery falls onto the floor, is thrown or subjected to other heavy knocks, the battery's insulating shell or structure can get damaged, which can result in leakage, an internal short circuit or other anomalies. An internal short circuit can cause overheating, leakage, an explosion or a fire.

- Handle the battery with care.

Risk of burns

When used at high ambient temperatures, the probe and food will heat up.

- Never touch the probe with bare hands when hot.
- Protect yourself against burns by using heat-resistant gloves, oven cloths or the holder if touching the hot probe or the oven or grill, etc.

Fire hazard

If incorrect batteries are used, mechanical overload (dropping the charger) can result in a fire.

- Only use non-rechargeable alkaline batteries of type LR03, AAA, 1.5V cell (1.5V primary cell).
- Handle the charger with care.

Risk to health

The consumption of insufficiently cooked food (especially meat, fish or seafood) can cause food poisoning.

- Check the safe core temperature of your dish before cooking it. Please also refer to the section on Safe core temperatures [▸ Page 12].
- Make sure that the tip of the probe is (roughly) inserted into the middle of the food when measuring the core temperature.
- Handle food and the areas that come into contact with food carefully and clean them thoroughly (including hands and probe) to prevent the spreading of germs.

Risk to health

The holder is only food-safe up to 428°F (220°C).

- Never use the holder at ambient temperatures above 428°F (220°C).

Risk of injury

Broken ceramic can have sharp edges and injure you.

- Check the probe for damage when inserting it and removing it from food.
- Do not continue to use the probe if it is broken.
- Protect yourself from sharp-edged fragments.
- If the probe has been dropped, check it for damage before charging or using it.

Risk of injury

The tip of the probe is pointed.

- Keep the tip of the probe away from the body.
- Clean the probe directly after use to avoid the risk of germs in the event of an injury.
- Keep the probe out of the reach of children.

Risk of contact with dangerous substances

Leaked electrolyte from batteries and rechargeable batteries can cause injuries.

- Do not touch leaked electrolytes or electrolyte residues from leaking batteries or rechargeable batteries without skin or eye protection.
- Leaking electrolytes must not come into contact with skin, eyes or mucous membranes.
- In case of accidental contact, immediately wash your hands and flush the eyes or mucous membranes with plenty of clean water.
- If irritation persists or the electrolyte has come into contact with the eyes or mucous membranes, seek medical advice.
- Clothing and textiles that have come into contact with leaked electrolyte or electrolyte residues must be thoroughly washed immediately or disposed of.
- Leaked electrolyte, electrolyte residues as well as leaking batteries and rechargeable batteries are flammable. Keep them away from fire and heat.

Risk of contact with dangerous substances

Leaked electrolyte in food can cause injuries.

- If the batteries have exploded, do not consume the food that has been cooked.

Choking hazard

Small parts may enter the airways and cause choking.

- The AAA battery used in the charger is a small part. Keep small parts out of the reach of children.

Risk due to magnetism

Magnets are fitted to the outer surface of the charger. Magnets can affect pacemakers and internal defibrillators.

- Keep the magnet away from pacemakers, internal defibrillators and other active implants.
- Alert the people concerned.

Risk of fire or explosion

Charging non-rechargeable batteries can cause a fire or explosion.

- Only use non-rechargeable alkaline batteries of type LR03, AAA, 1.5V cell (1.5V primary cell).

NOTICE

Risk of damage

The charger can get damaged if handled incorrectly.

- Only place the probe into the charger once it has cooled down and is clean and dry.

Risk of damage

The probe can get damaged if handled incorrectly.

- Allow the probe to cool down before cleaning it with water.
- If the probe is difficult to remove, pull and rotate the outer end.
- Do **not** bend the probe.
- Handle the probe with care.

Risk of damage

The probe can get damaged if used incorrectly.

- Do **not** exceed 212°F (100°C) in the area around the core temperature sensor (2cm away from the tip).
- Do **not** exceed 527°F (275°C) around the area of the ambient temperature sensor. Temperatures above these maximum values can damage the probe.
- To ensure the safety of the probe, the Thermomix® TM6 and Cooking Center app will warn you when you are approaching these limits.

Risk of damage

The device can get damaged if not cleaned correctly.

- Do **not** use cleaning products that contain alcohol, ammonia, benzene or abrasives as these could damage the device.
- Do **not** immerse the probe in water for long periods of time.

Risk of damage to the charger

Moisture inside the charger can damage it.

- Never pour water over the charger.
- Do not hold the charger under running water.
- Never immerse the charger in water or other liquids.
- Only clean the charger with a slightly damp (not wet) cloth.
- Do not expose the charger to moisture.
- Keep the charger covered in inclement weather.
- Do not put the charger in the sink.
- Do not store the charger outdoors.

Risk of damage due to magnetism

Magnets are fitted to the outer surface of the charger.

- Keep credit cards, electronic storage media and other objects that are sensitive to magnetic fields away from them.

4.2 Safe core temperatures

Food	Safe core temperature & rest time
Ground meats	160°F (72°C)
Poultry	165°F (74°C)
Beef, pork, veal & lamb (piece)	145°F (63°C) and allow to rest for at least 3 minutes
Ham, fresh or smoked (cured)	145°F (63°C) and allow to rest for at least 3 minutes
Cooked ham (to reheat)	165°F (74°C)
Eggs	160°F (72°C)
Fish and shellfish	145°F (63°C)
Leftovers/Meals to be warmed up	165°F (74°C)
Casseroles/Gratin	165°F (74°C)

Source: Safe Minimum Internal Temperature Chart, USDA Food Safety and Inspection Service

In some cases, lower core temperatures are selected to achieve a better taste. However, when selecting a lower core temperature, the quality of the food, the safe handling of the food and the maintenance of the cold chain must be taken into consideration. Safe core temperatures are

particularly important for people with weakened immune systems, such as pregnant women, children and the elderly.

5 Establishing a Bluetooth® Connection

Thermomix® TM6	Cooking Centre app
Activate the Bluetooth® function under `Settings` on Thermomix® TM6.	Make sure that Bluetooth® is enabled on your mobile device.
Remove the probe from the charger. Pairing mode is enabled.	
On Thermomix® TM6, select the probe from the list under `Settings > Connected devices`.	Press **+** in the app to select the probe from the list under `Select devices`.

The probe will now connect automatically as soon as it is removed from the charger and Bluetooth® is enabled on the paired devices.

6 Operation

Further information on operating the device can be found under the following QR code.

US

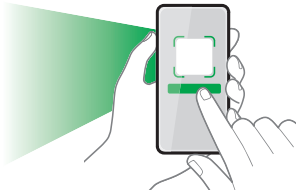

7 Cleaning

1. Clean the probe with water and washing-up liquid **before first use** and **after** every subsequent use.
2. Make sure that the probe is clean and completely dry before putting it back in the charger. Thorough cleaning will ensure that the probe can be charged.

8 Troubleshooting

US

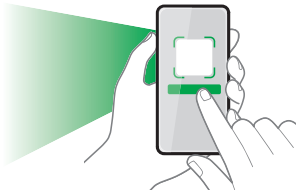

9 Customer Care

USA

Vorwerk, LLC

3255 E Thousand Oaks Blvd

Thousand Oaks, CA 91362

Customer Care USA

Telephone: +1 (888) VORWERK (8679375)

E-Mail: service@thermomix.us

Canada

Vorwerk Canada, Ltd.

1820 - 355 Burrard St

Vancouver, BC V6C 2G8, CANADA

Customer Care Canada

Telephone: +1 (855) 867-9904

E-Mail: service@thermomix.ca

MEXICO

Vorwerk Mexico

Vito Alessio Robles 38 Col. Florida,

Del. Álvaro Obregón, 01030, CDMX, Mexico

Customer Care Mexico

Telephone: 01800 200 1121

E-Mail: contacto@thermomix.com.mx

Visit www.thermomix.mx to find your nearest Vorwerk Service Center.

This instruction manual is available in other languages at https://thermomix.vorwerk.com

10 Warranty/liability for material defects

Refer to your country's referenced warranty for specific details.

Never use the device in combination with parts or equipment not provided by Vorwerk Thermomix® and made specifically for the Thermomix®. If you fail to observe these instructions, your warranty and the liability for material defects shall be rendered void.

11 Disposal

This symbol means that electrical and electronic appliances may not be disposed of in the normal household waste. Please check your local guidelines for instructions on how to dispose of electronic devices.

12 Technical data

Thermomix® Sensor	
Probe (TSNP)	
Rated voltage of probe	2.4V
Capacity of probe	3mAh
Operating times	approx. 24 hrs
Charge time	approx. 2 hrs
Charger (TSNC)	
Alkaline battery	AAA
Rated voltage of battery	1.5V
Operating temperature	23°F – 140°F

Information on Bluetooth® connectivity

2.4 GHz
2.402 GHz – 2.480 GHz
< 5 dBm
Bluetooth® 5.0 Low Energy

Declaration of conformity

Vorwerk Elektrowerke GmbH & Co. KG hereby declares that the radio equipment type Thermomix® Sensor is in compliance with the Directive 2014/53/EU.

The full text of the EU declaration of conformity is available online at the following address: https://www.vorwerk-group.com/en/home/meta/ec-declaration-of-conformity

Warning: Changes or modifications to this unit not expressly approved by the party responsible for compliance could void the users' authority to operate the equipment.
FCC ID Probe: 2AGELTSNP
FCC ID Charger: 2AGELTSNC

IC Probe: 24713-MTPR10
HVIN: TSNP

12.1 Interference Statement

USA

This equipment has been tested and found to comply with the limits for a Class B digital device, pursuant to Part 15 of the FCC Rules. These limits are designed to provide reasonable protection against harmful interference in a residential installation. This equipment generates, uses and

can radiate radio frequency energy and, if not installed and used in accordance with the instructions, may cause harmful interference to radio communications. However, there is no guarantee that interference will not occur in a particular installation. If this equipment does cause harmful interference to radio or television reception, which can be determined by turning the equipment off and on, the user is encouraged to try to correct the interference by one of the following measures:

1. Reorient or relocate the receiving antenna.
2. Increase the separation between the equipment and receiver.
3. Connect the equipment into an outlet on a circuit different from that to which the receiver is connected.
4. Consult the dealer or an experienced radio/TV technician for help.

FCC Caution: Any changes or modifications not expressly approved by the party responsible for compliance could void the user's authority to operate this equipment.

This device complies with Part 15 of the FCC Rules. Operation is subject to the following two conditions:
(1) This device may not cause harmful interference, and
(2) this device must accept any interference received, including interference that may cause undesired operation.

IMPORTANT NOTE:

FCC Radiation Exposure Statement:

This equipment complies with FCC radiation exposure limits set forth for an uncontrolled environment. This equipment should be installed and operated with minimum distance 20cm between the radiator & your body.

Canada

This device contains licence-exempt transmitter(s)/receiver(s) that comply with Innovation, Science and Economic Development Canada's licence-exempt RSS(s). Operation is subject to the following two conditions:

(1) This device may not cause interference.

(2) This device must accept any interference, including interference that may cause undesired operation of the device.

IMPORTANT NOTE:

IC Radiation Exposure Statement:

This equipment complies with IC RSS-102 radiation exposure limits set forth for an uncontrolled environment. This equipment should be installed and operated with minimum distance 20cm between the radiator & your body

1 Avant la première utilisation

Manuel d’utilisation détaillé

Le présent document vous permet de vous familiariser avec les fonctions de sécurité de l’appareil. Lisez attentivement ce document dans son intégralité avant d’utiliser l’accessoire pour la première fois.

Pour les détails concernant son utilisation, veuillez vous référer au manuel d’utilisation détaillé sous le code QR suivant :

US

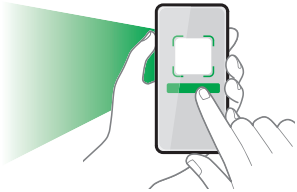

Guide de prise en main

Pour des conseils et plus d’inspiration concernant le Thermomix® Sensor, veuillez consulter notre Guide de prise en main numérique. Vous y trouverez également des informations sur le dépannage, les FAQ et conseils concernant l’utilisation correcte du Thermomix® Sensor.

US

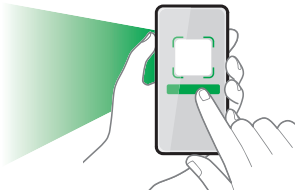

1.1 Symboles d’alerte et mentions de sécurité

Ceci est un symbole d’alerte de sécurité. Il sert à vous avertir de risques potentiels de blessures corporelles. Veuillez respecter tous les messages de sécurité qui accompagnent ce symbole pour éviter tout risque de décès ou de blessure.

Mentions spécifiques

Veuillez lire attentivement les Mentions spécifiques de sécurité DANGER, AVERTISSEMENT, ATTENTION et REMARQUE qui accompagnent les symboles d’alerte. Ces mentions ont été sélectionné en respectant les directives suivantes :

DANGER

indique une situation dangereuse qui, si elle ne peut être évitée, entraînera la mort ou des blessures graves.

AVERTISSEMENT

indique une situation dangereuse qui, si elle ne peut être évitée, pourrait entraîner la mort ou des blessures graves.

ATTENTION

indique une situation dangereuse qui, si elle ne peut être évitée, peut entraîner des blessures légères à modérément graves.

REMARQUE

est utilisé pour indiquer des pratiques qui ne sont pas associées à des blessures physiques.

1.2 Obligations de l’utilisateur

Pour assurer le fonctionnement irréprochable de l’appareil et des accessoires Vorwerk, respectez les points suivants :

1. Observez les instructions du manuel d’utilisation et tous les documents associés.
2. Conservez le manuel dans un endroit où vous pourrez le retrouver facilement en cas de besoin.

3. Faites réparer les dommages survenus sans délai. Contactez le Service Clients [▶ Page 31] pour obtenir de l'aide.

2 Vue d'ensemble du produit

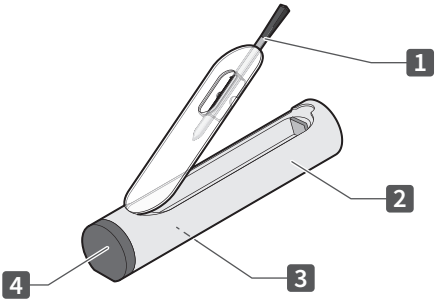

1	Sonde	3	Compartiment à piles (face arrière du chargeur)
2	Chargeur	4	Support pour la sonde

3 Utilisation conforme

Conservez ce document en vue d'une utilisation ultérieure. Il constitue un élément important du produit et doit être joint au produit si vous le cédez à d'autres personnes.

L'appareil et ses accessoires ne doivent être utilisés que pour l'application pour laquelle ils ont été prévus afin de minimiser tout danger pour l'utilisateur ou des tiers, ainsi que tout endommagement de l'appareil et d'autres biens.

Le Thermomix® Sensor est un accessoire pour le Thermomix® TM6. Il mesure la température à cœur des aliments et convient à un usage domestique ou similaire.

La sonde est uniquement destinée à être utilisée avec des aliments.

Dans la partie supérieure de la sonde se trouve le capteur de température ambiante, qui mesure la température ambiante, c'est-à-dire la température du four ou du barbecue. La température ambiante ne doit **jamais** dépasser 275 °C.

Le capteur de température à cœur se trouve à environ 2 cm de la pointe et mesure la température à cœur de l'aliment. La température à

cœur est le degré de chaleur au centre de l’aliment. Cette partie de la sonde ne doit pas être chauffée à plus de 100 °C.

La sonde est conçue pour mesurer la température des aliments dans des fours courants. L’utilisation dans des fours micro-ondes combinés n’est pas toujours possible en raison du fort blindage des fours.

Lorsqu'elle n'est pas utilisée, rangez la sonde dans son chargeur, dans un endroit sec et frais.

Les accessoires sont exclusivement destinés à une utilisation par des adultes. Ils ne doivent pas être utilisés par des enfants, même sous la surveillance d’un adulte.

Veillez à ce que les enfants ne s’approchent pas des appareils en fonctionnement.

Une surveillance renforcée s’impose lorsque les accessoires sont utilisés à proximité d’enfants.

En aucun cas, les enfants ne doivent être autorisés à jouer avec les accessoires.

Les accessoires peuvent être utilisés par des personnes présentant des capacités physiques, sensorielles ou mentales réduites, ou encore manquant d'expérience et/ou de connaissances, à condition que ces dernières soient supervisées ou instruites concernant leurs utilisations sans risque et qu’elles comprennent les dangers pouvant en découler.

L'appareil est conforme aux dispositions de sécurité du pays dans lequel il est distribué par une organisation Vorwerk agréée. Le respect des normes de sécurité locales d’un autre pays ne peut pas être garanti si l'appareil est utilisé dans un autre pays que celui de vente. C'est pourquoi Vorwerk décline toute responsabilité pour les risques de sécurité encourus de ce fait par l'utilisateur.

Pour tout travail effectué sur l’appareil, l’ensemble des documents associés ainsi que les affichages de l’appareil doivent être observés. Le fabricant ne répond pas des dommages pouvant découler d'une utilisation non conforme de l'appareil.

4 Pour votre sécurité

La sécurité optimale est l'une des qualités des produits Vorwerk. Néanmoins, la sécurité du produit ne peut être assurée que si vous utilisez l'appareil conformément à sa destination et que vous observez l’ensemble des consignes de sécurité.

4.1 Risques et consignes de sécurité

AVERTISSEMENT

Risque d’explosion

Si les batteries intégrées dans la pointe de la sonde sont exposées à des températures trop élevées (> 100 °C), la sonde risque d’exploser. Pour cette raison :

- Introduisez la sonde dans l’aliment loin de toute source de chaleur et ne la retirez pas avant que l'aliment et la sonde ne soient plus exposés à la source de chaleur.
- Introduisez la sonde toujours au-delà de l’encoche dans l’aliment. Cela ne s’applique pas aux aliments qui augmentent considérablement de volume, tels que la pâte à gâteau. Dans ce cas, l’encoche peut d’abord être découverte et n'être recouverte qu'au cours de la cuisson.
- Assurez-vous que la sonde est bien fixée et qu'elle ne se détache pas involontairement.

Risque d’explosion

Si les batteries intégrées dans la sonde surchauffent, la sonde risque d’exploser.

- Utilisez la sonde jusqu’à des températures ambiantes maximales de 275 °C.
- Ne posez **jamais** la sonde dans le feu ou dans des charbons ardents.
- N’exposez pas la sonde à des flammes nues.
- N'utilisez pas la sonde pendant la saisie à feu vif ou dans des zones à très forte chaleur (par exemple les flammes du barbecue).
- N’utilisez **jamais** la sonde au four micro-ondes ou dans l’autocuiseur.
- Si toutefois la sonde a été exposée à des températures trop élevées, protégez vos yeux avant de retirer la sonde et de la laisser refroidir doucement.
- Si la sonde tombe dans le feu ou dans une source de chaleur directe, éteignez l’appareil de cuisson ou le barbecue et fermez immédiatement le couvercle. Laissez la sonde complètement refroidir avant de la retirer.

Risque d’explosion

Le chargeur et en particulier la pile fournie ne résistent pas à la chaleur.

- N’exposez pas la pile et le chargeur à des sources de chaleur, notamment à des flammes nues, et ne les posez pas sur des surfaces chaudes.
- Utilisez le support magnétique uniquement sur des portes de four froides et isolées thermiquement.

Risque d’explosion

Si une pile tombe, est lancée ou exposée autrement à des chocs violents, le corps isolant de la pile ou sa structure risquent d’être endommagés ce qui peut entraîner des fuites, un court-circuit interne ou d’autres anomalies. Un court-circuit interne peut provoquer une surchauffe, une fuite, une explosion ou un incendie.

- Manipulez la pile avec précaution.

Risque de brûlure

En cas d'utilisation à des températures ambiantes élevées, la sonde et les aliments à cuire chauffent.

- Ne touchez jamais la sonde chaude à mains nues.
- Utilisez des gants de cuisine résistants à la chaleur, des maniques ou le support pour vous protéger contre les brûlures lorsque vous touchez la sonde chaude ou le four, le barbecue, etc.

Risque d'incendie

L'utilisation de piles inappropriées peut provoquer un incendie en cas de surcharge mécanique (chute du chargeur).

- Utilisez uniquement des piles alcalines non rechargeables de type LR03, AAA, cellule de 1,5V (cellule primaire de 1,5V).
- Manipulez le chargeur avec précaution.

Mise en danger de la santé

La consommation d'aliments insuffisamment cuits (notamment viande, poisson ou fruits de mer) peut entraîner une intoxication alimentaire.

- Avant la préparation, informez-vous sur la température à cœur recommandée pour votre plat. Observez également le chapitre Températures à cœur recommandées [▸ Page 29].
- Assurez-vous que la pointe de la sonde se trouve (approximativement) au centre de l'aliment pour mesurer la température à cœur.
- Manipulez les aliments et les surfaces en contact avec ceux-ci avec précaution et nettoyez-les soigneusement (y compris les mains et la sonde) pour éviter la propagation de germes.

Mise en danger de la santé

La sécurité alimentaire du support n'est assurée que jusqu'à 220 °C.

- N'utilisez jamais le support à des températures ambiantes supérieures à 220 °C.

Risque de blessure

La céramique cassée peut présenter des bords tranchants et vous blesser.

- Vérifiez que la sonde n'est pas endommagée lorsque vous l'insérez et la retirez de l'aliment.
- N'utilisez plus la sonde si elle est cassée.
- Protégez-vous des fragments à bords tranchants.
- Si la sonde est tombée, vérifiez qu'elle n'est pas endommagée avant de la recharger ou de l'utiliser.

Risque de blessure

La pointe de la sonde est pointue.

- Éloignez la pointe de la sonde du corps.
- Nettoyez la sonde directement après utilisation afin d'éviter tout risque de pénétration de germes en cas de blessure.
- Conservez la sonde hors de portée des enfants.

Danger dû au contact avec des substances dangereuses !

Une fuite d'électrolyte des batteries ou des piles peut entraîner des blessures.

- Ne touchez pas les électrolytes et les résidus d'électrolyte, par exemple sur des piles ou des batteries qui ont fui, sans protection cutanée et oculaire.
- L'électrolyte qui s'est écoulé ne doit pas entrer en contact avec la peau, les yeux et les muqueuses.
- En cas de contact accidentel, lavez-vous les mains et rincez immédiatement et abondamment les yeux ou les muqueuses à l'eau claire.
- Si les symptômes persistent ou si l'électrolyte est entré en contact avec les yeux ou les muqueuses, consultez un médecin.
- Lavez immédiatement et soigneusement les vêtements et les textiles qui ont été en contact avec des électrolytes ou des résidus d'électrolyte ou jetez-les.
- L'électrolyte qui s'est écoulé, les résidus d'électrolyte ainsi que les batteries ou les piles qui ont fui sont inflammables. Tenez-les éloignés du feu et de la chaleur.

Danger dû au contact avec des substances dangereuses !

Une fuite d'électrolyte dans l'aliment peut entraîner des blessures.

- Si les piles explosent, ne consommez pas les aliments préparés.

Risque d'asphyxie !

De petites pièces peuvent pénétrer dans les voies respiratoires et entraîner une asphyxie.

- La pile AAA utilisée dans le chargeur est une petite pièce. Gardez les petites pièces hors de portée des enfants.

Danger dû au magnétisme !

Des aimants sont placés sur la surface extérieure du chargeur. Les aimants peuvent perturber le fonctionnement de stimulateurs cardiaques ou défibrillateurs internes.

- Tenez l'aimant à distance des stimulateurs cardiaques, des défibrillateurs internes ou de tout autre implant actif.
- Avertissez les personnes concernées.

Risque d'explosion ou d'incendie !

Le chargement de piles non rechargeables peut provoquer un incendie ou une explosion !

- Utilisez uniquement des piles alcalines non rechargeables de type LR03, AAA, cellule de 1,5V (cellule primaire de 1,5V).

REMARQUE

Risque d'endommagement

En cas de manipulation incorrecte du chargeur, celui-ci peut être endommagé.

- Ne placez la sonde dans le chargeur que lorsqu'elle est refroidie, propre et sèche.

Risque d'endommagement

En cas de manipulation incorrecte de la sonde, celle-ci peut être endommagée.

- Laissez la sonde refroidir avant de la nettoyer à l'eau.
- Si la sonde est difficile à retirer, tirez et tournez l'extrémité extérieure.
- Ne tordez **pas** la sonde.
- Manipulez la sonde avec précaution.

Risque d’endommagement

En cas de manipulation incorrecte, la sonde peut être endommagée.

- Ne dépassez **pas** 100 °C au niveau du capteur de température à cœur (à 2 cm de la pointe).
- Ne dépassez **pas** 275 °C au niveau du capteur de température ambiante. Des températures supérieures à ces valeurs maximales peuvent endommager la sonde.
- Afin de garantir la sécurité de la sonde, le Thermomix® TM6 et l’application Cooking Center vous avertissent lorsque vous vous approchez de ces limites.

Risque d’endommagement

Un nettoyage incorrect peut endommager l’appareil.

- N’utilisez **pas** de produits de nettoyage contenant de l’alcool, de l’ammonium, du benzène ou des abrasifs, car ils pourraient endommager l’appareil.
- Ne plongez **pas** la sonde dans l’eau pendant une période prolongée.

Risque d’endommagement du chargeur

La présence d’humidité à l’intérieur du chargeur risque d'endommager celui-ci.

- Ne versez jamais de l’eau sur le chargeur.
- Ne passez pas le chargeur sous l’eau courante.
- Ne plongez jamais le chargeur dans l'eau ou tout autre liquide.
- Pour le nettoyage du chargeur, utilisez uniquement un chiffon légèrement humide, pas trempé.
- N’exposez pas le chargeur à l’humidité.
- Gardez le chargeur couvert par mauvais temps.
- Ne posez pas le chargeur dans l’évier.
- Ne rangez pas le chargeur en plein air.

Risque d’endommagement dû au magnétisme

Des aimants sont placés sur la surface extérieure du chargeur.

- Tenez les cartes de crédit, supports de mémoire électroniques et autres objets sensibles à des champs magnétiques éloignés du chargeur.

4.2 Températures à cœur recommandées

Aliment	Température à cœur recommandée & temps de repos
Viande hachée	72 °C
Volaille (morceau ou hachis)	74 °C
Viande de bœuf, de porc, de veau & d'agneau (morceau)	63 °C et laissez reposer au moins 3 minutes
Jambon frais ou fumé (cru)	63 °C et laissez reposer au moins 3 minutes
Jambon blanc (à faire réchauffer)	74 °C
Œufs	72 °C
Poisson & crustacés	63 °C
Repas de la veille/repas à réchauffer	74 °C
Gratins	74 °C

Source : Safe Minimum Internal Temperature Chart, USDA Food Safety and Inspection Service

Des températures à cœur plus basses sont parfois choisies pour obtenir une meilleure expérience gustative. Si vous optez pour une température à cœur plus basse, il convient toutefois de tenir compte de la qualité de l'aliment, de la propreté lors de la manipulation et du respect de la chaîne du froid. Les températures à cœur recommandées sont particulièrement importantes pour les personnes dont le système immunitaire est affaibli, notamment les femmes enceintes, les personnes âgées et les enfants.

5 Établir la connexion Bluetooth®

Thermomix® TM6	Application Cooking Center
Activez la fonction Bluetooth® sur le Thermomix® TM6 dans `Réglages`.	Assurez-vous que la fonction Bluetooth® de votre terminal mobile est activée.
Retirez la sonde du chargeur. Le mode de couplage est actif.	

Thermomix® TM6	Application Cooking Center
Sélectionnez la sonde dans la liste figurant sous `Réglages > Appareils connectés` sur votre Thermomix® TM6.	Dans l'application, appuyez sur **+** pour sélectionner la sonde dans la liste sous `Choisir un appareil`.

La sonde se connecte automatiquement dès qu'elle est retirée du chargeur et que le Bluetooth® est activé sur les appareils couplés.

6 Utilisation

Pour les détails concernant l'utilisation, veuillez scanner le code QR suivant.

US

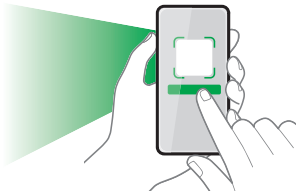

7 Nettoyage

1. Nettoyez la sonde **avant de l'utiliser pour la première fois**, puis **après** chaque utilisation avec de l'eau et du liquide vaisselle.
2. Assurez-vous que la sonde est propre et complètement sèche avant de la replacer dans le chargeur. Un nettoyage minutieux garantit que la sonde peut se recharger.

8 Anomalies de fonctionnement

US

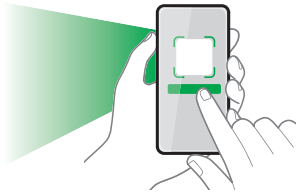

9 Service Clients

ÉTATS-UNIS

Vorwerk, LLC

3255 E Thousand Oaks Blvd

Thousand Oaks, CA 91362

Service Clients États-Unis

Téléphone : +1 (888) VORWERK (8679375)

E-mail : service@thermomix.us

Canada

Vorwerk Canada, Ltd.

1820 - 355 Burrard St

Vancouver, BC V6C 2G8, CANADA

Service Clients Canada

Téléphone : +1 (855) 867-9904

E-mail : service@thermomix.ca

MEXIQUE

Vorwerk México

Vito Alessio Robles 38 Col. Florida,

Del. Álvaro Obregón, 01030, CDMX, México

Service Clients Mexique

Téléphone : 01800 200 1121

E-mail : contacto@thermomix.com.mx

Dans votre pays ou vous rendre sur www.thermomix.com.

Ce manuel d'utilisation est disponible dans d'autres langues sur http://thermomix.vorwerk.com

10 Garantie/responsabilité pour défauts matériels

Reportez-vous à la garantie de référence de votre pays pour les détails spécifiques.

Utilisez uniquement les accessoires fournis avec le Thermomix® ou des pièces détachées originales de Vorwerk Thermomix®. N'utilisez jamais le Thermomix® avec des accessoires ou équipements non fournis par Vorwerk Thermomix® pour Thermomix®. Ceci pourrait entraîner l'annulation de votre garantie ou de la responsabilité pour défauts matériels.

11 Recyclage

Ce symbole signifie qu’il est interdit de jeter les appareils électriques ou électroniques avec les ordures ménagères. Veuillez consulter les directives locales pour savoir comment recycler les appareils électroniques.

12 Spécifications techniques

Thermomix® Sensor	
Sonde (TSNP)	
Tension nominale de la sonde	2,4V
Capacité de la sonde	3mAh
Autonomies	env. 24 heures
Temps de chargement	env. 2 heures
Chargeur (TSNC)	
Pile alcaline	AAA
Tension nominale de la pile	1,5V
Température de fonctionnement du chargeur	-5 °C – 60 °C

Connectivité Bluetooth®

2,4 GHz
2,402 GHz – 2,480 GHz
< 5 dBm
Bluetooth® 5.0 Low Energy

Le nom de marque et les logos Bluetooth® sont des marques déposées et la propriété de Bluetooth SIG, Inc. Toute utilisation de ces noms/logos est concédée sous licence à Vorwerk Elektrowerke GmbH & Co. KG.

Conformité

Vorwerk Elektrowerke GmbH & Co. KG déclare par la présente que le type d'installation radioélectrique Thermomix® Sensor est conforme à la directive 2014/53/CE.

Le texte complet de la déclaration de conformité UE peut être consulté à l'adresse Internet suivante : https://www.vorwerk-group.com/en/home/meta/ec-declaration-of-conformity

Vorwerk Elektrowerke GmbH & Co. KG
Mühlenweg 17–37
42270 Wuppertal
Allemagne

Avertissement : Les changements ou modifications de cet appareil non expressément approuvés par la partie responsable de la conformité peuvent annuler le droit de l'utilisateur à faire fonctionner l'équipement.

ID FCC Sonde : 2AGELTSNP

ID FCC Chargeur : 2AGELTSNC

12.1 Explication relative aux interférences

ÉTATS-UNIS

Cet appareil a été testé et déclaré conforme aux limites imposées aux appareils numériques de classe B définies par la partie 15 de la réglementation FCC. Ces limites sont conçues pour fournir une protection adéquate contre les interférences nuisibles en cas d'installation dans une zone résidentielle. Cet appareil génère, utilise et peut émettre de l'énergie radiofréquence. S'il n'est pas installé et utilisé conformément aux instructions, il peut provoquer des interférences nuisibles avec la radiocommunication. Il n'est toutefois pas possible de garantir l'absence d'interférences dans une installation donnée. Si cet appareil génère des interférences nuisant à la réception radio ou télévisuelle, ce qui peut être déterminé en mettant l'appareil hors tension, puis à nouveau sous tension, l'utilisateur est invité à éliminer les interférences en appliquant une des mesures suivantes :

- Réorientez ou déplacez l'antenne de réception.
- Éloignez l’appareil du récepteur.
- Connectez l’appareil à une prise qui n'est pas reliée au circuit électrique du récepteur.
- Consultez votre revendeur ou un technicien radio/TV qualifié pour obtenir de l’aide.

Avertissement FCC : Tout changement ou modification non expressément autorisé(e) par la partie responsable de la conformité peut entraîner l'annulation du droit qui a été accordé à l’utilisateur d'utiliser l'appareil.

Cet appareil respecte les exigences de la partie 15 du règlement de la FCC. Son fonctionnement est soumis aux deux conditions suivantes :
(1) Cet appareil ne doit pas créer d’interférences nuisibles et
(2) cet appareil doit tolérer les interférences reçues, notamment celles susceptibles de provoquer un fonctionnement indésirable.

REMARQUE IMPORTANTE :

Déclaration FCC concernant l'exposition aux rayonnements :

Cet appareil est conforme aux limites d'exposition aux rayonnements définies par la FCC pour un environnement non contrôlé. Cet appareil doit être installé et utilisé avec une distance minimale de 20 cm entre l’émetteur et votre corps.

Canada

Cet appareil contient des émetteurs/récepteurs exemptés de licence qui sont conformes aux RSS exemptés de licence d'Innovation, Science et Développement économique Canada. Son fonctionnement est soumis aux deux conditions suivantes :

(1) Cet appareil ne doit pas créer d'interférences nuisibles.

(2) Cet appareil doit tolérer les interférences reçues, notamment celles susceptibles de provoquer un fonctionnement indésirable de l’appareil.

REMARQUE IMPORTANTE :

Déclaration IC concernant l'exposition aux rayonnements :

Cet appareil est conforme aux limites d'exposition aux rayonnements définies par la norme IC RSS-102 pour un environnement non contrôlé. Cet appareil doit être installé et utilisé avec une distance minimale de 20 cm entre l’émetteur et votre corps.

thermomix

VORWERK

US CA • 27445 06/23 • V1.0