zens

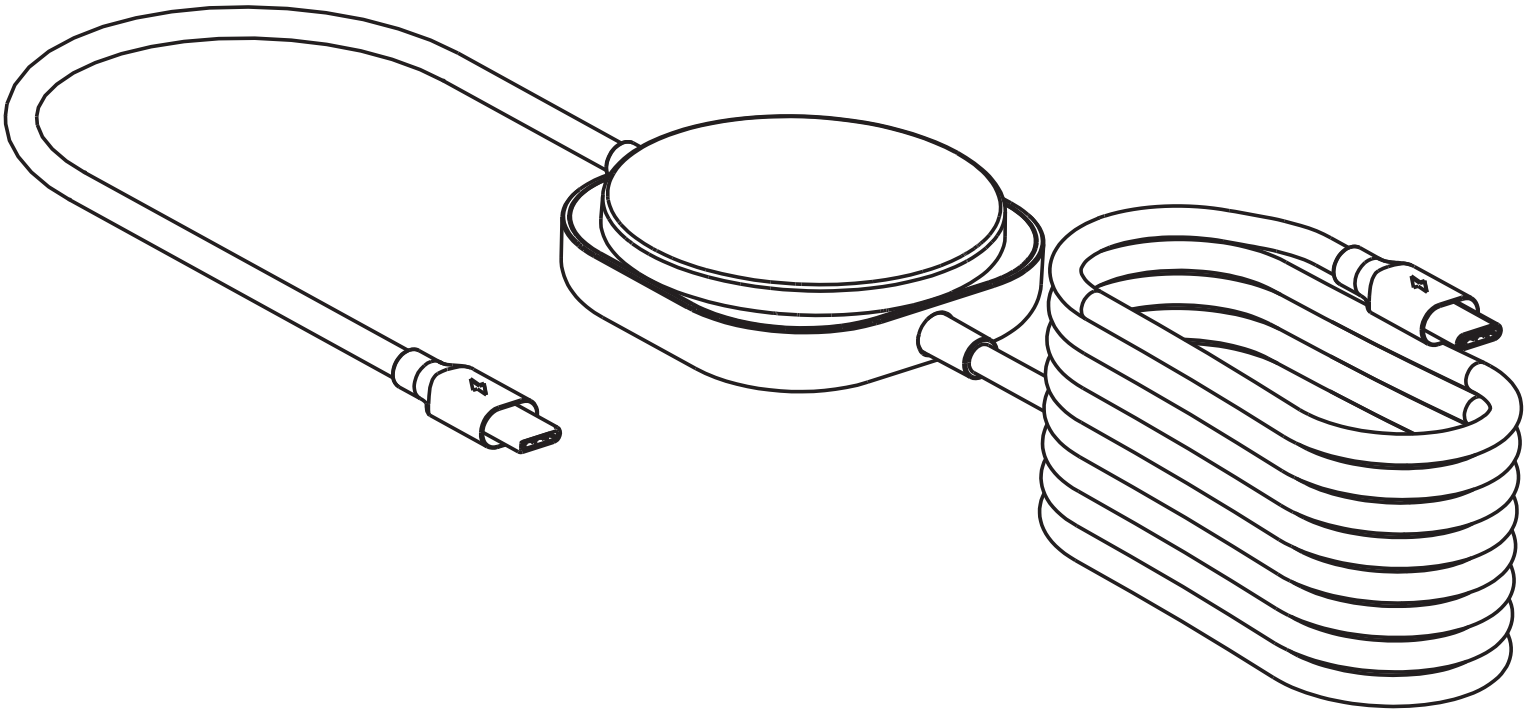

USB C-C Cable 1.5 mtr 140W With Wireless Charger

ZECC05

User manual | Gebrauchsanweisung | Manual de usario | Manuel d’utilisateur | Manuale d’uso | Gebruikershandleiding | Руководство пользователя | Посібник користувача | Manual de utilizare | Instrukcja obsługi | Uživatelská příručka

Zens B.V., High Tech Campus 84, 5656 AG Eindhoven, The Netherlands

EN

CE-Declaration

Use the ZECC05 series in the environment with the temperature between 0℃ and 35℃, otherwise, it may damage your product. It can be operated under 2.000m.
Hereby, Zens B.V., declare that the radio equipment of the ZECC05 series is compliance with Directive 2014/53/EU and RoHS Directive 2011/65/EU. The full text of the EU declaration of conformity is available at the following internet address: https://zens.tech/mediaroom/.

IC-Declaration

This device contains licence-exempt transmitter(s)/receiver(s) that comply with Innovation, Science and Economic Development Canada's licence-exempt RSS(s). Operation is subject to the following two conditions:
(1) This device may not cause interference.
(2) This device must accept any interference, including interference that may cause undesired operation of the device.
L'émetteur/récepteur exempt de licence contenu dans le présent appareil est conforme aux CNR d'Innovation, Sciences et Développement économique Canada applicables aux appareils radio exempts de licence. L'exploitation est autorisée aux deux conditions suivantes :
(1) L' appareil ne doit pas produire de brouillage;
(2) L' appareil doit accepter tout brouillage radioélectrique subi, même si le brouillage est susceptible d' en compromettre le fonctionnement.
Radio Frequency Exposure Statement for IC This equipment complies with IC exposure limits set forth for an uncontrolled environment. This equipment shall be installed and operated with minimum distance 10cm between the radiator & body.
Cet équipement est conforme aux limites d'exposition IC définies pour un environnement non contrôlé. Cet équipement doit être installé et utilisé avec une distance minimale de 10cm entre le radiateur et la carrosserie.

FCC statement

DECLARATION OF CONFORMITY WITH FCC RULES FOR ELECTROMAGNETIC COMPATIBILITY
Hereby, Zens B.V. declares that the ZECC05 series comply with Part 15 Subpart B of the FCC Rules. Any changes or modifications to this unit not expressly approved by the party responsible for compliance could void the user's authority to operate the equipment. This device complies with Part 15 of the FCC Rules
Operation. is subject to the following two conditions: (1) This device may not cause harmful interference, and (2) this device must accept any interference received, including interference that may cause undesired operation.
NOTE: This equipment has been tested and found to comply with the limits for a Class B digital device, pursuant to part 15 of the FCC Rules. These limits are designed to provide reasonable protection against harmful interference in a residential installation. This equipment generates uses and can radiate radio frequency energy and, if not installed and used in accordance with the instructions, may cause harmful interference to radio communications. However, there is no guarantee that interference will not occur in a particular installation. If this equipment does cause harmful interference to radio or television reception, which can be determined by turning the equipment off and on, the user is encouraged to try to correct the interference by one or more of the following measures:

- Reorient or relocate the receiving antenna.
- Increase the separation between the equipment and receiver.
- Connect the equipment into an outlet on a circuit different from that to which the receiver is connected.
- Consult the dealer or an experienced radio/TV technician for help.

Changes or modifications not expressly approved by the party responsible for compliance could void the user's authority to operate the equipment.

RF Exposure Warning Statements:

This equipment complies with FCC radiation exposure limits set forth for an uncontrolled environment.
This equipment shall be installed and operated with minimum distance 20cm between the radiator & body

Operating Frequency Range:
Phone: 115kHz-205kHz,360kHz
Radio Frequency: N/A
Max.RF power transmitted:
Phone(115-205kHz):-10.53dBuA/m(@10m)
Phone(360kHz):-21.71dBuA/m(@10m)

Waste Electrical and Electronic Equipment Directive

Waste Electrical products should not be disposed of with household waste. All electronic products with the WEEE logo must be collected and sent to approved operators for safe disposal or recycling. Please recycle where facilities exist. Many electrical/electronic equipment retailers facilitate 'Distributor-take-back scheme'
of household WEEE. Check with your local authority or retailers for Designated Collection Facilities (DCF) where consumers may dispose of their WEEE free of charge.

In the packaging

- Charging Cable USB C-C Pro 2
- User manual
- Extended warranty registration card

Quick start in three steps

1.For optimal use, connect to a 140W USB-C power adapter (not included)	2.Connect the USB-C power adapter to a power socket.	3.Connect to computer, Macbook,iPhone or other USB-C powered device
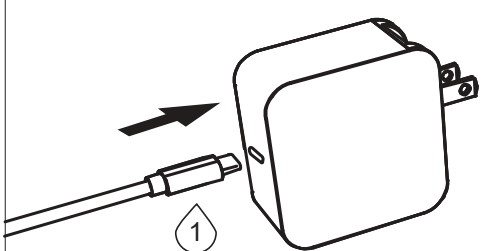	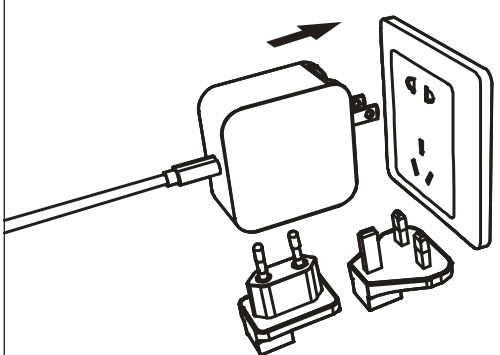	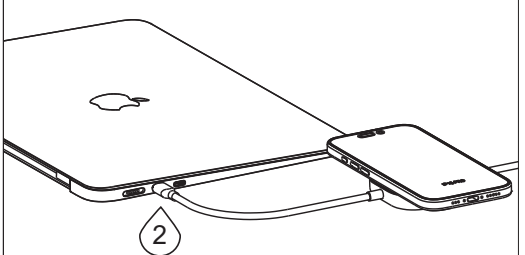

Qi2 Compatibility

The Qi2 charging stand works with all MagSafe compatible iPhones and cases. The Qi2 charger is also compatible with any Qi2 device charging with a maximum of 15W output. Any cases with metal inside (e.g. magnets, bankcards, etc.) or a metal lining need to be removed before charging.

Cable Compatibility

Charges iPad, MacBook or other USB-C powered device. Max support output 140W

Power adapter

No power adapter is included. We would recommend using a USB-C certified power adapter with a minimal output of 140W.

Questions or feedback? Let us know.

If you have any questions or feedback about the use of the charger, wireless charging or Zens, please look at www.zens.tech or contact Zens customer support via support@zens.tech.

Zens Wireless Charging
Important safety notices

• Keep the product away from water.
• Do not place or store the product near water or any other liquid.
• After cleaning, make sure the product is completely dry before you connect it to an electrical socket

Warning notifications

• Check if the voltage indicated on a power adaptor or power plug corresponds to the local voltage before you connect the adapter to a power outlet.
• Never use the charger or USB cable if any of them is damaged in any way.
• Do not place any metallic labels or any objects onto the charger.
• Do not use the charger outdoors or near heated surfaces.
• If you have a pacemaker or other implanted device, consult your doctor or the manufacturer of the implanted device before using the charger.

Return policy / Zens warranty

All Zens products are designed and manufactured to meet the highest standards and deliver high-quality performance. In case you encounter any difficulties when using your product, we recommend that you first consult the user manual or the information in the support section of www.zens.tech. In the unlikely event of failure during the warranty period Zens will arrange for your product to be serviced.

Warranty terms

The warranty begins on the date of purchase and expires after 24 months. If any defect due to faulty materials and/or workmanship occurs within the warranty period, Zens will arrange for service. Where a repair is not possible or is deemed uneconomical Zens may agree to replace the product. Replacement will be offered at Zens discretion, and the warranty will continue from the date of original purchase. The Zens warranty applies provided the product has been handled properly for its intended use and in accordance
with the operating instructions.
The warranty does not cover for the loss consequent in nature, including but not limited to loss of data or loss of business. The Zens warranty does not apply if:

• The original proof of purchase (invoice) is missing.
• The purchase documents have been altered in any way or made illegible.
•The model- and/or serial number on the product has been altered, removed or made illegible.
• Repairs or product modifications and alterations have been carried out by unauthorized service organizations or persons.
• The product is being used for commercial purpose.
• The defect is caused by abuse or misuse of the product or by environmental conditions that are not in conformance with the recommended operations of the product.
• The unit has been damaged - including but not limited to damage by pets, lightning, abnormal voltage, water or fire, natural disaster or transport accident.
• The product is defective due to wear of parts, which can be considered as consumable parts by their nature.
• The product does not function properly because it was not originally designed, manufactured, approved and/or authorized for the country where you use the product, which might occur in instances where the product has been purchased in another country other than that of its intended use.
This warranty gives you specific legal rights. As this might vary from country to country some of above might not apply to you. This warranty is only valid in the country where the product is purchased and is not transferable and does not extend to users other than the original purchaser.

Service needed?
In order to avoid unnecessary inconvenience, we advise you to read the user manual or consult the support section on www.zens.tech before contacting Zens. If service is required do not return the product without first contacting Zens. To get this product repaired or replaced, please contact Zens during the warranty period via https://zens.tech/support/. If the problem appears to be based on a defect in workmanship or materials, Zens will provide a return form and instructions which authorizes to return the product. Zens is not responsible for lost or damaged product
during shipment. All returns must include the original packaging and all items like product, power adapters and user manual. After examination of the problem the product will be repaired or replaced and sent back to the address indicated on the return form.

DE

Richtlinie über Elektro- und Elektronik-Altgeräte

Elektro- und Elektronik-Altgeräte dürfen nicht über den Hausmüll entsorgt werden. Alle elektronischen Produkte mit dem WEEE-Logo müssen gesammelt und an zugelassene Stellen zur sicheren Entsorgung oder zum Recycling weitergeleitet werden. Bitte recyceln Sie diese Geräte, sofern entsprechende Einrichtungen vorhanden sind. Viele Elektro- und Elektronikfachhändler bieten ein „Rücknahmesystem für Händler“
für Elektro- und Elektronik-Altgeräte aus privaten Haushalten an. Erkundigen Sie sich bei Ihrer Gemeindeverwaltung oder Ihrem Händler nach ausgewiesenen Sammelstellen (DCF), an denen Verbraucher ihre Elektro- und Elektronik-Altgeräte kostenlos entsorgen können.

Im Lieferumfang enthalten

- Charging Cable USB C-C Pro 2
- Bedienungsanleitung
- Karte zur Registrierung der erweiterten Garantie

Schnellstart in drei Schritten

1. Für eine optimale Nutzung schließen Sie das Gerät an ein 140-W-USB-C-Netzteil (nicht im Lieferumfang enthalten) an.	2.Schließen Sie das USB-C-Netzteil an eine Steckdose an.	3.Schließen Sie das Gerät an einen Computer, ein Macbook, ein iPhone oder ein anderes USB-C-Gerät an.
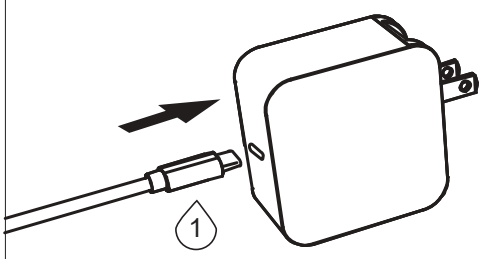	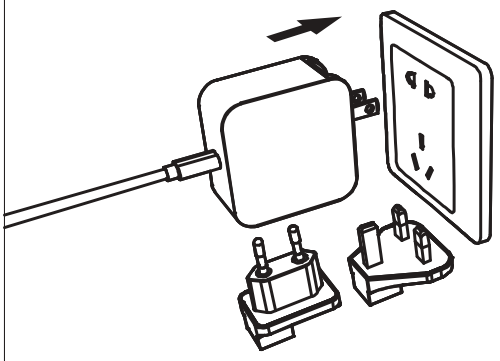	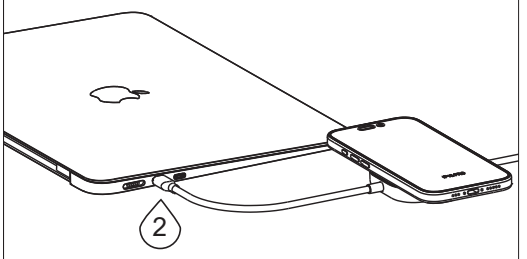

Qi2-Kompatibilität

Der Qi2-Ladeständer funktioniert mit allen MagSafe-kompatiblen iPhones und Hüllen. Das Qi2-Ladegerät ist auch mit allen Qi2-Geräten kompatibel, die mit einer maximalen Leistung von 15 W aufgeladen werden können. Alle Hüllen mit Metallteilen (z. B. Magnete, Bankkarten usw.) oder einer Metallauskleidung müssen vor dem Laden entfernt werden.

Kabelkompatibilität

Lädt iPad, MacBook oder andere USB-C-Geräte. Maximale Ausgangsleistung 140 W.

Netzteil

Ein Netzteil ist nicht im Lieferumfang enthalten. Wir empfehlen die Verwendung eines USB-C-zertifizierten Netzteils mit einer Mindestleistung von 140 W.

Fragen oder Feedback? Wir freuen uns auf Ihre Nachricht.

Wenn Sie Fragen oder Feedback zur Verwendung des Ladegeräts, zum kabellosen Laden oder zu Zens haben, besuchen Sie bitte www.zens.tech oder wenden Sie sich über support@zens.tech an den Kundendienst von Zens.

Zens kabelloses Laden
Wichtige Sicherheitshinweise

• Halten Sie das Produkt von Wasser fern.
• Legen Sie das Produkt nicht in die Nähe von Wasser oder anderen Flüssigkeiten und bewahren Sie es nicht dort auf.
• Vergewissern Sie sich nach der Reinigung, dass das Produkt vollständig trocken ist, bevor Sie es an eine Steckdose anschließen.

Warnhinweise

• Überprüfen Sie, ob die auf dem Netzteil oder Netzstecker angegebene Spannung mit der örtlichen Netzspannung übereinstimmt, bevor Sie das Netzteil an eine Steckdose anschließen.
• Verwenden Sie das Ladegerät oder das USB-Kabel niemals, wenn eines davon beschädigt ist.
• Legen Sie keine metallischen Etiketten oder Gegenstände auf das Ladegerät.
• Verwenden Sie das Ladegerät nicht im Freien oder in der Nähe von Heizquellen.
• Wenn Sie einen Herzschrittmacher oder ein anderes implantiertes Gerät tragen, konsultieren Sie Ihren Arzt oder den Hersteller des implantierten Geräts, bevor Sie das Ladegerät verwenden.
• Verwenden Sie das Gerät nicht mit einem Verlängerungskabel und überlasten Sie die Steckdosen nicht.
• Bei der Verwendung durch oder in der Nähe von Kindern, behinderten Personen oder Personen mit geistigen Behinderungen ist Aufsicht erforderlich.

Rückgaberecht / Zens-Garantie

Alle Zens-Produkte werden nach den höchsten Standards entwickelt und hergestellt, um eine hohe Qualität zu gewährleisten. Sollten Sie bei der Verwendung Ihres Produkts auf Schwierigkeiten stoßen, empfehlen wir Ihnen, zunächst die Bedienungsanleitung oder die Informationen im Support-Bereich unter www.zens.tech zu konsultieren. Im unwahrscheinlichen Fall eines Defekts während der Garantiezeit wird Zens die Reparatur Ihres Produkts veranlassen.

Garantiebedingungen

Die Garantie beginnt mit dem Kaufdatum und endet nach 24 Monaten. Wenn innerhalb der Garantiezeit ein Defekt aufgrund von Material- und/oder Verarbeitungsfehlern auftritt, wird Zens für die Reparatur sorgen. Wenn eine Reparatur nicht möglich oder unwirtschaftlich ist, kann Zens einen Ersatz des Produkts vereinbaren. Der Ersatz erfolgt nach Ermessen von Zens, und die Garantie läuft ab dem ursprünglichen Kaufdatum weiter. Die Zens-Garantie gilt unter der Voraussetzung, dass das Produkt ordnungsgemäß für den vorgesehenen Verwendungszweck und gemäß der Bedienungsanleitung verwendet wurde.
Die Garantie deckt keine Folgeschäden ab, einschließlich, aber nicht beschränkt auf Datenverlust oder Geschäftsausfall. Die Zens-Garantie gilt nicht, wenn:

• Der Original-Kaufbeleg (Rechnung) fehlt.
• Die Kaufunterlagen in irgendeiner Weise verändert oder unleserlich gemacht wurden.
• Die Modell- und/oder Seriennummer auf dem Produkt verändert, entfernt oder unleserlich gemacht wurde.
• Reparaturen oder Produktmodifikationen und -änderungen von nicht autorisierten Serviceorganisationen oder Personen durchgeführt wurden.
• Das Produkt für kommerzielle Zwecke verwendet wird.
• Der Defekt durch unsachgemäßen Gebrauch oder Missbrauch des Produkts oder durch Umgebungsbedingungen verursacht wurde, die nicht den empfohlenen Betriebsbedingungen des Produkts entsprechen.
• Das Gerät beschädigt wurde – einschließlich, aber nicht beschränkt auf Schäden durch Haustiere, Blitzschlag, abnormale Spannung, Wasser oder Feuer, Naturkatastrophen oder Transportunfälle.
• Das Produkt ist aufgrund von Verschleiß an Teilen defekt, die aufgrund ihrer Beschaffenheit als Verschleißteile angesehen werden können.
• Das Produkt funktioniert nicht ordnungsgemäß, da es nicht für das Land, in dem Sie das Produkt verwenden, entwickelt, hergestellt, zugelassen und/oder autorisiert wurde. Dies kann vorkommen, wenn das Produkt in einem anderen Land als dem Land gekauft wurde, für das es bestimmt ist.
Diese Garantie gewährt Ihnen bestimmte gesetzliche Rechte. Da diese von Land zu Land unterschiedlich sein können, gelten einige der oben genannten Punkte möglicherweise nicht für Sie. Diese Garantie gilt nur in dem Land, in dem das Produkt gekauft wurde, ist nicht übertragbar und erstreckt sich nicht auf andere Nutzer als den ursprünglichen Käufer.

Benötigen Sie Hilfe?

Um unnötige Unannehmlichkeiten zu vermeiden, empfehlen wir Ihnen, die Bedienungsanleitung zu lesen oder den Support-Bereich unter www.zens.tech zu konsultieren, bevor Sie sich an Zens wenden. Wenn ein Service erforderlich ist, senden Sie das Produkt nicht ohne vorherige Kontaktaufnahme mit Zens zurück. Um dieses Produkt reparieren oder ersetzen zu lassen, wenden Sie sich bitte während der Garantiezeit an Zens unter https://zens.tech/support/. Wenn das Problem auf einen Verarbeitungs- oder Materialfehler zurückzuführen ist, stellt Zens ein Rücksendeformular und Anweisungen zur Rücksendung des Produkts zur Verfügung. Zens haftet nicht für
während des Versands verlorene oder beschädigte Produkte. Alle Rücksendungen müssen die Originalverpackung und alle Artikel wie Produkt, Netzteile und Benutzerhandbuch enthalten. Nach Prüfung des Problems wird das Produkt repariert oder ersetzt und an die auf dem Rücksendeformular angegebene Adresse zurückgesandt.

ES

Directiva sobre residuos de aparatos eléctricos y electrónicos

Los residuos de aparatos eléctricos no deben desecharse junto con los residuos domésticos. Todos los productos electrónicos con el logotipo RAEE deben recogerse y enviarse a operadores autorizados para su eliminación o reciclaje seguros. Recicle en los centros habilitados. Muchos minoristas de equipos eléctricos y electrónicos facilitan el «programa de recogida por el distribuidor»
de RAEE domésticos. Consulte a las autoridades locales o a los minoristas para conocer los puntos de recogida designados (DCF) donde los consumidores pueden desechar sus RAEE de forma gratuita.

En el embalaje

- Charging Cable USB C-C Pro 2
- Manual de usuario
- Tarjeta de registro de garantía ampliada

Inicio rápido en tres pasos

1. Para un uso óptimo, conéctelo a un adaptador de corriente USB-C de 140 W (no incluido).	2. Conecte el adaptador de corriente USB-C a una toma de corriente.	3. Conecte el dispositivo a un ordenador, Macbook, iPhone u otro dispositivo alimentado por USB-C

Compatibilidad con Qi2

El soporte de carga Qi2 funciona con todos los iPhone y fundas compatibles con MagSafe. El cargador Qi2 también es compatible con cualquier dispositivo Qi2 que se cargue con una potencia máxima de 15 W. Cualquier funda con metal en su interior (por ejemplo, imanes, tarjetas bancarias, etc.) o con revestimiento metálico debe retirarse antes de la carga.

Compatibilidad de cables

Carga iPad, MacBook u otros dispositivos alimentados por USB-C. Potencia máxima admitida: 140 W.

Adaptador de corriente

No se incluye adaptador de corriente. Recomendamos utilizar un adaptador de corriente certificado para USB-C con una potencia mínima de 140 W.

¿Preguntas o comentarios? Háganoslo saber.

Si tiene alguna pregunta o comentario sobre el uso del cargador, la carga inalámbrica o Zens, consulte www.zens.tech o póngase en contacto con el servicio de atención al cliente de Zens a través de support@zens.tech.

Carga inalámbrica Zens

Advertencias de seguridad importantes

• Mantenga el producto alejado del agua.
• No coloque ni guarde el producto cerca del agua o de cualquier otro líquido.
• Después de limpiarlo, asegúrese de que el producto esté completamente seco antes de conectarlo a una toma de corriente.

Notificaciones de advertencia

• Compruebe que el voltaje indicado en el adaptador de corriente o en el enchufe corresponde al voltaje local antes de conectar el adaptador a una toma de corriente.
• No utilice nunca el cargador ni el cable USB si alguno de ellos está dañado de alguna manera.
• No coloque etiquetas metálicas ni objetos sobre el cargador.
• No utilice el cargador al aire libre ni cerca de superficies calientes.
• Si tiene un marcapasos u otro dispositivo implantado, consulte a su médico o al fabricante del dispositivo implantado antes de utilizar el cargador.
• No lo utilice con un cable alargador ni sobrecargue las tomas de corriente.
• Se requiere supervisión cuando se utiliza cerca de niños, personas discapacitadas o con discapacidad mental.

Política de devoluciones / Garantía de Zens

Todos los productos Zens están diseñados y fabricados para cumplir con los más altos estándares y ofrecer un rendimiento de alta calidad. En caso de que encuentre alguna dificultad al utilizar su producto, le recomendamos que consulte primero el manual de usuario o la información de la sección de asistencia de www.zens.tech. En el improbable caso de que se produzca un fallo durante el periodo de garantía, Zens se encargará de reparar su producto.

Condiciones de la garantía

La garantía comienza en la fecha de compra y expira tras 24 meses. Si se produce algún defecto debido a materiales defectuosos y/o mano de obra durante el periodo de garantía, Zens se encargará de la reparación. Cuando la reparación no sea posible o se considere poco rentable, Zens podrá acordar la sustitución del producto. La sustitución se ofrecerá a discreción de Zens y la garantía continuará a partir de la fecha de compra original. La garantía de Zens se aplica siempre que el producto se haya manipulado correctamente para su uso previsto y de acuerdo
con las instrucciones de funcionamiento.
La garantía no cubre las pérdidas consecuentes, incluyendo, entre otras, la pérdida de datos o la pérdida de negocio. La garantía de Zens no se aplica si:

• Falta la prueba de compra original (factura).
• Los documentos de compra han sido alterados de cualquier forma o se han vuelto ilegibles.
• El número de modelo y/o de serie del producto ha sido alterado, eliminado o se ha vuelto ilegible.
• Las reparaciones o modificaciones del producto han sido realizadas por organizaciones o personas no autorizadas.
• El producto se está utilizando con fines comerciales.
• El defecto es consecuencia del uso indebido o incorrecto del producto o de condiciones ambientales que no se ajustan a las recomendaciones de uso del producto.

• La unidad ha sufrido daños, incluidos, entre otros, daños causados por animales domésticos, rayos, voltaje anormal, agua o fuego, desastres naturales o accidentes de transporte.
• El producto es defectuoso debido al desgaste de piezas que, por su naturaleza, pueden considerarse consumibles.
• El producto no funciona correctamente porque no ha sido diseñado, fabricado, aprobado y/o autorizado originalmente para el país en el que se utiliza, lo que puede ocurrir en casos en los que el producto se ha comprado en un país distinto al de su uso previsto.
Esta garantía le otorga derechos legales específicos. Dado que estos pueden variar de un país a otro, es posible que algunos de los anteriores no se apliquen en su caso. Esta garantía solo es válida en el país donde se ha comprado el producto, no es transferible y no se extiende a otros usuarios que no sean el comprador original.

¿Necesita asistencia?

Para evitar inconvenientes innecesarios, le recomendamos que lea el manual del usuario o consulte la sección de asistencia en www.zens.tech antes de ponerse en contacto con Zens. Si necesita asistencia, no devuelva el producto sin ponerse primero en contacto con Zens. Para reparar o sustituir este producto, póngase en contacto con Zens durante el periodo de garantía a través de https://zens.tech/support/. Si el problema parece deberse a un defecto de fabricación o de los materiales, Zens le proporcionará un formulario de devolución y las instrucciones que le autorizan a devolver el producto. Zens no se hace responsable de los productos perdidos o dañados
durante el envío. Todas las devoluciones deben incluir el embalaje original y todos los artículos, como el producto, los adaptadores de corriente y el manual de usuario. Tras examinar el problema, el producto será reparado o sustituido y enviado a la dirección indicada en el formulario de devolución.

FR

Directive relative aux déchets d'équipements électriques et électroniques

Les déchets d'équipements électriques ne doivent pas être jetés avec les ordures ménagères. Tous les produits électroniques portant le logo DEEE doivent être collectés et envoyés à des opérateurs agréés pour être éliminés ou recyclés en toute sécurité. Veuillez recycler lorsque cela est possible. De nombreux détaillants d'équipements électriques/électroniques proposent un « programme de reprise par le distributeur »
pour les DEEE ménagers. Renseignez-vous auprès de votre municipalité ou de votre revendeur pour connaître les points de collecte désignés (DCF) où les consommateurs peuvent se débarrasser gratuitement de leurs DEEE.

Dans l'emballage

- Charging Cable USB C-C Pro 2
- Manuel d'utilisation
- Carte d'enregistrement de la garantie prolongée

Démarrage rapide en trois étapes

1. Pour une utilisation optimale, connectez l'appareil à un adaptateur secteur USB-C de 140 W (non fourni).	2.Connectez l'adaptateur secteur USB-C à une prise de courant.	3.Connectez à un ordinateur, un Macbook, un iPhone ou tout autre appareil alimenté par USB-C

Compatibilité Qi2

Le support de charge Qi2 fonctionne avec tous les iPhone et étuis compatibles MagSafe. Le chargeur Qi2 est également compatible avec tous les appareils Qi2 dont la puissance maximale est de 15 W. Tout étui contenant du métal (par exemple, des aimants, des cartes bancaires, etc.) ou une doublure métallique doit être retiré avant la recharge.

Compatibilité des câbles

Recharge l'iPad, le MacBook ou tout autre appareil alimenté par USB-C. Puissance maximale prise en charge : 140 W.

Adaptateur secteur

Aucun adaptateur secteur n'est inclus. Nous vous recommandons d'utiliser un adaptateur secteur certifié USB-C avec une puissance minimale de 140 W.

Questions ou commentaires ? Faites-le nous savoir.

Si vous avez des questions ou des commentaires concernant l'utilisation du chargeur, la recharge sans fil ou Zens, veuillez consulter le site www.zens.tech ou contacter le service clientèle de Zens à l'adresse support@zens.tech.

Recharge sans fil Zens

Consignes de sécurité importantes

• Tenez le produit à l'écart de l'eau.
• Ne placez pas et ne stockez pas le produit à proximité d'eau ou de tout autre liquide.
• Après nettoyage, assurez-vous que le produit est complètement sec avant de le brancher à une prise électrique.

Avertissements

• Vérifiez que la tension indiquée sur l'adaptateur secteur ou la fiche d'alimentation correspond à la tension locale avant de brancher l'adaptateur à une prise électrique.
• N'utilisez jamais le chargeur ou le câble USB s'ils sont endommagés de quelque manière que ce soit.
• Ne placez pas d'étiquettes métalliques ou d'objets métalliques sur le chargeur.
• N'utilisez pas le chargeur à l'extérieur ou à proximité de surfaces chauffées.
• Si vous portez un stimulateur cardiaque ou tout autre dispositif implanté, consultez votre médecin ou le fabricant du dispositif implanté avant d'utiliser le chargeur.
• N'utilisez pas de rallonge ni de prises électriques surchargées.
• Une surveillance est nécessaire lors de l'utilisation par ou à proximité d'enfants, de personnes handicapées ou de personnes souffrant de troubles mentaux.

Politique de retour / Garantie Zens

Tous les produits Zens sont conçus et fabriqués pour répondre aux normes les plus strictes et offrir des performances de haute qualité. Si vous rencontrez des difficultés lors de l'utilisation de votre produit, nous vous recommandons de consulter d'abord le manuel d'utilisation ou les informations de la section « Assistance » du site www.zens.tech. Dans le cas improbable d'une défaillance pendant la période de garantie, Zens organisera la réparation de votre produit.

Conditions de garantie

La garantie prend effet à la date d'achat et expire après 24 mois. Si un défaut dû à un matériau défectueux et/ou à un vice de fabrication survient pendant la période de garantie, Zens organisera la réparation. Si la réparation n'est pas possible ou n'est pas jugée rentable, Zens peut accepter de remplacer le produit. Le remplacement sera proposé à la discrétion de Zens et la garantie continuera à courir à compter de la date d'achat initiale. La garantie Zens s'applique à condition que le produit ait été utilisé correctement, conformément à l'usage prévu et
aux instructions d'utilisation.
La garantie ne couvre pas les pertes consécutives, y compris, mais sans s'y limiter, la perte de données ou la perte d'activité. La garantie Zens ne s'applique pas si :
• La preuve d'achat originale (facture) est manquante.
• Les documents d'achat ont été modifiés de quelque manière que ce soit ou rendus illisibles.
• Le numéro de modèle et/ou de série du produit a été modifié, supprimé ou rendu illisible.
• Des réparations ou des modifications du produit ont été effectuées par des organismes ou des personnes non agréés.

• Le produit est utilisé à des fins commerciales.
• Le défaut est dû à une utilisation abusive ou incorrecte du produit ou à des conditions environnementales non conformes aux conditions d'utilisation recommandées pour le produit.
• L'appareil a été endommagé, y compris, mais sans s'y limiter, par des animaux domestiques, la foudre, une tension anormale, l'eau ou le feu, une catastrophe naturelle ou un accident de transport.
• Le produit est défectueux en raison de l'usure de pièces qui peuvent être considérées comme des pièces consommables de par leur nature.
• Le produit ne fonctionne pas correctement car il n'a pas été conçu, fabriqué, approuvé et/ou autorisé à l'origine pour le pays dans lequel vous l'utilisez, ce qui peut se produire lorsque le produit a été acheté dans un pays autre que celui pour lequel il est destiné.

Cette garantie vous confère des droits légaux spécifiques. Ceux-ci pouvant varier d'un pays à l'autre, certains des éléments ci-dessus peuvent ne pas s'appliquer à vous. Cette garantie n'est valable que dans le pays où le produit a été acheté. Elle n'est pas transférable et ne s'étend pas aux utilisateurs autres que l'acheteur d'origine.

Besoin d'assistance ?

Afin d'éviter tout désagrément inutile, nous vous conseillons de lire le manuel d'utilisation ou de consulter la section assistance sur www.zens.tech avant de contacter Zens. Si une réparation est nécessaire, ne renvoyez pas le produit sans avoir préalablement contacté Zens. Pour faire réparer ou remplacer ce produit, veuillez contacter Zens pendant la période de garantie via https://zens.tech/support/. Si le problème semble être dû à un défaut de fabrication ou de matériaux, Zens vous fournira un formulaire de retour et des instructions vous autorisant à renvoyer le produit. Zens n'est pas responsable des produits perdus ou endommagés
pendant le transport. Tous les retours doivent inclure l'emballage d'origine et tous les éléments tels que le produit, les adaptateurs secteur et le manuel d'utilisation. Après examen du problème, le produit sera réparé ou remplacé et renvoyé à l'adresse indiquée sur le formulaire de retour.

IT

Direttiva sui rifiuti di apparecchiature elettriche ed elettroniche

I prodotti elettrici non devono essere smaltiti insieme ai rifiuti domestici. Tutti i prodotti elettronici con il logo RAEE devono essere raccolti e inviati a operatori autorizzati per lo smaltimento o il riciclaggio in modo sicuro. Si prega di riciclare laddove esistono strutture adeguate. Molti rivenditori di apparecchiature elettriche/elettroniche facilitano il “programma di ritiro da parte del distributore”

Nella confezione

- Charging Cable USB C-C Pro 2
- Manuale d'uso
- Scheda di registrazione per l'estensione della garanzia

Avvio rapido in tre passaggi

1. Per un utilizzo ottimale, collegare un alimentatore USB-C da 140 W (non incluso)	2. Collegare l'adattatore di alimentazione USB-C a una	3. Collegare al computer, Macbook, iPhone o altro dispositivo alimentato tramite USB-C
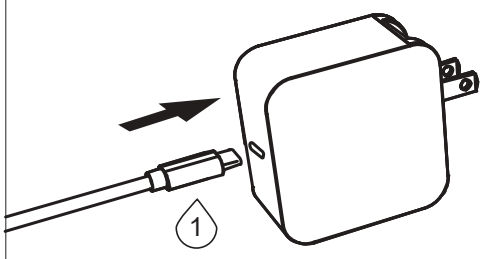	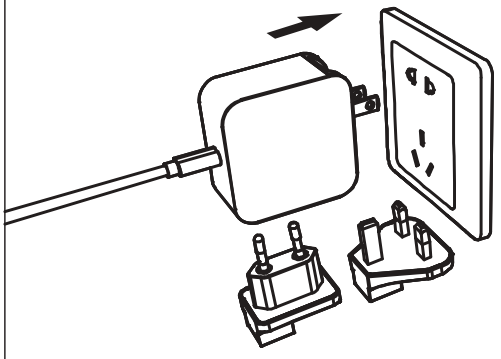	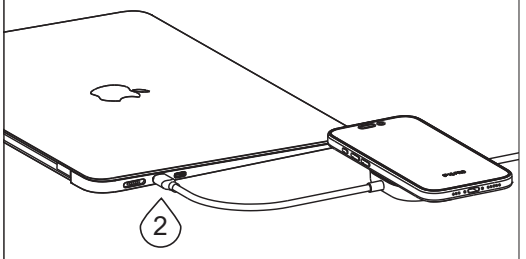

Compatibilità Qi2

Il supporto di ricarica Qi2 funziona con tutti gli iPhone e le custodie compatibili con MagSafe. Il caricabatterie Qi2 è inoltre compatibile con qualsiasi dispositivo Qi2 con una potenza massima di 15 W. Qualsiasi custodia con parti metalliche all'interno (ad es. magneti, carte di credito, ecc.) o con rivestimento metallico deve essere rimossa prima della ricarica.

Compatibilità cavi

Ricarica iPad, MacBook o altri dispositivi alimentati tramite USB-C. Potenza massima supportata 140 W.

Adattatore di alimentazione

L'adattatore di alimentazione non è incluso. Si consiglia di utilizzare un adattatore di alimentazione certificato USB-C con una potenza minima di 140 W.

Domande o feedback? Facci sapere.

Per qualsiasi domanda o feedback sull'uso del caricabatterie, sulla ricarica wireless o su Zens, visita il sito www.zens.tech o contatta l'assistenza clienti Zens all'indirizzo support@zens.tech.

Ricarica wireless Zens
Avvertenze di sicurezza importanti

• Tenere il prodotto lontano dall'acqua.
• Non posizionare o conservare il prodotto vicino all'acqua o ad altri liquidi.
• Dopo la pulizia, assicurarsi che il prodotto sia completamente asciutto prima di collegarlo a una presa elettrica.

Avvisi di pericolo

• Verificare che la tensione indicata sull'adattatore di alimentazione o sulla spina di alimentazione corrisponda alla tensione locale prima di collegare l'adattatore a una presa di corrente.
• Non utilizzare mai il caricabatterie o il cavo USB se uno di essi è danneggiato in qualsiasi modo.
• Non posizionare etichette metalliche o oggetti sul caricabatterie.
• Non utilizzare il caricabatterie all'aperto o vicino a superfici riscaldate.
• Se si dispone di un pacemaker o di altri dispositivi impiantati, consultare il proprio medico o il produttore del dispositivo impiantato prima di utilizzare il caricabatterie.
• Non utilizzare con una prolunga o sovraccaricare le prese elettriche.
• È necessaria la supervisione quando il prodotto viene utilizzato da o in prossimità di bambini, persone disabili o con disabilità mentali.

Politica di restituzione / Garanzia Zens

Tutti i prodotti Zens sono progettati e realizzati per soddisfare i più elevati standard e garantire prestazioni di alta qualità. In caso di difficoltà nell'utilizzo del prodotto, si consiglia di consultare prima il manuale d'uso o le informazioni nella sezione assistenza del sito www.zens.tech. Nel caso improbabile di un guasto durante il periodo di garanzia, Zens provvederà alla riparazione del prodotto.

Condizioni di garanzia

La garanzia ha inizio dalla data di acquisto e scade dopo 24 mesi. Se entro il periodo di garanzia si verifica un difetto dovuto a materiali e/o lavorazione difettosi, Zens provvederà alla riparazione. Qualora la riparazione non fosse possibile o fosse ritenuta antieconomica, Zens potrà accettare di sostituire il prodotto. La sostituzione sarà offerta a discrezione di Zens e la garanzia continuerà a partire dalla data di acquisto originale. La garanzia Zens si applica a condizione che il prodotto sia stato utilizzato correttamente per l'uso previsto e in conformità
con le istruzioni per l'uso.
La garanzia non copre i danni consequenziali, inclusi, a titolo esemplificativo ma non esaustivo, la perdita di dati o la perdita di affari. La garanzia Zens non si applica se:
• Manca la prova d'acquisto originale (fattura).
• I documenti di acquisto sono stati alterati in qualsiasi modo o resi illeggibili.
• Il numero di modello e/o il numero di serie sul prodotto sono stati alterati, rimossi o resi illeggibili.
• Sono state effettuate riparazioni o modifiche al prodotto da parte di organizzazioni o persone non autorizzate.
• Il prodotto viene utilizzato per scopi commerciali.
• Il difetto è causato da un uso improprio o scorretto del prodotto o da condizioni ambientali non conformi alle operazioni raccomandate per il prodotto.
• L'unità è stata danneggiata, inclusi, a titolo esemplificativo ma non esaustivo, danni causati da animali domestici, fulmini, tensione anomala, acqua o fuoco, calamità naturali o incidenti di trasporto.
• Il prodotto è difettoso a causa dell'usura di parti che possono essere considerate di consumo per loro natura.

• Il prodotto non funziona correttamente perché non è stato originariamente progettato, fabbricato, approvato e/o autorizzato per il Paese in cui viene utilizzato, cosa che può verificarsi nei casi in cui il prodotto è stato acquistato in un Paese diverso da quello di destinazione.
La presente garanzia conferisce diritti legali specifici. Poiché questi possono variare da paese a paese, alcune delle condizioni sopra indicate potrebbero non essere applicabili. La presente garanzia è valida solo nel paese in cui il prodotto è stato acquistato, non è trasferibile e non si estende ad utenti diversi dall'acquirente originale.

Hai bisogno di assistenza?

Per evitare inutili inconvenienti, ti consigliamo di leggere il manuale d'uso o di consultare la sezione assistenza su www.zens.tech prima di contattare Zens. Se è necessaria assistenza, non restituire il prodotto senza aver prima contattato Zens. Per riparare o sostituire questo prodotto, contatta Zens durante il periodo di garanzia all'indirizzo https://zens.tech/support/. Se il problema sembra essere dovuto a un difetto di fabbricazione o dei materiali, Zens fornirà un modulo di reso e le istruzioni che autorizzano la restituzione del prodotto. Zens non è responsabile per prodotti smarriti o danneggiati durante la spedizione. Tutti i resi devono includere l'imballaggio originale e tutti gli articoli come il prodotto, gli adattatori di alimentazione e il manuale d'uso. Dopo aver esaminato il problema, il prodotto verrà riparato o sostituito e rispedito all'indirizzo indicato sul modulo di reso.

NL

Richtlijn betreffende afgedankte elektrische en elektronische apparatuur

Afgedankte elektrische producten mogen niet bij het huishoudelijk afval worden weggegooid. Alle elektronische producten met het WEEE-logo moeten worden ingezameld en naar erkende bedrijven worden gestuurd voor veilige verwijdering of recycling. Recycle waar faciliteiten beschikbaar zijn. Veel verkopers van elektrische/elektronische apparatuur bieden een ‘terugnameregeling voor distributeurs’ voor huishoudelijk WEEE. Neem contact op met uw lokale overheid of verkopers voor aangewezen inzamelpunten (DCF) waar consumenten hun WEEE gratis kunnen inleveren.

In de verpakking

- Charging Cable USB C-C Pro 2
- Gebruikershandleiding
- Registratiekaart voor uitgebreide garantie

Snel aan de slag in drie stappen

1. Voor optimaal gebruik sluit u het apparaat aan op een 140 W USB-C-voedingsadapter (niet meegeleverd).	2.Sluit de USB-C-voedingsadapter aan op een stopcontact.	3.Sluit aan op een computer, Macbook, iPhone of ander USB-C-apparaat

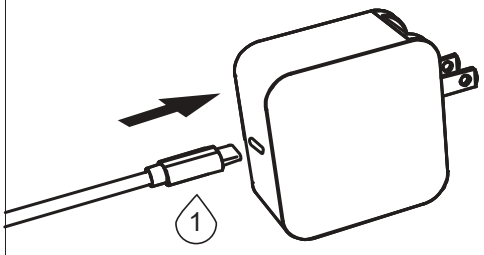

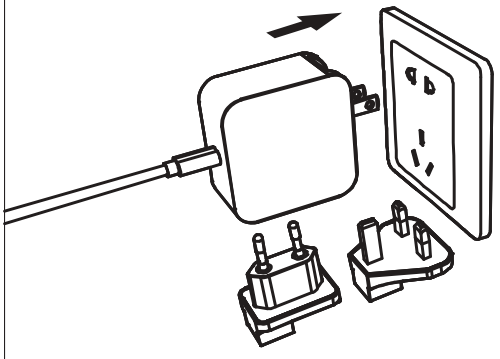

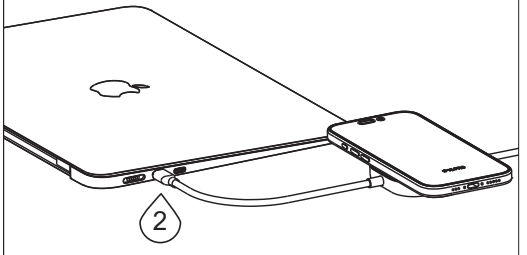

Qi2-compatibiliteit

De Qi2-oplaadstandaard werkt met alle MagSafe-compatibele iPhones en hoesjes. De Qi2-oplader is ook compatibel met alle Qi2-apparaten die kunnen worden opgeladen met een maximale output van 15 W. Alle hoesjes met metaal aan de binnenkant (bijv. magneten, bankkaarten, enz.) of een metalen voering moeten worden verwijderd voordat u het apparaat oplaadt.

Compatibiliteit kabels

Laadt iPad, MacBook of andere USB-C-apparaten op. Maximaal ondersteund vermogen 140 W.

Voedingsadapter

Er wordt geen voedingsadapter meegeleverd. We raden aan een USB-C-gecertificeerde voedingsadapter met een minimaal vermogen van 140 W te gebruiken.

Vragen of feedback? Laat het ons weten.

Als u vragen of feedback heeft over het gebruik van de oplader, draadloos opladen of Zens, ga dan naar www.zens.tech of neem contact op met de klantenservice van Zens via support@zens.tech.

Zens draadloos opladen
Belangrijke veiligheidsinstructies

• Houd het product uit de buurt van water.
• Plaats of bewaar het product niet in de buurt van water of andere vloeistoffen.
• Zorg ervoor dat het product volledig droog is nadat u het hebt gereinigd, voordat u het aansluit op een stopcontact.

Waarschuwingen

• Controleer of de spanning op de voedingsadapter of stekker overeenkomt met de lokale spanning voordat u de adapter aansluit op een stopcontact.
• Gebruik de oplader of USB-kabel nooit als deze op enigerlei wijze beschadigd is.
• Plaats geen metalen labels of voorwerpen op de oplader.
• Gebruik de oplader niet buitenshuis of in de buurt van verwarmde oppervlakken.
• Als u een pacemaker of ander geïmplanteerd apparaat heeft, raadpleeg dan uw arts of de fabrikant van het geïmplanteerde apparaat voordat u de oplader gebruikt.
• Gebruik geen verlengsnoer en overbelast stopcontacten niet.
• Houd toezicht wanneer het product wordt gebruikt door of in de buurt van kinderen, gehandicapten of mensen met een verstandelijke beperking.

Retourbeleid / Zens-garantie

Alle producten van Zens zijn ontworpen en vervaardigd om aan de hoogste normen te voldoen en hoogwaardige prestaties te leveren. Als u problemen ondervindt bij het gebruik van uw product, raden wij u aan eerst de gebruikershandleiding of de informatie in het gedeelte ondersteuning op www.zens.tech te raadplegen. In het onwaarschijnlijke geval dat er tijdens de garantieperiode een defect optreedt, zal Zens ervoor zorgen dat uw product wordt gerepareerd.

Garantievoorwaarden

De garantie gaat in op de datum van aankoop en vervalt na 24 maanden. Als er binnen de garantieperiode een defect optreedt als gevolg van materiaal- en/of fabricagefouten, zal Zens zorgen voor reparatie. Wanneer reparatie niet mogelijk of niet rendabel is, kan Zens overeenkomen om het product te vervangen. Vervanging wordt aangeboden naar goeddunken van Zens en de garantie gaat verder vanaf de oorspronkelijke aankoopdatum. De Zens-garantie is van toepassing op voorwaarde dat het product op de juiste wijze is gebruikt voor het beoogde doel en in overeenstemming met de gebruiksaanwijzing.
De garantie dekt geen gevolgschade, met inbegrip van maar niet beperkt tot verlies van gegevens of verlies van omzet. De garantie van Zens is niet van toepassing indien:
• Het originele aankoopbewijs (factuur) ontbreekt.
• De aankoopdocumenten op enigerlei wijze zijn gewijzigd of onleesbaar zijn gemaakt.
• Het model- en/of serienummer op het product is gewijzigd, verwijderd of onleesbaar is gemaakt.
• Er reparaties of productwijzigingen en -aanpassingen zijn uitgevoerd door niet-geautoriseerde serviceorganisaties of personen.
• Het product wordt gebruikt voor commerciële doeleinden.

• Het defect is veroorzaakt door misbruik of verkeerd gebruik van het product of door omgevingsomstandigheden die niet in overeenstemming zijn met de aanbevolen werking van het product.
• Het apparaat is beschadigd, met inbegrip van maar niet beperkt tot schade door huisdieren, bliksem, abnormale spanning, water of brand, natuurrampen of transportongevallen.
• Het product is defect als gevolg van slijtage van onderdelen die vanwege hun aard als verbruiksartikelen kunnen worden beschouwd.
• Het product functioneert niet naar behoren omdat het niet oorspronkelijk is ontworpen, vervaardigd, goedgekeurd en/of geautoriseerd voor het land waar u het product gebruikt, wat kan voorkomen wanneer het product is gekocht in een ander land dan het land waarvoor het is bedoeld.
Deze garantie geeft u specifieke wettelijke rechten. Aangezien deze van land tot land kunnen verschillen, is het mogelijk dat sommige van bovenstaande punten niet op u van toepassing zijn. Deze garantie is alleen geldig in het land waar het product is gekocht, is niet overdraagbaar en geldt niet voor andere gebruikers dan de oorspronkelijke koper.

Heeft u service nodig?

Om onnodige ongemakken te voorkomen, raden wij u aan de gebruikershandleiding te lezen of de ondersteuningssectie op www.zens.tech te raadplegen voordat u contact opneemt met Zens. Als service nodig is, stuur het product dan niet terug zonder eerst contact op te nemen met Zens. Om dit product te laten repareren of vervangen, kunt u tijdens de garantieperiode contact opnemen met Zens via https://zens.tech/support/. Als het probleem het gevolg lijkt te zijn van een fabricage- of materiaalfout, zal Zens een retourformulier en instructies verstrekken waarmee u het product kunt retourneren. Zens is niet verantwoordelijk voor verloren of beschadigde producten
tijdens verzending. Alle retourzendingen moeten worden voorzien van de originele verpakking en alle onderdelen, zoals het product, de voedingsadapters en de gebruikershandleiding. Na onderzoek van het probleem wordt het product gerepareerd of vervangen en teruggestuurd naar het adres dat op het retourformulier is vermeld.

RU

Директива об отходах электрического и электронного оборудования

Отходы электрического оборудования не следует выбрасывать вместе с бытовыми отходами. Все электронные изделия с логотипом WEEE должны быть собраны и отправлены утвержденным операторам для безопасной утилизации или переработки. Пожалуйста, перерабатывайте отходы там, где есть соответствующие возможности. Многие розничные продавцы электрического/электронного оборудования участвуют в «Программе возврата дистрибьюторами» бытового WEEE. Узнайте в местных органах власти или у продавцов о наличии специальных пунктов сбора (DCF), где потребители могут бесплатно утилизировать ОЭЭО.

В упаковке

- Charging Cable USB C-C Pro 2
- Руководство пользователя
- Карточка регистрации расширенной гарантии

Быстрый старт в три шага

1. Для оптимальной работы подключите к адаптеру питания USB-C мощностью 140 Вт (не входит в комплект).	2. Подключите адаптер питания USB-C к розетке.	3. Подключите к компьютеру, Macbook, iPhone или другому устройству с разъемом USB-C.
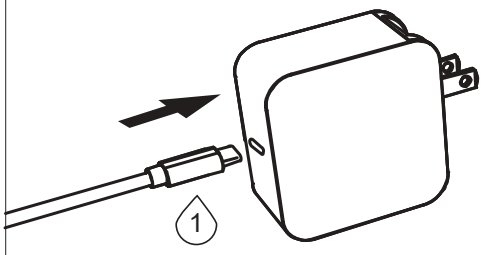	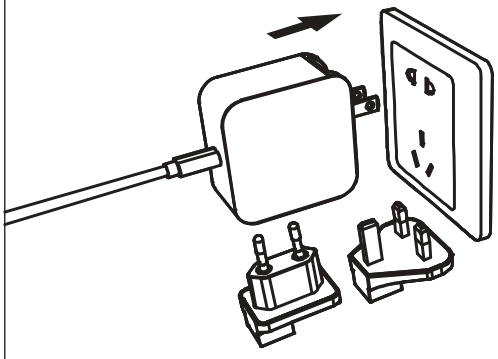	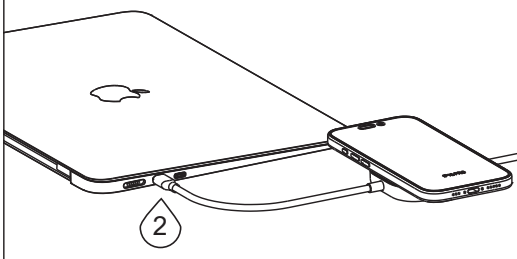

Совместимость с Qi2

Зарядная подставка Qi2 работает со всеми iPhone и чехлами, совместимыми с MagSafe. Зарядное устройство Qi2 также совместимо с любыми устройствами Qi2 с максимальной выходной мощностью 15 Вт. Перед зарядкой необходимо снять все чехлы с металлическими элементами (например, магниты, банковские карты и т. д.) или металлической подкладкой.

Совместимость кабелей

Заряжает iPad, MacBook или другие устройства с разъемом USB-C. Максимальная выходная мощность 140 Вт.

Блок питания

Блок питания в комплект не входит. Мы рекомендуем использовать сертифицированный блок питания USB-C с минимальной выходной мощностью 140 Вт.

Вопросы или отзывы? Сообщите нам.

Если у вас есть вопросы или отзывы об использовании зарядного устройства, беспроводной зарядке или Zens, посетите сайт www.zens.tech или обратитесь в службу поддержки Zens по адресу support@zens.tech.

Беспроводная зарядка Zens
Важные правила безопасности

• Берегите изделие от попадания воды.
• Не кладите и не храните изделие вблизи воды или других жидкостей.
• После очистки убедитесь, что продукт полностью высох, прежде чем подключать его к электрической розетке.

Предупреждающие уведомления

• Перед подключением адаптера к розетке убедитесь, что напряжение, указанное на адаптере питания или вилке, соответствует местному напряжению.
• Никогда не используйте зарядное устройство или USB-кабель, если они повреждены.
• Не кладите на зарядное устройство металлические этикетки или другие предметы.
• Не используйте зарядное устройство на открытом воздухе или вблизи нагретых поверхностей.
• Если у вас есть кардиостимулятор или другое имплантированное устройство, проконсультируйтесь с врачом или производителем имплантированного устройства перед использованием зарядного устройства.
• Не используйте удлинитель и не перегружайте розетки.
• При использовании вблизи детей, инвалидов или лиц с умственными ограничениями необходимо обеспечить надзор.

Политика возврата / Гарантия Zens

Все продукты Zens разработаны и изготовлены в соответствии с самыми высокими стандартами и обеспечивают высокое качество работы. В случае возникновения каких-либо трудностей при использовании продукта, мы рекомендуем сначала обратиться к руководству пользователя или информации в разделе «Поддержка» на сайте www.zens.tech. В маловероятном случае выхода из строя в течение гарантийного срока Zens организует ремонт вашего продукта.

Условия гарантии

Гарантия вступает в силу с даты покупки и истекает через 24 месяца. Если в течение гарантийного срока возникнет дефект, связанный с дефектом материалов и/или изготовления, Zens организует ремонт. Если ремонт невозможен или считается нецелесообразным, Zens может согласиться заменить продукт. Замена будет предложена по усмотрению Zens, и гарантия будет продолжена с даты первоначальной покупки. Гарантия Zens распространяется при условии, что продукт использовался надлежащим образом по назначению и в соответствии с инструкциями по эксплуатации.
Гарантия не распространяется на косвенные убытки, включая, но не ограничиваясь, потерей данных или упущенной выгодой. Гарантия Zens не распространяется в следующих случаях:

• Отсутствует оригинал документа, подтверждающего покупку (счет-фактура).
• Документы о покупке были каким-либо образом изменены или стали нечитаемыми.
• Номер модели и/или серийный номер на продукте были изменены, удалены или стали нечитаемыми.
• Ремонт или модификация продукта были выполнены неавторизованными сервисными организациями или лицами.
• Продукт используется в коммерческих целях.
• Дефект вызван неправильным использованием или эксплуатацией продукта или условиями окружающей среды, не соответствующими рекомендуемым условиям эксплуатации продукта.
• Устройство было повреждено, включая, но не ограничиваясь, повреждения, вызванные домашними животными, молнией, аномальным напряжением, водой или огнем, стихийными бедствиями или транспортными происшествиями.
• Продукт имеет дефекты, вызванные износом деталей, которые по своему характеру могут считаться расходными.
• Продукт не работает должным образом, поскольку он не был изначально разработан, изготовлен, одобрен и/или разрешен для использования в стране, где вы используете продукт, что может произойти в случаях, когда продукт был приобретен в другой стране, отличной от страны его предполагаемого использования.

Настоящая гарантия предоставляет вам определенные законные права. Поскольку они могут различаться в разных странах, некоторые из вышеуказанных положений могут не применяться к вам. Настоящая гарантия действительна только в стране, где был приобретен продукт, не подлежит передаче и не распространяется на пользователей, кроме первоначального покупателя.

Требуется обслуживание?

Во избежание ненужных неудобств, мы рекомендуем вам прочитать руководство пользователя или обратиться в раздел поддержки на сайте www.zens.tech, прежде чем связываться с Zens. Если требуется обслуживание, не возвращайте продукт без предварительного обращения в Zens. Для ремонта или замены этого продукта обратитесь в Zens в течение гарантийного срока по адресу https://zens.tech/support/. Если проблема, по-видимому, связана с дефектом изготовления или материалов, Zens предоставит форму возврата и инструкции, которые дают право на возврат продукта. Zens не несет ответственности за утерю или повреждение продукта во время транспортировки. Все возвращаемые продукты должны быть в оригинальной упаковке и с полным комплектом, включая адаптеры питания и руководство пользователя. После изучения проблемы продукт будет отремонтирован или заменен и отправлен по адресу, указанному в форме возврата.

UK

Директива про відходи електричного та електронного обладнання

Відходи електричних виробів не слід викидати разом із побутовими відходами. Усі електронні вироби з логотипом WEEE необхідно збирати та передавати затвердженим операторам для безпечної утилізації або переробки. Будь ласка, переробляйте відходи там, де є відповідні засоби. Багато роздрібних продавців електричного/електронного обладнання сприяють «Програмі повернення дистриб'ютором»
побутових відходів електричного та електронного обладнання. Зверніться до місцевих органів влади або роздрібних продавців, щоб дізнатися про місця збору відходів (DCF), де споживачі можуть безкоштовно утилізувати свої відходи електричного та електронного обладнання.

У комплекті

- Charging Cable USB C-C Pro 2
- Інструкція користувача
- Картка реєстрації продовженої гарантії

Швидкий старт у три кроки

1. Для оптимального використання підключіть до адаптера живлення USB-C потужністю 140 Вт (не входить до комплекту).	2. Підключіть адаптер живлення USB-C до розетки.	3. Підключіть до комп'ютера, Macbook, iPhone або іншого пристрою з живленням USB-C
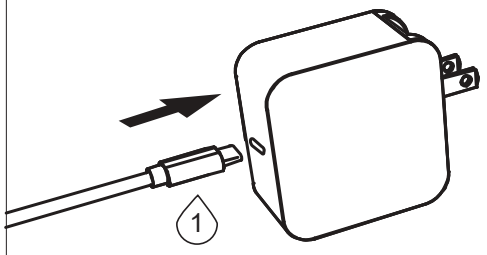	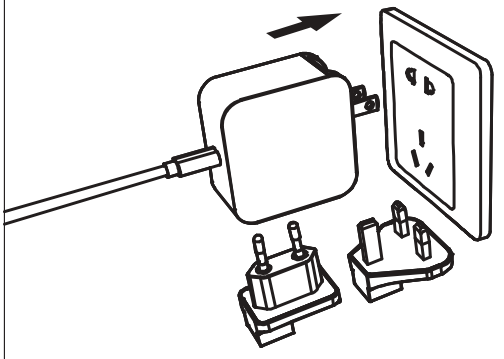	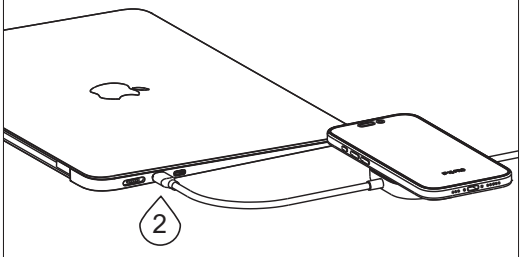

Сумісність з Qi2

Зарядний стенд Qi2 працює з усіма iPhone та чохлами, сумісними з MagSafe. Зарядний пристрій Qi2 також сумісний з будь-яким пристроєм Qi2 з максимальною вихідною потужністю 15 Вт. Перед заряджанням необхідно зняти будь-які чохли з металевими елементами (наприклад, магніти, банківські картки тощо) або металевою підкладкою.

Сумісність кабелів

Заряджає iPad, MacBook або інші пристрої з USB-C. Максимальна вихідна потужність 140 Вт.

Адаптер живлення

Адаптер живлення не входить до комплекту. Рекомендуємо використовувати сертифікований адаптер живлення USB-C з мінімальною вихідною потужністю 140 Вт.

Маєте запитання або відгуки? Повідомте нам.

Якщо у вас є запитання або відгуки щодо використання зарядного пристрою, бездротової зарядки або Zens, відвідайте www.zens.tech або зверніться до служби підтримки клієнтів Zens за адресою support@zens.tech.

Бездротова зарядка Zens
Важливі застереження щодо безпеки

• Тримайте виріб подалі від води.
• Не кладіть і не зберігайте виріб поблизу води або інших рідин.
• Після чищення переконайтеся, що виріб повністю висох, перш ніж підключати його до електричної розетки.

Попереджувальні повідомлення

• Перед підключенням адаптера до електричної розетки переконайтеся, що напруга, зазначена на адаптері живлення або штепсельній вилці, відповідає місцевій напрузі.
• Ніколи не використовуйте зарядний пристрій або USB-кабель, якщо вони пошкоджені.
• Не кладіть на зарядний пристрій металеві етикетки або будь-які інші предмети.
• Не використовуйте зарядний пристрій на відкритому повітрі або поблизу нагрітих поверхонь.
• Якщо у вас є кардіостимулятор або інший імплантований пристрій, перед використанням зарядного пристрою проконсультуйтеся з лікарем або виробником імплантованого пристрою.
• Не використовуйте подовжувач або не перевантажуйте розетки.
• Необхідний нагляд під час використання дітьми, інвалідами або особами з психічними вадами.

Політика повернення / Гарантія Zens

Всі продукти Zens розроблені та виготовлені відповідно до найвищих стандартів і забезпечують високу якість роботи. У разі виникнення будь-яких труднощів під час використання продукту, рекомендуємо спочатку звернутися до інструкції користувача або інформації в розділі підтримка на сайті www.zens.tech. У випадку виходу з ладу протягом гарантійного терміну, Zens організує ремонт вашого продукту.

Умови гарантії

Гарантія починається з дати покупки і закінчується через 24 місяці. Якщо протягом гарантійного терміну виникне будь-який дефект, спричинений дефектом матеріалів та/або виготовлення, компанія Zens організує ремонт. Якщо ремонт неможливий або є економічно недоцільним, компанія Zens може погодитися на заміну продукту. Заміна буде запропонована на розсуд компанії Zens, а гарантія продовжуватиме діяти з дати первісної покупки. Гарантія Zens застосовується за умови, що продукт використовувався належним чином за призначенням та відповідно до інструкцій з експлуатації.
Гарантія не поширюється на наслідки втрати, включаючи, але не обмежуючись, втратою даних або втратою бізнесу. Гарантія Zens не поширюється, якщо:
• Відсутній оригінал документа, що підтверджує покупку (рахунок-фактура).
• Документи про покупку були змінені будь-яким чином або стали нечитабельними.
• Модель та/або серійний номер на виробі були змінені, видалені або стали нечитабельними.

• Ремонт або модифікація та зміна продукту були виконані неавторизованими сервісними організаціями або особами.
• Продукт використовується в комерційних цілях.
• Дефект спричинений неправильним використанням або зловживанням продуктом, або умовами навколишнього середовища, що не відповідають рекомендованим умовам експлуатації продукту.
• Пристрій було пошкоджено, включаючи, але не обмежуючись, пошкодженням домашніми тваринами, блискавкою, аномальною напругою, водою або вогнем, стихійним лихом або транспортною пригодою.
• Продукт є дефектним через зношення деталей, які за своєю природою можуть вважатися витратні матеріали.
• Продукт не працює належним чином, оскільки він не був спочатку розроблений, виготовлений, затверджений та/або дозволений для використання в країні, де ви використовуєте продукт, що може статися в випадках, коли продукт був придбаний в іншій країні, ніж та, для якої він призначений.
Ця гарантія надає вам конкретні юридичні права. Оскільки вони можуть відрізнятися в різних країнах, деякі з вищезазначених положень можуть не застосовуватися до вас. Ця гарантія дійсна тільки в країні, де було придбано продукт, не підлягає передачі та не поширюється на інших користувачів, крім первинного покупця.

Потрібна допомога?

Щоб уникнути непотрібних незручностей, радимо вам прочитати інструкцію користувача або звернутися до розділу підтримки на сайті www.zens.tech перед тим, як звертатися до Zens. Якщо необхідне обслуговування, не повертайте продукт, не зв'язавшись попередньо з Zens. Щоб відремонтувати або замінити цей продукт, зверніться до Zens протягом гарантійного терміну за адресою https://zens.tech/support/. Якщо проблема, як видається, пов'язана з дефектом виготовлення або матеріалів, компанія Zens надасть форму повернення та інструкції, які дають право на повернення продукту. Компанія Zens не несе відповідальності за втрату або пошкодження продукту
під час транспортування. Усі повернення повинні включати оригінальну упаковку та всі елементи, такі як продукт, адаптери живлення та інструкція користувача. Після вивчення проблеми продукт буде відремонтовано або замінено та надіслано назад на адресу, вказану у формі повернення.

RO

Directiva privind deșeurile de echipamente electrice și electronice

Deșeurile de produse electrice nu trebuie aruncate împreună cu deșeurile menajere. Toate produsele electronice care poartă sigla DEEE trebuie colectate și trimise operatorilor autorizați pentru eliminare sau reciclare în condiții de siguranță. Vă rugăm să reciclați acolo unde există facilități. Mulți comercianți cu amănuntul de echipamente electrice/electronice facilitează „programul de returnare la distribuitor” pentru DEEE de uz casnic. Verificați la autoritățile locale sau la comercianții cu amănuntul pentru a afla unde se află centrele de colectare desemnate (DCF) unde consumatorii pot elimina gratuit DEEE.

În ambalaj

- Charging Cable USB C-C Pro 2
- Manual de utilizare
- Card de înregistrare pentru garanție extinsă

Pornire rapidă în trei pași

Швидкий старт у три кроки

1. Pentru o utilizare optimă, conectați la un adaptor de alimentare USB-C de 140 W (nu este inclus)	2. Conectați adaptorul de alimentare USB-C la o priză de alimentare.	3. Conectați la computer, Macbook, iPhone sau alt dispozitiv alimentat prin USB-C
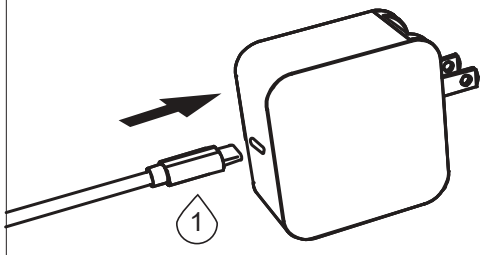	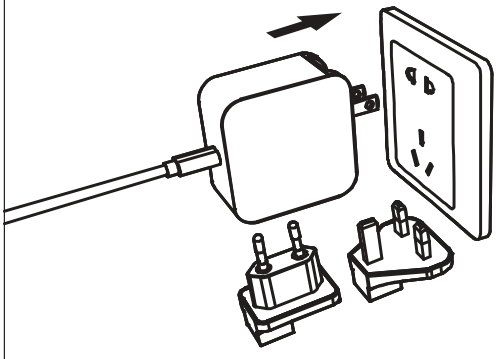	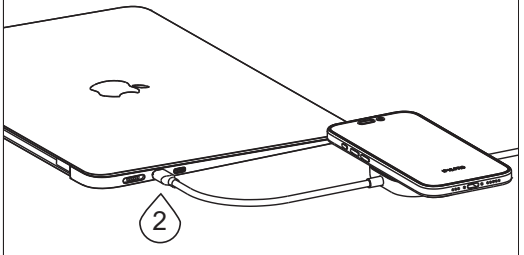

Compatibilitate Qi2

Suportul de încărcare Qi2 funcționează cu toate iPhone-urile și carcasele compatibile MagSafe. Încărcătorul Qi2 este, de asemenea, compatibil cu orice dispozitiv Qi2 care se încarcă cu o putere maximă de 15 W. Orice carcase cu metal în interior (de exemplu, magneți, carduri bancare etc.) sau cu căptușeală metalică trebuie îndepărtate înainte de încărcare.

Compatibilitate cablu

Încarcă iPad, MacBook sau alte dispozitive alimentate prin USB-C. Putere maximă suportată 140 W.

Adaptor de alimentare

Nu este inclus adaptor de alimentare. Vă recomandăm să utilizați un adaptor de alimentare certificat USB-C cu o putere minimă de 140 W.

Întrebări sau feedback? Spuneți-ne.

Dacă aveți întrebări sau feedback despre utilizarea încărcătorului, încărcarea wireless sau Zens, vă rugăm să consultați www.zens.tech sau să contactați serviciul de asistență pentru clienți Zens la support@zens.tech.

Încărcare wireless Zens
Informații importante privind siguranța

• Păstrați produsul departe de apă.
• Nu așezați și nu depozitați produsul în apropierea apei sau a altor lichide.
• După curățare, asigurați-vă că produsul este complet uscat înainte de a-l conecta la o priză electrică.

Avertismente

• Verificați dacă tensiunea indicată pe adaptorul de alimentare sau pe priza de alimentare corespunde tensiunii locale înainte de a conecta adaptorul la o priză de alimentare.
• Nu utilizați niciodată încărcătorul sau cablul USB dacă acestea sunt deteriorate în vreun fel.
• Nu așezați etichete metalice sau obiecte metalice pe încărcător.
• Nu utilizați încărcătorul în aer liber sau în apropierea suprafețelor încălzite.
• Dacă aveți un stimulator cardiac sau alt dispozitiv implantat, consultați medicul sau producătorul dispozitivului implantat înainte de a utiliza încărcătorul.
• Nu utilizați cu un cablu prelungitor și nu supraîncărcați prizele electrice.
• Este necesară supravegherea atunci când este utilizat de sau în apropierea copiilor, persoanelor cu dizabilități sau cu dizabilități mentale.

Politica de returnare / Garanția Zens

Toate produsele Zens sunt proiectate și fabricate pentru a îndeplini cele mai înalte standarde și pentru a oferi performanțe de înaltă calitate. În cazul în care întâmpinați dificultăți în utilizarea produsului, vă recomandăm să consultați mai întâi manualul de utilizare sau informațiile din secțiunea asistență de pe www.zens.tech. În cazul puțin probabil al unei defecțiuni în perioada de garanție, Zens va asigura repararea produsului.

Condiții de garanție

Garanția începe la data achiziției și expiră după 24 de luni. Dacă în perioada de garanție apare un defect din cauza materialelor și/sau manoperei defectuoase, Zens va asigura service-ul. În cazul în care repararea nu este posibilă sau este considerată neeconomică, Zens poate accepta înlocuirea produsului. Înlocuirea va fi oferită la discreția Zens, iar garanția va continua de la data achiziției inițiale. Garanția Zens se aplică cu condiția ca produsul să fi fost utilizat corespunzător, în conformitate cu destinația sa și cu instrucțiunile de utilizare

Garanția nu acoperă pierderile care decurg din natură, inclusiv, dar fără a se limita la pierderea datelor sau pierderea afacerii. Garanția Zens nu se aplică în cazul în care:
• Lipsește dovada originală de cumpărare (factura).
• Documentele de cumpărare au fost modificate în vreun fel sau au devenit ilizibile.
• Numărul de model și/sau seria produsului au fost modificate, eliminate sau au devenit ilizibile.
• Reparațiile sau modificările și alterările produsului au fost efectuate de organizații sau persoane de service neautorizate.
• Produsul este utilizat în scop comercial.
• Defectul este cauzat de utilizarea abuzivă sau necorespunzătoare a produsului sau de condiții de mediu care nu sunt conforme cu operațiunile recomandate pentru produs.
• Unitatea a fost deteriorată - inclusiv, dar fără a se limita la, deteriorarea cauzată de animale de companie, fulgere, tensiune anormală, apă sau foc, dezastre naturale sau accidente de transport.

• Produsul este defect din cauza uzurii pieselor, care pot fi considerate piese consumabile prin natura lor.
• Produsul nu funcționează corect deoarece nu a fost proiectat, fabricat, aprobat și/sau autorizat inițial pentru țara în care îl utilizați, ceea ce se poate întâmpla în cazul în care produsul a fost achiziționat într-o altă țară decât cea pentru care a fost destinat.
Această garanție vă conferă drepturi legale specifice. Deoarece acestea pot varia de la o țară la alta, este posibil ca unele dintre cele de mai sus să nu se aplice în cazul dvs. Această garanție este valabilă numai în țara în care a fost achiziționat produsul, nu este transferabilă și nu se extinde la alți utilizatori decât cumpărătorul inițial.

Aveți nevoie de service?

Pentru a evita neplăcerile inutile, vă recomandăm să citiți manualul de utilizare sau să consultați secțiunea de asistență de pe www.zens.tech înainte de a contacta Zens. Dacă aveți nevoie de service, nu returnați produsul fără a contacta mai întâi Zens. Pentru a repara sau înlocui acest produs, vă rugăm să contactați Zens în perioada de garanție la adresa https://zens.tech/support/. Dacă problema pare să fie cauzată de un defect de fabricație sau de material, Zens va furniza un formular de returnare și instrucțiuni care autorizează returnarea produsului. Zens nu este responsabil pentru produsele pierdute sau deteriorate
în timpul transportului. Toate returnările trebuie să includă ambalajul original și toate articolele, cum ar fi produsul, adaptoarele de alimentare și manualul de utilizare. După examinarea problemei, produsul va fi reparat sau înlocuit și trimis înapoi la adresa indicată pe formularul de returnare.

PL

Dyrektywa w sprawie zużytego sprzętu elektrycznego i elektronicznego

Zużytych produktów elektrycznych nie należy wyrzucać wraz z odpadami komunalnymi. Wszystkie produkty elektroniczne oznaczone symbolem WEEE muszą być zebrane i przekazane do zatwierdzonych podmiotów w celu bezpiecznego usunięcia lub recyklingu. Prosimy o recykling w miejscach, gdzie są dostępne odpowiednie urządzenia. Wielu sprzedawców detalicznych sprzętu elektrycznego/elektronicznego oferuje „program odbioru przez dystrybutora”
zużytego sprzętu elektrycznego i elektronicznego z gospodarstw domowych. Prosimy o kontakt z lokalnymi władzami lub sprzedawcami w celu uzyskania informacji na temat wyznaczonych punktów zbiórki (DCF), w których konsumenci mogą bezpłatnie utylizować zużyty sprzęt elektryczny i elektroniczny.

W opakowaniu

- Charging Cable USB C-C Pro 2
- Instrukcja obsługi
- Karta rejestracji przedłużonej gwarancji

Szybki start w trzech krokach

1. Aby uzyskać optymalne działanie, podłącz do zasilacza USB-C o mocy 140 W (nie wchodzi w skład zestawu).	2. Podłącz zasilacz USB-C do gniazdka zasilania.	3. Podłącz do komputera, MacBooka, iPhone'a lub innego urządzenia zasilanego przez USB-C
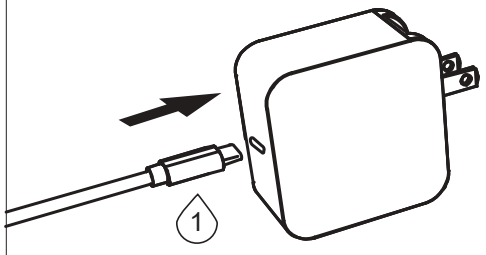	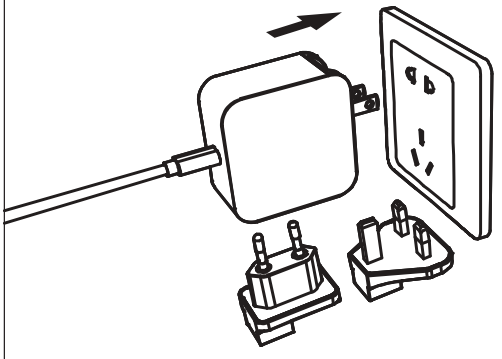	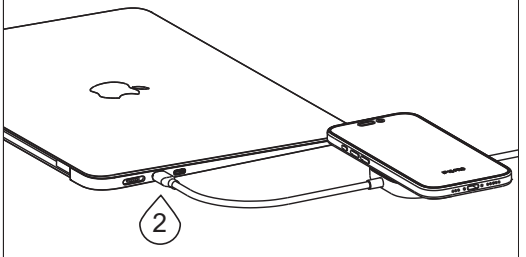

Zgodność z Qi2

Podstawka ładująca Qi2 współpracuje ze wszystkimi iPhone'ami i etui zgodnymi z MagSafe. Ładowarka Qi2 jest również kompatybilna z każdym urządzeniem Qi2 ładowanym z maksymalną mocą wyjściową 15 W. Przed ładowaniem należy zdjąć wszelkie etui zawierające metal (np. magnesy, karty bankowe itp.) lub metalową wyściółkę.

Kompatybilność kabli

Ładuje iPady, MacBooki i inne urządzenia zasilane przez USB-C. Maksymalna moc wyjściowa 140 W.

Zasilacz

Zasilacz nie wchodzi w skład zestawu. Zalecamy użycie zasilacza z certyfikatem USB-C o minimalnej mocy wyjściowej 140 W.

Pytania lub uwagi? Daj nam znać.

Jeśli masz jakiekolwiek pytania lub uwagi dotyczące użytkowania ładowarki, ładowania bezprzewodowego lub produktów Zens, odwiedź stronę www.zens.tech lub skontaktuj się z obsługą klienta Zens pod adresem support@zens.tech.

Ładowanie bezprzewodowe Zens
Ważne informacje dotyczące bezpieczeństwa

• Trzymaj produkt z dala od wody.
• Nie umieszczaj ani nie przechowuj produktu w pobliżu wody lub innych płynów.
• Po wyczyszczeniu upewnij się, że produkt jest całkowicie suchy przed podłączeniem go do gniazdka elektrycznego.

Ostrzeżenia

• Przed podłączeniem zasilacza do gniazdka elektrycznego sprawdź, czy napięcie wskazane na zasilaczu lub wtyczce zasilającej odpowiada napięciu lokalnemu.
• Nigdy nie używaj ładowarki ani kabla USB, jeśli którekolwiek z nich jest w jakikolwiek sposób uszkodzone.
• Nie umieszczaj żadnych metalowych etykiet ani przedmiotów na ładowarce.
• Nie używaj ładowarki na zewnątrz ani w pobliżu ogrzewanych powierzchni.
• Jeśli masz rozrusznik serca lub inne wszczepione urządzenie, przed użyciem ładowarki skonsultuj się z lekarzem lub producentem wszczepionego urządzenia.
• Nie używaj przedłużacza ani nie przeciążaj gniazdek elektrycznych.
• Podczas użytkowania przez dzieci, osoby niepełnosprawne lub osoby z niepełnosprawnością umysłową lub w ich pobliżu wymagany jest nadzór.

Polityka zwrotów / Gwarancja Zens

Wszystkie produkty Zens są zaprojektowane i wyprodukowane zgodnie z najwyższymi standardami i zapewniają wysoką jakość działania. W przypadku napotkania jakichkolwiek trudności podczas użytkowania produktu, zalecamy najpierw zapoznać się z instrukcją obsługi lub informacjami w sekcji pomoc techniczna na stronie www.zens.tech. W mało prawdopodobnym przypadku awarii w okresie gwarancyjnym firma Zens zorganizuje serwis produktu.

Warunki gwarancji

Gwarancja rozpoczyna się w dniu zakupu i wygasa po upływie 24 miesięcy. Jeśli w okresie gwarancyjnym wystąpi jakakolwiek wada wynikająca z wadliwych materiałów i/lub wykonania, firma Zens zorganizuje serwis. Jeśli naprawa nie jest możliwa lub zostanie uznana za nieopłacalną, firma Zens może zgodzić się na wymianę produktu. Wymiana zostanie zaoferowana według uznania firmy Zens, a gwarancja będzie obowiązywać od daty pierwotnego zakupu. Gwarancja firmy Zens ma zastosowanie, pod warunkiem że produkt był użytkowany zgodnie z przeznaczeniem i
zgodnie z instrukcją obsługi.
Gwarancja nie obejmuje strat wynikających z natury rzeczy, w tym między innymi utraty danych lub utraty możliwości prowadzenia działalności gospodarczej. Gwarancja firmy Zens nie ma zastosowania, jeśli:
• brakuje oryginalnego dowodu zakupu (faktury);
• dokumenty zakupu zostały w jakikolwiek sposób zmienione lub stały się nieczytelne;
• numer modelu i/lub numer seryjny produktu został zmieniony, usunięty lub stał się nieczytelny;

• Naprawy lub modyfikacje produktu zostały przeprowadzone przez nieautoryzowane serwisy lub osoby.
• Produkt jest używany do celów komercyjnych.
• Usterka została spowodowana niewłaściwym użytkowaniem lub użyciem produktu lub warunkami środowiskowymi niezgodnymi z zaleceniami dotyczącymi użytkowania produktu.
• Urządzenie zostało uszkodzone – w tym między innymi przez zwierzęta domowe, wyładowania atmosferyczne, nieprawidłowe napięcie, wodę lub ogień, klęski żywiołowe lub wypadki transportowe.
• Produkt jest wadliwy z powodu zużycia części, które ze względu na swój charakter można uznać za części eksploatacyjne.
• Produkt nie działa prawidłowo, ponieważ nie został pierwotnie zaprojektowany, wyprodukowany, zatwierdzony i/lub dopuszczony do użytku w kraju, w którym jest używany, co może mieć miejsce w przypadku zakupu produktu w kraju innym niż kraj, w którym jest przeznaczony do użytku.
Niniejsza gwarancja daje Ci określone prawa. Ponieważ mogą one różnić się w zależności od kraju, niektóre z powyższych informacji mogą nie mieć zastosowania w Twoim przypadku. Niniejsza gwarancja jest ważna wyłącznie w kraju, w którym produkt został zakupiony, nie podlega przeniesieniu i nie obejmuje użytkowników innych niż pierwotny nabywca.

Potrzebujesz pomocy?

Aby uniknąć niepotrzebnych niedogodności, przed skontaktowaniem się z firmą Zens zalecamy zapoznanie się z instrukcją obsługi lub sekcją pomocy technicznej na stronie www.zens.tech. Jeśli serwis jest wymagany, nie zwracaj produktu bez uprzedniego skontaktowania się z firmą Zens. Aby naprawić lub wymienić produkt, skontaktuj się z firmą Zens w okresie gwarancyjnym pod adresem https://zens.tech/-support/. Jeśli problem wydaje się wynikać z wady wykonania lub materiału, firma Zens dostarczy formularz zwrotu i instrukcje, które upoważniają do zwrotu produktu. Firma Zens nie ponosi odpowiedzialności za zagubione lub uszkodzone produkty
podczas transportu. Wszystkie zwroty muszą zawierać oryginalne opakowanie i wszystkie elementy, takie jak produkt, zasilacze i instrukcja obsługi. Po zbadaniu problemu produkt zostanie naprawiony lub wymieniony i odesłany na adres wskazany w formularzu zwrotu.

CZ

Směrnice o odpadních elektrických a elektronických zařízeních

Elektrické výrobky nesmí být likvidovány spolu s běžným domácím odpadem. Všechny elektronické výrobky s logem WEEE musí být shromážděny a odeslány schváleným provozovatelům k bezpečné likvidaci nebo recyklaci. Pokud jsou k dispozici příslušná zařízení, recyklujte je. Mnoho prodejců elektrických/elektronických zařízení umožňuje „program zpětného odběru distributorem“ domácího WEEE. Ověřte si u místních úřadů nebo prodejců, kde se nacházejí určená sběrná místa (DCF), kde mohou spotřebitelé bezplatně odevzdat své WEEE.

V balení

- Charging Cable USB C-C Pro 2
- Uživatelská příručka
- Karta pro registraci prodloužené záruky

Rychlý start ve třech krocích

1. Pro optimální použití připojte k 140W napájecímu adaptéru USB-C (není součástí balení).	2. Připojte napájecí adaptér USB-C k napájecí zásuvce.	3. Připojte k počítači, Macbooku, iPhonu nebo jinému zařízení napájenému přes USB-C
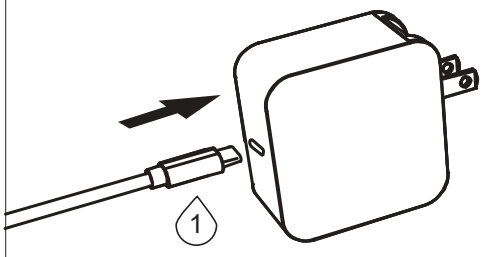	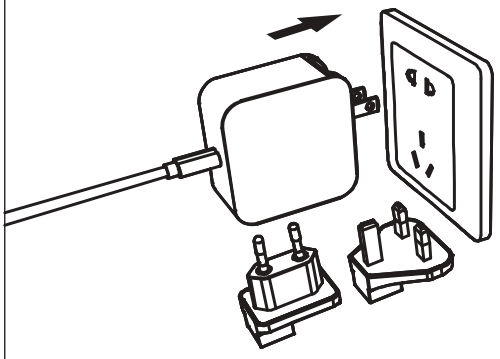	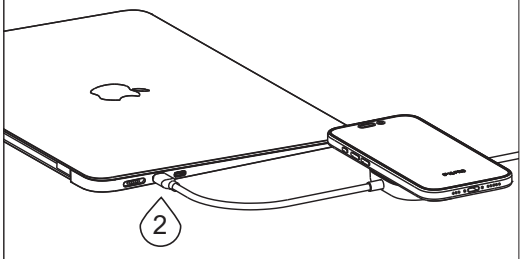

Kompatibilita s Qi2

Nabíjecí stojánek Qi2 funguje se všemi iPhony a pouzdry kompatibilními s MagSafe. Nabíječka Qi2 je také kompatibilní s jakýmkoli zařízením Qi2 s maximálním výstupním výkonem 15 W. Před nabíjením je nutné odstranit všechna pouzdra s kovovými částmi (např. magnety, bankovní karty atd.) nebo kovovou výstelkou.

Kompatibilita kabelů

Nabíjí iPad, MacBook nebo jiná zařízení napájená přes USB-C. Maximální podporovaný výkon 140 W.

Napájecí adaptér

Napájecí adaptér není součástí balení. Doporučujeme použít napájecí adaptér s certifikací USB-C a minimálním výkonem 140 W.

Máte dotazy nebo připomínky? Dejte nám vědět.

Máte-li jakékoli dotazy nebo připomínky týkající se používání nabíječky, bezdrátového nabíjení nebo produktů Zens, navštivte stránku www.zens.tech nebo kontaktujte zákaznickou podporu Zens na adrese support@zens.tech.

Bezdrátové nabíjení Zens
Důležité bezpečnostní pokyny

• Chraňte produkt před vodou.
• Produkt neumisťujte ani neskladujte v blízkosti vody nebo jiných tekutin.
• Po vyčištění se ujistěte, že je produkt zcela suchý, než jej připojíte k elektrické zásuvce.

Varovná upozornění

• Před připojením adaptéru k elektrické zásuvce zkontrolujte, zda napětí uvedené na napájecím adaptéru nebo napájecí zástrčce odpovídá místnímu napětí.
• Nikdy nepoužívejte nabíječku ani USB kabel, pokud jsou jakýmkoli způsobem poškozené.
• Na nabíječku neumisťujte žádné kovové štítky ani předměty.
• Nabíječku nepoužívejte venku ani v blízkosti vyhřívaných povrchů.
• Pokud máte kardiostimulátor nebo jiné implantované zařízení, před použitím nabíječky se poraďte se svým lékařem nebo výrobcem implantovaného zařízení.
• Nepoužívejte s prodlužovacím kabelem ani nepřetěžujte elektrické zásuvky.
• Při používání v blízkosti dětí, osob se zdravotním postižením nebo mentálním postižením je nutný dohled.

Vrácení zboží / Záruka Zens

Všechny produkty Zens jsou navrženy a vyrobeny tak, aby splňovaly nejvyšší standardy a poskytovaly vysoký výkon. V případě, že při používání produktu narazíte na jakékoli potíže, doporučujeme nejprve nahlédnout do uživatelské příručky nebo informací v sekci podpora na stránkách www.zens.tech. V nepravděpodobném případě poruchy během záruční doby zajistí společnost Zens servis vašeho produktu.

Záruční podmínky

Záruka začíná dnem zakoupení a končí po 24 měsících. Pokud se během záruční doby vyskytne jakákoli vada způsobená vadným materiálem a/nebo zpracováním, společnost Zens zajistí opravu. Pokud oprava není možná nebo je považována za neekonomickou, může společnost Zens souhlasit s výměnou produktu. Výměna bude nabídnuta podle uvážení společnosti Zens a záruka bude pokračovat od data původního zakoupení. Záruka společnosti Zens se vztahuje na produkty, které byly používány správně, v souladu s jejich určením a v souladu
s návodem k použití.
Záruka se nevztahuje na následné škody, včetně, ale nikoli výlučně, ztráty dat nebo ztráty obchodních příležitostí. Záruka společnosti Zens se nevztahuje na následující případy:
• Chybí originální doklad o koupi (faktura).
• Doklady o koupi byly jakýmkoli způsobem pozměněny nebo znečitelněny.
• Modelové číslo a/nebo sériové číslo na produktu bylo pozměněno, odstraněno nebo znečitelněno.
• Opravy nebo úpravy a změny produktu byly provedeny neautorizovanými servisními organizacemi nebo osobami.
• Produkt je používán pro komerční účely.
• Vada je způsobena nesprávným používáním nebo zneužitím produktu nebo podmínkami prostředí, které nejsou v souladu s doporučeným provozem produktu.
• Jednotka byla poškozena – mimo jiné poškozením způsobeným domácími zvířaty, bleskem, abnormálním napětím, vodou nebo ohněm, přírodní katastrofou nebo dopravní nehodou.

• Produkt je vadný v důsledku opotřebení dílů, které lze vzhledem k jejich povaze považovat za spotřební díly.
• Produkt nefunguje správně, protože nebyl původně navržen, vyroben, schválen a/nebo autorizován pro zemi, ve které produkt používáte, k čemuž může dojít v případě, že byl produkt zakoupen v jiné zemi, než v zemi, pro kterou je určen.
Tato záruka vám dává konkrétní zákonná práva. Jelikož se tato práva mohou v jednotlivých zemích lišit, některé z výše uvedených podmínek se na vás nemusí vztahovat. Tato záruka je platná pouze v zemi, kde byl produkt zakoupen, není přenosná a nevztahuje se na jiné uživatele než původního kupujícího.

Potřebujete servis?

Aby se předešlo zbytečným nepříjemnostem, doporučujeme vám před kontaktováním společnosti Zens přečíst si uživatelskou příručku nebo konzultovat sekci podpory na stránkách www.zens.tech. Pokud je servis nutný, nevracejte produkt bez předchozího kontaktování společnosti Zens. Chcete-li tento produkt opravit nebo vyměnit, kontaktujte společnost Zens během záruční doby na adrese https://zens.tech/support/. Pokud se problém jeví jako vada výroby nebo materiálu, společnost Zens poskytne formulář pro vrácení zboží a pokyny, které opravňují k vrácení produktu. Společnost Zens nenese odpovědnost za ztracené nebo poškozené produkty
během přepravy. Všechny vrácené produkty musí být v originálním balení a obsahovat všechny součásti,