PowerLogic Tag PPQ/B 125 3P/3P+N - PLTPPB1253P

GDE48388-00

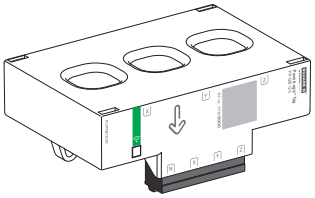

GDE48388

www.se.com/us

Refer to the concentrator's user manual to configure your system.	Reportez-vous au manuel d'utilisation du concentrateur pour configurer votre système.	Consulte el manual de instrucciones del concentrador para configurar su sistema.

en Wireless Communication Energy Sensor
fr Capteur d'énergie à communication sans fil
es Sensor de energía a comunicación inalambrica

www.se.com/contact

This instruction sheet must be kept for future use.

PLEASE NOTE
- Electrical equipment should be installed, operated, serviced, and maintained only by qualified personnel.
- PowerLogic Tag devices must not be repaired.
- PowerLogic Tag devices should not be installed if, while unpacking, any damage is observed.
- PowerLogic Tag devices must be installed inside electrical panels or switchboards, behind a door or plate, so that they are inaccessible to unauthorized persons.
- The electric panels must meet the requirements of the applicable standards and installed in compliance with current installation and safety rules.
- All relevant local, regional, and national regulations must be respected while installing and using PowerLogic Tag devices.
- No responsibility is assumed by Schneider Electric for any consequences arising out of the use of this material.
- Do not install this device in panelboards or switchboards that contain GFCIs or AFCIs that are from manufacturers other than Square D.

La présente instruction de service doit être conservée pour une utilisation future.

REMARQUE IMPORTANTE
- L'installation, l'utilisation, la réparation et la maintenance des équipements électriques doivent être assurés uniquement par du personnel qualifié.
- Les appareils PowerLogic Tag ne doivent pas être réparés.
- Les appareils PowerLogic Tag ne doivent pas être installés si vous constatez lors du déballage que ceux-ci sont endommagés.
- Les appareils PowerLogic Tag doivent être installés à l'intérieur de tableaux ou coffrets électriques, derrière une porte ou un plastron, de telle sorte qu'ils ne soient pas accessibles par une personne non-autorisée.
- Les tableaux ou coffrets électriques doivent satisfaire les exigences des normes applicables et être installés selon les règles d'installation et de sécurité en vigueur.
- Toutes les réglementations locales, régionales et nationales pertinentes doivent être respectées lors de l'installation et de cet appareil.
- Schneider Electric décline toute responsabilité quant aux conséquences de l'utilisation de ce matériel.
- N' installez pas cet appareil dans des panneaux ou des tableaux qui contiennent des GFCI ou AFCI provenant de fabricants autres que Square D.

Se recomienda conservar esta guía de servicio para utilizarla en el futuro.

TENGA EN CUENTA
- La instalación, manejo, puesta en servicio y mantenimiento de equipos eléctricos deberán ser realizados sólo por personal cualificado.
- Los dispositivos PowerLogic Tag no pueden repararse.
- Si durante el desembalaje observa que los dispositivos PowerLogic Tag están dañados, no los instale.
- El PowerLogic Tag se debe instalar dentro de una caja o panel eléctrico, tras una puerta o una placa para que no puedan acceder a él personas no autorizadas.
- Las cajas o paneles eléctricos deben cumplir los requisitos de los estándares correspondientes y se deben instalar de acuerdo con las normas de instalación y seguridad actuales.
- Durante la instalación y el uso de los dispositivos PowerLogic Tag, se deben respetar todas las normativas locales, regionales y nacionales correspondientes.
- Schneider Electric no se hace responsable de ninguna de las consecuencias del uso de este material.
- No instale este dispositivo en paneles o cuadros de distribución que contienen GFCI o AFCI que son de fabricantes que no sea Square D.

⚠ ⚠ DANGER / DANGER / PELIGRO

HAZARD OF ELECTRIC SHOCK, EXPLOSION OR ARC FLASH

- Apply appropriate personal protective equipment (PPE) and follow safe electrical work practices. See NFPA 70E, CSA Z462 or local equivalent.
- This equipment must only be installed and serviced by qualified electrical personnel.
- Turn off all power supplying this equipment before working on or inside equipment.
- Always use a properly rated voltage sensing device to confirm power is off.
- Do not use a PowerLogic Tag device for voltage testing purposes. A Voltage Tester must be used instead.
- Replace all devices, doors, and covers before turning on power to this equipment.

Failure to follow these instructions will result in death or serious injury.

RISQUE D'ÉLECTROCUTION, D'EXPLOSION OU D'ÉCLAIR D'ARC ÉLECTRIQUE

- Portez un équipement de protection personnelle adapté et respectez les consignes de sécurité électrique courantes. Reportez-vous aux normes NFPA 70E, CSA Z462 ou aux textes équivalents applicables dans votre région du monde.
- Seul un personnel qualifié doit effectuer l'installation et l'entretien de cet appareil.
- Débranchez toutes les sources d'alimentation de cet équipement avant d'effectuer toute opération interne ou externe sur celui-ci.
- Utilisez toujours un dispositif de détection de tension ayant une valeur nominale appropriée pour vous assurer que l'alimentation est coupée.
- N'utilisez pas un appareil PowerLogic Tag pour procéder à une vérification de l'absence de tension. Utilisez un Vérificateur d'Absence de Tension (VAT).
- Remettez en place tous les équipements, les portes et les capots avant de remettre l'appareil sous tension.

Le non-respect de ces instructions provoquera la mort ou des blessures graves.

PELIGRO DE DESCARGA ELÉCTRICA, EXPLOSIÓN O ARCO ELÉCTRICO

- Utilice el equipo de protección personal (PPE) adecuado y siga las recomendaciones para el trabajo seguro con dispositivos eléctricos. Consulte NFPA 70E, CSA Z462 o la norma local equivalente.
- Solo el personal de electricidad cualificado podrá instalar, programar y realizar el mantenimiento del equipo.
- Desconecte toda la alimentación de este equipo antes de trabajar en él o en su interior.
- Utilice siempre un dispositivo de detección de tensión de capacidad adecuada para confirmar la ausencia de alimentación eléctrica.
- No utilice un producto PowerLogic Tag para realizar pruebas de tensión en la línea. En su lugar, utilice un comprobador de tensión.
- Vuelva a colocar todos los dispositivos,
- Vuelva a colocar todos los dispositivos, las puertas y las tapas antes de conectar la alimentación de este equipo.

Si no se siguen estas instrucciones provocará la muerte o lesiones graves.

⚠ **WARNING:** This product can expose you to chemicals including Carbon black, which is known to the State of California to cause cancer and which is known to the State of California to cause birth defects or other reproductive harm. For more information go to **www.P65Warnings.ca.gov.**

⚠ **AVERTISSEMENT :** Ce produit peut vous exposer à des agents chimiques, y compris Carbone noir, identifié par l'État de Californie comme pouvant causer le cancer, des malformations congénitales ou autres troubles de l'appareil reproducteur. Pour de plus amples informations, prière de consulter **www.P65Warnings.ca.gov.**

⚠ **ADVERTENCIA:** Este producto puede exponerle a químicos incluyendo Carbón negro, que es conocido por el Estado de California como causantes de cáncer, de defectos de nacimiento u otros daños reproductivos. Para mayor información, visite **www.P65Warnings.ca.gov.**

SQUARE D™

1 Description / Description / Descripción

1.1 PowerLogic Tag

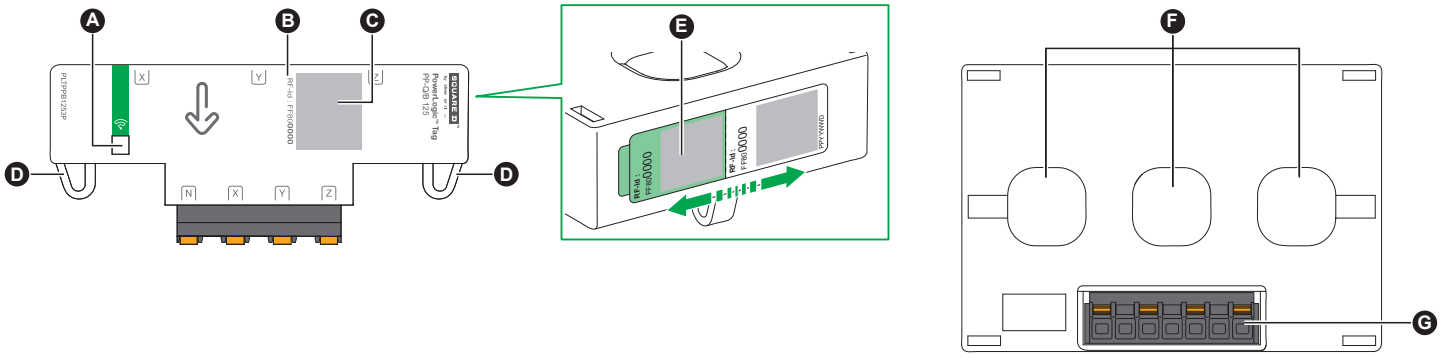

	en	fr	es
A	Status LED.	Voyant d'état	LED de estado.
B	RF-Id identifier.	Identifiant RF-Id.	Identificador de RFID.
C	QR code to access device information.	Code QR d'accès aux informations sur l'appareil.	Código QR para acceder a información sobre el dispositivo.
D	Cable tie brackets.	Support pour collier serre-câbles.	Soportes de bridas de cables.
E	Label with a detachable adhesive part carrying a QR code and a RF-Id identifier, useable during commissioning on certain concentrators.	Étiquette avec une partie autocollante détachable portant un code QR et un identifiant Rf-Id, utilisable durant la mise en service sur certains concentrateurs.	Etiqueta con una parte adhesiva que puede despegarse y en la que figuran un código QR y un identificador de RFID, que pueden usarse durante la puesta en marcha en determinados concentradores.
F	Conductor feedthroughs for current measurement.	Passage des conducteurs pour la mesure de courant.	Paso de los conductores para la medición de corriente.
G	Withdrawable connector for voltage take-offs connection.	Connecteur débrochable pour raccordement des prises de tension.	Conector extraíble para conexión de tomas de tensión.

1.2 Status LED / Voyant d'état / LED de estado

en Before proceeding with pairing, ensure that the concentrator has the latest available software version. Refer to the user manual of the concerned concentrator.

fr Avant de procéder à l'appairage, assurez-vous que le concentrateur dispose de la dernière version disponible du micrologiciel. Reportez-vous au manuel d'utilisation du concentrateur concerné.

es Antes de proceder al aparejamiento, asegúrese de que el concentrador dispone de la última versión disponible del microprograma. Consulte el manual de instrucciones del concentrador en cuestión.

		0s 1s	0s 1s	0s 5s	0s	0s 1s	0s 1s
en	PowerLogic Tag switched off.	PowerLogic Tag is searching a concentrator.	PowerLogic Tag in identification mode	PowerLogic Tag is innetwork. Normal communication with the concentrator.	Occasional loss of communication.	Loss of communication with the concentrator.	Internal error detected.
fr	PowerLogic Tag hors tension.	PowerLogic Tag est en recherche de concentrateur.	PowerLogic Tag est en mode d'identification.	PowerLogic Tag mis en réseau. Communication normale avec le concentrateur.	Perte ponctuelle de la communication.	Perte de communication avec le concentrateur.	Erreur interne détectée.
es	PowerLogic Tag apagado.	El PowerLogic Tag está buscando un concentrador.	PowerLogic Tag en modo identificatión.	PowerLogic Tag en red. Comunicación normal con el concentrador.	Pérdida ocasional de comunicación.	Pérdida de comunicación con el concentrador.	Error interno detectado.

2 Installation and connection / Installation et raccordement / Instalación y conexión

⚠ WARNING / AVERTISSEMENT / ADVERTENCIA

FIRE HAZARD
The PowerLogic Tag must be associated with an easily accessible upstream protection (2 A) and circuit-breaker system, marked with callout A in the schematic below.
Failure to follow these instructions can result in death, serious injury, or equipment damage.

RISQUE D'INCENDIE
PowerTag doit être associé à un dispositif de protection (2 A) et de déconnexion amont facilement accessible, repéré A dans le schéma ci-dessous.
Le non-respect de ces instructions peut provoquer la mort, des blessures graves ou des dommages matériels.

RIESGO DE INCENDIO
El PowerTag se debe asociar a un dispositivo de protección (2 A) y desconexión aguas arriba fácilmente accesible, indicado con la marca A en el diagrama a continuación.
Si no se siguen estas instrucciones pueden producirse lesiones personales graves o mortales o daños en el equipo.

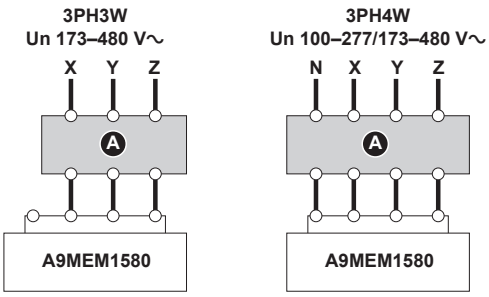

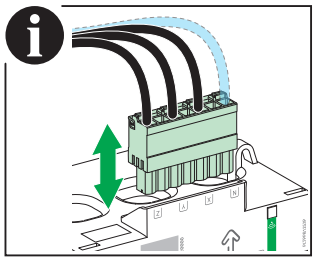

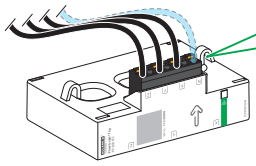

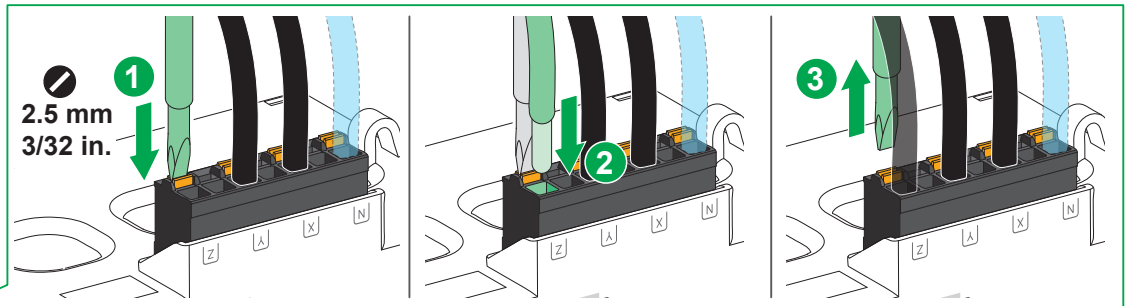

11 mm 0.4 in.	0.2–1.5 mm² 24–16 AWG	0.2–2.5 mm² 24–14 AWG	0.25–1.5 mm² 24–16 AWG	⩾ 80 °C ⩾ 176 °F

PLEASE NOTE	REMARQUE IMPORTANTE	TENGA EN CUENTA
Install the PowerLogic Tag such that there is no mechanical interference between the voltage take-offs and the cover.	Installez le PowerLogic Tag de manière à ce qu'il n'y ait pas d'interférence entre les prises de tension et le plastron.	Instale el PowerLogic Tag de forma que no haya interferencias mecánicas entre las tomas de tensión y la cubierta.

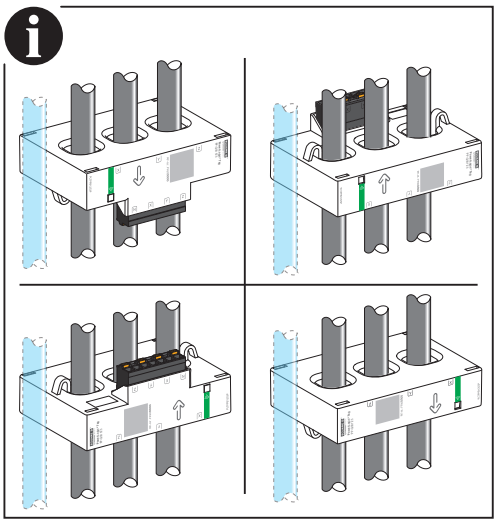

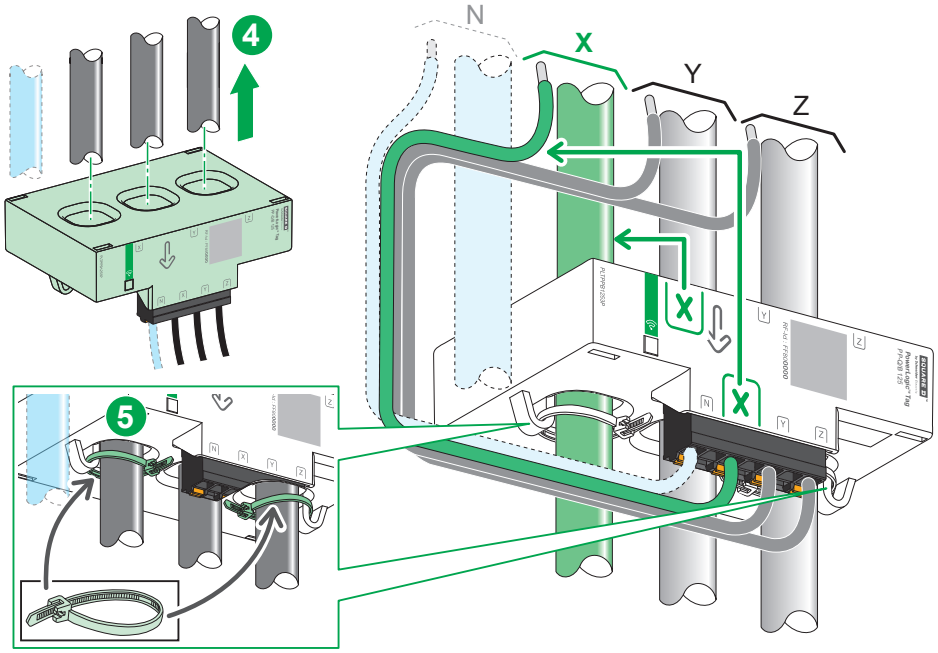

3 Dielectric Test / Test diélectrique / Prueba dieléctrica

NOTICE / AVIS / AVISO

RISK OF DAMAGE TO POWERLOGIC TAG	RISQUE D'ENDOMMAGEMENT DU POWERLOGIC TAG	RIESGO DE DAÑOS EN EL TO POWERLOGIC TAG
• Disconnect the voltage take-offs of the PowerLogic Tag before performing the dielectric withstand test or insulation measurements. • Connect the voltage take-offs of the PowerLogic Tag after the dielectric test. **Failure to follow these instructions can result in equipment damage.**	• Déconnectez les prises de tension du PowerLogic Tag avant de réaliser le test diélectrique ou les mesures d'isolement. • Connectez l'alimentation du PowerLogic Tag après avoir réalisé le test. **Le non-respect de ces instructions peut provoquer des dommages matériels.**	• Desconecte las tomas de tensión del PowerLogic Tag antes de realizar el test de resistencia dieléctrica o las mediciones del aislamiento. • Conecte las tomas de tensión del PowerLogic Tag después del test dieléctrico. **Si no se siguen estas instrucciones pueden producirse daños en el equipo.**

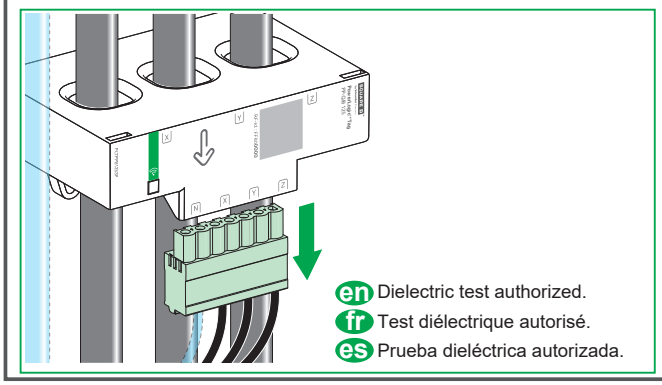

en Dielectric test authorized.
fr Test diélectrique autorisé.
es Prueba dieléctrica autorizada.

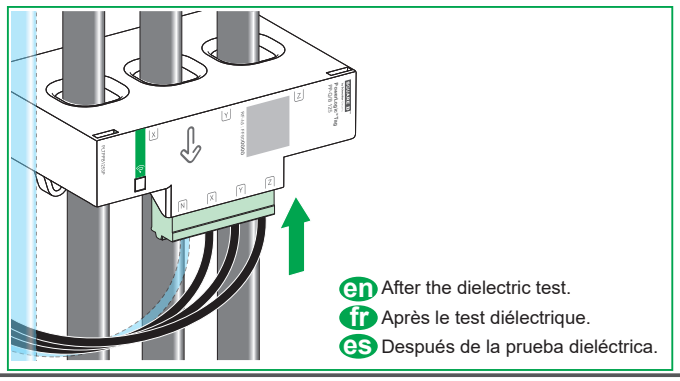

en After the dielectric test.
fr Après le test diélectrique.
es Después de la prueba dieléctrica.

4 Technical data / Caractéristiques techniques / Especificaciones técnicas

PMD-II/DD/K70/1 - IEC 61557-12 - IEC 61010-1 - IEC 61326-1 (industrial electromagnetic environment)
Imax: 160 A, Ib: 25 A

en
- Voltage range Un :
  3N∼ 100–277/173–480 V +/-20%
- Frequency: 50/60 Hz
- Maximum power consumption: ≤ 3 VA
- Operating temperature:
  -25°C to +70°C (-13°F to +158°F)
- Altitude: ≤ 2000 m (≤ 6500 ft)
- Relative humidity: Maximum 93% without condensation
- Impact resistance index: IK05
- Protection degree: IP20
- Overvoltage and measurement category: IV
- Withstands temporary surges on the power supply
- Pollution degree: 3

fr
- Plage de tension Un :
  3N∼ 100–277/173–480 V +/-20%
- Fréquence: 50/60 Hz
- Consommation maximale : ≤ 3 VA
- Température de fonctionnement :
  -25°C à +70°C (-13°F à +158°F)
- Altitude: ≤ 2000 m (≤ 6500 ft)
- Humidité relative : Maximum 93 % sans condensation
- Indice de tenue aux chocs : IK05
- Indice de protection : IP20
- Catégorie de surtension et de mesure : IV
- Supporte les surtensions temporaires survenant sur l e réseau d'alimentation
- Degré de pollution : 3

es
- Rango de tensión Un :
  3N∼ 100–277/173–480 V +/-20%
- Frecuencia: 50/60 Hz
- Consumo máximo de potencia: ≤ 3 VA
- Temperatura de funcionamiento:
  -25°C a +70°C (-13°F a +158°F)
- Altitud: ≤ 2000 m (≤ 6500 ft)
- Humedad relativa: Máximo de 93 % sin condensación
- Índice de resistencia al impacto: IK05
- Grado de protección: IP20
- Sobretensión y categoría de medición: IV
- Resiste sobretensiones temporales de la alimentación
- Grado de contaminación: 3

5 Symbols Printed on the Device / Symboles imprimés sur l'appareil / Símbolos impresos en el dispositivo

	Description	Description	Descripción
∼	Alternating current	Courant alternatif	Corriente alterna
⚠	Comply with all safety instructions associated with this symbol to avoid any potential risk of injury or death.	Respectez toutes les consignes de sécurité accompagnant ce symbole pour éviter tout risque potentiel de blessure ou de mort.	Respete todas las instrucciones de seguridad que acompañan a este símbolo para evitar posibles riesgos de lesiones o de muerte.
	WEEE directive 2012/19/EU (Waste Electrical and Electronic Equipment).	Directive DEEE 2012/19/EU (Déchets d'Equipements Electriques et Electroniques).	Directiva 2012/19/UE sobre residuos de aparatos eléctricos y electrónicos (RAEE)

6 Radio Frequency Compliance Statements / Déclarations de conformité concernant l'exposition aux radiofréquences / Declaraciones de conformidad de radiofrecuencia

USA

Federal Communication Commission Interference Statement
This device complies with Part 15 of the FCC Rules. Operation is subject to the following two conditions:
(1) This device may not cause harmful interference, and (2) this device must accept any interference received, including interference that may cause undesired operation.
This equipment has been tested and found to comply with the limits for a Class B digital device, pursuant to Part 15 of the FCC Rules. These limits are designed to provide reasonable protection against harmful interference in a residential installation.
This equipment generates, uses and can radiate radio frequency energy and, if not installed and used in accordance with the instructions, may cause harmful interference to radio communications. However, there is no guarantee that interference will not occur in a particular installation.
If this equipment does cause harmful interference to radio or television reception, which can be determined by turning the equipment off and on, the user is encouraged to try to correct the interference by one of the following measures:
- Reorient or relocate the receiving antenna.
- Increase the separation between the equipment and receiver.
- Connect the equipment into an outlet on a circuit different from that to which the receiver is connected.
- Consult the dealer or an experienced radio/TV technician for help.

FCC Caution: Any changes or modifications not expressly approved by the party responsible for compliance could void the user's authority to operate this equipment.
This transmitter must not be co-located or operating in conjunction with any other antenna or transmitter.

Radiation Exposure Statement
This equipment complies with FCC radiation exposure limits set forth for an uncontrolled environment.
This equipment should be installed and operated with minimum distance 20 cm between the radiator & your body.

Canada

Industry Canada Statement
This device complies with RSS-247 of the Industry Canada Rules. Operation is subject to the following two conditions:
(1) This device may not cause harmful interference, and (2) this device must accept any interference received, including interference that may cause undesired operation.
Ce dispositif est conforme à la norme CNR-247 d'Industrie Canada applicable aux appareils radio exempts de licence. Son fonctionnement est sujet aux deux conditions suivantes:
(1) le dispositif ne doit pas produire de brouillage préjudiciable, et (2) ce dispositif doit accepter tout brouillage reçu, y compris un brouillage susceptible de provoquer un fonctionnement indésirable.

Radiation Exposure Statement
This equipment complies with IC radiation exposure limits set forth for an uncontrolled environment.
This equipment should be installed and operated with minimum distance 20 cm between the radiator & your body.

Déclaration d'exposition aux radiations
Cet équipement est conforme aux limites d'exposition aux rayonnements IC établies pour un environnement non contrôlé.
Cet équipement doit être installé et utilisé avec un minimum de 20 cm de distance entre la source de rayonnement et votre corps.

Schneider Electric USA, Inc.
800 Federal Street
Andover, MA 01810 USA
888-778-2733

Printed on recycled paper.

https://www.se.com/us

GDE48388-00

© 2020 Schneider Electric - All rights reserved.