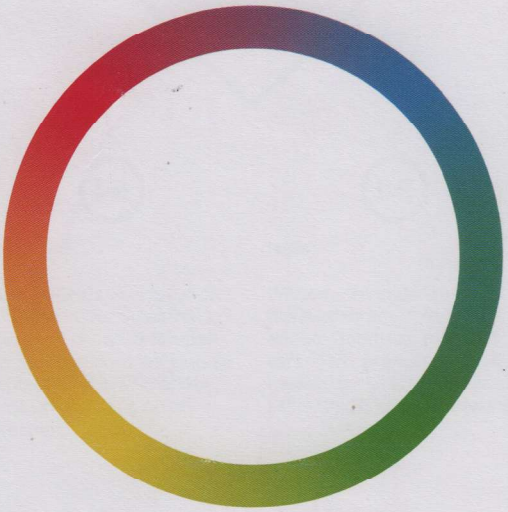

Welcome to the future of cycling.

Le cyclisme de demain est entre vos mains.

Willkommen in der Zukunft des Radfahrens.

Bienvenido al futuro del ciclismo.

M/N: SH002

EN

Hello!

Welcome to the future of cycling! At SmartHalo, our goal is to change the way the world gets around. Your SmartHalo 2 is a step in the right direction.

FR

Salut!

Bienvenue dans le futur du cyclisme ! Chez SmartHalo, notre but est de révolutionner la façon dont les gens se déplacent. Votre SmartHalo 2 est un pas dans cette direction.

DE

Hallo!

Willkommen in der Zukunft des Radfahrens in der Stadt! Wir bei SmartHalo möchten verändern, wie sich die Welt bewegt. Ihr SmartHalo 2 ist ein Schritt in die richtige Richtung.

ES

¡Hola!

¡Bienvenido al futuro del ciclismo urbano! En SmartHalo, nuestra meta es cambiar la forma en la que el mundo se traslada. Con su SmartHalo 2 estará tomado un paso hacia la dirección correcta.

Xavier Peich,
Chief Executive Officer, Co-founder

Gabriel Alberola,
Chief Design Officer, Co-founder

At a glance **En un coup d'oeil** **Auf einen Blick** **A primera vista**

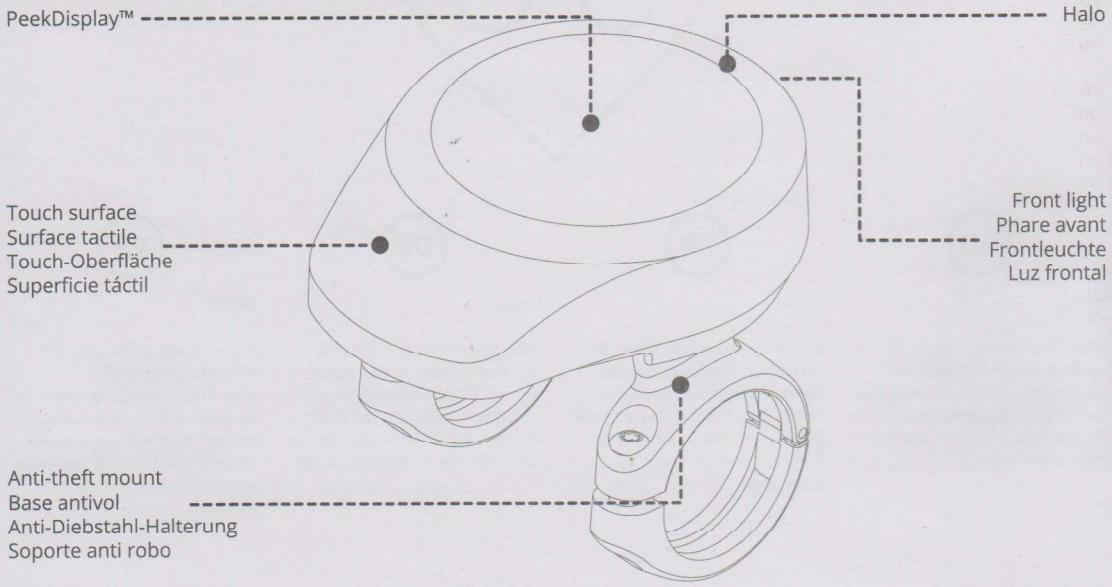

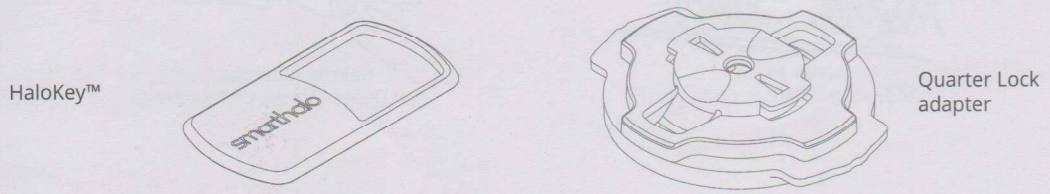

How it works

SmartHalo 2 remains on your bike at all times, secured with an anti-theft mechanism.

There is no ON or OFF button; it seamlessly activates when it senses your phone's bluetooth signal (with the app opened in the background).

When you leave, SmartHalo 2 goes to sleep on its own and will activate the alarm and turn off your lights.

Comment ça fonctionne

SmartHalo 2 reste sur votre vélo en tout temps, installé de façon sécuritaire grâce au mécanisme antivol.

Il n'y a pas de bouton MARCHE ou ARRÊT; l'appareil s'active automatiquement lorsqu'il reconnaît le signal bluetooth de votre téléphone (l'appli est activée en arrière-plan).

Lorsque vous laissez votre vélo, SmartHalo 2 passe en mode veille par lui-même, le phare avant s'éteint et l'alarme s'arme.

Wie es funktioniert

SmartHalo 2 bleibt immer an Ihrem Fahrrad, gesichert durch einen Anti-Diebstahlmechanismus.

Es gibt keine EIN- oder AUS-Taste. Das Gerät wird automatisch aktiviert, wenn es das Bluetooth-Signal Ihres Handys erkennt (während die App im Hintergrund geöffnet ist).

Wenn Sie das Fahrrad zurücklassen, geht SmartHalo von selbst in den Schlafmodus, aktiviert den Alarm und schaltet Ihr Licht aus.

Cómo funciona

SmartHalo 2 permanece en su bicicleta en todo momento, asegurado con un mecanismo anti robo.

No tiene botón de encendido o apagado; se activa fácilmente cuando percibe la señal del bluetooth de su teléfono (con la aplicación abierta en segundo plano.

Cuando se aleja, SmartHalo cambia por sí mismo a modo de suspensión, activará la alarma y apagará las luces.

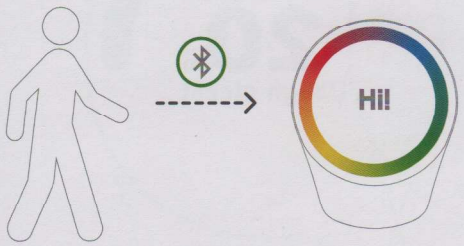

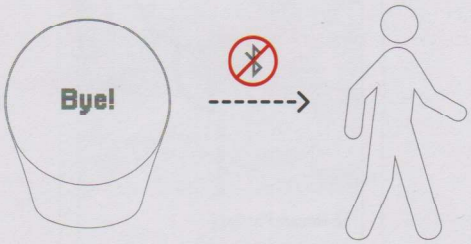

Navigation

Input your destination in the app and let SmartHalo 2 guide you to your destination with simple turn signals.

Missed a turn? No worries, SmartHalo 2 will redirect you.

Feeling adventurous? Use compass mode and forge your own path.

Navigation

Entrez votre destination dans l'appli et laissez SmartHalo 2 vous guider à l'aide de signaux de navigation simplifiés.

Vous avez manqué un virage? Pas de souci, SmartHalo 2 va vous rediriger.

Vous vous sentez aventureux? Utilisez le mode boussole et prenez le contrôle de votre chemin.

Navigation

Geben Sie Ihr Ziel in die App ein und lassen Sie sich von SmartHalo mit simplen Richtungsanzeigen zu Ihrem Ziel führen.

Sie haben eine Abzweigung verpasst? Keine Sorge, SmartHalo wird Sie umleiten.

Lust auf ein Abenteuer? Benutzen Sie den Kompassmodus und finden Sie Ihren eigenen Weg.

Navegación

Introduzca su destino en la aplicación y deje que SmartHalo lo guíe a su destino con simple señales de cruce.

¿Perdió un giro? No se preocupe, SmartHalo lo redireccionará.

Se siente aventurero? Utilice el modo de brújula y trace su propia ruta.

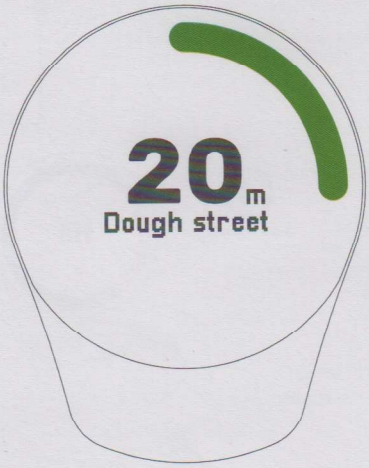

Light

SmartHalo 2's light turns on when it gets dark while you ride. It'll shut off on its own when you stop riding. You can choose your preferred light mode: normal, blink or pulse.

You can also assign a Quick Touch shortcut to toggle it manually.

Phare

Le phare de votre SmartHalo 2 s'allume lorsque vous êtes en déplacement et que la noirceur tombe. Il s'éteint par lui-même lorsque vous terminez votre déplacement. Vous pouvez choisir le mode d'éclairage de votre choix: normal, clignotant ou pulsation.

Vous pouvez également définir un raccourci tactile pour contrôler manuellement le phare avant.

Licht

Das Licht des SmartHalo 2 schaltet sich ein, wenn es während der Fahrt dunkel wird. Es schaltet sich nach einiger Zeit von selbst aus, wenn Sie nicht mehr fahren. Sie können Ihren bevorzugten Lichtmodus wählen: normal, blinkend oder pulsierend.

Sie können auch eine Schnellzugriffstaste zuweisen, um es manuell ein und auszuschalten.

Luz

Las luces de giro de SmartHalo 2 se encienden cuando el ambiente se oscurece mientras usted conduce su bicicleta. Se apaga por sí mismo cuando deja de rodar. Puedes elegir tu estilo de iluminación preferido: Normal, titilante o de pulso

También puede configurar un acceso directo de Quick Touch para activar manualmente.

Alarm

SmartHalo 2 activates a motion triggered anti-theft alarm when you're gone.

To deactivate it, simply walk within range with your phone (and the app opened in the background).

Out of battery? No worries, simply use your custom Tapcode to deactivate it.

Alarme

L'alarme de SmartHalo 2 est déclenchée par le mouvement. Elle s'arme lorsque vous vous éloignez de votre vélo.

Elle se désactive lorsque vous vous rapprochez de votre vélo avec votre téléphone (et l'appli activée en arrière-plan).

Plus de batterie? Simplement taper votre code personnel sur l'appareil pour la désactiver.

Alarm

Wenn Sie sich entfernen, aktiviert SmartHalo 2 einen bewegungsempfindlichen Anti-Diebstahl-Alarm.
Um den Alarm zu deaktivieren, bewegen Sie sich einfach mit Ihrem Handy in die Reichweite des Geräts (die App muss im Hintergrund geöffnet sein).

Akku leer? Keine Sorge, verwenden Sie einfach Ihren eigenen Tapcode, um das Gerät zu deaktivieren.

Alarma

SmartHalo 2 activa una alarma anti robo que se activa con movimiento cuando usted no deja su bicicleta.

Para desactivarlo, simplemente camine dentro de rango del dispositivo con su teléfono, (y que la aplicación esté abierta en segundo plano).

¿Se quedó sin baterías? No se preocupe, simplemente use el Código de toques personalizado para desactivarla.

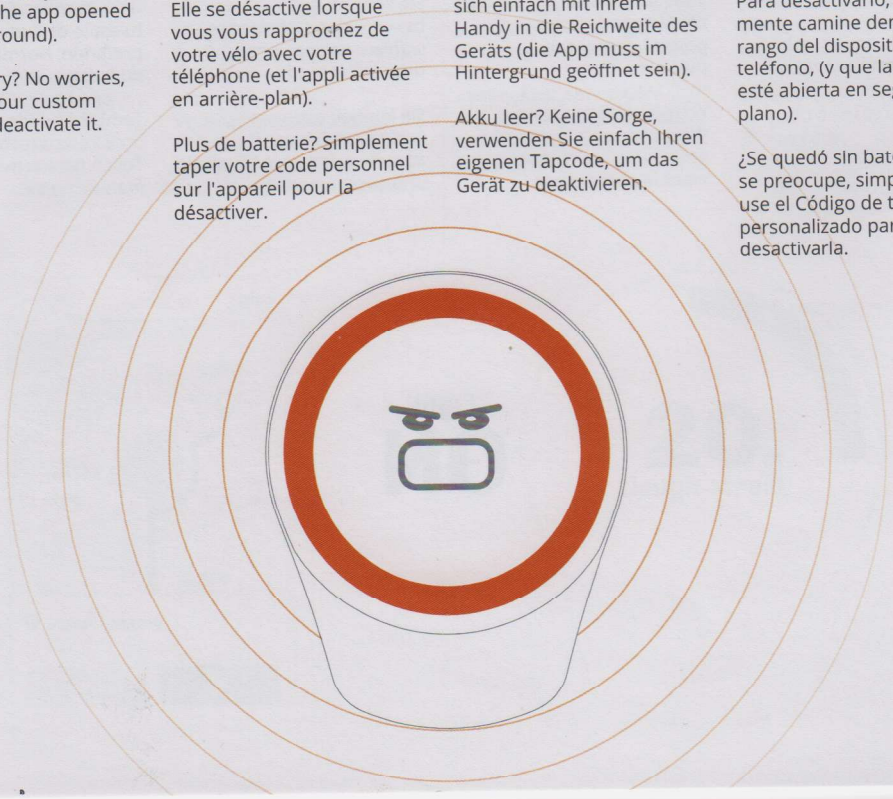

Fitness

SmartHalo 2 displays the metrics of your choice on PeekDisplay. Switch between them by swiping on the Touch surface.

Use the app to view detailed stats and set goals that SmartHalo 2 displays as circular progress.

Mise en forme

SmartHalo 2 affiche les informations de votre choix sur son écran PeekDisplay. Vous pouvez passer d'une information à l'autre en balayant le pavé tactile.

Consultez vos statistiques détaillées dans l'appli et fixez-vous des objectifs de mise en forme personnalisés.

Fitness

SmartHalo 2 zeigt die Messwerte Ihrer Wahl auf dem PeekDisplay an. Wechseln Sie zwischen den verschiedenen Werten durch Wischen auf der Touch-Oberfläche.

Verwenden Sie die App, um detaillierte Statistiken anzuzeigen und Ziele zu setzen, die SmartHalo 2 als kreisförmige Fortschrittsanzeige darstellt.

Fitness

SmartHalo 2 muestra los parámetros de su elección en PeekDisplay. Revíselas todas al deslizar la superficie táctil.

Use la aplicación para ver las estadísticas detalladas y establezca metas que exhiba su SmartHalo 2 como progreso circular.

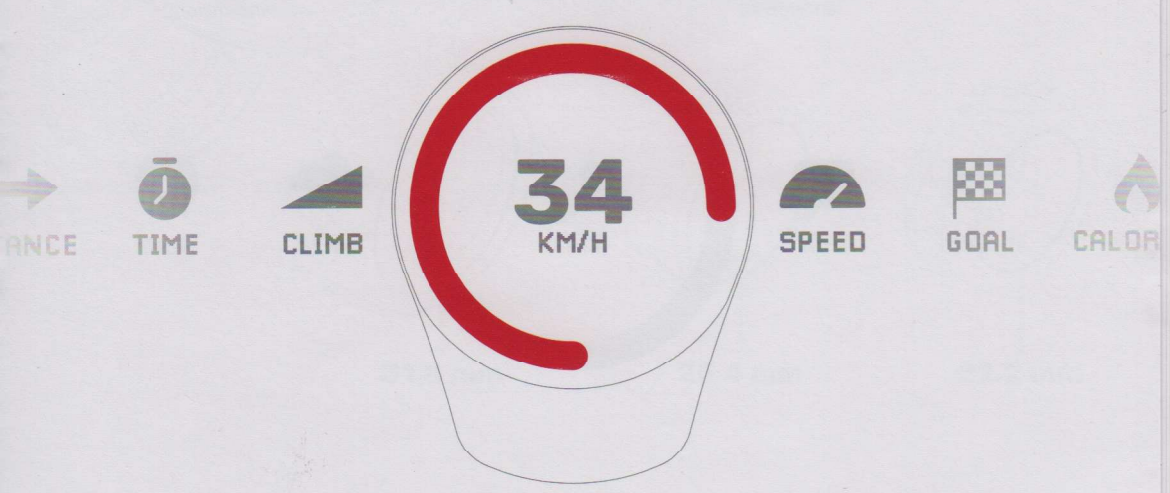

Assistant

Assistant lets you customize SmartHalo 2 to your liking: choose what to show on PeekDisplay, select call/message/ weather notifications, and pick a custom horn sound.

You can also define Quick Touch shortcuts to easily access your favorites features.

(Some features released after launch.)

Assistant

L'assistant vous permet de personnaliser SmartHalo 2 à votre goût : vous pouvez déterminer ce qui s'affiche sur l'écran PeekDisplay en sélectionnant appel/message/alertes météo, et choisissez le son que fait votre klaxon.

Vous pouvez aussi définir des raccourcis tactiles pour accéder facilement à vos fonctions favorites.

(Certaines fonctionnalités disponibles après le lancement.)

Assistent

Mit dem Assistenten können Sie SmartHalo 2 nach Ihren Wünschen anpassen: Wählen Sie, was auf dem PeekDisplay angezeigt werden soll, wählen Sie Anruf-, Nachrichten- und Wetterbenachrichtigungen sowie ein individuelles Klingelgeräusch aus. Definieren Sie mithilfe der Quick-Touch-Funktion Verknüpfungen, um ganz einfach auf Ihre Lieblingsfunktionen zuzugreifen. (Einige Funktionen werden erst nach dem Launch veröffentlicht.)

Asistente

El asistente le deja personalizar su SmartHalo 2 a su gusto: elija que desea mostrar en el PeekDisplay, elija llamada/mensaje/clima/notificaciones, y elija un sonido de bocina personalizado.

Puedes también definir los accesos rápidos de Quick Touch para acceder más fácilmente a tus funciones favoritas.

(Algunas funciones estarán disponibles después del lanzamiento)

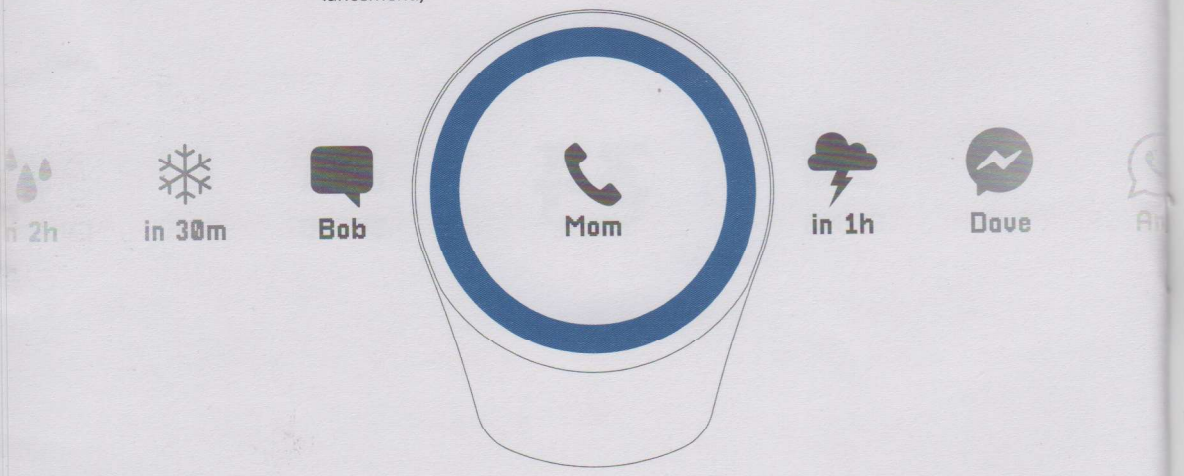

Installation Instructions

Determine the diameter of your handlebar. If needed, use rubber inserts.

Guide d'installation

Identifiez le diamètre de votre guidon. Au besoin, utilisez les inserts de caoutchouc.

Installations-anweisung

Ermitteln Sie den Durchmesser Ihres Lenkers. Bei Bedarf verwenden Sie Gummi einsätze

Instrucciones de instalación

Determine el diámetro de su manubrio. Si lo necesita, use los suplementos de goma.

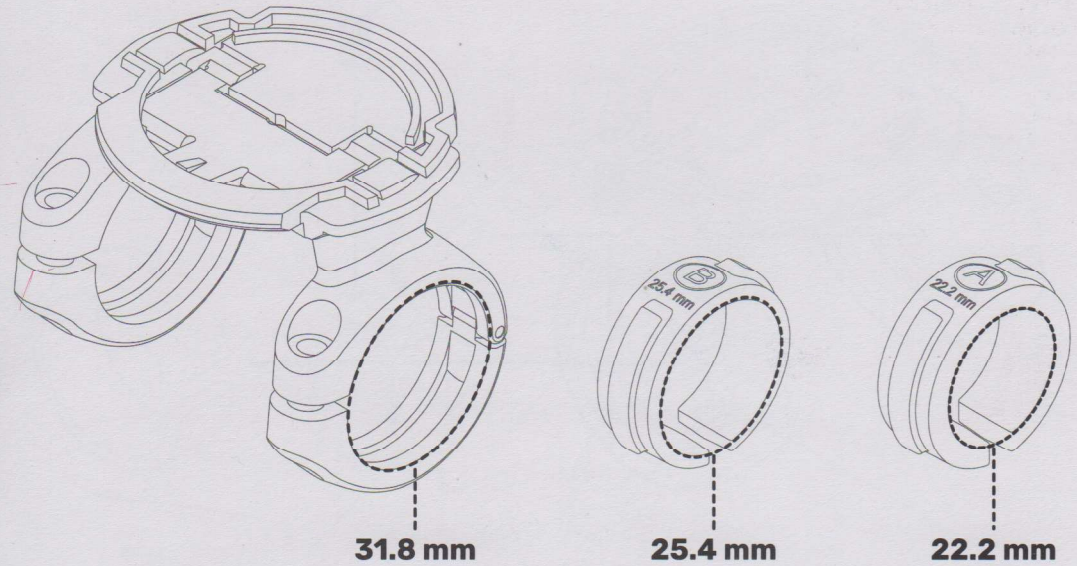

Insert rubber insert in base loops. Align the ridges on the rubber spacer snugly to the indentations in the base.

Mettez les inserts de caoutchouc dans les anneaux de la base, en alignant les guides dans l'espace prévu à cet effet.

Setzen Sie die Gummi-einsätze in den Befestigungs-ring ein. Richten Sie die erhabene Kante an den Linien aus.

Inserte los suplementos de goma y las presillas de base. Alinee la cresta con las líneas.

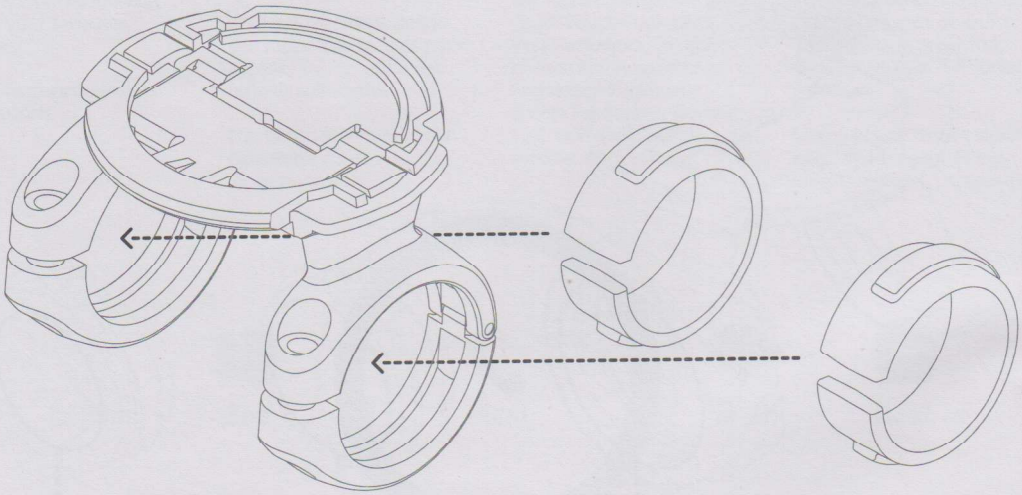

Place base on handlebar, close the loops and screw the two bolts into the base with the provided Allen key.

Placez la base sur votre guidon, fermez les pentures et vissez la base avec les deux vis et la clé Allen fournies.

Platzieren Sie den Befestigungssockel auf dem Lenker, schließen Sie die Drehgelenke und schrauben Sie die beiden Schrauben mit dem mitgelieferten Imbusschlüssel in den Befestigungssockel.

Coloque la base en el manubrio, cierre los pivotes y atornille los dos pernos en la base con la llave Allen incluida.

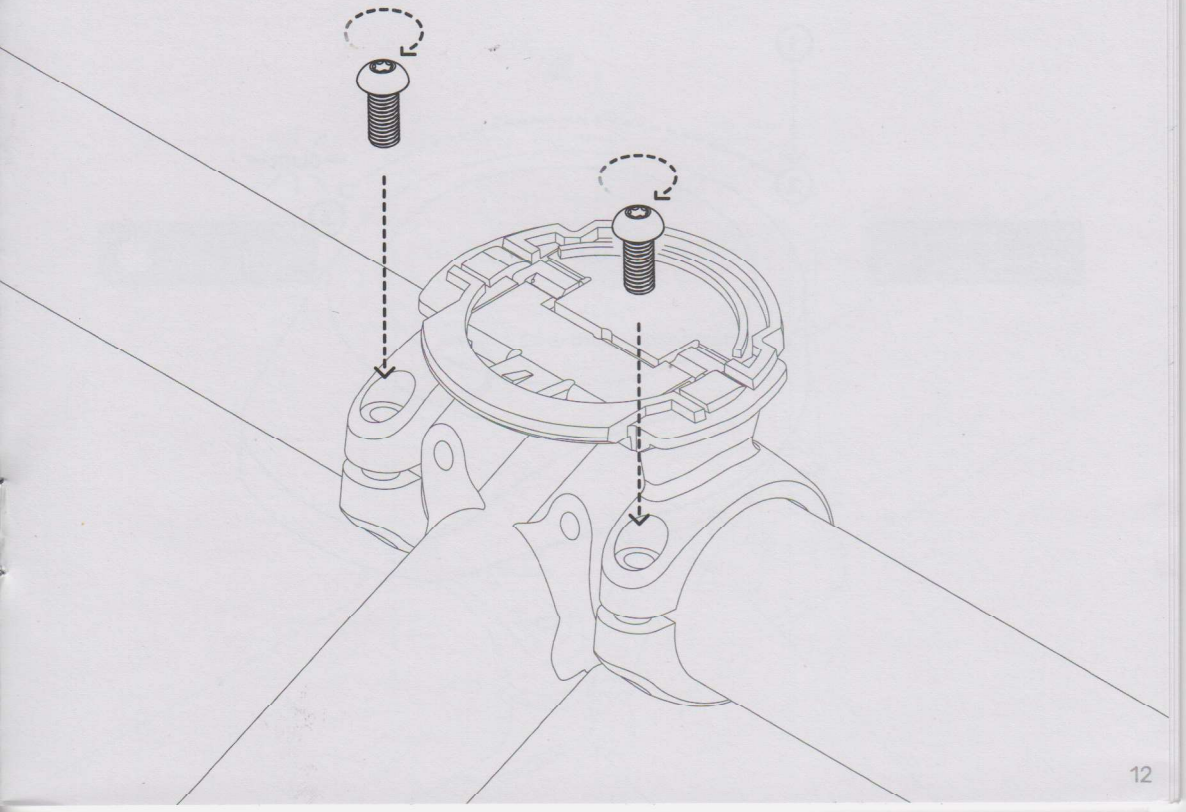

1. Place SmartHalo 2 sideways and align the bottom of your unit with the rail on the base.

2. Rotate 90° to the front.

1. Placez SmartHalo 2 en position 90° et alignez le bas de votre appareil avec les guides de la base.

2. Effectuez une rotation de l'appareil de 90° vers l'avant.

1. Platzieren Sie SmartHalo 2 seitwärts und richten Sie die Unterseite Ihres Gerätes mit der Schiene auf dem Befestigungssockel aus.

2. Drehen Sie das Gerät um 90° nach vorne.

1. Coloque el SmartHalo 2 de lado y alinee la parte inferior de su unidad con el riel de la base.

2. Rote 90° hasta el frente.

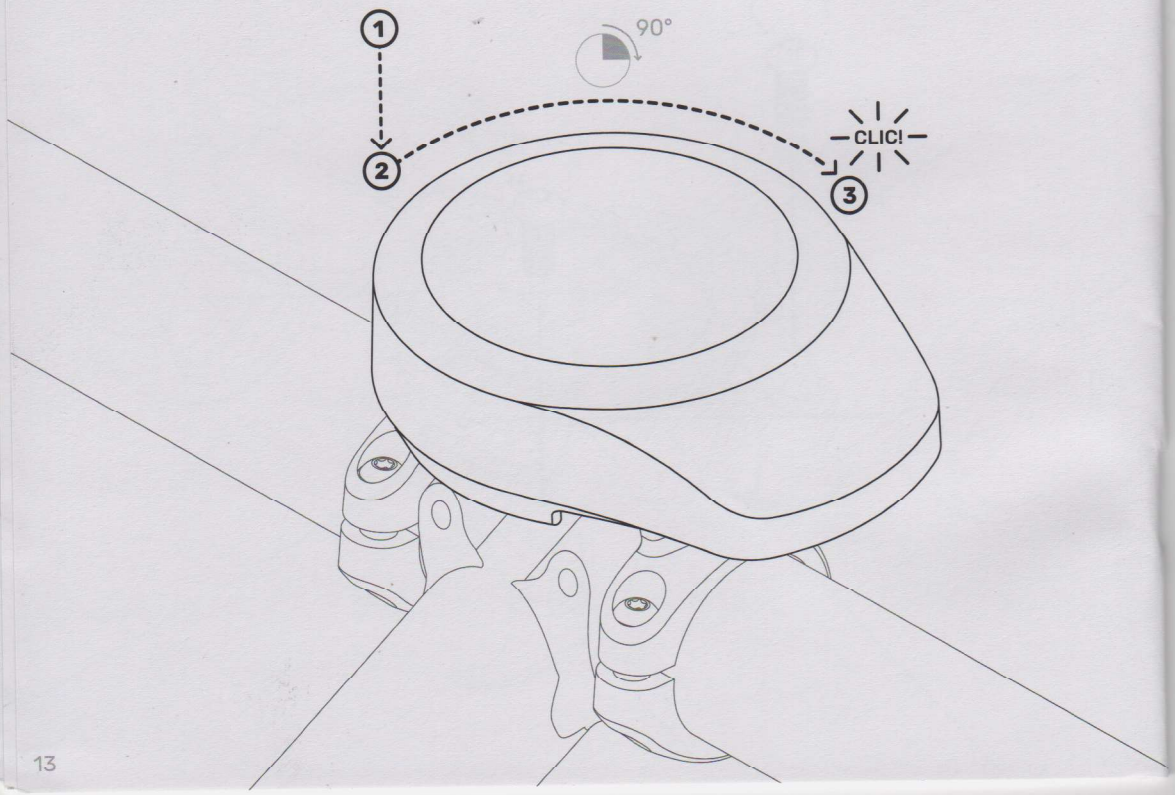

Mobile app

Download the SmartHalo app from your respective app store. Open the app, and follow instructions.

Application mobile

Téléchargez l'appli mobile SmartHalo via votre plateforme d'applications mobiles. Ouvrez l'appli et suivez les instructions.

App

Laden Sie die SmartHalo App aus Ihrem jeweiligen App Store herunter. Öffnen Sie die App und folgen Sie den Anweisungen.

Aplicación móvil

Descargue la aplicación SmartHalo de su respectiva tienda de aplicaciones. Abra la aplicaciones y siga las instrucciones.

Download on the App Store

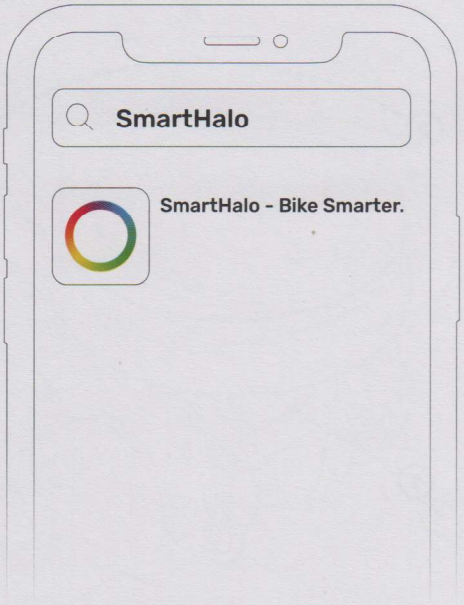

GET IT ON Google Play

FCC Notice:

This device complies with Part 15 of the FCC Rules. Operation is subject to the following two conditions: (1) This device may not cause harmful interference. (2) This device must accept any interference received, including interference that may cause undesired operation.

NOTE: This equipment has been tested and found to comply with the limits for a Class B digital device, pursuant to Part 15 of the FCC Rules. These limits are designed to provide reasonable protection against harmful interference in a residential installation. This equipment generates uses and can radiate radio frequency energy and, if not installed and used in accordance with the instructions, may cause harmful interference to radio communications. However, there is no guarantee that interference will not occur in a particular installation. If this equipment does cause harmful interference to radio or television reception, which can be determined by turning the equipment off and on, the user is encouraged to try to correct the interference by one or more of the following measures:

---Reorient or relocate the receiving antenna.

---Increase the separation between the equipment and receiver.

---Connect the equipment into an outlet on a circuit different from that to which the receiver is connected.

---Consult the dealer or an experienced radio/TV technician for help.

WARNING: Changes or modifications not expressly approved by the party responsible for compliance could void the user's authority to operate the equipment.

RF Exposure

The equipment has been evaluated to meet general RF exposure requirement. The device can be used in portable condition without restriction.

IC Notice:

This device complies with Canada Industry licence-exempt RSS standard(s). Operation is subject to the following two conditions:
(1) this device may not cause interference; and
(2) this device must accept any interference. Including interference that may cause undesired operation of the device.

CAN ICES-3 (B)

Avis d'Industrie Canada

Le présent appareil est conforme aux CNR d'industrie Canada applicables aux appareils radio exem pts de licence L'exploitation est autorisée aux deux conditions suivantes:
1) l'appareil ne doit pas produire de brouillage; et
2) l'utillsateur de l'appareil doit accepter brouillage radio électrique subi meme si le brouillage est susceptible d'encompromettre le fonctionnement. mauvais fonctionnement de l'appareil.

Cet appareil numériquie de la classe B est conforme à la norme NMB-003 du Canada.
CAN NMB-3 (B)