MD SPORTS™

MODEL/MODELO: 1658437

SAM'S US

ASSEMBLY INSTRUCTIONS

INSTRUCCIONES DE ARMADO

ATTENTION

DO NOT RETURN TO THE STORE

Contact
MD Sports
Customer Service
Toll Free: 877-472-4296

* For additional resources and Frequently Ask Questions, please visit us at themdsports.com

ATENCIÓN

NO DEVOLVERLO A LA TIENDA

Contacto
MD Sports
Servicio al Cliente
Llamados gratuitos: 877-472-4296

* Por mayor información y Preguntas Frecuentes, favor visitarnos en themdsports.com

English

LIMITED 90 DAYS WARRANTY

This product is covered by a limited warranty that is effective for 90 days from the date of purchase. If, during the limited warranty period, a part is found to be defective or breaks, we will offer replacement parts at no cost to you, the customer. The only exceptions to the warranty include mainframes, table tops, playing surfaces, batteries or tools.

The above warranty will not apply in cases of damages due to improper usage, alteration, misuse, abuse, accidental damage or neglect.

This Limited Warranty gives you specific legal rights and you may also have other rights which vary from one State (province) to another.

A PURCHASE RECEIPT (or other proof of purchase) will be required before any warranty service is initiated. For all requests for warranty service, please feel free to contact our Consumer Service Department at :

TOLL FREE: 877-472-4296
Mon.-Fri., 9:00 a.m. to 5:00 p.m. EST
WEBSITE: www.themdsports.com

Please be aware of your product's Limited Warranty for the return/refund policy from the store, We, at Medal Sports, can not handle the product which is out of product's limited warranty since we only provide available parts. Thank you!

PLEASE CONTACT US BEFORE RETURNING THE PRODUCT TO THE STORE.

Español

GARANTÍA LIMITA DE 90 DIAS

Este producto está cubierto por una garantía efectiva de 90 días a partir de la fecha de su compra. Durante el periódo límite de la garantía, si una parte defectuosa o quebrada es encontrada, nosotros ofreceremos una reparación o un reemplazo de la partes sin ningún costo para ud, nuestro cliente. Las únicas excepciones de la garantía incluyen unidad principals, tableros de mesa, superficies, pilas o herramientas.

La susodicha garantía no se aplicará en los casos de daños y perjuicios debido al uso impropio, la alteración, el mal uso, el abuso, el daño accidental o la negligencia.

Esta garantía limitada le da a usted derechos legales específicos, usted también puede tener otros derechos que varían de un estado (provincia) a otro.

EL RECIBO DE LA COMPRA (U otra prueba de compra) sería requerida antes que cualquier servicio de garantía fuera iniciada. Para todo pedido por servicio de garantía, por favor siéntase libre de ponerse en contacto con nuestro Departamento de Servicio de Consumidor en:

Número telefónico gratis: 877-472-4296
Lunes a Viernes, 9:00 a.m. a 5:00 p.m. EST
WEBSITE: www.themdsports.com

Por favor tenga atención sobre el Límite de Garantía de su producto de la política de vuelta/reembolsa desde la tienda, Nosotros, Medal Sports, no podemos manejar el producto que está fuera del límite de garantía ya que proporcionamos solamente partes disponibles. ¡Gracias!

POR FAVOR PÓNGASE EN CONTACTO CON NOSOTROS ANTES DE DEVOLVER EL PRODUCTO A LA TIENDA.

STAPLE YOUR RECEIPT HERE / GRAPA SU RECIBO AQU

NOTICE!

1 - Please leave your name, address, phone number, model number, parts needed on the answering machine if there is no attendant. Failure to do so will result in a delay in shipping parts to you.

2 - Please review the replacement parts list and make sure that you have all of your parts before beginning assembly. For questions that may arise or for missing/damaged parts, please contact us.

¡AVISO!

1 - Por favor deje su nombre, dirección, número telefónico, número de modelo, partes necesarios a la máquina contestadora si no fuera atendido. El fracaso de hacer así le causará un retraso del envío de partes.

2 - Por favor revise la lista de piezas de repuesto y asegúrese de que tiene todas las piezas antes de comenzar el montaje. Para preguntas o para piezas que no se hayan incluidos/dañadas, por favor pongase en contacto con nosotros.

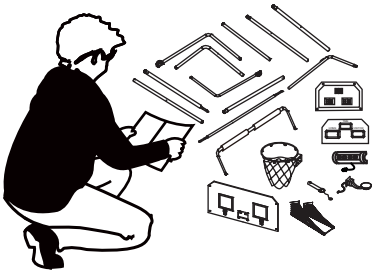

(Continued on the next page.)

(Continúe en la siguiente página.)

English

TOOLS REQUIRED

Phillips Screwdriver - **Not Included**
Standard (Flat Head Screwdriver) - **Not Included**
Wrench - **Included**
Allen Key - **Included**

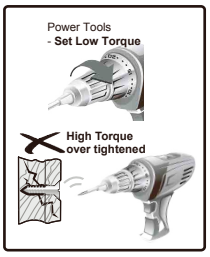

CAUTION !
Electric Screwdrivers may be helpful during assembly; however, please set a low torque and use extreme caution.

ASSEMBLY TIPS

1 - Please read the instructions carefully, and follow all assembly, operation and safety instructions properly in order to avoid damage or injury. For the assembly, at least two adults are required.

2 - Some figures or drawings may not look exactly like your product. Please read and understand the text before beginning each assembly step.

IMPORTANT NOTICE!

1 - This product is intended for INDOOR use only.

2 - Please do not sit, climb or lean on the product.

3 - Please do not drag the product when moving it in order to avoid damaging the legs.

4 - Please only use spray furniture polish to clean the exterior surfaces of the product.

5 - This is not a child's toy, adult supervision is required for children playing this game.

CAUTION !
Changes or modifications not expressly approved by the party responsible for compliance could void the user's authority to operate the equipment.

⚠ **WARNING:** Adult Assembly Required.

⚠ **WARNING:**
CHOKING HAZARD -- This item contains small parts or / and small balls.Not suitable for children under 3 years.

Español

Herramientas Necesarias

Destornillador Phillips - **No incluido**
Destornillador de Cabeza Plana - **No incluido**
Llave Inglesa - **Incluido**
Llave Allen - **Incluido**

¡PRECAUCIÓN!
Los destornilladores eléctricos pueden ser de gran ayuda durante el ensamblado; sin embargo, por favor ajuste el par de giro bajo y sea extremadamente precavido.

CONSEJOS PARA EL ENSAMBLADO

1 - Por favor lea las instrucciones con cuidado y siga todo durante el montaje, la operación y instrucciones de seguridad correctamente para evitar el daño o la herida. Para el montaje, por lo menos se requieren dos adultos.

2 - Algunas figuras o dibujos podrían parecer no estén exactamente como su producto. Por favor lea y entienda el texto antes de iniciar cada paso del montaje.

¡AVISO IMPORTANTE!

1 - Este producto está destinado para el uso INTERIOR solamente.

2 - Por favor no sientes, subas o inclínes la producto.

3 - Por favor no arrastres el producto cuando está moviendo para evitar el daño sobre las piernas.

4 - Por favor use solamente pulimento de rociar para muebles para limpiar la superficie exterior del producto.

5 - Esto no es un juguete de niños, se requieren la supervisión adulta para niños cuando está jugando este juego.

¡PRECAUCIÓN!
Los destornilladores eléctricos pueden ser de gran ayuda durante el ensamblado; sin embargo, por favor ajuste el par de giro bajo y sea extremadamente precavido.

⚠ **ADVERTENCIA:**
Las tareas de montaje debe realizarlas un adulto.

⚠ **ADVERTENCIA:**
PELIGRO DE ASFIXIO - - Este artículo contiene piezas pequeñas y / o pequeñas bolas. No apto para menores de 3 años.

Strong Adults Needed

Adultos fuertes necesarios

No Children in Assembly Area

No tener niños en el area de ensamble

Keep away from pets

Mantener alejados a los animales domesticos del area de ensamble

Do not use or keep product outdoors. For indoor use only. No wet/humid conditions.

No usar o guardar el producto en el exterior. Solo para uso en interior. No utilizar ni guardar el producto en lugares humedos o mojados

(Continued on the next page.)

(Continúe en la siguiente página.)

English | Español

1658437 PARTS LIST / LISTA DE PARTES

1 x2	2 x2	3 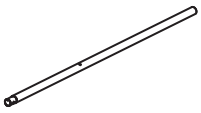 x1	4 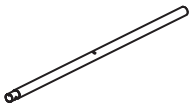 x1
Tube - 1 Φ38x591x432mm / Tubo - 1 Φ38x591x432mm	Tube - 2 Φ38x680mm / Tubo - 2 Φ38x680mm	Tube - 3 Φ38x860mm / Tubo - 3 Φ38x860mm	Tube - 4 Φ38x860mm / Tubo - 4 Φ38x860mm
5 x1	6 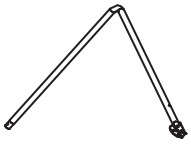 x1	7 x2	8 x2
Tube - 5 Φ38x775x660mm / Tubo - 5 Φ38x775x660mm	Tube - 6 Φ38x775x660mm / Tubo - 6 Φ38x775x660mm	Tube - 7 Φ38x835mm / Tubo - 7 Φ38x835mm	Tube - 8 Φ38x850mm / Tubo - 8 Φ38x850mm
9 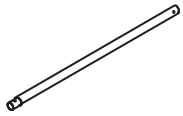 x2	10 x2	11 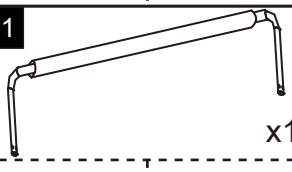 x1	12 x2
Tube - 9 Φ38x710mm / Tubo - 9 Φ38x710mm	Tube - 10 Φ38x546x387mm / Tubo - 10 Φ38x546x387mm	Tube - 11 Φ38x1226x521mm / Tubo - 11 Φ38x1226x521mm	Tube - 12 Φ19mmx1210mm / Tubo - 12 Φ19x1210mm
13 x4	14 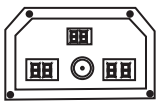 x1	15 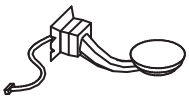 x2	16 x2
Basketball / Baloncesto	Electronic Scorer / Marcador Electrónico	Paddle Sensor / Sensor de Paleta	Nylon Net / Red de Nylon
17 x2	18 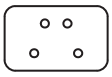 x2	19 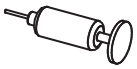 x1	20 x2
Rim / Aro	Rim Support / Placa Plástica de Soporte de Rampa	Air Pump / Bomba de Aire	End Cap / Gorra Final
21 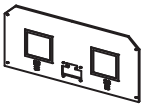 x1	22 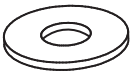 x64	23 x16	24 x2
Backboard / Tablero de Canasta	M6 Washer / Arandela M6	M6 x 20mm Bolt / Perno M6x20mm	M6 x 43mm Bolt / Perno M6x43mm
25 x6	26 x4	27 x4	28 x32
M6 x 50mm Bolt / Perno M6x50mm	M6 x 58mm Bolt / Perno M6x58mm	M6 x 75mm Bolt / Perno M6x75mm	M6 Nut / Tuerca M6
29 x4	30 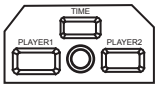 x1	31 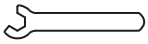 x1	32 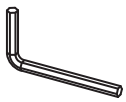 x1
3.5 x 10mm Bolt / Perno 3.5 X 10 mm	Electronic Scorer Face Plate / Placa Frontal de Marcador	Wrench / Llave Inglesa	Allen Key / Llave Allen

(Continued on the next page.)

(Continúe en la siguiente página.)

English | Español

1658437 PARTS LIST / LISTA DE PARTES

33	34	35
x2	x1	x1
Locking Pin / Pasador de bloqueo	Ball Return Net / Redes de Vuelta de Pelota	Adapter / Adaptador

1658437 PRE-INSTALLED PARTS / PIEZAS PREINSTALADAS

P1	P2	P3	P4
x1	x9	x6	x2
Foam / Espuma	Spring Lock / Cerradura de Resorte	Plastic Pole Insert / Encaje de Poste Plástico	Pole Holder / Soporte de Tubo

ASSEMBLY INSTRUCTIONS:

1. Find a clean, level place to begin the assembly of your Basketball Game. We recommend that two adults work together to assemble this basketball game.

2. Remove all the parts from the box and verify that you have all of the listed parts as shown on the Parts list page. Carefully cut or tear the four corners of the box so that the bottom of the box can be used as your work surface.

INSTRUCCIONES DE ENSAMBLAJE

1. Encuentre un lugar despejado y nivelado para empezar a montar su Juego de Baloncesto. Le recomendamos dos personas adultas para montar en conjunto a este juego de baloncesto.

2. Retire todas las partes desde la caja y verifique que Ud. tiene todas las piezas como se muestra en el lista de las partes como se le indica. Cuidadosamente corte y arranque las cuatros esquinas de la caja de manera que la parte inferior de la caja pueda ser usada como su superficie para el trabajo.

BEFORE ASSEMBLY - Please inspect and layout all the POLES and parts
ANTES DE MONTAR - Por favor inspeccione y dispone todos sus POSTES y partes

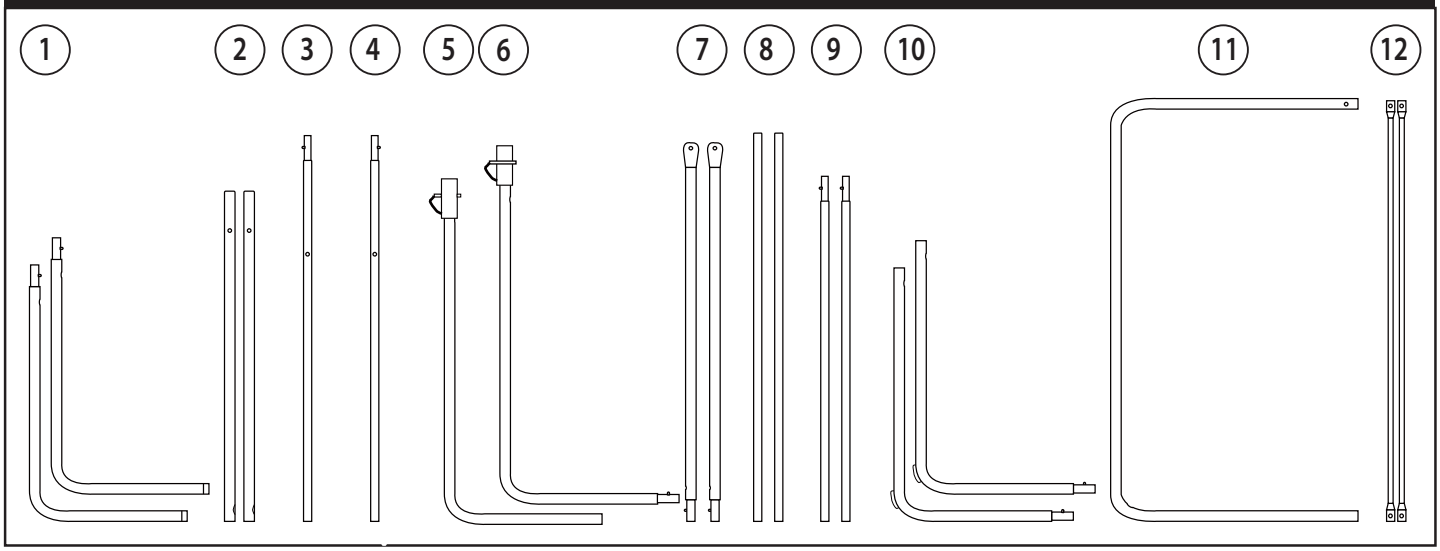

(Continued on the next page.)

(Continúe en la siguiente página.)

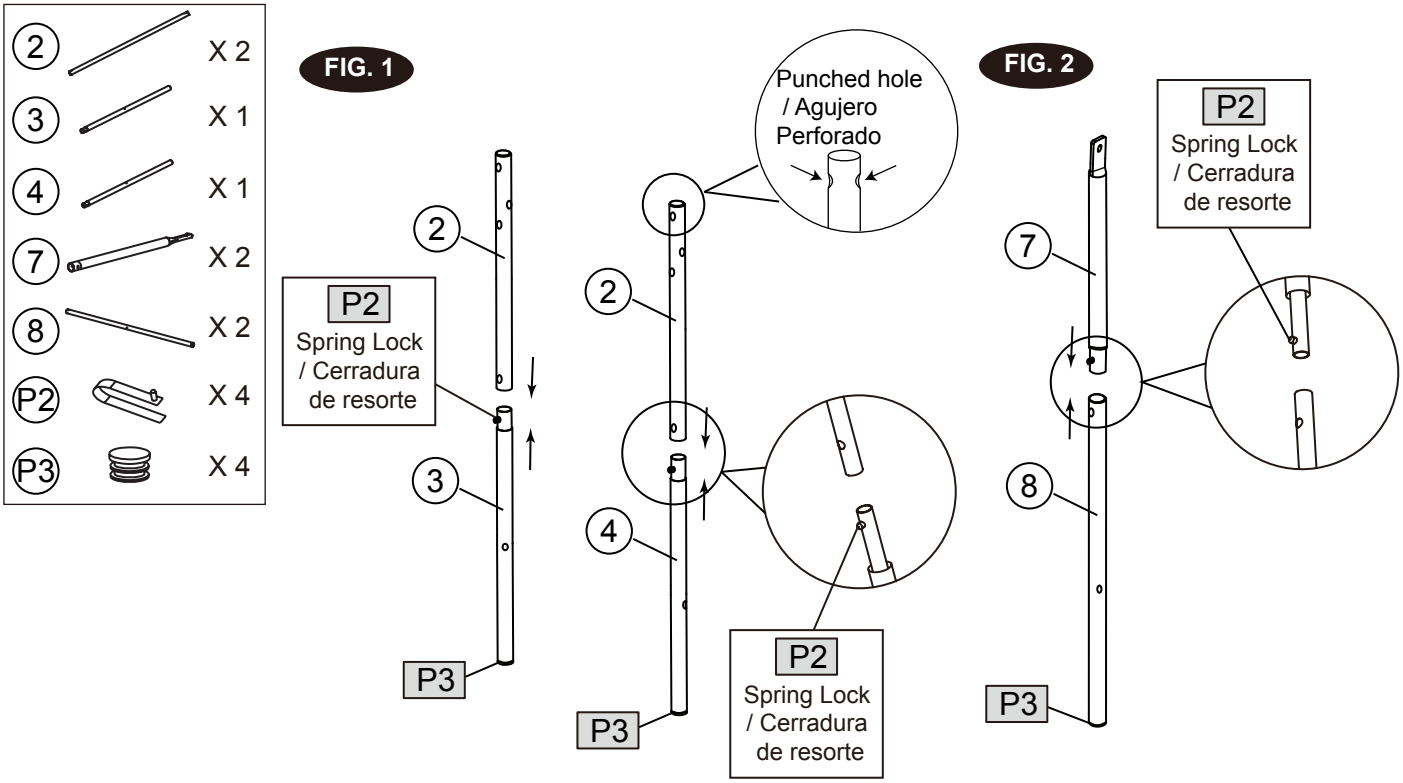

FIG.1 & 2

3. Attach the Tubes - 2 (#2) to the Tube - 3 and Tube - 4 (#3 & #4) using the spring lock mechanism (pre - installed) as shown in FIG.1.

4. Attach the Tubes - 7 (#7) to the Tubes - 8 (#8) using the spring lock mechanism (pre-installed) as shown in FIG. 2

FIG.1 & 2

3. Fije los Tubos - 2 (#2) a los Tubo - 3 y Tubo - 4 (#3 & #4) usando el mecanismo de resorte de cerradura (pre - instalado) como se indica en FIG. 1.

4. Fije los Tubos - 7 (#7) a los Tubos - 8 (#8) usando el mecanismo de resorte de cerradura (pre-instalado) como se indica en FIG. 2.

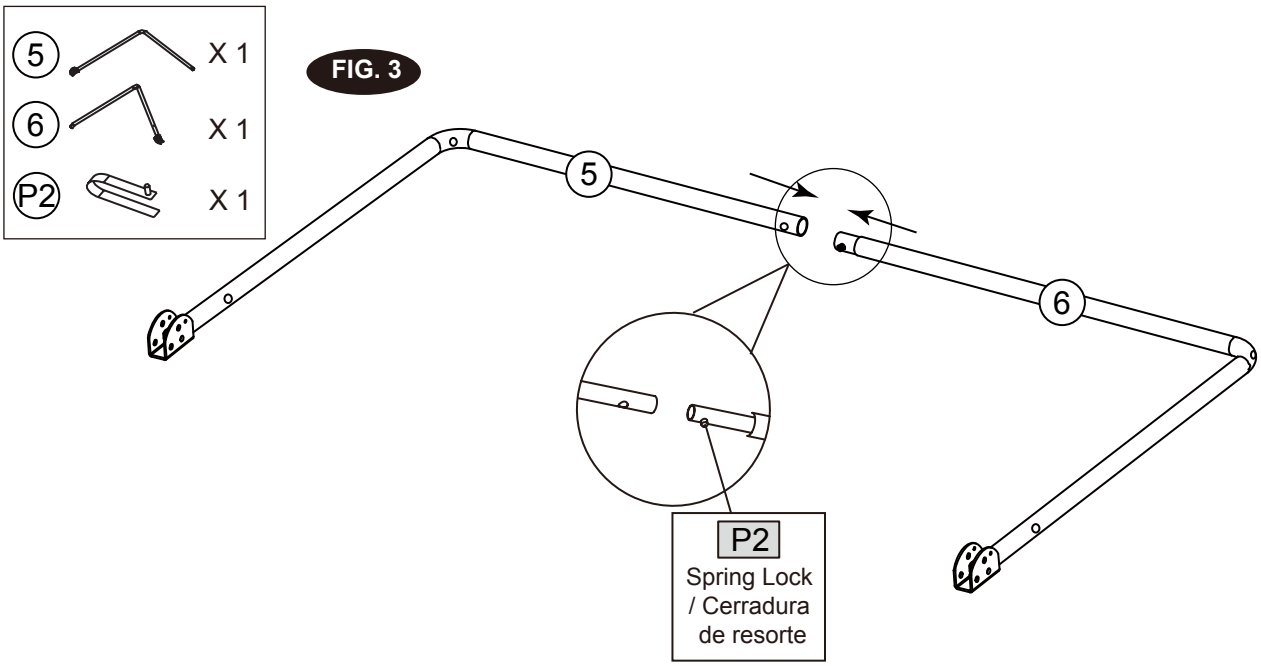

FIG.3

5. Attach the Tube - 5 and Tube - 6 (#5 & #6) together using the spring lock mechanism (pre - installed) as shown in FIG. 3.

FIG.3

5. Fije los Tubo - 5 y Tubo - 6 (#5 & #6) junto usando el mecanismo de resorte de cerradura (pre - instalado) como indicado en FIG. 3.

(Continued on the next page.)

(Continúe en la siguiente página.)

English

Español

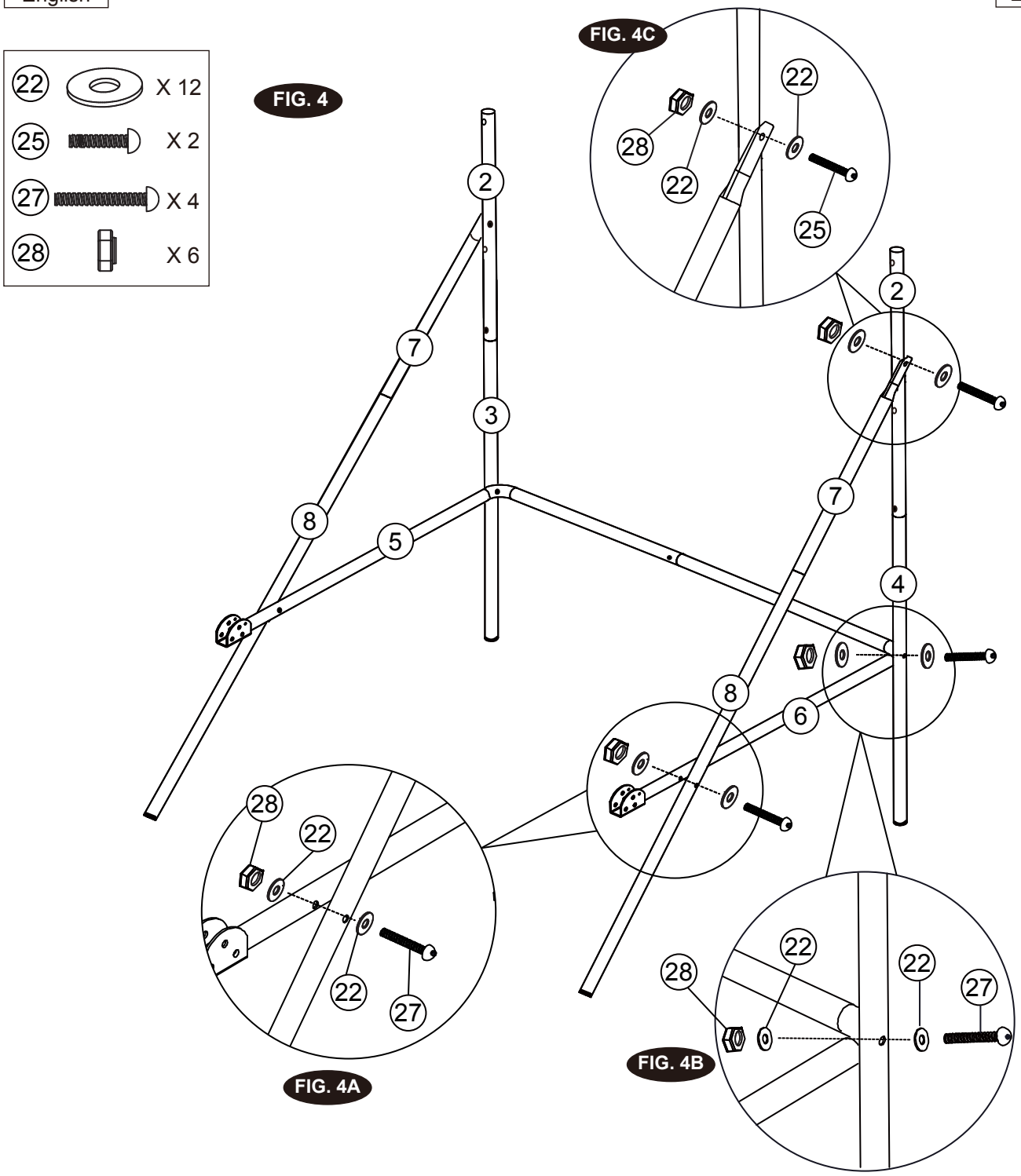

FIG.4

6. Attach the Tube - 5 and Tube - 6 (#5 & #6) to the Tube - 3 and Tube - 4 (#3 & #4) using Bolts (#26), Washers (#22) and Nuts (#28), and then attach the Tube - 5 and Tube - 6 (#5 & #6) to the Tubes - 8 (#8) using Bolts (#27), Washers (#22) and Nuts (#28) as shown in FIG. 4, 4A and 4B.

7. Attach the Tubes - 7 (#7) to the Tubes - 2 (#2) using Bolts (#25), Washers (#22) and Nut (#28) as shown in FIG. 4C, repeat this step for other side.
Note: Make sure the spring lock mechanism is face down.

FIG.4

6. Fije el Tubo - 5 y Tubo - 6 (#5 & #6) a los Tubo - 3 y Tubo - 4 (#3 & #4) usando Pernos (#26), Arandelas (#22) y Tuercas (#28), y luego los Tubo - 5 y Tubo - 6 (#5 & #6) a Tubos - 8 (#8) usando Pernos (#26), Arandelas (#22) y Tuercas (#27) como se indica en FIG. 4, 4A y 4B.

7. Fije los Tubos - 7 (#7) al Tubos - 2 (#2) usando Pernos (#25), Arandelas (#22) y Tuercas (#28) como se indica en FIG. 4C, repita este paso para los demás lados.
Nota: Asegúrese que la cara de la mecanismo de resortede cerradura está hacia abajo.

(Continued on the next page.)

(Continúe en la siguiente página.)

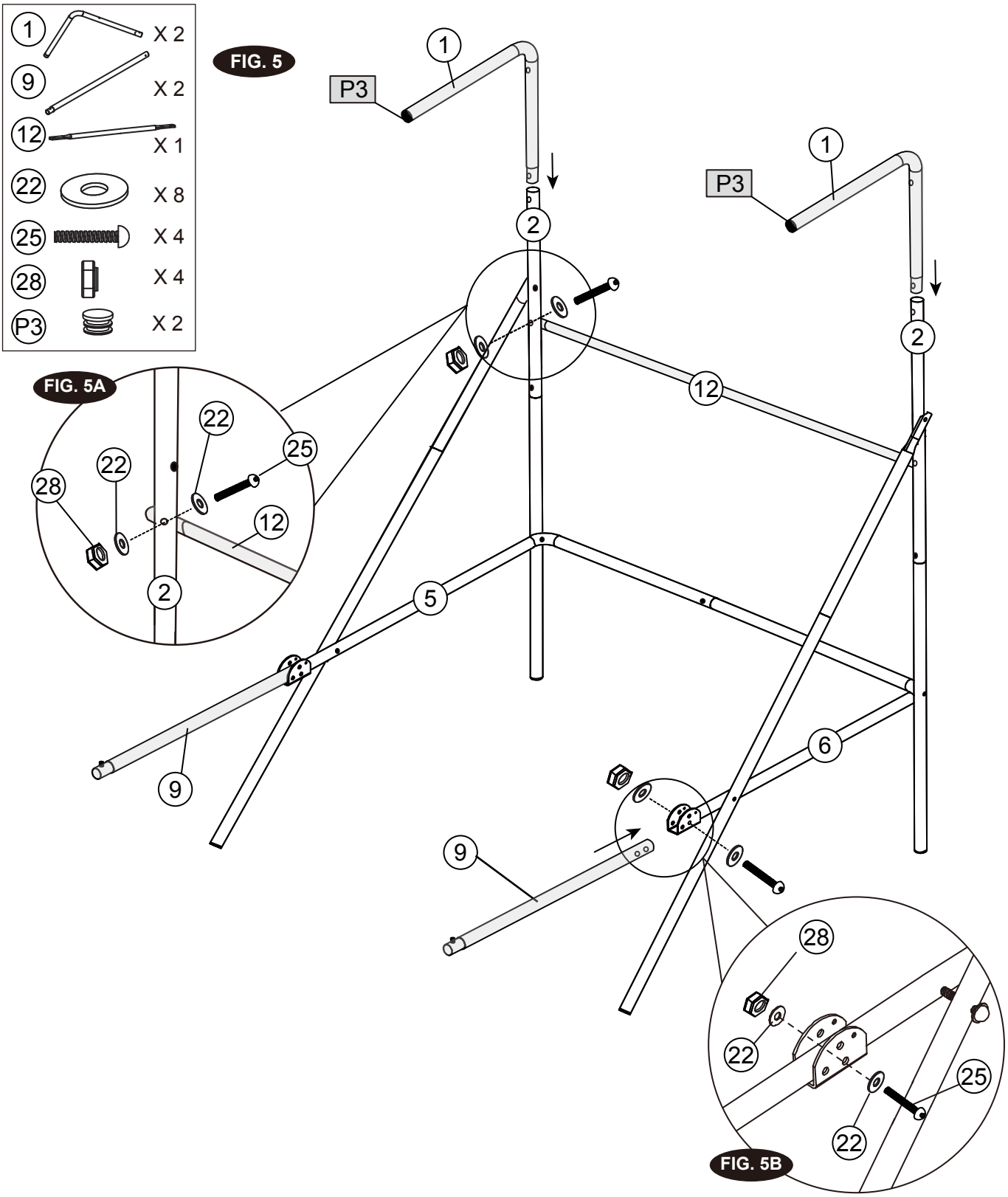

FIG.5

8. Attach the Tube - 12 (#12) to the Tubes - 2 (#2) using Bolts (#25), Washers (#22) and Nuts (#28) as shown in FIG. 5A. And then insert the Tubes - 1 (#1) to the Tubes - 2 (#2) as shown in FIG. 5.

9. Attach the Tubes - 9 (#9) to Tube - 5 and Tube - 6 (#5 & #6) using Bolts (#25), Washers (#22) and Nuts (#28) as shown in FIG. 5 and 5B.

FIG.5

8. Fije la Tubo - 12 (#12) al Tubos - 2 (#2) usando Pernos (#25), Arandelas (#22) y Tuercas (#28) como indicado en FIG. 5A. Y luego inserte los Tubos - 1 (#1) en Tubos - 2 (#2) como se indica en FIG. 5.

9. Fije los Tubos - 9 (#9) a Tubo - 5 and Tubo - 6 (#5 & #6) usando Pernos (#25), Arandelas (#22) y Tuercas (#28) como se indica en FIG. 5 & 5B.

(Continued on the next page.)

(Continúe en la siguiente página.)

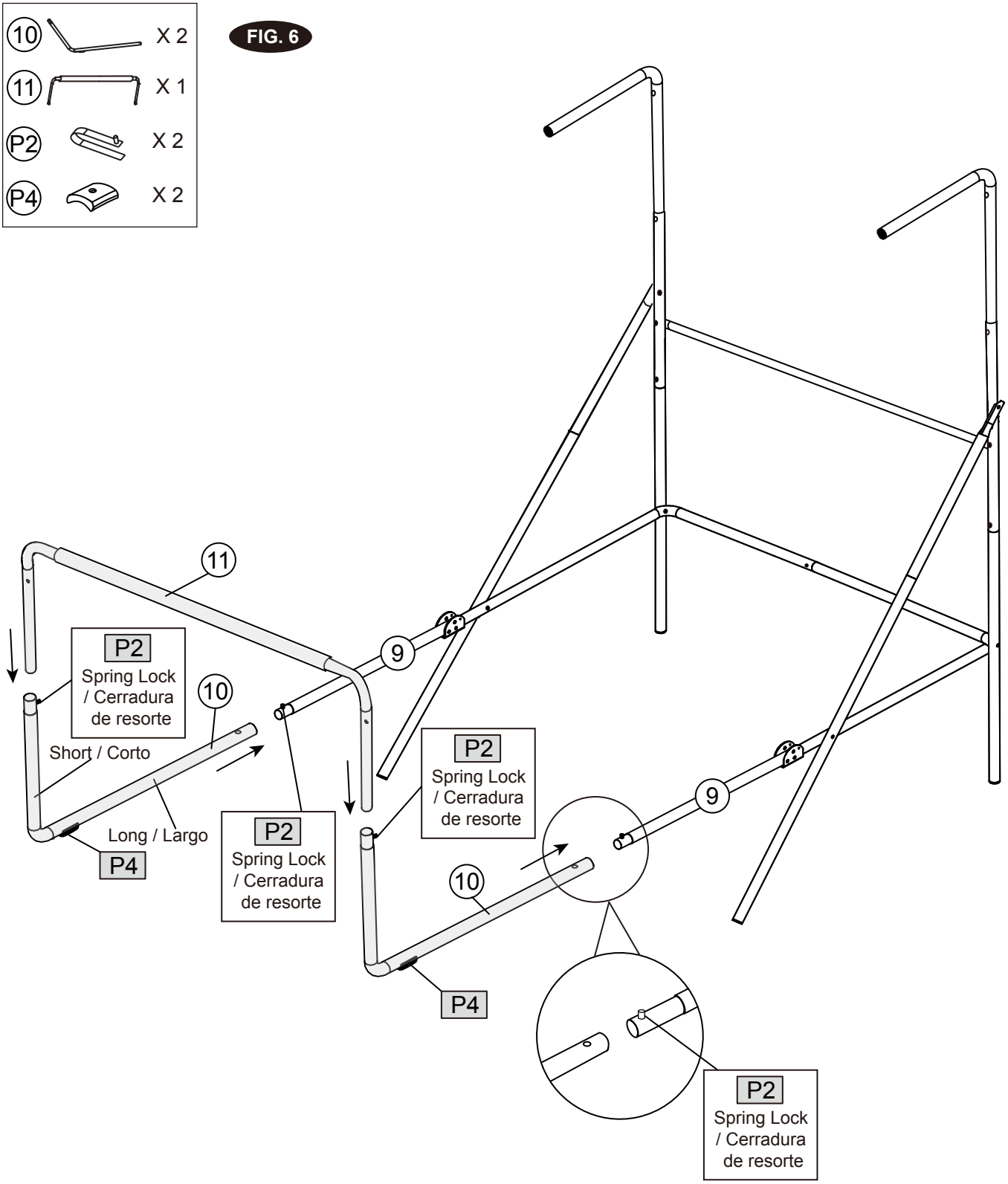

FIG.6

10. Attach the Tubes - 10 (#10) to the Tubes - 9 (#9) using the spring lock mechanism (pre - installed), and then attach the Tube - 11 (#11) to the Tubes - 10 (#10) using the spring lock mechanism (pre - installed) as shown in FIG. 6.

FIG.6

10. Adjunte los Tubo - 10 (#10) a los Tubos - 9 (#9) usando el mecanismo de resorte de cerradura (pre - instalado), y luego adjunte el Tubo - 11 (#11) al Tubos - 10 (#10) usando el mecanismo de resorte de cerradura (pre - instalado) como mostrado en la FIG. 6.

(Continued on the next page.)

(Continúe en la siguiente página.)

English

Español

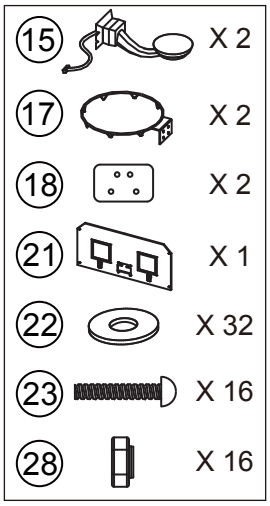

FIG. 7

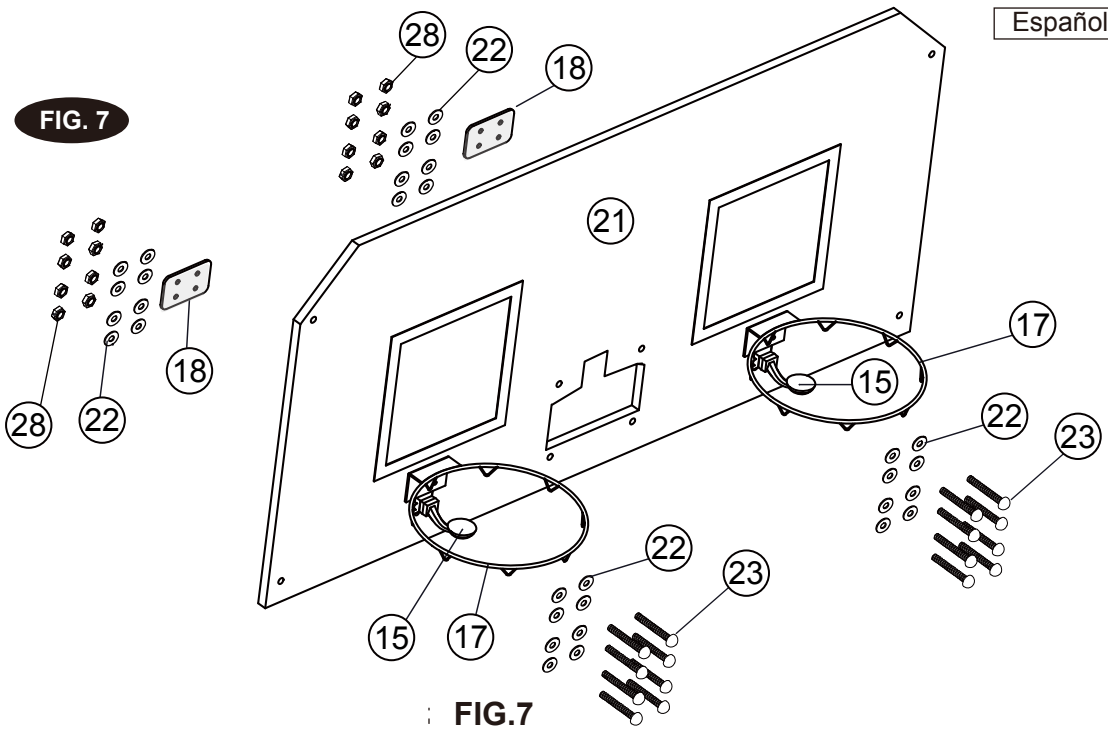

FIG.7

11. Attach the Rims (#17) and Rim Supports (#18) to the Backboard (#21) using the Bolts (#23), Washers (#22) and Nuts (#28). Then attach the Paddle Sensors (#15) to the Backboard (#21) using the Bolts (#23), Washers (#22) and Nuts (#28). Ensure that washers are used on both sides of the backboard as shown in FIG. 7.

FIG.7

11. Adjunte el Aro (#17) y Placa Plástica de Soporte de Rampa (#18) al Tablero (#21) usando Cerrojos (#23), Arandelas (#22) y Tuercas (#28). Luego adjunte el Sensors de Paleta (#15) al Tablero de Canasta (#21) usando los Cerrojos (#23), Arandelas (#22) y Tuercas (#28). Asegurar que las arandelas se usen en los dos lados de la placa trasera como indicado en FIG. 7.

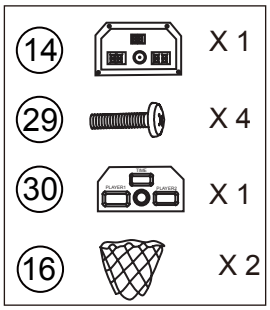

FIG. 8

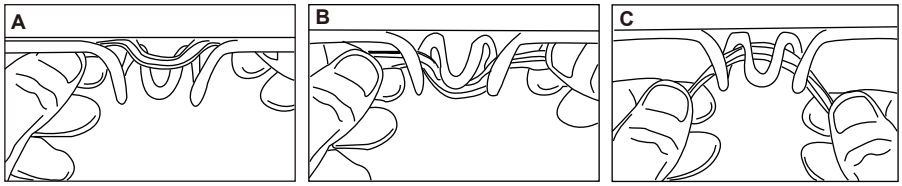

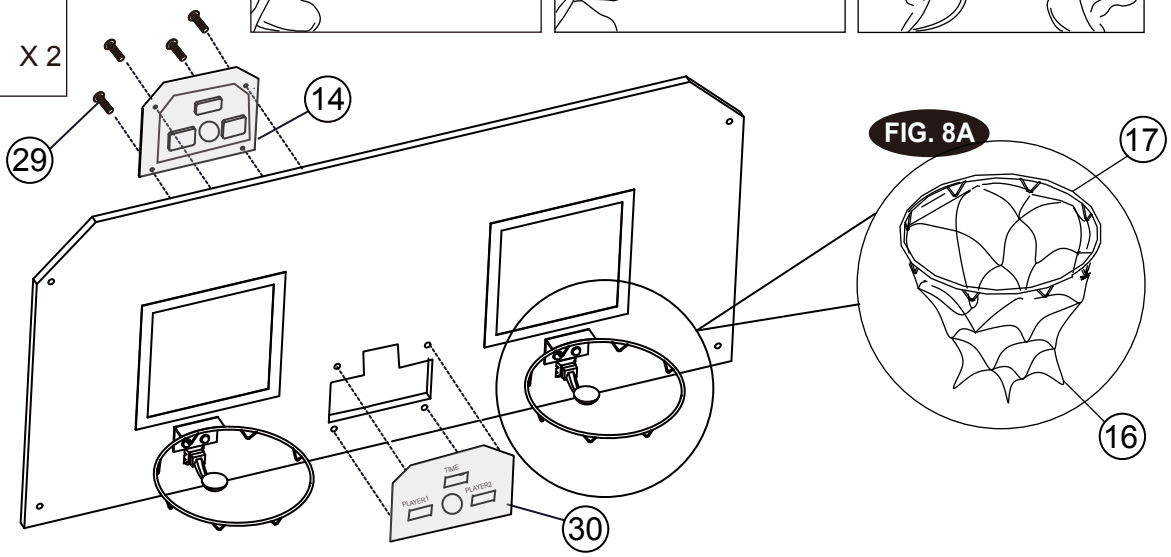

FIG.8

12. Attach the Electronic Scorer Face Plate (#30) to the front of Backboard and connect with the Electronic Scorer (#14) using Bolts (#29) as shown in FIG. 8.

13. Install the Nets (#16) to the Rims (#17) as shown in FIG. 8A.

FIG.8

12. Fije la Placa Frontal de Marcador (#30) al Tablero de la Canasta y conecte con el Marcador Electrónico (#14) usando Pernos (#29) como se indica en FIG. 8.

13. Instale la Red (#16) al Borde (#17) como mostrado en la FIG. 8A.

(Continued on the next page.)

(Continúe en la siguiente página.)

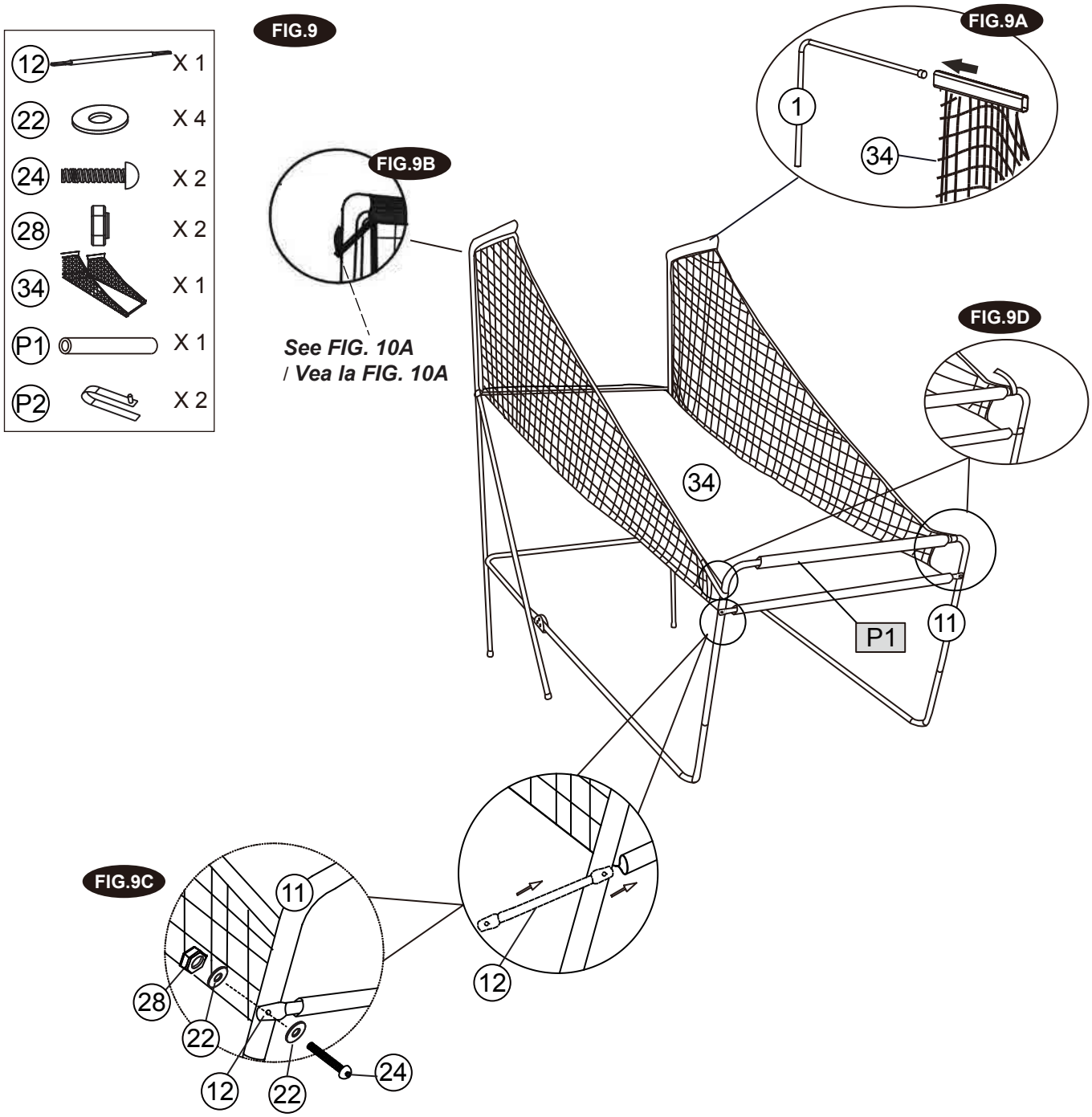

FIG.9

14. Slide elastic straps and sleeve of Ball Return Net (#34) onto Top Tubes - 1 (#1) and Tube - 11 (#11) as shown in FIG. 9A, 9B, 9C.

15. To secure the Ball Return Net (#34) to Tube - 1 (#1), attach the elastic straps over the nuts (***See FIG. 10A.***) as shown in FIG. 9B.

16. Slide the Tube - 12 (#12) into the sleeve of Ball Return Net (#34) and attach it to the Tube - 11 (#11) using Bolts (#24), Washers (#22) and Nuts (#28) as shown in FIG. 9C & 9D.

FIG.9

14. Deslice las correas elásticas y la manga de Red de Retorno de Baloncesto (#34) sobre Tubos - 1 (#1) y Tubo - 11(#11) como se indica en FIG. 9A & 9B & 9C.

15. Para asegurar la Red de Retorno de Baloncesto (#34) al Tubo - 1 (#1), adjunte la correa elásticas sobre el tuercas (***Vea la FIG. 10A.***) como mostrado en la FIG. 9B.

16. Deslice la Tubo - 12 (#12) dentro de la manga de Redes de Vuelta de Pelota (#34) y fije el Tubo - 11 (#11) usando Pernos (#24), Arandelas (#22) y Tuercas (#28) como se indica en FIG. 9C & 9D.

(Continued on the next page.)

(Continúe en la siguiente página.)

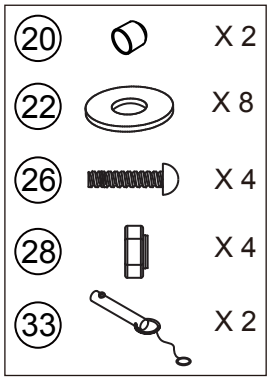

FIG. 10

WARNING:
The Tube (#12) must be above the Ball Return Net (#34).

ADVERTENCIA:
El tubo (#12) debe quedar encima de la red de vuelta de bola (#34).

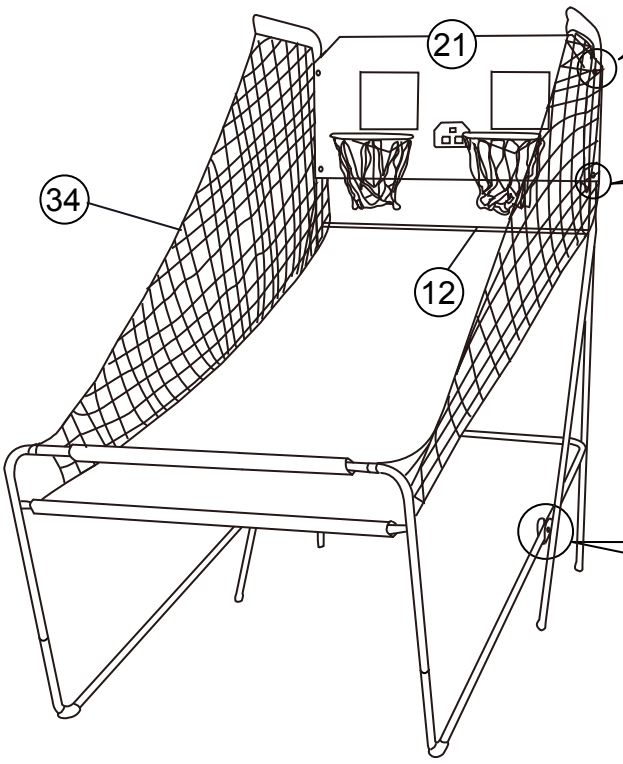

FIG. 10A

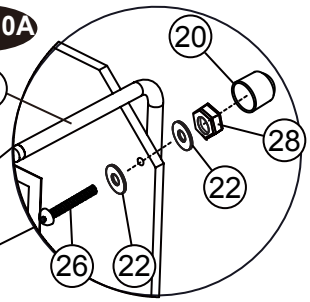

FIG. 10B

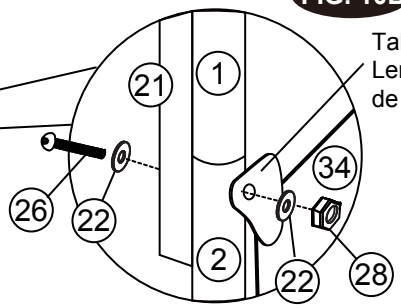

FIG. 10C

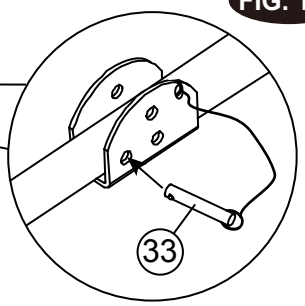

FIG.10

17. With the help of another adult, attach the Backboard (#21) to the Top Tubes - 1 (#1) using Bolts (#26), Washers (#22), Nuts (#28) and End Caps (#20) as shown in FIG.10A. At each bottom hole of the backboard, attach the ramp tabs of Ball Return Net (#34) using Bolts (#26), Washers (#22), Nuts (#28) as shown in FIG. 10B.

18. Connect the Locking Pin (#33) to the Tube - 5 and Tube - 6 (#5 & #6) and insert it to the Tube - 5 and Tube - 6 (#5 & #6) as shown in FIG. 10C.

FIG.10

17. Con la ayuda del otro adulto, Fije el Tablero de la Canasta (#21) al Tubos - 1 (#1) usando Pernos (#26), Arandelas (#22), Tuercas (#28) y Gorra Finals (#20) como indicado en FIG.10A. En cada hoyo inferior del tablero de la canasta, fije las lengüetas de la rampa de Redes de Vuelta de Pelota (#34) usando Pernos (#26), Arandelas (#22), Tuercas (#28) como se indica en FIG. 10B.

18. Conecte la Pasador de bloqueo (#33) a los Tubo - 5 and Tubo - 6 (#5 & #6) e insertelos en Tubo - 5 and Tubo - 6 (#5 & #6) como se indica en FIG. 10C.

Pasador
de bloqueo

Locking Pin

(Continued on the next page.)

(Continúe en la siguiente página.)

FIG. 11

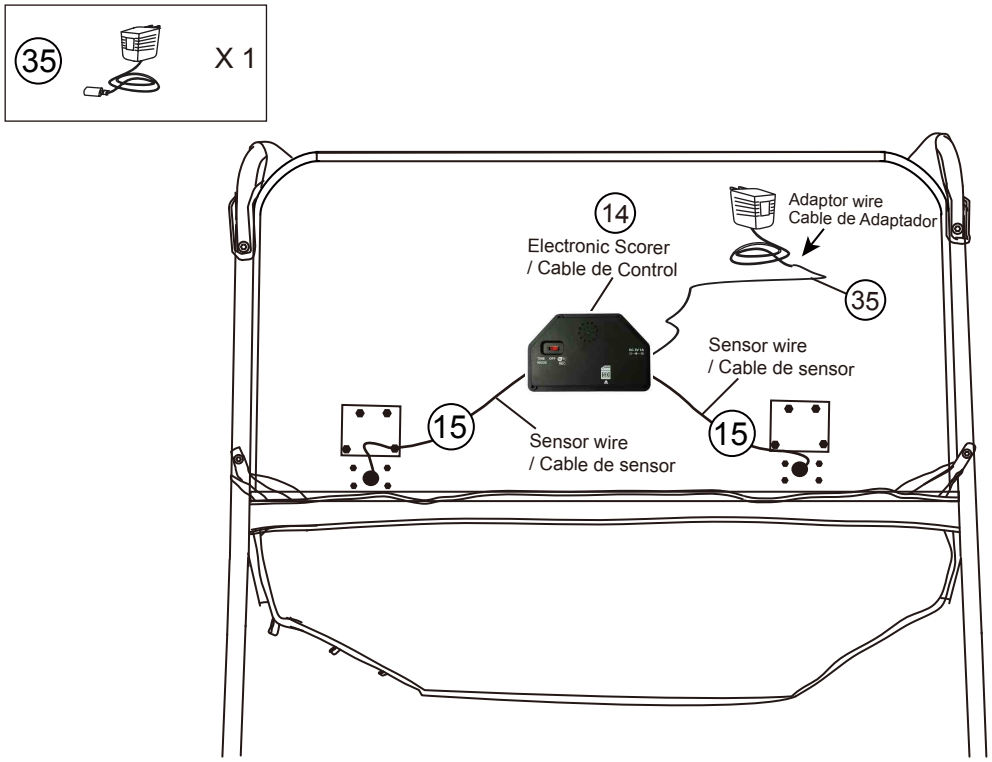

FIG. 11A

FIG.11

19. Connect the Sensor Wire from Paddle Sensor (#15) and Adaptor Wire (#35) to the Electronic Scorer (#14) as shown in FIG. 11 and 11A.

FIG.11

19. Conecte el Cable de Sensor desde el Sensor de Paleta (#15) y el Cable de Adaptador (#35) al Marcador Electrónico (#14) como se indican en FIG. 11. Y 11A.

(Continued on the next page.)

(Continúe en la siguiente página.)

FIG. 12

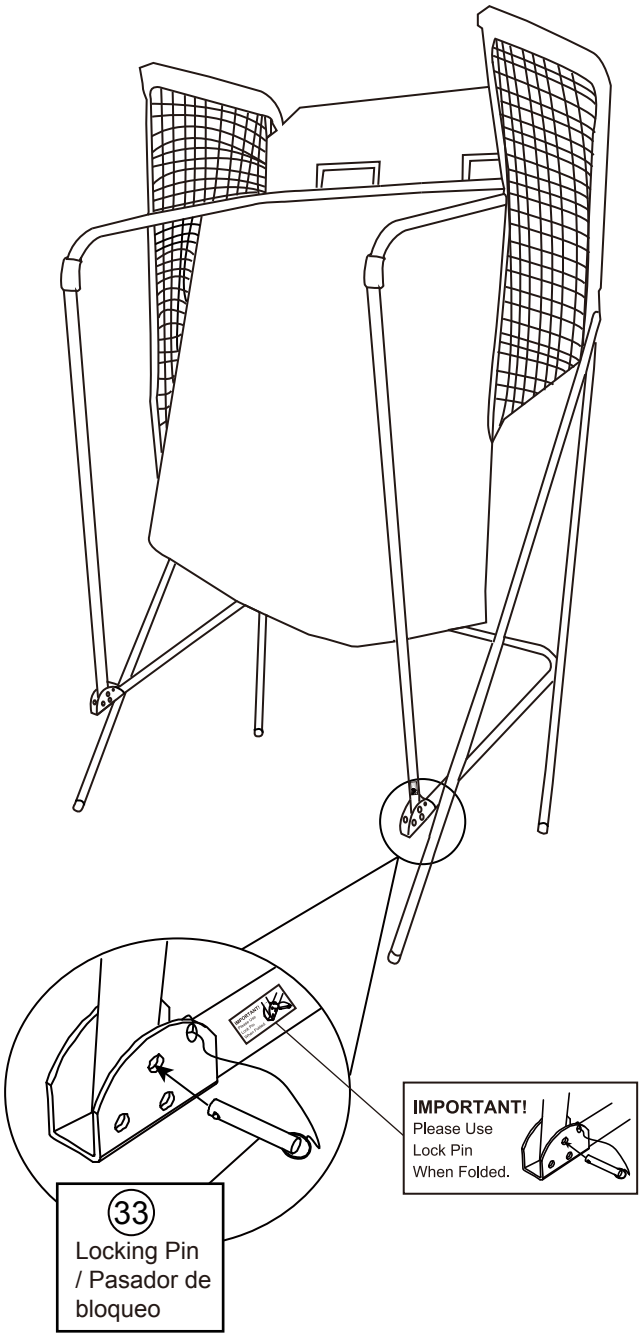

IMPORTANT!	¡IMPORTANTE!
Make sure to use the Locking Pins (#33) when folded.	**Asegúrese, use los Pasador de bloqueo (#33) cuando está doblado.**

FIG.12

20. When not in use, fold the basketball game and insert the Locking Pin (#P3) as shown in FIG. 13

    Note: The locking pin (#P3) needs to be removed from its original position when the game is being used before insertion to the new position when folded.

FIG.12

20. Cuando no se use, doble el juego de baloncesto para inserir la Pasador de Cerradura (#P3) como indicado en FIG. 13.

    Nota: El Pasador de cerradura (#P3) debe ser removido de su posición original cuando el juego está siendo utilizado antes de la inserción a la nueva posición plegada.

(Continued on the next page.)

(Continúe en la siguiente página.)

APP PHOTOGRAPHING POWER METER FUNCTION DESCRIPTION

Regular dual-person function: By moving the switch to "**TIME MODE**", it plays the power-on audio effect. At the same time, the digital tube display changes from 1 to 9 before turning to 0, at the end of the power-on audio effect the 10-second count down begins. At the same time, the low-level displays on both sides of the counting digital tube "0" flash along (without displaying the high level). At the end of the count down, the audio effect begins playing, and then follows the 45-second count down. After the count down, it may trigger the end counting. By pressing the left side, the left-side digital tube counts 2 points and, at the same time, it plays the left counting audio effect. By triggering it again, the left-side digital tube adds 2 points. By pressing the right side, the right-side digital tube counts 2 points and, at the same time, it plays the right counting audio effect. Upon count down of the last 10 seconds, it plays a 3-minute reminding audio effect. After that, with each triggering, it counts 3 points. At the end of the count down, it plays the ending audio effect. At the same time, all displays flash 5 times and the highest counting digital tube flashes. At this time, it trigger the end to start the game again to play the beginning audio effect of the second game, before returning back to the 10-second count down.

In the standby mode at the end of the game, without any operations within 60 minutes, the device turns off automatically. Once in the power-off mode, by triggering the ponytail, operations may resume.

DESCRIPCIÓN DE LA FUNCIÓN DEL MEDIDOR ELÉCTRICO FOTOGRÁFICO APP

Regular función de 2 personas: Moviendo el interruptor al "**TIME MODE**", se toca el efecto audio prendido. Al mismo tiempo, la pantalla del tubo digital cambia de 1 a 9 antes de ponerse 0, al final del prendido efecto audio, la cuenta atrás de 10 segundos comienza. Al mismo tiempo, las pantallas de nivel bajo en los dos lados del tubo digital contador tienen el "0" intermitente (sin mostrar el alto nivel). Al final de la cuenta atrás, el efecto audio comienza, y luego sigue la cuenta atrás de 45 segundos. Luego de la cuenta atrás, se puede tocar la cuenta final. Presionando el lado izquierdo, el tubo digital izquierdo cuenta 2 puntos y, al mismo tiempo, se toca el efecto audio de la izquierda cuenta. Tocándolo otra vez, el tubo digital izquierdo agrega 2 puntos. Presionando el lado derecho, el derecho tubo digital cuenta 2 puntos y, al mismo tiempo, se toca el efecto audio de la derecha cuenta. Con la cuenta atrás de los últimos 10 segundos, se toca un efecto audio de aviso de 3 minutos. Luego de eso, tocándolo cada vez, cuenta 3 puntos. Al final de la cuenta atrás, se toca el efecto audio final. Al mismo tiempo, todas las pantallas se ponen intermitentes 5 veces y el tubo digital de la cuenta más alta se pone intermitente. En este momento, se toca la punta para iniciar el juego otra vez para tocar el efecto audio inicial del Segundo juego, antes de volver a la cuenta atrás de 10 segundos.

En el modo standby al final del juego, sin más operaciones dentro de 60 minutos, el dispositivo se apaga automáticamente. En el modo apagado, tocando la cola de caballo, las operaciones pueden reanudar.

(Continued on the next page.)

(Continúe en la siguiente página.)

Photographing dual-person function: The switch is turned to “**WiFi REC**”, the counting digital tube displays “0” and the time digital tube displays “00” while playing the power-on audio effect. Connect the cell phone to the counter “**WiFi**”, when the cell phone links WIFI, by turning on the cell phone “**MD Sports**” **APP**, you may choose “**FILES**” for playing of video files or entering into “**REC SHOT**” basketball mode. Upon entering into “**REC SHOT**” basketball mode, be sure to set the game player’s full name and game time. After setting the same, click “**ENTER**” for the photograph picture. Set the game player’s full name and game time (30-second and 45-second mode). Click “**START**” to start the 10-second count down. At this time, the low-level displays on both sides of the counting digital tube indicate 0 and flash and plays the second audio effect along with the time (without the high-level display) once every second. At the end of the count down, the audio effect begins to play. Then the (30-second or 45-second) count down begins. After the count down begins, it may trigger the end counting. By pressing the left side, the left-side digital tube counts 2 points, which is uploaded to **APP**. At the same time, the left counting audio effect plays. By triggering it again, the left-side digital tube adds 2 points, which is uploaded to **APP**. By pressing the right side, the right-side digital tube counts 2 points. At this time, the right counting audio effect plays. Upon the last 10-second count down, it plays the 3-minute reminding audio effect. After that, each and every trigger counts 3 points. At the end of the count down, it plays the ending audio effect, and all displays flash 5 times, and the highest-point digital tube flashes.

During stand-by at the end of the game, without any operation within 60 minutes, the device turns off automatically. Once the device is turned off, operations may resume by pressing the pony tail.

FCC Statement
This equipment has been tested and found to comply with the limits for a Class B digital device, pursuant to Part 15 of the FCC Rules. These limits are designed to provide reasonable protection against harmful interference in a residential installation. This equipment generates uses and can radiate radio frequency energy and, if not installed and used in accordance with the instructions, may cause harmful interference to radio communications. However, there is no guarantee that interference will not occur in a particular installation. If this equipment does cause harmful interference to radio or television reception, which can be determined by turning the equipment off and on, the user is encouraged to try to correct the interference by one or more of the following measures:

-- Reorient or relocate the receiving antenna.

-- Increase the separation between the equipment and receiver.

-- Connect the equipment into an outlet on a circuit different from that to which the receiver is connected.

-- Consult the dealer or an experienced radio/TV technician for help.

Changes or modifications not expressly approved by the party responsible for compliance could void the user's authority to operate the equipment.

The distance between user and device should be no less than 20cm

Función de fotografía de 2 personas: El interruptor se pone a “**WiFi REC**”, el tubo digital contador exhibe “0” y el tubo digital de tiempo exhibe “00” mientras se toca el efecto audio de prendido. Se conecta el celular al “**WiFi**” contador, cuando el celular tienen WIFI conectado, prendiendo el “**MD Sports**” **APP** del celular, Ud. puede seleccionar “**FILES**” para tocar archivos video ó entrando en el modo de basketball “**REC SHOT**”. Al entrar en el modo de basketball “**REC SHOT**”, esté seguro de poner el nombre complete del jugador y el tiempo de juego. Luego de poner los mismos, aprete “**ENTER**” para fotos. Se ponen el nombre completo del jugador y el tiempo de juego (modos de 30 segundos y 45 segundos). Aprete “**START**” para iniciar la cuenta atrás de 10 segundos. En este momento, las pantallas de nivel bajo en los dos lados del tubo digital contador indican 0 y se ponen intermitentes y se toca el segundo efecto audio a lo largo del tiempo (sin mostrar el alto nivel) una vez cada segundo. Al final de la cuenta atrás, el efecto audio comienza a tocar. Luego, la cuenta atrás (30 segundos ó 45 segundos) comienza. Luego, la cuenta atrás comienza, se puede tocar la cuenta final. Presionando el lado izquierdo, el tubo digital izquierdo cuenta 2 puntos, los cuales se pasan a **APP**. Al mismo tiempo, el izquierdo efecto audio contador se toca. Tocándolo otra vez, el izquierdo tubo digital agrega 2 puntos, los cuales se pasan a **APP**. Presionando el lado derecho, el derecho tubo digital cuenta 2 puntos. En este momento, el derecho efecto audio de cuenta se toca. Con la cuenta atrás de los últimos 10 segundos, se toca el efecto audio de aviso de 3 minutos. Luego, tocándolo cada vez se cuentan 3 puntos. Al final de la cuenta se toca el efecto audio final, y todas las pantallas se ponen intermitentes 5 veces, y el tubo digital del más alto punto se ponen intermitente.

Durante el modo standby al final del juego, sin más operaciones dentro de 60 minutos,, el dispositivo se apaga automáticamente. Una vez el dispositivo se apaga, las operaciones se pueden reanudar presionando la cola de caballo.

Este dispositivo cumple con la parte 15 de las reglas de FCC. La operación está sujeta a las dos condiciones siguientes:
(1) Este dispositivo no podría causar interferencia dañosa, y
(2) Este dispositivo debe aceptar cualquier interferencia recibida, incluyendo la interferencia que podría causar operación indesead

(Continued on the next page.)

(Continúe en la siguiente página.)

English

USER'S MANUAL FOR PHOTOGRAPHYING POWER METER

Observations:

1. Be sure to write down the WIFI range within 5M.
2. Be sure to place the basketball slide where there is enough light for the game for the sake of video effect.

The WIFI information is provided as follows:

(1) WIFI function – open WIFI button within the menu, it will be more convenient to operate the machine at a distance of __ meters using mobile phone.
(2) Install and use WiFi.
(3) WiFi distance.
(4) WiFi frequency.
(5) WiFi support phone system.
(6) WiFi function.
(7) Remote control frequency.
(8) Remote control distance.

Español

MANUAL DE INSTRUCCIONES PARA EL MEDIDOR ELÉCTRICO FOTOGRÁFICO

Observaciones:

1. Esté seguro de escribir el alcance de WIFI dentro de 5M.
2. Esté seguro de colocar la corredera de basketball donde haya suficiente luz para el juego por efecto de video.

Los datos del WIFI se dan a continuación:

(1) Función de WIFI – Abrir la perilla WIFI del menú, sera conveniente operar el aparato a una distancia de __ metros usando el celular.
(2) Instale y use WiFi.
(3) Distancia de WiFi.
(4) Frecuencia de WiFi.
(5) Sistema de teléfono de soporte a WiFi.
(6) Función de WIFI.
(7) Frecuencia del control remoto.
(8) Distancia del control remoto.

1. As shown in the picture, insert the card into power meter (without the card).

2. Down **APP (MD Sports)** onto the cell phone, either Android or Apple system.
   a. The Android system is downloaded from "**www.themdsports.com**".
   b. The Apple system can be located by downloading it from "**MD Sports**" or from "**www.themdsports.com**" by searching "**App Store**" by using the cell phone.

1. Tal como se ve en la foto, inserte la tarjeta de memoria en el medidor eléctrico (sin la tarjeta de memoria).

2. Descargue **APP (MD Sports)** en el celular, el sistema Android ó Apple.
   a. El sistema Androi viene descargado de "**www.themdsports.com**".
   b. El sistema Apple se puede ubicar descargándolo de "**MD Sports**" ó de "**www.themdsports.com**" buscando "**App Store**" usando el celular.

(Continued on the next page.)

(Continúe en la siguiente página.)

3. Move the power meter switch to the **“WiFi REC”** mode.

3. Mueva el interruptor del medidor eléctrico al modo “**WiFi REC**”.

4. Connect the cell phone to the power meter WiFi “**MD Basketball Game 1658437**”.

4. Conecte el celular al medidor eléctrico WiFi “**MD Basketball Game 1658437**”.

(Continued on the next page.)

(Continúe en la siguiente página.)

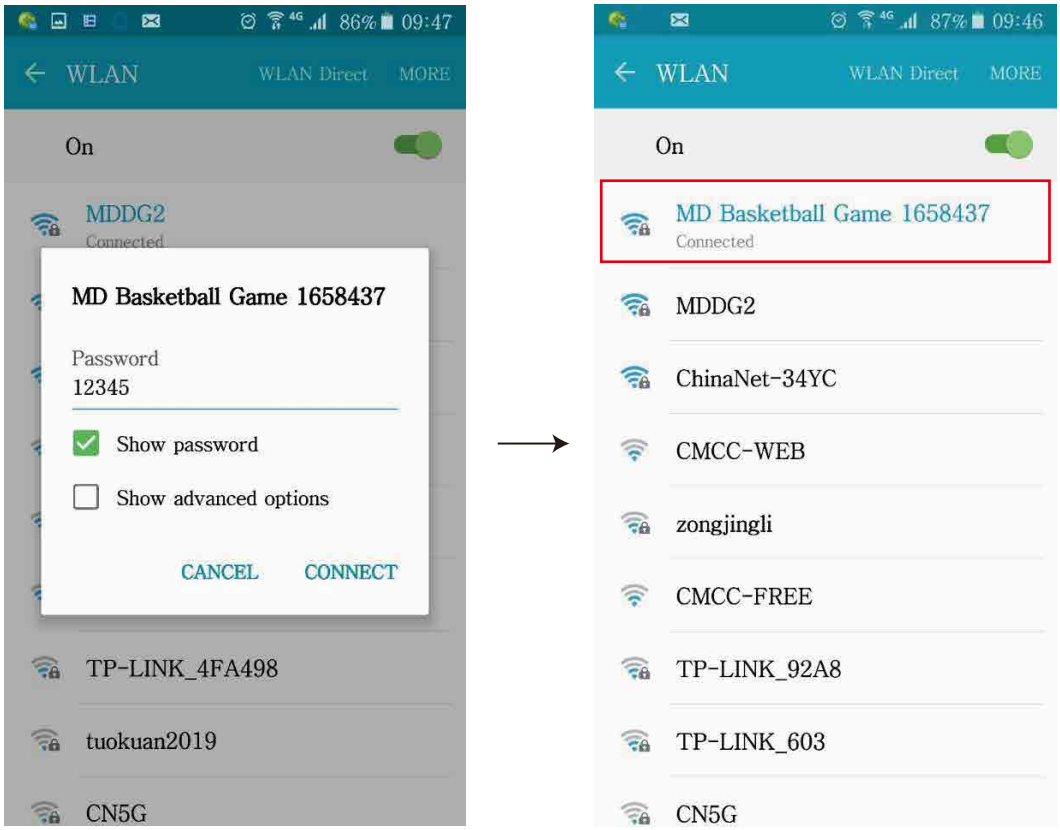

5. Key in the password "**12345**" for connection (only for 1 user).

5. Entre la contraseña "**12345**" por conexión (solamente para 1 usuario).

Function keys / Teclas de función

A	B	C	D	E	F	G
		START	SOUND ON / OFF	PHOTO	FILES	SD

A. Retreat from APP
B. Back to previous step
C. Start
D. Switch for background music
E. Switch for photos (no photos allowed during video)
F. File folder
G. Memory card symbol

A. Retirar de APP
B. Volver al paso anterior
C. Inicio
D. Interruptor para música de fondo
E. Interruptor para fotos (no fotos permitidas durante grabación video)
F. Portaarchivos
G. Símbolo de tarjeta de memoria

(Continued on the next page.)

(Continúe en la siguiente página.)

English

Español

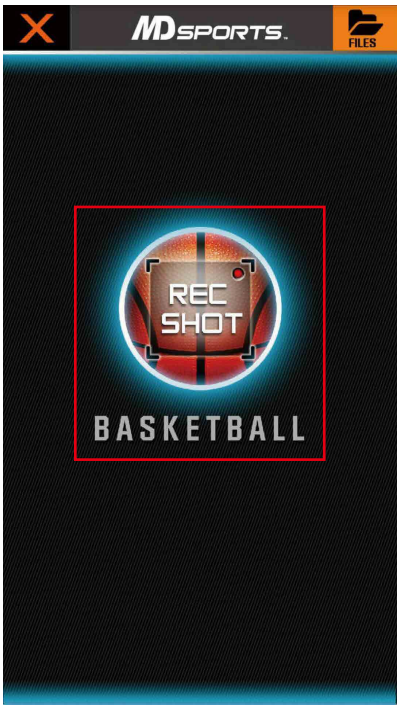

6. Turn the cell phone on and click “**MD Sports**” APP and then click “**REC SHOT**” to enter into the setting mode.

7. At this time, by clicking upper right “**FILES**”, you may play downloaded files.

6. Prenda el celular y aprete “**MD Sports**” APP y luego aprete “**REC SHOT**” para entrar en el modo de programación.

7. En este momento, apretando “**FILES**” de la derecha superior, Ud. podrá leer los archivos descargados.

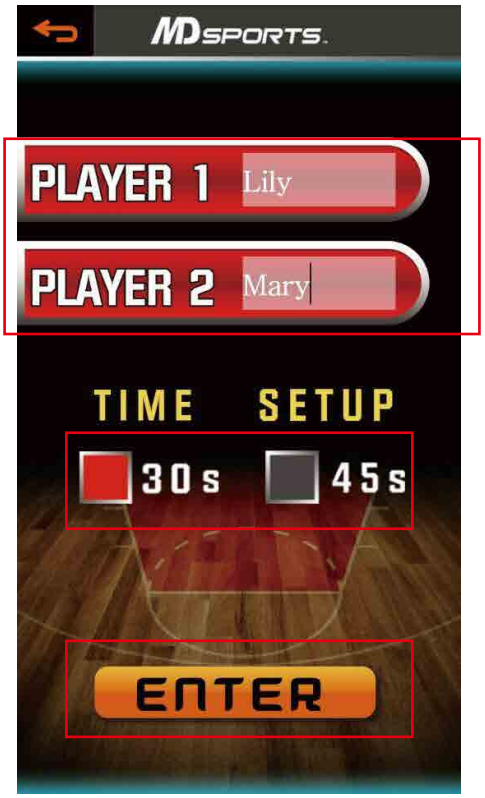

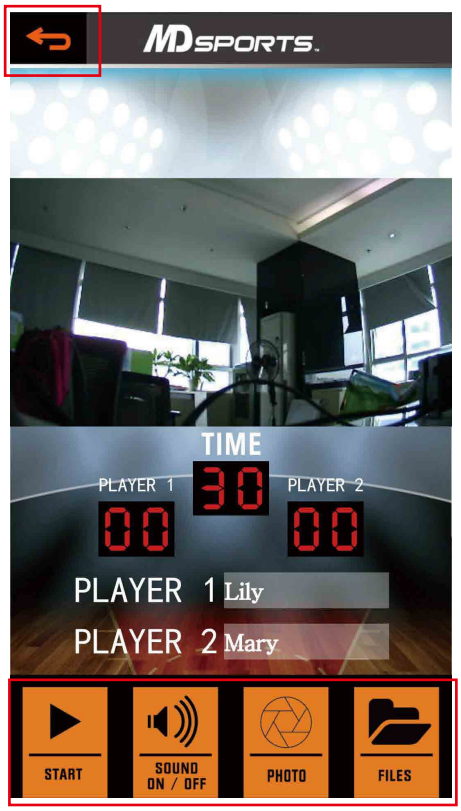

8. Key in the player’s full name and game time to choose 30S or 45S and then click “**ENTER**” to enter into the video interface.

9. Click “**START**” for videos.

8. Introduzca el nombre completo del jugador y tiempo de juego para seleccionar 30S ó 45S y luego aprete “**ENTER**” para entrar en el entreface video.

9. Aprete “**START**” para videos.

(Continued on the next page.)

(Continúe en la siguiente página.)

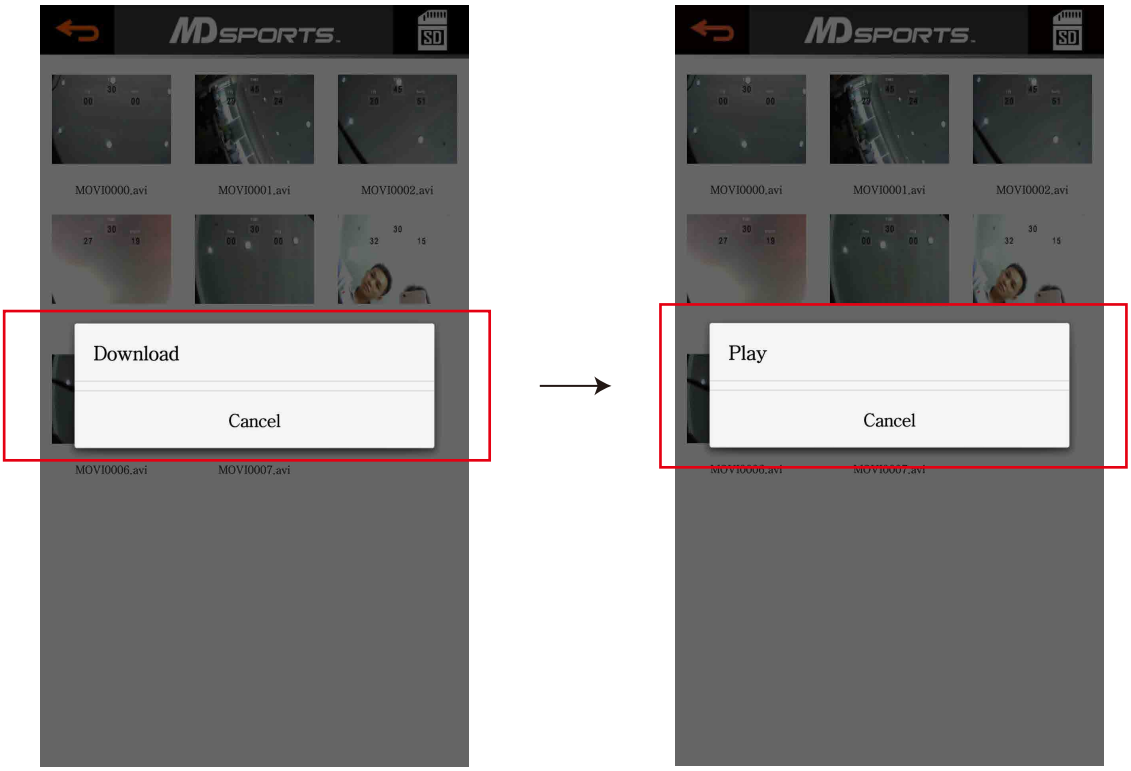

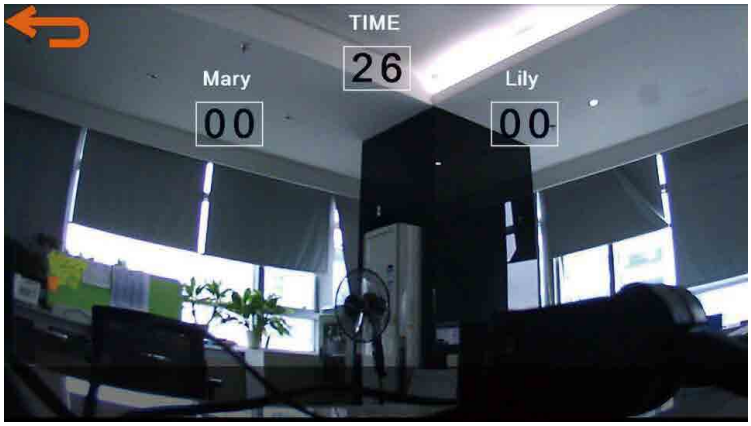

10. At the end of video recording, click “**FILES**” to choose files and then click “**Download**” to download videos or photos into the memory card of your cell phone.

11. After downloading, click “**PLAY**” to play.

10. Al final de la grabación video, aprete “**FILES**” para seleccionar archivos y luego aprete “**Download**” para descargar videos ó fotos en la tarjeta de memoria de su celular.

11. Luego de descargar, aprete “**PLAY**” para jugar.

(Continued on the next page.)

(Continúe en la siguiente página.)

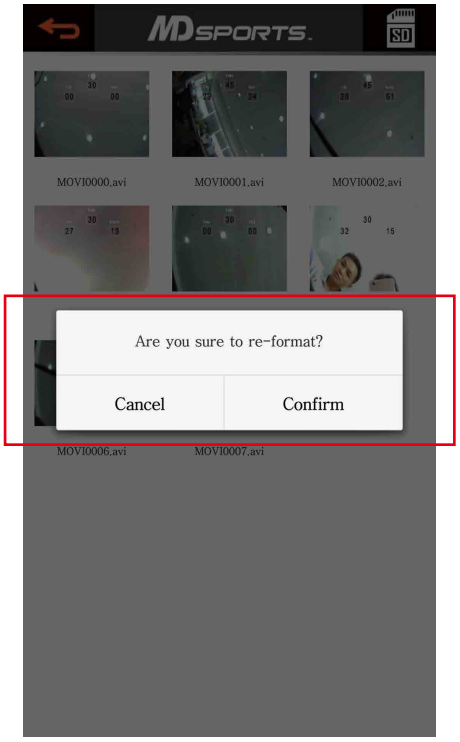

12. Click the memory card symbol to formulate the memory card.

12. Aprete el símbolo de la tarjeta de memoria para formular la tarjeta de memoria.