xiaomi Sound Outdoor

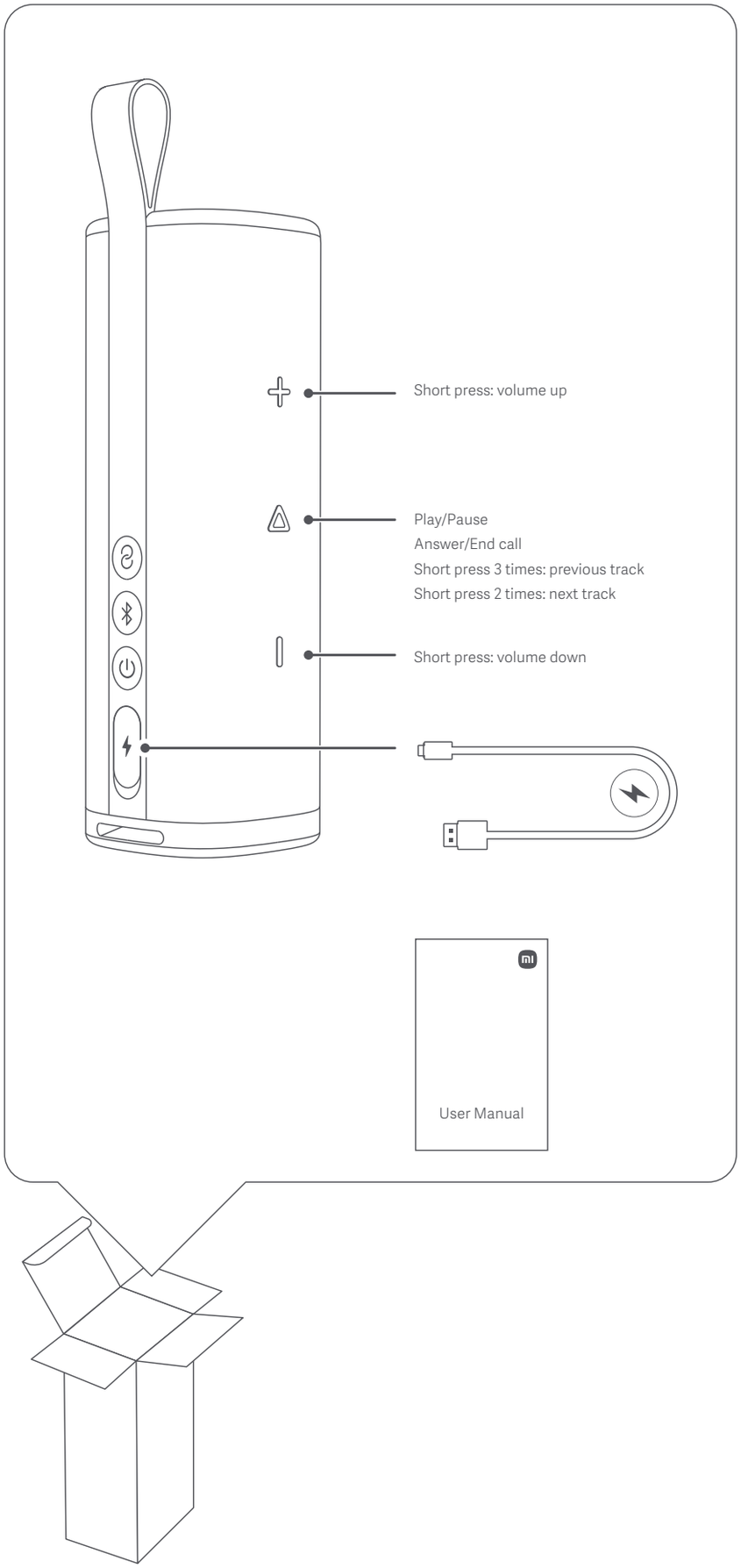
Short press: volume up
Play/Pause
Answer/End call
Short press 3 times: previous track
Short press 2 times: next track
Short press: volume down
User Manual

Bluetooth connection
藍牙連線

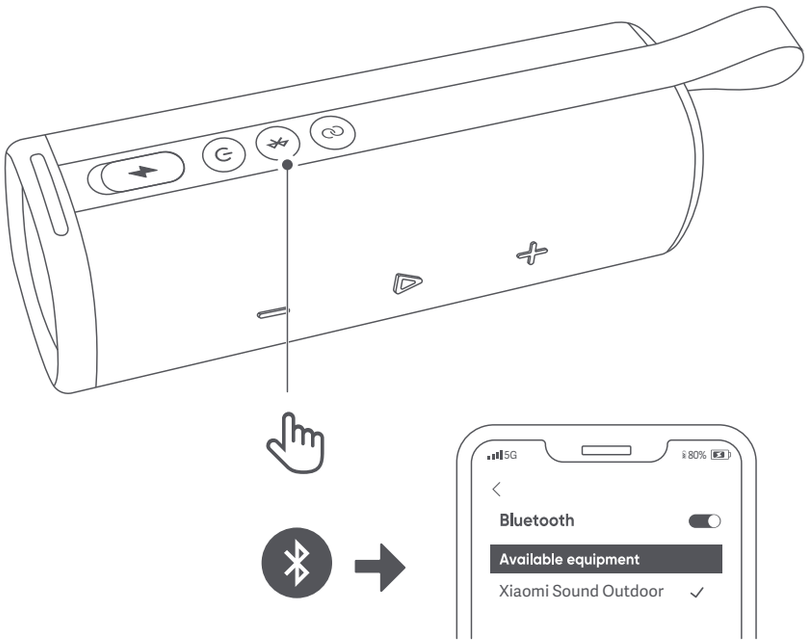

Multi-speaker pair
多喇叭配對

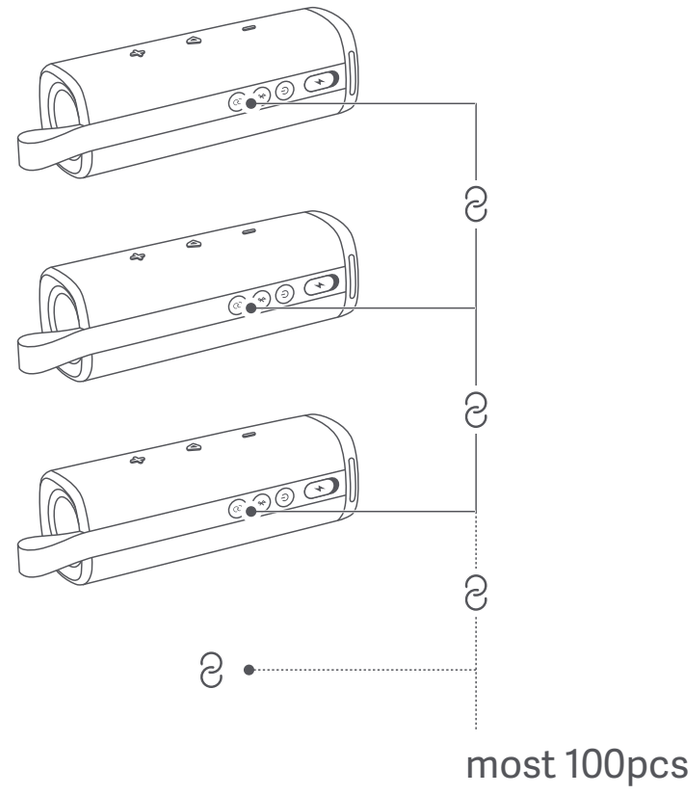

Stereo pair
立體聲配對

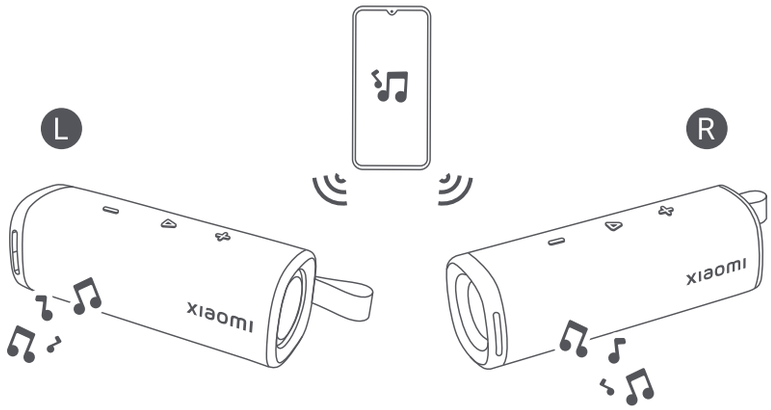

Calls
通話

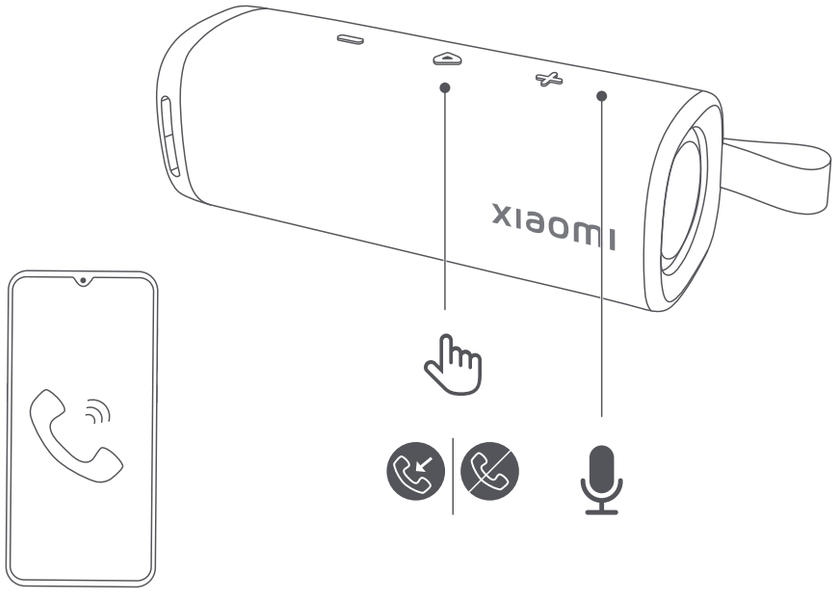

Instructions

English

Power on/off
Long press the power button ⏻ for 2 seconds to turn on the speaker and begin Bluetooth pairing, or to turn the speaker off. This process includes voice prompts.

Bluetooth connection
When the speaker is in the Bluetooth pairing mode, turn on your mobile phone's Bluetooth functions, then select "Xiaomi Sound Outdoor" from the Bluetooth pairing list and click to pair. You will hear a prompt when pairing is successful.
To disconnect the speaker, short press ᛒ button 2s and the speaker will switch to Bluetooth pairing mode.

Stereo pair
Short press button each two speakers, and the two nearby speakers will pair automatically and operate as left and right channels respectively.
To disconnect, short press button on either of the speaker.

Multi-speaker pair
Long press button 3s on each speaker, and all speakers will pair automatically*. All speakers will play the same content.
To disconnect, long press button 3s on each speaker.
*Multi-speaker pair function can support at most 100pcs Xiaomi Sound Outdoor pair at the same time.

Calls
If a call comes in when the speaker is connected with a smartphone, the speaker will automatically pause the music and play a ringtone. When this happens, short press ▶ button to answer; short press ▶ button again to end the call. Long press ▶ button for 2 seconds to reject the call.
long press " ᛒ " more than 1s to switch between mobile and speaker.

Other Features
Long press the + and ▶ button 2s to clear the pairing list and restore the default volume.

Indicator Light
1. Indicator light blinking: The speaker is in the Bluetooth pairing mode. The speaker is charging.
2. Indicator light on: The speaker is paired with a device, such as a smartphone. The speaker finish charging
3. Indicator light fast blinking: Two speakers are searching for each other for TWS.
4. Indicator light slowly blinking: Two speakers pair successfully but are not connected to a smartphone or other devices.

Important Safety Information

Read all safety information below before using your device:
- Use of unauthorized cables, power adapters, or batteries can cause fire, explosion, or pose other risks.
- Use only authorized accessories which are compatible with your device.
- This device's operating temperature range is 0°C to 40°C. Using this device in an environment outside of this temperature range may damage the device.
- If your device is provided with a built-in battery, to avoid damaging the battery or the device, do not attempt to replace the battery yourself.
- Charge this device only with the included or authorized cable and power adapter. Using other adapters may cause fire, electric shock, and damage the device and the adapter.
- After charging is complete, disconnect the adapter from both the device and the power outlet. Do not charge the device for more than 12 hours.
- The battery must be recycled or disposed of separately from household waste. Mishandling the battery may cause fire or explosion. Dispose of or recycle the device, its battery, and accessories according to your local regulations.
- Do not disassemble, hit, crush, or burn the battery. If the battery appears deformed or damaged, stop using it immediately.
- Do not short circuit the battery, as this may cause overheating, burns, or other injury.
- Do not place the battery in a high-temperature environment.
- Overheating may cause explosion.
- Do not disassemble, hit, or crush the battery, as this may cause the battery to leak, overheat, or explode.
- Do not burn the battery, as this may cause fire or explosion.
- If the battery appears deformed or damaged, stop using it immediately.
- User shall not remove or alter the battery. Removal or repair of the battery shall only be done by an authorized repair center of the manufacturer.
- Keep your device dry.
- Do not try to repair the device yourself. If any part of the device does not work properly, contact Xiaomi customer support or bring your device to an authorized repair center.
- Connect other devices according to their instruction manuals. Do not connect incompatible devices to this device.
- For AC/DC adapters, the socket-outlet shall be installed near the equipment and shall be easily accessible.

CAUTION
- RISK OF EXPLOSION IF BATTERY IS REPLACED BY AN INCORRECT TYPE.
- DISPOSE OF USED BATTERIES ACCORDING TO INSTRUCTIONS.
- disposal of a battery into fire or a hot oven, or mechanically crushing or cutting of a battery, that can result in an explosion;
- leaving a battery in an extremely high temperature surrounding environment that can result in an explosion or the leakage of flammable liquid or gas;
- a battery subjected to extremely low air pressure that may result in an explosion or the leakage of flammable liquid or gas.

Basic Specifications

Product model no.: MDZ-38-DB
Supports: A2DP V1.4, AVRCP V1.6.2, HFP V1.8
Rated output power: 1×20W , 1×10W
Battery: Lithium-ion, 7.4V, 2600mAh
Play duration: approx. 12 hours (at 50% volume)
Bluetooth transmitter power: <10dBm
Bluetooth transmitter modulation: GFSK,π/4-DQPSK,8-DPSK
Speaker unit: 2 speaker
Bluetooth version: 5.4
Signal-to-noise ratio: ≥80dB
Battery charging: 5V ⎓ 3A, 2.5hours
Frequency range: 60Hz to 20KHz

WARRANTY NOTICE

THIS LEGAL WARRANTY NOTICE INFORMS YOU ABOUT YOUR RIGHTS UNDER THE LEGAL WARRANTY. FOR A FULL UNDERSTANDING OF YOUR RIGHTS YOU ARE INVITED TO CONSULT THE LAWS OF YOUR COUNTRY, PROVINCE OR STATE.

The duration and conditions related to the legal warranties are provided by respective local laws. For more information about the consumer warranty benefits, please refer to Xiaomi's official website https://www.mi.com/global/support/warranty. If you have purchased the Product directly from Xiaomi. In all other cases, please consult your seller. There is no guarantee that the operation of the Product will be uninterrupted or error free. Damages arising from non-compliance with the instructions related to the use of the Product are excluded. If a hardware defect is found within the Warranty period, the Product will be either (1) repaired, (2) replaced, or (3) refunded, depending on your rights under local laws. Normal wear and tear, force majeure, abuse or damage caused by the user's negligence or fault are not warranted. The contact person for the after-sales service may be any person in Xiaomi's authorized service network, Xiaomi's authorized distributors or the final vendor who sold the Products to you.
The present warranty does not apply in Hong Kong and Taiwan.
Products which were not duly imported and/or were not duly manufactured by Xiaomi and/or were not duly acquired from Xiaomi or a Xiaomi's official seller are not covered by the present warranties. As per applicable law you may benefit from warranties from the non-official retailer who sold the Product. Therefore, Xiaomi invites you to contact the retailer from whom you purchased the Product.

Notes

RoHS compliance – European Union
Xiaomi products sold in the European Union, meet the requirements of Directive 2011/65/EU and its subsequent amendments directive (EU) 2015/863 on the restriction of the use of certain hazardous substances in electrical and electronic equipment

Simplified EU Declaration of Conformity
Hereby, Beijing Xiaomi Electronics Co.,Ltd declares that the radio equipment type Xiaomi Sound Outdoor is in compliance with Directive 2014/53/EU.
The full text of the EU declaration of conformity is available at the following internet address:
http://www.mi.com/global/service/support/declaration.html

RF Frequency and Power
This device offers the following frequency bands in EU areas only and maximum radio-frequency power
Bluetooth: 20 dBm
For the purpose of recycling to facilitate effective utilization of resources, please return this product to a nearby authorized Collection Centre, registered Dismantler or Recycler when disposing of this product.
What the Wheelie Bin symbol means: The symbol says don't dispose your e-waste into the municipal waste collection bins. That's because these wastes are hazardous in nature and need to be recycled in a special way.

NOTE: This equipment has been tested and found to comply with the limits for a Class B digital device, pursuant to part 15 of the FCC Rules. These limits are designed to provide reasonable protection against harmful interference in a residential installation. This equipment generates, uses and can radiate radio frequency energy and, if not installed and used in accordance with the instructions, may cause harmful interference to radio communications. However, there is no guarantee that interference will not occur in a particular installation. If this equipment does cause harmful interference to radio or television reception, which can be determined by turning the equipment off and on, the user is encouraged to try to correct the interference by one or more of the following measures:
- Reorient or relocate the receiving antenna.
- Increase the separation between the equipment and receiver.
-Connect the equipment into an outlet on a circuit different from that to which the receiver is connected.
-Consult the dealer or an experienced radio/TV technician for help
Changes or modifications not expressly approved by the party responsible for compliance could void the user's authority to operate the equipment.
This device complies with Part 15 of the FCC Rules. Operation is subject to the following two conditions: (1) this device may not cause harmful interference, and (2) this device must accept any interference received, including interference that may cause undesired operation.
This device contains licence-exempt transmitter(s)/receiver(s) that comply with Innovation, Science and Economic Development Canada's licence-exempt RSS(s). Operation is subject to the following two conditions: (1) This device may not cause interference. (2) This device must accept any interference, including interference that may cause undesired operation of the device.
SAR compliance is based on a separation distance of 0 mm between the unit and the body of the user

Instructions

Français

Marche/Arrêt
Appuyez longuement sur le bouton d'alimentation ⏻ pendant 2 secondes pour allumer l'enceinte et commencer le couplage Bluetooth, ou pour éteindre l'enceinte. Cette procédure comporte des invites vocales.

Connexion Bluetooth
Lorsque l'enceinte est en mode de couplage Bluetooth, activez la fonction Bluetooth de votre téléphone mobile, sélectionnez « Xiaomi Sound Outdoor » dans la liste de couplage Bluetooth puis cliquez pour coupler. Vous entendrez une invite une fois le couplage effectué.
Pour déconnecter l'enceinte, appuyez brièvement sur le bouton ᛒ pendant 2 secondespour que l'enceinte bascule en mode de couplage Bluetooth.

Couplage stéréo
Appuyez brièvement sur le bouton ∞ de l'une des deux enceintes à proximité, celles-ci se coupleront automatiquement et fonctionneront respectivement comme canal gauche et canal droit.
Pour déconnecter, appuyez brièvement sur le bouton ∞ de l'une des enceintes.

Couplage de plusieurs enceintes
Appuyez longuement sur le bouton ∞ pendant 3 secondes sur chacune des enceintes et elles se coupleront automatiquement*.
Toutes les enceintes liront le même contenu.
Pour déconnecter, appuyez longuement sur le bouton de chaque enceinte pendant 3 secondes.
* La fonction de couplage de plusieurs enceintes peut prendre en charge le couplage simultané d'au maximum 100 Xiaomi Sound Outdoor.

Appels
Si un appel arrive lorsque l'enceinte est connectée à un smartphone, la musique est automatiquement mise sur pause et la sonnerie retentit. Dans ce cas, appuyez brièvement sur le bouton ▶ pour répondre ; appuyez de nouveau brièvement sur le bouton ▶ pour mettre fin à l'appel. Appuyez longuement sur le bouton ▶ pendant 2 secondes pour rejeter l'appel.
Appuyez longuement sur « ᛒ » pendant plus d'une seconde pour basculer entre le portable et l'enceinte.

Autres fonctionnalités
Appuyez longuement sur les boutons + et ▶ pendant 2 secondes pour effacer la liste de couplage et rétablir le volume sonore par défaut.

Voyant lumineux
1. Le voyant lumineux clignote: L'enceinte est en mode de couplage Bluetooth.L'enceinte est en charge.
2. Le voyant lumineux est allumé: L'enceinte est couplée à un appareil, tel qu'un smartphone.L'enceinte termine sa charge.
3. Le voyant lumineux clignote rapidement: Les deux enceintes se recherchent pour TWS.
4. Le voyant lumineux clignote lentement: Les deux enceintes sont bien couplées, mais elles ne sont pas connectées à un smartphone ou à d'autres appareils.

Informations importantes sur la sécurité

Consultez toutes les informations sur la sécurité ci-dessous avant d'utiliser votre appareil :
- L'utilisation de câbles, d'adaptateurs secteur ou de batteries non approuvés peut provoquer un incendie, une explosion ou d'autres risques.
- Utilisez exclusivement des accessoires approuvés et compatibles avec votre appareil.
- La plage de température de fonctionnement de cet appareil est de 0°C à 40°C. L'utilisation de cet appareil dans un environnement en dehors de cette plage de température peut endommager l'appareil.
- Si votre appareil est fourni avec une batterie intégrée, ne tentez pas de remplacer la batterie vous-même pour ne pas abîmer la batterie ou l'appareil.
- Chargez uniquement cet appareil avec le câble et l'adaptateur secteur fournis ou autorisés. L'utilisation d'autres adaptateurs peut provoquer un incendie ou un choc électrique, ou encore endommager l'appareil et l'adaptateur.
- Une fois la charge terminée, débranchez l'adaptateur de l'appareil et de la prise secteur. Ne chargez pas l'appareil pendant plus de 12 heures.
- La batterie doit être recyclée ou éliminée séparément des déchets ménagers. Un mauvais traitement de la batterie peut provoquer un incendie ou une explosion. Éliminez ou recyclez l'appareil, sa batterie et les accessoires conformément aux réglementations locales.
- Ne démontez pas la batterie, ne la frappez pas, ne l'écrasez pas ou ne la brûlez pas. Si la batterie est déformée ou endommagée, cessez immédiatement de l'utiliser.
- Ne provoquez pas de court-circuit sur la batterie afin d'éviter toute surchauffe, brûlure ou autre blessure corporelle.
- Ne placez pas la batterie dans des environnements où la température est élevée.
- Une surchauffe peut provoquer une explosion.
- Ne démontez pas la batterie, ne la frappez pas ou ne l'écrasez pas afin d'éviter toute fuite, surchauffe ou explosion.
- Ne brûlez pas la batterie afin d'éviter tout risque d'incendie ou d'explosion.
- Si la batterie est déformée ou endommagée, cessez immédiatement de l'utiliser.
- L'utilisateur ne doit pas retirer ni modifier la batterie. Seul un centre de réparation agréé par le fabricant peut retirer ou réparer la batterie.
- Gardez votre appareil au sec.
- N'essayez pas de réparer l'appareil vous-même. Si une partie de l'appareil ne fonctionne pas correctement, contactez le service client de Mi ou apportez l'appareil à un centre de réparation agréé.
- Connectez d'autres appareils conformément aux manuels de l'utilisateur. Ne connectez pas d'appareils incompatibles à cet appareil.
- Pour les adaptateurs CA/CC, la prise doit être installée près de l'équipement et être facilement accessible.

ATTENTION
- RISQUE D'EXPLOSION SI LA BATTERIE EST REMPLACÉE PAR UN TYPE INCORRECT.
- ÉLIMINEZ LES BATTERIES USÉES CONFORMÉMENT AUX INSTRUCTIONS.

Spécifications de base

N° de modèle du produit : MDZ-38-DB
Nombre d'enceintes : 2 enceintes
Pris en charge : A2DP V1.4, AVRCP V1.6.2, HFP V1.8
Version du Bluetooth : 5.4
Puissance de sortie nominale : 1× 20 W , 1× 10 W
Rapport signal/bruit : ≥ 80dB
Batterie : Lithium-ion 7,4 V, 2 600 mAh
Recharge de la batterie : 5 V ⎓ 3 A, 2,5 heures
Durée de lecture : environ 12 heures (à un volume de 50 %)
Plage de fréquences : de 60 Hz à 20 kHz
Puissance de l'émetteur Bluetooth : <10dBm
Modulation de l'émetteur Bluetooth : GFSK, π/4-DQPSK, 8-DPSK

AVIS DE GARANTIE

CET AVIS VOUS INFORME DE VOS DROITS CONCERNANT LA PRÉSENTE GARANTIE LÉGALE. POUR BIEN COMPRENDRE L'ENSEMBLE DE VOS DROITS, NOUS VOUS INVITONS À CONSULTER LES LÉGISLATIONS EN VIGUEUR DANS VOTRE PAYS, PROVINCE OU ÉTAT.

La durée et les conditions liées aux garanties légales sont fournies par les législations locales respectives. Pour plus d'informations sur les avantages de la garantie grand public, consultez le site Web officiel de Xiaomi :
https://www.mi.com/global/support/warranty si vous avez acheté le Produit directement auprès de Xiaomi. Dans tous les autres cas, consultez votre revendeur. Il n'y a aucune garantie que le fonctionnement du Produit sera ininterrompu ou exempt d'erreurs. Les éventuels dommages résultant du non-respect des instructions relatives à l'utilisation du Produit sont exclus de la garantie. Si un défaut matériel est détecté pendant la période de Garantie, le Produit sera (1) réparé, (2) remplacé ou (3) remboursé, selon les droits dont vous disposez en vertu des législations locales. L'usure normale, la force majeure, l'utilisation abusive ou les dommages causés par la négligence ou la faute de l'utilisateur ne sont pas couverts par la garantie. La personne à contacter pour le service après-vente peut être une personne du réseau de services autorisés de Xiaomi, des distributeurs agréés de Xiaomi ou du vendeur final qui vous a vendu les Produits.
La présente garantie ne s'applique pas à Hong Kong ni à Taïwan.
Les Produits qui n'ont pas été dûment importés et/ou qui n'ont pas été dûment fabriqués par Xiaomi et/ou qui n'ont pas été dûment acquis par Xiaomi ou un vendeur officiel de Xiaomi ne sont pas couverts par les présentes garanties. Conformément à la législation en vigueur, vous pouvez bénéficier des garanties du détaillant non officiel qui a vendu le Produit. Par conséquent, Xiaomi vous invite à contacter le détaillant auprès duquel vous avez acheté le Produit.

Remarques

Conformité RoHS - Union européenne
Les produits Xiaomi vendus dans l'Union européenne répondent aux exigences de la directive 2011/65/EU et de ses amendements ultérieurs apportés par la directive (UE) 2015/863 relative à la limitation de l'utilisation de certaines substances dangereuses dans les équipements électriques et électroniques.

Déclaration de conformité simplifiée de l'UE
Par la présente, Beijing Xiaomi Communications Co., Ltd. déclare que le type d'équipement radio Xiaomi Sound Outdoor est conforme à la directive 2014/53/UE.
Le texte complet de la déclaration de conformité de l'UE est disponible à l'adresse suivante : http://www.mi.com/global/service/support/declaration.html

Fréquence et puissance RF
Cet appareil ne propose les bandes de fréquence suivantes que dans les zones UE et une puissance de radiofréquences maximale
Bluetooth: 20 dBm
À des fins de recyclage, pour permettre une utilisation efficace des ressources, veuillez renvoyer ce produit à un centre de collecte agréé, à un centre de démontage ou de recyclage agréé lors de la mise au rebut de ce produit.
Signification du logo « poubelle barrée » : Ce symbole indique que vous ne devez pas jeter vos déchets électroniques dans les poubelles des services de collecte municipale. Ces déchets sont dangereux par nature et doivent être recyclés d'une manière spécifique.

REMARQUE : Cet équipement a été testé et jugé conforme aux limitations d'un appareil numérique de Classe B, en vertu de la partie 15 des Règles de la FCC. Ces limites sont destinées à assurer une protection raisonnable contre les interférences nuisibles dans une installation résidentielle. Cet équipement produit, utilise et peut émettre de l'énergie radioélectrique. S'il n'est pas installé et utilisé conformément aux présentes instructions, il peut causer des interférences nuisibles aux communications radio. Il n'existe toutefois aucune garantie que de telles interférences ne se produiront pas dans une installation particulière. Si cet appareil occasionne des interférences nuisibles aux réceptions radio ou télévisuelles, ce qui peut être vérifié en allumant et en éteignant l'appareil, l'utilisateur est invité à corriger ce problème en prenant une ou plusieurs des mesures suivantes :
- Réorientez ou déplacez l'antenne de réception.
- Augmentez la distance entre l'équipement et le récepteur.
- Branchez l'équipement à une prise de courant d'un circuit différent de celui auquel le récepteur est branché.
- Consultez le revendeur ou un technicien radio/TV professionnel pour obtenir de l'aide
Toute altération ou modification non expressément approuvée par la partie responsable de la conformité peut annuler le droit de l'utilisateur à utiliser l'appareil.
Cet appareil est conforme à la Partie 15 des Règles de la FCC. Son fonctionnement est soumis aux deux conditions suivantes : (1) cet appareil ne doit pas causer d'interférences nuisibles et (2) cet appareil doit accepter toute interférence reçue, y compris les interférences pouvant entraîner un fonctionnement non désiré.
L'émetteur/récepteur exempt de licence contenu dans le présent appareil est conforme aux CNR d'Innovation, Sciences et Développement économique Canada applicables aux appareils radio exempts de licence. L'exploitation est autorisée aux deux conditions suivantes:
(1) L' appareil ne doit pas produire de brouillage;
(2) L' appareil doit accepter tout brouillage radioélectrique subi, même si le brouillage est susceptible d' en compromettre le fonctionnement.
La conformité du das est basée sur une distance de séparation de 0 mm entre l'unité et le corps de l' utilisateur

Anweisungen

Deutsch

Ein-/Ausschalten
Drücken Sie die Einschalttaste ⏻ 2 Sekunden lang, um den Lautsprecher einzuschalten und die Bluetooth-Kopplung zu starten, oder um den Lautsprecher auszuschalten. Dieser Vorgang umfasst auch Sprachansagen.

Bluetooth-Verbindung
Wenn sich der Lautsprecher im Bluetooth-Kopplungsmodus befindet, schalten Sie die Bluetooth-Funktionen Ihres Mobiltelefons ein, wählen Sie dann „Xiaomi Sound Outdoor" aus der Bluetooth-Kopplungsliste aus und klicken Sie darauf, um die Kopplung zu starten. Wenn die Kopplung erfolgreich war, hören Sie eine Ansage. Um den Lautsprecher zu trennen, drücken Sie kurz die Taste ᛒ 2 Sekunden, woraufhin der Lautsprecher in den Bluetooth-Kopplungsmodus wechselt.

Stereo-Kopplung
Drücken Sie kurz die Taste ∞ auf jedem der beiden nebeneinander befindlichen Lautsprecher, um sie automatisch miteinander zu koppeln. Sie werden dadurch jeweils als linker bzw. rechter Kanal betrieben. Drücken Sie kurz die Taste ∞ auf einem der beiden Lautsprecher, um die Verbindung zu trennen.

Multi-Lautsprecher-Kopplung
Drücken Sie 3 Sekunden lang an jedem Lautsprecher die Taste ∞, dann werden alle Lautsprecher automatisch gekoppelt*.
Alle Lautsprecher geben den gleichen Inhalt wieder.
Drücken Sie 3 Sekunden lang diese Taste an jedem Lautsprecher, um die Verbindung zu trennen.
*Die Multi-Lautsprecher-Kopplungsfunktion kann die gleichzeitige Kopplung von max. 100 „Xiaomi Sound Outdoor"-Geräten unterstützen.

Anrufe
Falls ein Anruf eingeht, während der Lautsprecher mit einem Smartphone verbunden ist, pausiert der Lautsprecher automatisch die Musik und gibt einen Klingelton wieder. Drücken Sie in diesem Fall kurz die Taste ▶, um den Anruf anzunehmen und drücken Sie erneut kurz die Taste ▶, um den Anruf zu beenden. Halten Sie die Taste ▶ 2 Sekunden lang gedrückt, um den Anruf abzulehnen.
Drücken Sie „ᛒ" länger als 1 Sekunde, um zwischen Mobilgerät und Lautsprecher umzuschalten.

Weitere Funktionen
Drücken Sie 2 Sekunden lang die Tasten + und ▶, um die Kopplungsliste zu löschen und die Standardlautstärke wiederherzustellen.

Anzeigeleuchte
1. Anzeigeleuchte blinkt: Der Lautsprecher befindet sich im Bluetooth-Kopplungsmodus.Der Lautsprecher wird aufgeladen
2. Anzeigeleuchte leuchtet: Der Lautsprecher ist mit einem Gerät gekoppelt, z. B. mit einem Smartphone.Der Lautsprecher ist fertig aufgeladen
3. Anzeigeleuchte blinkt schnell: Zwei Lautsprecher suchen einander für TWS.
4. Anzeigeleuchte blinkt langsam: Zwei Lautsprecher wurden erfolgreich gekoppelt, sind aber nicht mit einem Smartphone oder anderen Geräten verbunden.

Wichtige Sicherheitsinformationen

Lesen Sie alle untenstehenden Sicherheitsinformationen, bevor Sie das Gerät nutzen:
- Die Verwendung nicht zugelassener Kabel, Netzadapter oder Batterien kann einen Brand oder eine Explosion verursachen oder andere Risiken mit sich bringen.
- Verwenden Sie nur zugelassene Zubehörteile, die mit Ihrem Gerät kompatibel sind.
- Der Betriebstemperaturbereich des Geräts beträgt 0 °C bis 40 °C. Die Nutzung des Geräts in einer Umgebung mit höheren oder niedrigeren •Temperaturen kann zur Beschädigung des Geräts führen.
- Falls Ihr Gerät mit einer eingebauten Batterie ausgestattet ist, versuchen Sie nicht, diese Batterie selbst zu ersetzen, damit eine Beschädigung der Batterie oder des Geräts vermieden wird.
- Laden Sie dieses Gerät nur mit dem mitgelieferten bzw. einem zugelassenen Kabel und Netzadapter auf. Die Verwendung anderer Netzadapter kann zu einem Brand, einem elektrischen Schlag und zur Beschädigung des Geräts und des Netzadapters führen.
- Trennen Sie den Netzadapter nach Abschluss des Ladevorgangs sowohl vom Gerät als auch vom Stromnetz. Das Gerät darf nicht länger als 12 Stunden aufgeladen werden.
- Die Batterie muss recycelt oder getrennt vom Hausmüll entsorgt werden. Nicht sachgemäße Handhabung der Batterie kann zu einem Brand oder einer Explosion führen. Entsorgen bzw. recyceln Sie das Gerät sowie dessen Batterie und Zubehörteile gemäß den örtlichen Vorschriften.
- Zerlegen, zerschlagen, zerdrücken oder verbrennen Sie die Batterie nicht. Wenn die Batterie verformt oder beschädigt zu sein erscheint, müssen Sie deren Nutzung sofort beenden.
- Schließen Sie die Batterie nicht kurz, da dies zu Überhitzung, Verbrennungen oder anderen Verletzungen führen kann.
- Bringen Sie die Batterie nicht in eine Umgebung mit hohen Temperaturen.
- Überhitzung kann zur Explosion führen.
- Zerlegen, zerschlagen oder zerquetschen Sie die Batterie nicht, da dies zum Auslaufen, Überhitzen oder Explodieren der Batterie führen kann.
- Verbrennen Sie die Batterie nicht, da dies einen Brand oder eine Explosion verursachen kann.
- Stellen Sie die Nutzung der Batterie sofort ein, wenn sie verformt oder beschädigt zu sein scheint.
- Der Benutzer darf die Batterie nicht ausbauen oder modifizieren. Ausbau und Reparatur der Batterie dürfen ausschließlich durch eine vom Hersteller autorisierte Reparaturwerkstatt erfolgen.
- Halten Sie Ihr Gerät trocken.
- Versuchen Sie nicht, das Gerät selbst zu reparieren. Falls ein Teil des Geräts nicht mehr ordnungsgemäß funktioniert, kontaktieren Sie den Kundendienst von Mi oder bringen Sie das Gerät zu einer autorisierten Reparaturwerkstatt.
- Schließen Sie weitere Geräte gemäß deren Bedienungsanleitung an. Schließen Sie keine inkompatiblen Geräte an dieses Gerät an.
- Für Netzadapter gilt: Die Netzsteckdose muss sich in der Nähe des Geräts befinden und einfach zugänglich sein.

ACHTUNG
- WENN DIE BATTERIE DURCH EINE BATTERIE DES FALSCHEN TYPS ERSETZT WIRD, BESTEHT EXPLOSIONSGEFAHR.
- ENTSORGEN SIE LEERE BATTERIEN GEMÄß DEN ANWEISUNGEN.

Grundlegende technische Daten

Modellnummer des Produkts: MDZ-38-DB
Unterstützt: A2DP V1.4, AVRCP V1.6.2, HFP V1.8
Nennausgangsleistung: 1×20 W , 1×10 W
Bluetooth-Sendeleistung: <10dBm
Bluetooth-Sendemodulation: GFSK, π/4-DQPSK, 8-DPSK
Wiedergabedauer: ca. 12 Stunden (bei 50 % Lautstärke)
Lautsprechereinheit: 2 Lautsprecher
Bluetooth-Version: 5.4
Signal-Rausch-Verhältnis: ≥80 dB
Batterieaufladung: 5 V⎓3 A, 2,5 Stunden
Frequenzbereich: 60 Hz bis 20 kHz
Akku: Lithium-Ionen, 7,4 V, 2.600 mAh

GARANTIEERKLÄRUNG

DIESE GESETZLICHE GARANTIEERKLÄRUNG INFORMIERT SIE ÜBER IHRE RECHTE IM RAHMEN DER GESETZLICHEN GARANTIE. FÜR EIN UMFASSENDES VERSTÄNDNIS IHRER RECHTE EMPFEHLEN WIR IHNEN, SICH MIT DEN GESETZEN IHRES LANDES, BUNDESLANDES ODER STAATES VERTRAUT ZU MACHEN.

Die Dauer und Bedingungen von gesetzlichen Garantien richten sich nach den jeweiligen örtlichen Gesetzen. Weitere Informationen zu den Vorteilen der Verbrauchergarantie finden Sie auf der offiziellen Website von Xiaomi unter https://www.mi.com/global/support/warranty. Wenn Sie das Produkt direkt von Xiaomi erworben haben. In allen anderen Fällen wenden Sie sich bitte an den Verkäufer. Es besteht keine Garantie für einen unterbrechungs- oder fehlerfreien Betrieb des Produkts. Schäden, die aufgrund der Nichteinhaltung der Bedienungsanleitung des Produkts entstehen, sind ausgenommen. Wenn innerhalb des Garantiezeitraums ein Hardwaredefekt festgestellt wird, wird das Produkt entweder (1) repariert, (2) ersetzt oder (3) zurückerstattet, je nach Ihren Rechten gemäß den örtlichen Gesetzen. Normale Abnutzung, höhere Gewalt, Missbrauch oder Schäden, die durch Fahrlässigkeit oder Verschulden des Benutzers verursacht wurden, sind von der Garantie ausgeschlossen. Ansprechpartner für Serviceleistungen nach dem Kauf kann jede Person im autorisierten Servicenetzwerk von Xiaomi, ein von Xiaomi autorisierter Vertriebspartner oder der Endverkäufer sein, der die Produkte an Sie verkauft hat.
Die vorliegende Garantie gilt nicht in Hongkong und Taiwan.
Produkte, die nicht ordnungsgemäß importiert und/oder nicht ordnungsgemäß von Xiaomi hergestellt und/oder nicht ordnungsgemäß von Xiaomi oder einem offiziellen Verkäufer von Xiaomi erworben wurden, werden von den vorliegenden Garantien nicht abgedeckt. Gemäß geltendem Recht profitieren Sie möglicherweise von Garantien des nicht offiziellen Händlers, der das Produkt verkauft hat. Daher empfiehlt Xiaomi, sich an den Händler zu wenden, bei dem Sie das Produkt gekauft haben.

Hinweise

RoHS-Konformität – Europäische Union
Xiaomi Produkte, die in der Europäischen Union vertrieben werden, erfüllen die Anforderungen der Richtlinie 2011/65/EU und der späteren Änderungen der Richtlinie (EU) 2015/863 zur Beschränkung der Verwendung bestimmter gefährlicher Stoffe in elektrischen und elektronischen Geräten.

Vereinfachte EU-Konformitätserklärung
Hiermit erklärt Beijing Xiaomi Electronics Co., Ltd., dass der Funkgerätetyp Xiaomi Sound Outdoor den Bestimmungen der Richtlinie 2014/53/EU entspricht.
Den vollständigen Text der EU-Konformitätserklärung finden Sie unter der folgenden Internetadresse: http://www.mi.com/global/service/support/declaration.html

HF-Frequenz und -Leistung
Dieses Gerät bietet nur in EU-Regionen folgende Frequenzbereiche und maximale Funkfrequenzleistung
Bluetooth: 20 dBm
Um für das Recycling die effektive Nutzung von Ressourcen zu erleichtern, senden Sie dieses Produkt an ein in der Nähe befindliches autorisiertes Sammelzentrum oder ein registriertes Demontage- oder Recycling-Unternehmen zurück.
Bedeutung des „Wheelie Bin"-Symbols: Das Symbol bedeutet, dass Sie Ihren Elektroschrott nicht in den Sammelbehältern für den Hausmüll entsorgen sollen. Das liegt daran, dass diese Abfälle von Natur aus gefährlich sind und auf besondere Weise recycelt werden müssen.

Istruzioni

Italiano

Accensione/Spegnimento
Tenere premuto a lungo il pulsante di alimentazione per 2 secondi per attivare l'altoparlante e avviare l'associazione Bluetooth, oppure per spegnere l'altoparlante. Questo processo comprende anche le indicazioni vocali

Connessione Bluetooth
Quando l'altoparlante è in modalità di associazione Bluetooth, attivare le funzioni Bluetooth del telefono cellulare, quindi selezionare "Xiaomi Sound Outdoor" dall'elenco di associazione Bluetooth e fare clic per eseguire l'associazione. Una volta completata l'associazione, verrà emesso un segnale acustico.
Per scollegare l'altoparlante, premere brevemente il pulsante per 2 secondi e l'altoparlante passerà alla modalità di associazione Bluetooth..

Associazione stereo
Premere brevemente il pulsante su ciascuno dei due altoparlanti e gli altoparlanti nelle vicinanze si assoceranno automaticamente e funzioneranno rispettivamente come canale sinistro e destro.
Per disconnettersi, tenere premuto brevemente il pulsante su uno dei due altoparlanti.

Associazione multi-altoparlante
Tenere premuto a lungo il pulsante per 3 secondi su ciascun altoparlante, e gli altoparlanti si assoceranno automaticamente*.
Tutti gli altoparlanti riprodurranno lo stesso contenuto.
Per disconnettersi, tenere premuto a lungo il pulsante per 3 secondi su ciascun altoparlante.
*La funzione di associazione multi-altoparlante può supportare fino a un massimo di 100 unità Xiaomi Sound Outdoor contemporaneamente.

Chiamate
Se si riceve una chiamata quando l'altoparlante è collegato a uno smartphone, l'altoparlante mette automaticamente in pausa la musica e riproduce una suoneria. In questo caso, premere brevemente il pulsante per rispondere; premere di nuovo brevemente il pulsante per terminare la chiamata. Tenere premuto il pulsante per 2 secondi per rifiutare la chiamata.
Tenere premuto a lungo il pulsante "" per più di 1 secondo per alternare fra il cellulare e l'altoparlante

Spia luminosa.
Altre caratteristiche
Tenere premuti a lungo i pulsanti + e per 2 secondi per annullare l'elenco di associazione e ripristinare il volume predefinito.

Spia luminosa
1. Spia luminosa lampeggiante: L'altoparlante è in modalità di associazione Bluetooth.L'altoparlante si sta ricaricando.
2. Spia luminosa accesa: L'altoparlante è associato a un dispositivo, ad esempio uno smartphone.L'altoparlante ha completato la ricarica.
3. La spia luminosa lampeggia rapidamente: Associazione di due altoparlanti per il TWS.
4. La spia luminosa lampeggia lentamente: Due altoparlanti si associano correttamente ma non sono collegati a uno smartphone o ad altri dispositivi.

Informazioni di sicurezza importanti

Leggere tutte le informazioni di sicurezza di seguito prima di utilizzare il dispositivo:
- L'uso di cavi, alimentatori o batterie non autorizzati può provocare incendi, esplosioni o comportare altri rischi.
- Utilizzare esclusivamente accessori autorizzati compatibili con il dispositivo.
- L'intervallo di temperatura di esercizio di questo dispositivo è compreso tra 0°C e 40°C. L'utilizzo del dispositivo in ambienti al di fuori del suddetto intervallo di temperatura può danneggiarlo.
- Se il dispositivo è dotato di batteria integrata, per non danneggiare la batteria o il dispositivo non tentare di sostituirla da soli.
- Ricaricare il dispositivo utilizzando esclusivamente il cavo e l'alimentatore in dotazione o autorizzati. L'utilizzo di altri alimentatori può provocare incendi, scosse elettriche e danni al dispositivo e all'alimentatore.
- Una volta completata la ricarica scollegare l'alimentatore sia dal dispositivo che dalla presa. Non tenere il dispositivo in carica per più di 12 ore.
- La batteria deve essere riciclata o smaltita separatamente rispetto agli altri rifiuti domestici. L'utilizzo improprio della batteria può provocare incendi o esplosioni. Smaltire o riciclare il dispositivo, la batteria e gli accessori in conformità con le norme locali.
- Non smontare, colpire, schiacciare o bruciare la batteria. Se la batteria appare deformata o danneggiata, sospenderne immediatamente l'utilizzo.
- Non causare il cortocircuito della batteria in quanto può provocare surriscaldamento, ustioni o altre lesioni personali.
- Non collocare la batteria in ambienti a temperature elevate.
- Il surriscaldamento può provocare l'esplosione.
- Non smontare, colpire o schiacciare la batteria poiché questo può provocare perdite della batteria stessa, surriscaldamento o esplosione.
- Non bruciare la batteria poiché questo può provocare incendi o esplosioni.
- Se la batteria appare deformata o danneggiata, sospenderne immediatamente l'utilizzo.
- L'utente non deve rimuovere o alterare la batteria. La rimozione o la riparazione della batteria deve essere effettuata esclusivamente da un centro di riparazione autorizzato del produttore.
- Mantenere asciutto il dispositivo.
- Non cercare di riparare da soli il dispositivo. In caso di malfunzionamento di un componente del dispositivo, contattare l'assistenza clienti Mi o portare il dispositivo presso un centro di riparazione autorizzato.
- Collegare altri dispositivi conformemente ai relativi manuali di istruzioni. Non collegare dispositivi non compatibili a questo dispositivo.
- Per gli alimentatori CA/CC, la presa deve essere installata vicino all'apparecchio e deve essere facilmente accessibile.

ATTENZIONE
- SE LA BATTERIA VIENE SOSTITUITA CON UNA DI TIPO NON CORRETTO, POTREBBE SUSSISTERE IL RISCHIO DI ESPLOSIONE.
- SMALTIRE LE BATTERIE USATE IN BASE ALLE ISTRUZIONI.

Specifiche tecniche di base

Numero di modello del prodotto: MDZ-38-DB
Supporta: A2DP V1.4, AVRCP V1.6.2, HFP V1.8
Potenza nominale in uscita: 1×20W , 1×10W
Potenza del trasmettitore Bluetooth: <10dBm
Modulazione del trasmettitore Bluetooth: GFSK, π/4-DQPSK, 8-DPSK
Batteria: Ioni di litio, 7,4V, 2600mAh
Durata di riproduzione: indicativamente 12 ore (al 50% del volume)
Unità altoparlante: 2 altoparlanti
Versione Bluetooth: 5.4
Rapporto segnale-rumore: ≥80dB
Ricarica della batteria: 5V⎓3A, 2,5 ore
Intervallo di frequenza: Da 60Hz a 20KHz

AVVISO DI GARANZIA

QUESTO AVVISO DI GARANZIA LEGALE INFORMA L'UTENTE SUI DIRITTI INCLUSI DALLA GARANZIA. PER UNA COMPRENSIONE COMPLETA DEI PROPRI DIRITTI, SI INVITA L'UTENTE A CONSULTARE LE LEGGI LOCALI, PROVINCIALI O STATALI.

La durata e le condizioni relative alla garanzia legale sono fornite dalle rispettive leggi locali. Per ulteriori informazioni sui vantaggi della garanzia per il consumatore, visitare il sito web ufficiale di Xiaomi https://www.mi.com/global/support/warranty. Se il Prodotto è stato acquistato direttamente da Xiaomi. Per tutti gli altri casi, rivolgersi al rivenditore. Non viene tuttavia garantito che il funzionamento del Prodotto sia privo di interruzioni o errori. Non sono coperti da garanzia eventuali danni dovuti a un utilizzo non conforme con quanto indicato nelle istruzioni. In caso di difetti hardware coperti da garanzia, il Prodotto potrà essere (1) riparato, (2) sostituito o (3) rimborsato in base a quanto previsto dalle leggi locali. Normale usura e rottura, forza maggiore, abuso o danni causati da negligenza o errore da parte dell'utente non sono coperti dalla garanzia. Il referente per il servizio di post-vendita può essere una persona facente parte della rete di assistenza o dei distributori autorizzati da Xiaomi oppure il fornitore finale che ha venduto i Prodotti.
La presente garanzia non si applica a Hong Kong e Taiwan.
I Prodotti che non sono stati debitamente importati e/o prodotti da Xiaomi e/o acquisiti da Xiaomi o da un rivenditore ufficiale di Xiaomi non sono coperti dalle presenti garanzie. In base alla legge vigente, l'utente può beneficiare di garanzie da parte del rivenditore non ufficiale che ha venduto il Prodotto. Pertanto, Xiaomi invita a contattare il rivenditore presso il quale è stato acquistato il Prodotto.

Note

Conformità RoHS - Unione Europea
I prodotti Xiaomi venduti nell'Unione Europea soddisfano i requisiti della direttiva 2011/65/EU e le successive modifiche della direttiva (EU) 2015/863 sulla restrizione dell'uso di determinate sostanze pericolose negli apparecchi elettrici ed elettronici

Dichiarazione di conformità UE semplificata
Con la presente, Beijing Xiaomi Electronics Co., Ltd dichiara che l'apparecchio radio tipo Xiaomi Sound Outdoor è conforme alla Direttiva 2014/53/UE.
Il testo completo della Dichiarazione di conformità UE è disponibile sul seguente sito Web: http://www.mi.com/global/service/support/declaration.html

Frequenza e potenza RF
Questo dispositivo offre le seguenti bande di frequenza esclusivamente nelle aree UE, nonché la potenza massima di radiofrequenza
Bluetooth: 20 dBm
Per consentire il riciclo e facilitare l'utilizzo efficace delle risorse, restituire il prodotto a un centro di raccolta autorizzato di zona, a un centro di smontaggio o riciclo registrato per lo smaltimento del prodotto.
Significato del simbolo del bidone con le ruote: il simbolo indica di non gettare i rifiuti elettronici nei cassonetti comunali per la raccolta dei rifiuti. Questi rifiuti sono pericolosi e devono essere riciclati seguendo procedure speciali.

Instrucciones

Español

Encendido/Apagado
Mantenga pulsado el botón de encendido durante 2 segundos para encender el altavoz e iniciar el emparejamiento por Bluetooth o para apagar el altavoz. Este proceso incluye instrucciones de voz.

Conexión Bluetooth
Cuando el altavoz esté en modo de emparejamiento por Bluetooth, active la conectividad Bluetooth del móvil, seleccione «Xiaomi Sound Outdoor» en la lista de emparejamiento por Bluetooth y toque para emparejarlo. Oirá un aviso cuando ambos dispositivos se hayan emparejado correctamente.
Para desconectar el altavoz, pulse brevemente el botón durante 2 segundos. El altavoz accederá al modo de emparejamiento por Bluetooth.

Par estéreo
Pulse brevemente el botón en dos altavoces cercanos para que se emparejen automáticamente y funcionen como si fuesen los canales izquierdo y derecho respectivamente.
Para finalizar la conexión, pulse brevemente el botón en cualquiera de los altavoces.

Emparejamiento de varios altavoces
Mantenga pulsado el botón durante 3 segundos en todos los altavoces para que se emparejen automáticamente*.
Todos los altavoces reproducirán el mismo contenido.
Para finalizar la conexión, mantenga pulsado el botón durante 3 segundos en todos los altavoces.
*La función de emparejamiento de varios altavoces admite el emparejamiento simultáneo de un máximo de 100 altavoces Xiaomi Sound Outdoor.

Llamadas
Si recibe una llamada mientras el altavoz está conectado a un smartphone, el altavoz detendrá automáticamente la música y reproducirá un tono de llamada. Cuando esto ocurra, pulse brevemente el botón para responder y vuelva a pulsar brevemente el botón para finalizar la llamada. Mantenga pulsado el botón durante 2 segundos para rechazar la llamada.
Mantenga pulsado durante más de 1 segundo para cambiar entre el móvil y el altavoz.

Otras funciones
Mantenga pulsados los botones + y durante 2 segundos para borrar la lista de emparejamiento y restaurar el volumen predeterminado.

Luz indicadora
1. Parpadeo: El altavoz está en modo de emparejamiento por Bluetooth. El altavoz está cargando.
2. Luz encendida: El altavoz está emparejado con un dispositivo, como un smartphone. La carga ha finalizado.
3. Parpadeo rápido: Dos altavoces se están buscando para establecer una conexión TWS.
4. Parpadeo lento: Hay dos altavoces emparejados, pero no están conectados a un smartphone o a otro dispositivo.

Información importante de seguridad

Lea toda la información de seguridad mostrada a continuación antes de usar el dispositivo.
- El uso de cables, adaptadores de corriente o baterías no autorizados puede provocar incendios, explosiones y otros riesgos.
- Utilice únicamente accesorios autorizados que sean compatibles con su dispositivo.
- El rango de temperatura de funcionamiento de este dispositivo es de 0 °C a 40 °C. Utilizar el dispositivo en entornos con temperaturas fuera de este rango podría dañarlo.
- Si su dispositivo está provisto de una batería incorporada, no intente reemplazarla por su cuenta para evitar dañar la batería y el dispositivo.
- Cargue el dispositivo únicamente con el cable y el adaptador de corriente incluidos y autorizados. Utilizar otros adaptadores podría provocar incendios, descargas eléctricas y daños al dispositivo y al adaptador.
- Cuando la carga se haya completado, desconecte el adaptador tanto del dispositivo como de la toma de corriente. No deje cargando el dispositivo más de 12 horas.
- La batería no debe reciclarse ni desecharse junto con la basura doméstica. El manejo incorrecto de la batería puede provocar incendios o explosiones. Deseche o recicle el dispositivo, su batería y los accesorios según lo indiquen los reglamentos locales.
- No desmonte, golpee, aplaste ni queme la batería. Si se percata de que la batería está deformada o dañada, deje de usarla inmediatamente.
- No provoque cortocircuitos en la batería para evitar sobrecalentamientos, quemaduras y otras lesiones personales.
- No coloque la batería en entornos con temperaturas elevadas.
- El sobrecalentamiento puede provocar explosiones.
- No desmonte, golpee ni aplaste la batería para evitar que se produzcan fugas del líquido que contiene, sobrecalentamientos y explosiones.
- No queme la batería. De hacerlo, podrían producirse incendios y explosiones.
- Si se percata de que la batería está deformada o dañada, deje de usarla inmediatamente.
- No extraiga ni altere la batería. La extracción y la reparación de la batería son procesos de los que solo pueden encargarse los centros de reparación autorizados por el fabricante.
- Mantenga seco el dispositivo.
- No intente reparar el dispositivo por su cuenta. Si alguna de las piezas del dispositivo no funciona correctamente, póngase en contacto con el servicio de atención al cliente de Mi o lleve el dispositivo a un centro de reparación autorizado.
- A la hora de conectar otros dispositivos, siga sus manuales de instrucciones. No conecte dispositivos incompatibles a este dispositivo.
- Los adaptadores de CA/CC deben colocarse cerca de la toma de corriente y ser fácilmente accesibles.

PRECAUCIÓN
- RIESGO DE EXPLOSIÓN SI SE REEMPLAZA LA BATERÍA POR OTRA DEL TIPO INCORRECTO.
- DESECHE LAS BATERÍAS USADAS DE ACUERDO CON LAS INSTRUCCIONES.

Especificaciones básicas

N.º de modelo del producto: MDZ-38-DB
Compatibilidad: A2DP V1.4, AVRCP V1.6.2, HFP V1.8
Potencia de salida nominal: 1×20 W , 1×10 W
Potencia del transmisor Bluetooth: <10dBm
Modulación del transmisor Bluetooth: GFSK, π/4-DQPSK, 8-DPSK
Batería: iones de litio, 7,4 V, 2600 mAh
Autonomía en reproducción: 12 horas aproximadamente (a un volumen del 50 %)
Unidad de altavoz: 2 altavoces
Versión Bluetooth: 5.4
Relación señal/ruido: ≥80 dB
Carga de la batería: 5 V⎓3 A, 2,5 horas
Rango de frecuencia: 60 Hz a 20 KHz

AVISO DE GARANTÍA

ESTE AVISO DE GARANTÍA LEGAL LE INFORMA SOBRE SUS DERECHOS EN VIRTUD DE LA GARANTÍA LEGAL. SI DESEA CONOCER EN DETALLE SUS DERECHOS, LE INVITAMOS A CONSULTAR LA LEGISLACIÓN PERTINENTE DE SU PAÍS, REGIÓN O ESTADO.

La duración y las condiciones relacionadas con las garantías legales las facilitan las leyes locales respectivas. Para obtener más información sobre las ventajas de la garantía del consumidor, puede consultar el sitio web oficial de Xiaomi https://www.mi.com/global/support/warranty si ha adquirido el producto directamente de Xiaomi. En cualquier otro caso, consulte al vendedor. No se garantiza que el producto funcione de manera interrumpida ni que esté libre de errores. Quedan excluidos los daños derivados del incumplimiento de las instrucciones relacionadas con el uso del producto. Si detecta un defecto de hardware durante el periodo de garantía, el producto se (1) reparará, (2) sustituirá o (3) reembolsará, dependiendo de sus derechos en función de las leyes locales. Los defectos producidos como consecuencia del desgaste diario, causas de fuerza mayor o un uso indebido por parte del usuario no están cubiertos por la garantía. La persona de contacto del servicio posventa puede ser cualquier integrante de la red de servicios autorizados de Xiaomi, los distribuidores autorizados de Xiaomi o el proveedor final que vendió el producto.
La presente garantía no se aplica en Hong Kong ni en Taiwán.
Los productos que no han sido debidamente importados o fabricados por Xiaomi, o adquiridos a Xiaomi o a un vendedor oficial de Xiaomi, no están cubiertos por las presentes garantías. De acuerdo con la ley aplicable, puede que sea beneficiario de algunas garantías ofrecidas por el minorista no oficial que le vendió el producto. Por lo tanto, Xiaomi le recomienda ponerse en contacto con el distribuidor al que se compró el producto.

Notas

Cumplimiento de RoHS: Unión Europea
Los productos Xiaomi vendidos en la Unión Europea cumplen los requisitos de la Directiva 2011/65/UE y la Directiva (UE) 2015/863 de modificación posterior sobre restricciones a la utilización de determinadas sustancias peligrosas en aparatos eléctricos y electrónicos

Declaración de conformidad de la UE simplificada
Por la presente, Beijing Xiaomi Electronics Co., Ltd. declara que el tipo de equipo de radio de Xiaomi Sound Outdoor cumple la Directiva 2014/53/UE.
Encontrará el texto completo de la declaración de conformidad de la UE en esta dirección de Internet: http://www.mi.com/global/service/support/declaration.html

Radiofrecuencia y potencia
Este dispositivo ofrece las siguientes bandas de frecuencia solo en la UE y potencia máxima de radiofrecuencia
Bluetooth: 20 dBm
Con fines de reciclaje para facilitar la utilización eficaz de recursos, devuelva este producto a un punto de recogida autorizado cercano o a una empresa de reciclaje o de desmantelamiento registrada para desecharlo.
Qué significa el símbolo del cubo de basura: El símbolo significa: no eliminar los residuos electrónicos en los contenedores de recogida de basura municipales. Esto se debe a que dichos residuos son peligrosos en la naturaleza y deben reciclarse de forma especial.

Instructions

Nederlands

Aan-/uitzetten
Houd de aan/uit-knop ⏻ 2 s lang ingedrukt om de luidspreker in te schakelen en de Bluetooth-koppeling te starten, of om de luidspreker uit te schakelen. Dit proces omvat gesproken meldingen.

Verbonden via Bluetooth
Wanneer de luidspreker zich in de Bluetooth-koppelingsmodus bevindt, schakelt u de Bluetooth-functies van uw mobiele telefoon in, selecteert u vervolgens 'Xiaomi Sound Outdoor' in de Bluetooth-koppelingslijst en tikt u om te koppelen. U hoort een melding wanneer het koppelen is voltooid.
U kunt de koppeling verbreken door kort te drukken op de knop ᛒ 2 seconden ingedrukt. De luidspreker gaat naar de Bluetooth-koppelingsmodus.

Stereopaar
Houd de ∞-knop kort ingedrukt voor elke van de twee luidsprekers, en de twee nabijgelegen luidsprekers zullen automatisch worden gekoppeld en respectievelijk als linker- en rechterkanaal functioneren.
Om de verbinding te verbreken, drukt u kort op de ∞-knop op een van de luidsprekers.

Koppelen met meerdere luidsprekers
Houd de ∞-knop 3 s ingedrukt op elke luidspreker en alle luidsprekers worden automatisch gekoppeld*.
Alle luidsprekers spelen dezelfde inhoud.
Om de verbinding te verbreken, drukt u 3 s lang op de knop op elke luidspreker.
*De multi-luidsprekerkoppelfunctie kan maximaal 100 stuks Xiaomi Sound Outdoor-exemplaren tegelijkertijd ondersteunen.

Gesprekken
Als u wordt gebeld terwijl de luidspreker met uw telefoon is gekoppeld, wordt de muziek automatisch gepauzeerd en hoort u een beltoon. Wanneer dit gebeurt, drukt u kort op de knop ▶ om te antwoorden; druk nogmaals kort op de knop ▶ om het gesprek te beëindigen. Houd de knop ▶ 2 seconden ingedrukt om de oproep te weigeren.
Houd 'ᛒ' langer dan 1 s ingedrukt om te schakelen tussen mobiel en luidspreker.

Andere functies
Houd de + en ▶ knop 2 s ingedrukt om de koppelingslijst te wissen en het standaardvolume te herstellen.

Indicatielampje
1. Indicatielampje knippert: De luidspreker staat in de Bluetooth-koppelingsmodus.De luidspreker wordt opgeladen
2. Indicatielampje brandt: De luidspreker is gekoppeld aan een apparaat, zoals een smartphone.De luidspreker is klaar met opladen
3. Indicatielampje knippert snel: Twee luidsprekers zoeken elkaar voor TWS.
4. Indicatielampje knippert langzaam: Twee luidsprekers zijn succesvol gekoppeld, maar zijn niet verbonden met een smartphone of ander apparaat.

Belangrijke veiligheidsinformatie

Lees alle veiligheidsinformatie voordat u het apparaat gebruikt:
- Gebruik van niet-goedgekeurde kabels, lichtnetadapters of batterijen kan brand en explosies veroorzaken of tot andere risico's leiden.
- Gebruik alleen goedgekeurde accessoires die compatibel zijn met uw apparaat.
- Het bedrijfstemperatuurbereik voor dit apparaat is 0°C tot 40°C. Het gebruik van dit apparaat in een omgeving buiten dit temperatuurbereik kan het apparaat beschadigen.
- Als uw apparaat is voorzien van een ingebouwde batterij, vervang deze dan niet zelf om te voorkomen dat u de batterij of het apparaat beschadigt.
- Laad dit apparaat alleen op met de meegeleverde of goedgekeurde kabel en voedingsadapter. Als u andere adapters gebruikt, kan dit leiden tot brand of elektrische schokken en kunt u het apparaat en de adapter beschadigen.
- Als het apparaat is opgeladen, koppelt u de adapter los van het apparaat en het stopcontact. Laad het apparaat niet langer dan twaalf uur op.
- De batterij moet worden gerecycled of apart van het huisvuil worden weggegooid. Als u verkeerd omgaat met de batterij, kan dit brand of ontploffingen veroorzaken. Gooi het apparaat en de bijbehorende batterij en accessoires weg of recycle deze overeenkomstig uw lokale voorschriften.
- Haal de batterij niet uit elkaar, sla er niet op, sla deze niet plat en verbrand deze niet. Als de batterij vervormd of beschadigd lijkt, stop dan onmiddellijk met het gebruik ervan.
- Zorg ervoor dat de batterij geen kortsluiting maakt. Dit kan namelijk oververhitting, brandwonden of ander persoonlijk letsel veroorzaken.
- Plaats de batterij niet in een omgeving met een hoge temperatuur.
- Oververhitting kan een explosie veroorzaken.
- Haal de batterij niet uit elkaar, sla er niet op of sla deze niet plat. De batterij kan anders gaan lekken, oververhit raken of exploderen.
- Verbrand de batterij niet, omdat dit een brand of explosie kan veroorzaken.
- Als de batterij vervormd of beschadigd lijkt, stop dan onmiddellijk met het gebruik ervan.
- De gebruiker mag de batterij niet verwijderen of aanpassen. De batterij mag alleen worden verwijderd of gerepareerd door een erkend reparatiecentrum of de fabrikant.
- Houd uw apparaat droog.
- Probeer het apparaat niet zelf te repareren. Als een onderdeel van het apparaat niet juist werkt, neemt u contact op met de klantondersteuning van Mi of brengt u het apparaat naar een erkend reparatiecentrum.
- Sluit andere apparaten aan zoals beschreven in de bijbehorende instructiehandleidingen. Sluit geen apparaten aan die incompatibel zijn met dit apparaat.
- Voor AC/DC-adapters dient het stopcontact dicht bij de apparatuur te zijn en gemakkelijk toegankelijk te zijn.

WAARSCHUWING
- ER BESTAAT EEN KANS OP EXPLOSIE ALS DE BATTERIJ WORDT VERVANGEN DOOR EEN ONJUIST TYPE BATTERIJ.
- GOOI GEBRUIKTE BATTERIJEN WEG ZOALS IS BESCHREVEN IN DE INSTRUCTIES.

Basisspecificaties

Productmodelnr.: MDZ-38-DB
Ondersteunt: A2DP V1.4, AVRCP V1.6.2, HFP V1.8
Nominaal uitgangsvermogen: 1×20 W , 1×10 W
Voeding Bluetooth-zender: <10dBm
Modulatie Bluetooth-zender: GFSK, π/4-DQPSK, 8-DPSK
Speelduur: 12 uur gemiddeld (bij 50% volume)
Luidsprekereenheid: 2 luidsprekers
Bluetooth-versie: 5.4
Signaal-ruisverhouding: ≥80 dB
Batterij opladen: 5 V⎓ 3 A, 2,5 uur
Frequentiebereik: 60 Hz tot 20 KHz
Accu: Lithium-ion, 7,4 V, 2600 mAh

GARANTIE

DEZE JURIDISCHE GARANTIEMEDEDELING INFORMEERT U OVER UW RECHTEN MET BETREKKING TOT GARANTIE. VOOR EEN VOLLEDIG BEGRIJP VAN UW RECHTEN WORDT U UITGENODIGD OM DE WETTEN VAN UW LAND, PROVINCIE OF STAAT TE RAADPLEGEN.

De duur en de voorwaarden met betrekking tot de wettelijke garanties zijn vastgelegd in de betreffende lokale wetgeving. Voor meer informatie over deze klantgaranties verwijzen wij u naar de officiële website van Xiaomi op https://www.mi.com/global/support/warranty. Als u het Product rechtstreeks bij Xiaomi hebt gekocht. Raadpleeg in alle andere gevallen uw verkoper. Er is geen garantie dat het Product ononderbroken of foutloos zal werken. Schade die voortvloeit uit het niet naleven van de instructies met betrekking tot het gebruik van het Product, is uitgesloten. Als er binnen de Garantieperiode een hardwaredefect wordt geconstateerd, wordt het Product ofwel (1) gerepareerd, (2) vervangen of (3) gerestitueerd, afhankelijk van uw rechten onder de lokale wetgeving. Normale slijtage, overmacht, misbruik of schade veroorzaakt door nalatigheid of schuld van de gebruiker valt niet onder de garantie. De contactpersoon voor klantenservice kan iedereen zijn binnen Xiaomi's erkende servicenetwerk, Xiaomi's erkende distributeurs of de eindleverancier die de Producten aan u heeft verkocht.
De huidige garantie geldt niet in Hongkong en Taiwan.
Producten die niet naar behoren zijn ingevoerd en/of niet naar behoren zijn vervaardigd door Xiaomi en/of niet naar behoren zijn aangeschaft bij Xiaomi of een officieel Xiaomi-verkooppunt, worden niet gedekt door deze garantie. Afhankelijk van de toepasselijke wetgeving kunt u mogelijk aanspraak maken op de garanties van het niet-officiële verkooppunt waar u het Product hebt gekocht. Xiaomi verzoekt u dan ook om contact op te nemen met het verkooppunt waar u het Product hebt gekocht.

Opmerkingen

RoHS-naleving - Europese Unie
Xiaomi-producten die worden verkocht in de Europese Unie, voldoen aan de vereisten van Richtlijn 2011/65/EU en de daaropvolgende amendementen van richtlijn (EU) 2015/863 betreffende de beperking van het gebruik van bepaalde gevaarlijke stoffen in elektrische en elektronische apparatuur

Vereenvoudigde EU-verklaring van conformiteit
Hierbij verklaart Beijing Xiaomi Electronics Co., Ltd dat de radioapparatuur van het type Xiaomi Sound Outdoor in overeenstemming is met Richtlijn 2014/53/EU.
De volledige tekst van de EU-conformiteitsverklaring is beschikbaar op de volgende website:
http://www.mi.com/global/service/support/declaration.html

RF-frequentie en -vermogen
Dit apparaat kan gebruikmaken van de volgende frequenties in EU-zones en biedt het volgende maximale radiofrequentievermogen
Bluetooth: 20 dBm
Om recycling mogelijk te maken, dient u dit product te retourneren aan een erkend inzamelpunt, een geregistreerde ontmantelaar of recycler wanneer u dit product weggooit.
Wat het Wheelie Bin-symbool betekent: Het symbool geeft aan dat u uw e-afval niet moet weggooien in de afvalbakken voor huishoudelijk afval. Dat komt omdat dit afval gevaarlijk is en op een speciale manier moet worden gerecycled.

Instruções

Português

Ligar/desligar
Prima continuamente o botão de alimentação durante 2 segundos para ligar o altifalante e iniciar o emparelhamento Bluetooth ou desligar o altifalante. Este processo inclui instruções de voz.

Ligação Bluetooth
Quando o altifalante estiver no modo de emparelhamento Bluetooth, ligue as funções Bluetooth do telemóvel, selecione "Xiaomi Sound Outdoor" na lista de emparelhamento Bluetooth e clique para emparelhar. Ouvirá um aviso quando o emparelhamento for bem sucedido.
Para desligar o altifalante, prima brevemente o botão durante 2 segundos e o altifalante muda para o modo de emparelhamento Bluetooth.

Emparelhamento estéreo
Prima brevemente o botão em cada um dos altifalantes. Os dois altifalantes mais próximos emparelham automaticamente e funcionam como canais esquerdo e direito, respetivamente.
Para desligar, mantenha o botão premido brevemente em qualquer um dos altifalantes.

Emparelhar vários altifalantes
Prima continuamente o botão durante 3 s em cada altifalante. Todos os altifalantes serão emparelhados automaticamente*.
Todos altifalantes irão reproduzir o mesmo conteúdo.
Para desligar, prima continuamente o botão durante 3 s em cada altifalante.
*A função de emparelhamento de várias colunas pode suportar no máximo 100 unidades de ar Xiaomi Sound Outdoor ao mesmo tempo.

Chamadas
Se receber uma chamada quando o altifalante estiver ligado a um smartphone, o altifalante colocar a música automaticamente em pausa e reproduz um toque de chamada. Quando isto acontecer, prima brevemente o botão ▶ para atender; prima o botão ▶ novamente para terminar a chamada. Mantenha o botão ▶ premido durante 2 segundos para rejeitar a chamada.
Prima continuamente "" mais de 1 segundo entre o telemóvel e o altifalante.

Outras funcionalidades
Prima continuamente o botão + e ▶ durante 2 s para eliminar a lista de emparelhamento e restaurar o volume padrão.

Luz indicadora
1. Luz indicadora intermitente: O altifalante está no modo de emparelhamento Bluetooth. O altifalante está a carregar
2. Luz indicadora acesa: O altifalante está emparelhado com um dispositivo, por exemplo, um smartphone. O altifalante terminou o carregamento
3. Luz indicadora com intermitência rápida: Dois altifalantes estão à procura um do outro para TWS.
4. Luz indicadora com intermitência lenta: Dois altifalantes emparelhados com êxito, mas não estão ligados a um smartphone ou a outros dispositivos.

Informação importante de segurança

Leia todas as informações de segurança que se seguem antes de utilizar o seu dispositivo:
- A utilização de cabos, transformadores ou baterias não autorizados pode provocar incêndios, explosões ou outros riscos.
- Utilize apenas acessórios autorizados compatíveis com o seu dispositivo.
- A amplitude térmica de funcionamento deste dispositivo situa-se entre os 0 °C e os 40 °C. Utilizar este dispositivo em ambientes fora desta amplitude térmica pode danificar o dispositivo.
- Se o seu dispositivo for fornecido com uma bateria integrada, não tente substituí-la, de modo a evitar danos na bateria ou no dispositivo.
- Carregue este dispositivo apenas com o cabo ou transformador incluído ou autorizado. A utilização de outros transformadores pode provocar incêndios, choque elétrico e danificar o dispositivo e o transformador.
- Após a conclusão do carregamento, desligue o transformador do dispositivo e da tomada elétrica. Não carregue o dispositivo durante mais de 12 horas.
- A bateria deve ser reciclada ou eliminada separada do lixo doméstico. O manuseamento incorreto da bateria pode provocar incêndio ou explosão. Elimine ou recicle o dispositivo, assim como a sua bateria e acessórios de acordo com os regulamentos locais.
- Não desmonte, bata, esmague ou queime a bateria. Caso a bateria apresente deformações ou danos, deve parar imediatamente de a utilizar.
- Não provoque curto-circuitos na bateria, uma vez que pode causar sobreaquecimento, queimaduras ou outros danos físicos.
- Não coloque a bateria em ambientes com altas temperaturas.
- O sobreaquecimento pode provocar uma explosão.
- Não desmonte, bata ou esmague a bateria, uma vez que pode provocar fugas, sobreaquecimento ou a explosão da bateria.
- Não queime a bateria, porque pode causar incêndios ou explosões.
- Caso a bateria apresente deformações ou danos, deve parar imediatamente de a utilizar.
- O utilizador não deve remover ou modificar a bateria. A remoção ou reparação da bateria deve ser efetuada unicamente por um centro de reparação autorizado pelo fabricante.
- Mantenha o dispositivo seco.
- Não tente reparar o dispositivo. Se alguma parte do dispositivo não funcionar corretamente, contacte o apoio ao cliente Mi ou leve o dispositivo a um centro de reparação autorizado.
- Ligue outros dispositivos de acordo com os respetivos manuais de instruções. Não ligue dispositivos incompatíveis a este dispositivo.
- Para o adaptador de CA/CC, a tomada deve ser instalada perto do equipamento e ser de fácil acesso.

AVISO
- RISCO DE EXPLOSÃO SE A BATERIA FOR SUBSTITUÍDA POR UM TIPO INCORRETO.
- ELIMINE AS BATERIAS USADAS DE ACORDO COM AS INSTRUÇÕES.

Especificações básicas

N.º do modelo do produto: MDZ-38-DB
Suporta: A2DP V1.4, AVRCP V1.6.2, HFP V1.8
Potência nominal de saída: 1×20 W ,1×10 W
Potência do transmissor Bluetooth: <10dBm
Modulação do transmissor Bluetooth: GFSK, π/4-DQPSK, 8-DPSK
Bateria: lões de lítio, 7,4 V, 2600 mAh
Duração da reprodução: aprox. 12 horas (a um volume de 50%)
Unidade do altifalante: 2 altifalantes
Versão Bluetooth: 5.4
Relação sinal para ruído: ≥80 dB
Carregamento da bateria: 5 V⎓ 3 A, 2,5 horas
Intervalo de frequência: 60 Hz a 20 KHz

AVISO DE GARANTIA

ESTE AVISO DE GARANTIA LEGAL INFORMA-O SOBRE OS SEUS DIREITOS AO ABRIGO DA GARANTIA LEGAL. PARA COMPREENDER INTEGRALMENTE OS SEUS DIREITOS, DEVE CONSULTAR A LEGISLAÇÃO DO SEU PAÍS, PROVÍNCIA OU ESTADO.

A duração e as condições das garantias legais são definidas na legislação local correspondente. Para obter mais informações sobre as vantagens da nossa garantia de consumidor, consulte o Website oficial da Xiaomi em https://www.mi.com/global/support/warranty. Se tiver adquirido o produto diretamente à Xiaomi. Se não for o caso, informe-se junto do seu vendedor. Não é garantido que o funcionamento do produto seja ininterrupto ou isento de erros. Estão excluídos os danos resultantes do não cumprimento das instruções de utilização do produto. Se for detetado um defeito de hardware durante o período de Garantia, o Produto será (1) reparado, (2) substituído ou (3) reembolsado, dependendo dos seus direitos ao abrigo da legislação local. A garantia não cobre o desgaste normal do seu produto nem danos sofridos por catástrofe natural, uso abusivo ou negligência ou falha do utilizador. A pessoa de contacto do serviço de pós-venda pode ser qualquer pessoa pertencente à rede de assistência autorizada da Xiaomi, a um distribuidor autorizado da Xiaomi ou o fornecedor final que lhe vendeu os produtos.
As presentes garantias não se aplicam em Hong Kong ou em Taiwan.
Os produtos que não tiverem sido importados legalmente e/ou não tiverem sido fabricados legalmente pela Xiaomi e/ou não tiverem sido adquiridos legalmente à Xiaomi ou a um vendedor oficial Xiaomi não estão abrangidos pelas presentes garantias. De acordo com a legislação aplicável, o consumidor pode beneficiar de garantias de um revendedor não oficial que lhe tenha vendido o produto. Por conseguinte, a Xiaomi sugere que contacte o revendedor a quem adquiriu o produto.

Notas

Conformidade RoHS – União Europeia
Os produtos Xiaomi vendidos na União Europeia cumprem os requisitos da Diretiva 2011/65/UE e a respetiva diretiva com alterações subsequentes (UE) 2015/863 sobre a restrição do uso de determinadas substâncias perigosas em equipamentos elétricos e eletrónicos

Declaração de conformidade da UE simplificada
A Beijing Xiaomi Electronics Co., Ltd declara pelo presente que o tipo de equipamento de rádio Xiaomi Sound Outdoor está em conformidade com a Diretiva 2014/53/UE.
O texto completo da declaração de conformidade da UE está disponível no seguinte endereço de Internet: http://www.mi.com/global/service/support/declaration.html

Frequência e potência de RF
Este dispositivo disponibiliza as seguintes bandas de frequência apenas em áreas da UE e com a potência máxima de radiofrequência
Bluetooth: 20 dBm
Para efeitos de reciclagem e para facilitar a utilização eficaz de recursos, devolva este produto a um centro de recolha autorizado, desmantelador ou reciclador registado quando eliminar este produto.
O que significa o símbolo do caixote do lixo com rodas: O símbolo indica que não deve eliminar os resíduos eletrónicos nos contentores de recolha de resíduos municipais. Estes resíduos são perigosos por natureza e têm de ser reciclados de uma forma especial.

Talimatlar

Türkçe

Güç açma/kapatma
Hoparlörü açıp Bluetooth eşleştirmesini başlatmak veya hoparlörü kapatmak için güç düğmesine ⏻ 2 saniye süreyle basın. Bu işlem sesli komutlar içerir.

Bluetooth bağlantısı
Hoparlör Bluetooth eşleştirme modundayken, cep telefonunuzun Bluetooth işlevlerini açın, ardından Bluetooth eşleştirme listesinden "Xiaomi Sound Outdoor" öğesini seçin ve eşleştirmek için tıklayın. Eşleştirme başarılı olduğunda bir uyarı duyacaksınız.
Hoparlörün bağlantısını kesmek için ᛒ düğmesine 2 saniye süreyle basın düğmesine kısa basın, hoparlör Bluetooth eşleştirme moduna geçecektir.

Stereo eşleştirme
Sırayla her iki hoparlörde de ∞ düğmesine kısa bastığınızda yakındaki iki hoparlör otomatik olarak eşleşir ve sırasıyla sol ve sağ kanallar olarak çalışır.
Bağlantıyı kesmek için hoparlörlerden herhangi birinde ∞ düğmesine kısa basın.

Çoklu hoparlör eşleştirme
Her bir hoparlörde ∞ düğmesine 3 saniye süreyle basın, tüm hoparlörler otomatik olarak eşleşecektir*.
Tüm hoparlörler aynı içeriği çalacaktır.
Bağlantıyı kesmek için her bir hoparlördeki düğmeye 3 saniye süreyle basın.
*Çoklu hoparlör eşleştirme işlevi aynı anda en fazla 100 adet Xiaomi Sound Outdoor eşleştirmeyi destekleyebilir.

Aramalar
Hoparlör bir akıllı telefona bağlıyken arama gelirse hoparlör otomatik olarak müziği duraklatır ve bir zil sesi çalar. Bu olduğunda cevaplamak için ▶ düğmesine kısa basın; aramayı bitirmek için ▶ düğmesine tekrar kısa basın. Aramayı reddetmek için ▶ düğmesine 2 saniye süreyle basın.
Mobil ve hoparlör arasında geçiş yapmak için "ᛒ" düğmesine 1 saniyeden uzun süre basın.

Diğer Özellikler
Eşleştirme listesini temizlemek ve varsayılan ses düzeyini geri yüklemek için + ve ▶ düğmesine 2 saniye süreyle basın.

Gösterge Işığı
1. Gösterge ışığı yanıp sönüyor: Hoparlör Bluetooth eşleştirme modunda. Hoparlör şarj oluyor
2. Gösterge ışığı açık: Hoparlör, akıllı telefon gibi bir cihazla eşleştirildi. Hoparlör şarjı bitti
3. Gösterge ışığı hızlı yanıp sönüyor: İki hoparlör TWS için birbirini arıyor.
4. Gösterge ışığı yavaş yanıp sönüyor: İki hoparlör başarılı bir şekilde eşleşiyor ancak bir akıllı telefona veya diğer cihazlara bağlı değil.

Önemli Güvenlik Bilgileri

Cihazınızı kullanmadan önce aşağıda verilen tüm güvenlik bilgilerini dikkatle okuyun:
- Onaylı olmayan kablolar, güç adaptörleri veya piller kullanmak yangına ve patlamaya neden olabilir ya da başka riskler oluşturabilir.
- Yalnızca cihazınızla uyumlu olan onaylı aksesuarları kullanın.
- Bu cihazın çalışma sıcaklığı aralığı 0°C-40°C'dir. Cihazı bu sıcaklık aralığının dışındaki bir ortamda kullanmak cihaza zarar verebilir.
- Cihazınızda dahili pil varsa pilin veya cihazın zarar görmesini önlemek için, pili kendiniz değiştirmeye çalışmayın.
- Cihazı yalnızca birlikte verilen veya onaylı güç adaptörü ve kablo kullanarak şarj edin. Diğer adaptörleri kullanmak yangına, elektrik çarpmasına, adaptörün ve cihazın hasar görmesine sebep olabilir.
- Şarj tamamlandıktan sonra adaptörü hem telefondan hem prizden çıkarın. Cihazı 12 saatten uzun süre şarj etmeyin.
- Pil, evsel atıklardan ayrı geri dönüştürülmeli veya bertaraf edilmelidir. Pilin hatalı kullanımı yangına ya da patlamaya sebep olabilir. Cihazı, pilini ve aksesuarlarını bulunduğunuz bölgedeki düzenlemeler uyarınca bertaraf edin veya geri dönüştürün.
- Pili parçalarına ayırmayın, çarpmayın, ezmeyin veya yakmayın. Pilin şekli bozulmuş veya hasar görmüşse kullanmayı hemen bırakın.
- Fazla ısınmaya, yanmalara veya başka şekilde yaralanmaya neden olabileceğinden, pile kısa devre yaptırmayın.
- Pili yüksek sıcaklıktaki ortamlarda bırakmayın.
- Fazla ısınma patlamaya neden olabilir.
- Pil sızıntılarına, fazla ısınmaya veya patlamaya neden olabileceğinden, pili parçalarına ayırmayın, çarpmayın veya ezmeyin.
- Yangına veya patlamaya neden olabileceğinden pili yakmayın.
- Pilin şekli bozulmuş veya hasar görmüşse kullanmayı hemen bırakın.
- Kullanıcı pili sökmemeli veya pilde değişiklik yapmamalıdır. Pil yalnızca üreticinin yetkili onarım merkezlerinde sökülebilir veya onarılabilir.
- Cihazınızı kuru tutun.
- Cihazı kendiniz tamir etmeye çalışmayın. Cihazın herhangi bir parçası düzgün çalışmıyorsa Mi müşteri destek ekibiyle iletişime geçin veya cihazınızı yetkili bir onarım merkezine götürün.
- Diğer cihazları talimatlarına göre bağlayın. Uyumlu olmayan cihazları bu cihaza bağlamayın.
- AC/DC adaptörleri için, fiş-priz ekipmanın yakınında ve kolay erişilebilir olmalıdır.

DİKKAT
- ORİJİNAL PİLİN HATALI VE UYGUN OLMAYAN PİL İLE DEĞİŞTİRİLMESİ DURUMUNDA PATLAMA RİSKİ SÖZ KONUSUDUR.
- KULLANILMIŞ PİLLERİ, VERİLEN TALİMATLARA UYGUN ŞEKİLDE BERTARAF EDİN.

Temel Teknik Özellikler

Ürün model no.: MDZ-38-DB
Desteklenenler: A2DP V1.4, AVRCP V1.6.2, HFP V1.8
Nominal çıkış gücü: 1 × 20 W , 1 × 10 W
Bluetooth verici gücü: <10dBm
Bluetooth verici modülasyonu: GFSK, π/4-DQPSK, 8-DPSK
Çalma süresi: yakl. 12 saat (%50 ses düzeyinde)
Hoparlör ünitesi: 2 hoparlör
Bluetooth sürümü: 5.4
Sinyal-gürültü oranı: ≥ 80 dB
Pil şarjı: 5 V ⎓ 3 A, 2,5 saat
Frekans aralığı: 60 Hz ila 20 KHz
Pil: Lityum-iyon, 7,4 V, 2600 mAh

GARANTİ BİLDİRİMİ

BU YASAL GARANTİ BİLDİRİMİ, SİZE YASAL GARANTİ KAPSAMINDAKİ HAKLARINIZ İLE İLGİLİ BİLGİ VERİR. SAHİP OLDUĞUNUZ HAKLARLA İLGİLİ TAM BİLGİYE SAHİP OLMAK İÇİN ÜLKENİZ, BÖLGENİZ VEYA EYALETİNİZDEKİ GEÇERLİ YASALARA BAKMANIZ ÖNERİLİR.

Yasal garantilerle ilgili süre ve koşullar, ilgili yerel yasalarda belirtilmektedir. Tüketici garantisi avantajları hakkında daha fazla bilgi için lütfen Xiaomi'nin resmi web sitesine bakın: https://www.mi.com/global/support/warranty Ürünü doğrudan Xiaomi'den satın aldıysanız. Diğer tüm durumlarda lütfen satıcınıza danışın. Ürünün kesintisiz veya hatasız çalışacağının garantisi yoktur. Ürünün kullanımıyla ilgili talimatlara uyulmamasından kaynaklanan hasarlar kapsam dahilinde değildir. Garanti süresi içinde bir donanım kusuru bulunursa Ürün, yerel yasalar kapsamındaki haklarınıza bağlı olarak (1) onarılacak, (2) değiştirilecek veya (3) satın alma bedeli iade edilecektir. Normal eskime ve yıpranma, mücbir sebepler, kötüye kullanım veya kullanıcının ihmali ya da hatasından kaynaklanan hasarlar garanti kapsamında değildir. Satış sonrası hizmet için iletişim kurulacak kişi, Xiaomi'nin yetkili servis ağındaki herhangi bir kişi, Xiaomi'nin yetkili distribütörleri veya Ürünleri size satan nihai tedarikçi olabilir.
Mevcut garanti Hong Kong ve Tayvan'da geçerli değildir.
Xiaomi tarafından usulune uygun şekilde ithal edilmeyen ve/veya üretilmeyen ve/veya Xiaomi'den veya Xiaomi'nin resmi satıcısından usulune uygun şekilde alınmayan ürünler mevcut garantilerin kapsamında değildir. Yürürlükteki yasalar uyarınca, Ürünü satan resmi olmayan perakendecinin garantilerinden yararlanabilirsiniz. Bu nedenle Xiaomi, ürünü satın aldığınız perakendeciyle iletişime geçmenizi önermektedir.

Notlar

RoHS uyumluluğu – Avrupa Birliği
Avrupa Birliği içerisinde satışa sunulan Xiaomi ürünleri, Elektrikli ve Elektronik Eşyalarda Bazı Zararlı Maddelerin Kullanımının Sınırlandırılmasına ilişkin 2011/65/AB sayılı AB Direktifi ile devamındaki değişiklikleri içeren 2015/863 (AB) sayılı direktifte belirtilen gerekliliklerini karşılar

AB Uygunluk Beyanı
Beijing Xiaomi Electronics Co., Ltd işbu belge ile Xiaomi Sound Pocket tipi radyo ekipmanının 2014/53/AB Sayılı Direktif ile uyumlu olduğunu beyan eder.
AB uygunluk beyanının tam metnine şu adresten ulaşılabilir:
http://www.mi.com/global/service/support/declaration.html
RF Frekansı ve Gücü
Bu cihaz, yalnızca AB ülkelerinde, aşağıdaki frekans bantlarını ve maksimum radyo frekans güçlerini önermektedir
Bluetooth: 20 dBm
Kaynakların verimli kullanımını kolaylaştırmak adına geri dönüşüm yapmak için lütfen bu ürünü bertaraf edeceğiniz zaman yakınınızdaki yetkili bir Toplama Merkezine, kayıtlı Hurdalığa veya Geri Dönüşüm Kuruluşuna götürün.

Çöp Kutusu sembolünün anlamı: Bu sembol, elektronik atıklarınızı belediyelere ait çöp toplama kutularına atmamanız gerektiğini belirtir. Bunun nedeni, söz konusu atıkların çevre için zararlı olması ve özel yöntemlerle geri dönüştürülmelerinin gerekmesidir.

Инструкции

Русский

Включение/выключение устройства

Нажмите и удерживайте кнопку питания в течение 2 секунд, чтобы включить колонку и начать сопряжение по Bluetooth или чтобы выключить колонку. В ходе данного процесса даются голосовые подсказки.

Подключение по Bluetooth

Когда колонка находится в режиме сопряжения по Bluetooth, включите функции Bluetooth на мобильном телефоне, затем выберите «Xiaomi Sound Outdoor» в списке сопряжения по Bluetooth и нажмите, чтобы выполнить сопряжение. При успешном сопряжении прозвучит уведомление.
Чтобы отключить колонку, кратковременно нажмите кнопку в течение 2 секунд, колонка перейдет в режим сопряжения по Bluetooth.

Стереопара

Кратковременно нажмите кнопку на каждой из двух колонок, две соседние колонки будут автоматически сопряжены и будут работать как левый и правый каналы соответственно.
Для отключения кратковременно нажмите кнопку на любой из колонок.

Пара мультиколонок

Нажмите и удерживайте кнопку на каждой колонке в течение 3 с, и все колонки будут автоматически сопряжены*.
Все колонки будут воспроизводить один и тот же контент.
Для отключения нажмите и удерживайте кнопку на каждой колонке в течение 3 секунд.
* Функция пары мультиколонок может одновременно поддерживать до 100 пар колонок Xiaomi Sound Outdoor.

Вызовы

Если вам поступает вызов, когда колонка подключена к смартфону, колонка автоматически приостановит воспроизведение музыки и начнет воспроизводить мелодию вызова. В этом случае кратковременно нажмите кнопку ▶, чтобы ответить; кратковременно нажмите кнопку ▶ еще раз, чтобы завершить вызов. Нажмите и удерживайте кнопку ▶ в течение 2 секунд, чтобы отклонить вызов.
Нажмите и удерживайте символ более 1 с для переключения между мобильным телефоном и колонкой.

Дополнительные функции

Нажмите и удерживайте кнопку + и кнопку ▶ в течение 2 с, чтобы очистить список сопряжения и восстановить уровень громкости по умолчанию.

Световой индикатор

1. Световой индикатор мигает: Колонка находится в режиме сопряжения по Bluetooth. Зарядка колонки.
2. Световой индикатор горит ровным светом: Колонка сопряжена с устройством, например смартфоном. Завершение зарядки колонки.
3. Световой индикатор быстро мигает: Две колонки ищут друг друга для TWS.
4. Световой индикатор медленно мигает: Сопряжение двух колонок выполнено успешно, но они не подключены к смартфону или другим устройствам.

Важная информация о технике безопасности

Перед использованием устройства ознакомьтесь со всеми сведениями о технике безопасности.

- Использование посторонних кабелей, адаптеров питания или аккумуляторов может привести к пожару, взрыву или возникновению других опасных ситуаций.
- Используйте только разрешенные аксессуары, совместимые с вашим устройством.
- Диапазон рабочих температур устройства составляет от 0 до 40 °C. Использование телефона вне этого температурного диапазона может повредить устройство.
- Если устройство оснащено встроенным аккумулятором, не пытайтесь самостоятельно заменить его, чтобы не повредить аккумулятор или устройство.
- Заряжайте устройство только с помощью прилагаемого или разрешенного кабеля и адаптера питания. Использование других адаптеров может привести к пожару, поражению электрическим током и повреждению устройства и адаптера.
- После завершения зарядки отсоедините адаптер от устройства и вытащите его из розетки. Не заряжайте устройство более 12 часов.
- Аккумуляторы следует перерабатывать или утилизировать отдельно от бытовых отходов. Неправильное обращение с аккумулятором может привести к пожару или взрыву. Утилизацию или переработку устройства, а также его аккумулятора и аксессуаров необходимо выполнять в соответствии с местными законами.
- Запрещается разбирать, ломать, раздавливать и поджигать аккумулятор. Если вы обнаружили, что аккумулятор деформирован или поврежден, немедленно прекратите его использовать.
- Запрещено создавать с аккумулятором цепь короткого замыкания, так как это может стать причиной перегрева, ожогов или других травм.
- Запрещено оставлять аккумулятор в местах с высокой температурой окружающей среды.
- Перегрев может привести к взрыву.
- Запрещено разбирать, ломать и раздавливать аккумулятор, так как это может стать причиной утечки электролита аккумулятора, его перегрева или взрыва.
- Запрещено сжигать аккумулятор, так как это может стать причиной пожара или взрыва.
- Если вы обнаружили, что аккумулятор деформирован или поврежден, немедленно прекратите его использовать.
- Пользователю запрещается самостоятельно удалять или заменять аккумулятор. Удаление или ремонт аккумулятора должны осуществляться только авторизованным сервисным центром.
- Не мочите устройство.
- Не пытайтесь самостоятельно отремонтировать устройство. Если какой-либо компонент устройства не работает должным образом, обратитесь в службу поддержки клиентов Mi или в авторизованный сервисный центр.
- Подключайте другие устройства в соответствии с инструкциями по эксплуатации. Не подключайте к этому телефону несовместимые устройства.
- При использовании адаптеров переменного тока штепсельную розетку следует разместить рядом с оборудованием и обеспечить к ней свободный доступ.

ВНИМАНИЕ!

- ИСПОЛЬЗОВАНИЕ НЕПРАВИЛЬНОГО ТИПА АККУМУЛЯТОРА МОЖЕТ ПРИВЕСТИ К ВЗРЫВУ.
- УТИЛИЗИРУЙТЕ ОТРАБОТАННЫЕ АККУМУЛЯТОРЫ СОГЛАСНО ИНСТРУКЦИЯМ.

Основные технические характеристики

Номер модели изделия: MDZ-38-DB
Поддержка: A2DP V1.4, AVRCP V1.6.2, HFP V1.8
Номинальная выходная мощность: 1 × 20 Вт , 1 × 10 Вт
Максимальная мощность передачи Bluetooth: <10dBm
Диапазон частот передатчика Bluetooth: 2,400–2,4835 ГГц
Динамики: 2 динамика
Версия Bluetooth: 5.4
Отношение сигнал/шум: ≥ 80 дБ
Зарядка аккумулятора: 5 В⎓3 А, 2,5 часа
Диапазон частот: от 60 Гц до 20 кГц
Модуляция передатчика Bluetooth: GFSK, π/4-DQPSK, 8-DPSK
Аккумулятор: литийионный, 7,4 В, 2600 мА•ч
Длительность воспроизведения: прим. 12 часов (при громкости 50 %)

ГАРАНТИЙНЫЙ ТАЛОН

НАСТОЯЩИЙ ГАРАНТИЙНЫЙ ТАЛОН ПРЕДОСТАВЛЯЕТ СВЕДЕНИЯ О ВАШИХ ПРАВАХ ПО ГАРАНТИИ. ДЛЯ ПОЛНОГО ПОНИМАНИЯ СВОИХ ПРАВ РЕКОМЕНДУЕМ ОБРАТИТЬСЯ К ЗАКОНАМ СВОЕЙ СТРАНЫ, ПРОВИНЦИИ ИЛИ ШТАТА.

Срок действия и условия, связанные с гарантиями, предоставляются в соответствии с местным законодательством. Для получения дополнительной информации о преимуществах гарантии для потребителей посетите официальный веб-сайт Xiaomi по адресу: https://www.mi.com/global/support/warranty (если вы приобрели Продукт непосредственно в Xiaomi). Во всех остальных случаях проконсультируйтесь с продавцом. Компания Xiaomi не гарантирует бесперебойную или безошибочную работу Продукта. Ущерб, возникший в результате несоблюдения инструкций по использованию Продукта, не покрывается гарантией. Если в течение Гарантийного срока будет обнаружен аппаратный дефект, Продукт будет (1) отремонтирован, (2) заменен или (3) за него будут возмещены средства в зависимости от ваших прав в соответствии с местным законодательством. Гарантия не распространяется на нормальный износ, ущерб, нанесенный при обстоятельствах непреодолимой силы, злоупотребления, небрежности или по вине пользователя. Контактным лицом для послепродажного обслуживания может быть любое лицо в сети авторизованных сервисных центров Xiaomi, авторизованные дистрибьюторы Xiaomi или продавцы, продавшие Продукты вам.
Настоящая гарантия не действует в Гонконге и Тайване.
Настоящая гарантия не покрывает продукты, которые не были должным образом импортированы, были изготовлены не компанией Xiaomi и/или приобретены не у Xiaomi либо ее официального представителя. Согласно действующему законодательству, вы можете рассчитывать на гарантии от официального дистрибьютора, который продал Продукт. Поэтому компания Xiaomi предлагает обращаться к продавцу, у которого вы приобрели Продукт.

Інструкції

Українська

Живлення

Натисніть і утримуйте кнопку живлення протягом 2 секунд, щоб увімкнути динамік і почати сполучення Bluetooth або вимкнути динамік. Цей процес включає голосові підказки.

З'єднання Bluetooth

Коли динамік перебуває в режимі сполучення Bluetooth, увімкніть функції Bluetooth мобільного телефону, а потім виберіть «Xiaomi Sound Outdoor» зі списку сполучення Bluetooth і натисніть для сполучення. Коли сполучення відбудеться, ви почуєте підказку.
Щоб від'єднати динамік, коротко натисніть кнопку протягом 2 секунд, і динамік перейде в режим сполучення Bluetooth.

Стереопара

Коротко натисніть кнопку кожного з двох динаміків, і два сусідні динаміки автоматично об'єднаються в пару та працюватимуть як лівий і правий канали відповідно.
Щоб роз'єднати пару, коротко натисніть кнопку на будь-якому динаміку.

Мультипара

Натисніть і утримуйте кнопку протягом 3 секунд на кожному динаміку, і всі динаміки автоматично об'єднаються*. Усі динаміки відтворюватимуть однаковий вміст.
Для роз'єднання коротко натисніть кнопку протягом 3 секунд на кожному динаміку.
*Мультипара може підтримувати одночасну роботу щонайбільше 100 Xiaomi Sound Outdoor.

Виклики

Якщо надходить виклик, коли динамік підключено до смартфону, динамік автоматично призупинить музику та відтворить сигнал дзвінка. Коли це станеться, коротко натисніть кнопку ▶, щоб відповісти; коротко натисніть кнопку ▶ ще раз, щоб завершити розмову. Натисніть і утримуйте кнопку ▶ протягом 2 секунд, щоб відхилити виклик.
натисніть і утримуйте " " більше 1 секунди, щоб переключитися між мобільним телефоном і динаміком.

Інші функції

Натисніть і утримуйте кнопки + і ▶ протягом 2 секунд, щоб очистити список сполучення та відновити гучність за замовчуванням.

Індикатор

1. Блимання індикатора: Динамік перебуває в режимі сполучення Bluetooth. Динамік заряджається.
2. Індикатор світиться: Динамік сполучено з пристроєм, наприклад, смартфоном. Динамік завершує зарядку
3. Швидке блимання індикатора: Два динаміки шукають один одного для TWS.
4. Повільне блимання індикатора: Два динаміки успішно створили пару, але вони не підключені до смартфона чи інших пристроїв.

Важлива інформація про безпеку

Ознайомтеся з усіма відомостями про безпеку, перш ніж використовувати пристрій.

- Використання недозволених кабелів, адаптерів живлення або акумуляторів може спричинити пожежу, вибух або становити інші ризики.
- Використовуйте тільки ухвалені аксесуари, сумісні з вашим пристроєм.
- Температура навколишнього середовища для експлуатації пристрою становить від 0 °C до 40 °C. Пристрій може пошкодитися, якщо використовувати його за межами зазначеного температурного діапазону.
- Якщо пристрій оснащено вбудованим акумулятором, не намагайтеся замінити його власноруч, щоб запобігти пошкодженню акумулятора або пристрою.
- Заряджайте цей пристрій тільки за допомогою кабелю й адаптера живлення, які постачаються в комплекті або ухвалені. Використання інших адаптерів може призвести до займання, ураження електричним струмом і пошкодження пристрою й адаптера.
- Коли заряджання завершиться, від'єднайте адаптер від пристрою та розетки. Не заряджайте пристрій більше 12 годин.
- Акумулятор потрібно віддати на переробку або утилізувати окремо від побутових відходів. Неправильне поводження з акумулятором може призвести до займання або вибуху. Утилізуйте або здавайте на переробку пристрій, його акумулятор і аксесуари відповідно до місцевих норм.
- Заборонено розбирати, ударяти, ламати або спалювати акумулятор. Якщо акумулятор виглядає деформованим або пошкодженим, негайно припиніть ним користуватися.
- Не допускайте короткого замикання акумулятора, оскільки це може призвести до перегрівання, опіків або інших травм.
- Заборонено розташовувати акумулятор у середовищі з високою температурою.
- Перегрівання може призвести до вибуху.
- Заборонено розбирати, ударяти або ламати акумулятор, оскільки це може призвести до витоку електроліту, перегрівання або вибуху.
- Заборонено спалювати акумулятор, оскільки це може призвести до пожежі або вибуху.
- Якщо акумулятор виглядає деформованим або пошкодженим, негайно припиніть ним користуватися.
- Користувачам заборонено виймати або змінювати акумулятор. Виймати або ремонтувати акумулятор повинні лише представники авторизованого ремонтного центру виробника.
- Слідкуйте, щоб пристрій завжди був сухий.
- Не намагайтеся ремонтувати пристрій самотужки. Якщо будь-яка деталь пристрою не функціонує належним чином, зверніться до служби підтримки користувачів Xiaomi або принесіть пристрій до авторизованого сервісного центру.
- Підключайте інші пристрої згідно з посібниками з їх експлуатації. Забороняється підключати несумісні пристрої до цього пристрою.
- Адаптер змінного струму слід вмикати в розетку, яка розташована поруч із пристроєм, і до якої можна легко отримати доступ.

УВАГА!

- ВИКОРИСТАННЯ НЕПРАВИЛЬНОГО ТИПУ АКУМУЛЯТОРА МОЖЕ СПРИЧИНИТИ ВИБУХ.
- УТИЛІЗУЙТЕ ВИКОРИСТАНІ АКУМУЛЯТОРИ ЗГІДНО З ІНСТРУКЦІЄЮ.

Основні характеристики

Номер моделі: MDZ-38-DB
Кількість динаміків: 2
Підтримується: A2DP V1.4, AVRCP V1.6.2, HFP V1.8
Версія Bluetooth: 5.4
Номінальна вихідна потужність: 1 × 20 Вт , 1 × 10 Вт
Співвідношення «сигнал/шум»: ≥80 дБ
Акумулятор: Літій-іонний, 7,4 В, 2600 мА·год
Заряджання акумулятора: 5 В ⎓ 3 А, 2,5 години
Тривалість відтворення: близько 12 годин (при гучності 50%)
Потужність передавача Bluetooth: <10 дБм
Частотний діапазон: від 60 Гц до 20 КГц
Модуляція передавача Bluetooth: GFSK, π/4-DQPSK, 8-DPSK

ПРИМІТКА ПРО ГАРАНТІЮ

ЦЯ ПРИМІТКА ПРО ПЕРЕДБАЧЕНУ ЗАКОНОМ ГАРАНТІЮ ІНФОРМУЄ ВАС ПРО ВАШІ ПРАВА, ЯКІ ЗАБЕЗПЕЧУЮТЬСЯ ЦІЄЮ ГАРАНТІЄЮ. ЩОБ ПОВНІСТЮ ЗРОЗУМІТИ СВОЇ ПРАВА, РЕКОМЕНДУЄМО ОЗНАЙОМИТИСЯ ІЗ ЗАКОНОДАВСТВОМ СВОЄЇ КРАЇНИ АБО АДМІНІСТРАТИВНОГО РЕГІОНУ.

Термін дії та умови передбачених законодавством гарантій установлено відповідними законами. На офіційному сайті Xiaomi https://www.mi.com/global/support/warranty наведено докладнішу інформацію про положення споживчої гарантії. Ці умови застосовуються, якщо ви придбали Виріб напряму в Xiaomi. В іншому разі звертайтеся до свого продавця. Не гарантується, що Виріб працюватиме безперебійно та без помилок. Гарантія не покриває випадки, коли споживач зазнав збитків через недотримання інструкцій із використання Виробу. Відповідно до ваших прав, передбачених місцевим законодавством, якщо протягом Гарантійного періоду буде виявлено будь-який апаратний дефект, Виріб буде 1) відремонтовано, 2) замінено або 3) буде надано відшкодування. Звичайний знос, форс-мажорні обставини, зловживання чи пошкодження, спричинені недбалістю або з вини користувача, не підпадають під дію гарантії. Контактною особою з питань післяпродажного обслуговування може бути будь-яка особа в мережі авторизованих сервісних центрів Xiaomi або серед авторизованих дистриб'юторів Xiaomi, а також кінцевий продавець, у якого ви придбали відповідні Вироби.
Ця гарантія не діє в Гонконгу й Тайвані.
Умови цієї гарантії не поширюються на Вироби, що не були належним чином імпортовані та/або виготовлені компанією Xiaomi та/або не були належним чином придбані в компанії Xiaomi або її офіційного продавця. Згідно із чинним законодавством, у вас може бути право на гарантію неофіційного продавця, у якого ви придбали Виріб. У такому разі компанія Xiaomi рекомендує вам звернутися до відповідного продавця.

Hướng dẫn

Tiếng Việt

Bật/Tắt nguồn

Nhấn và giữ nút nguồn ⏻ trong 2 giây để bật loa và bắt đầu ghép nối Bluetooth hoặc để tắt loa. Quá trình này sẽ có thông báo nhắc bằng giọng nói.

Kết nối Bluetooth

Khi loa ở chế độ ghép nối Bluetooth, hãy bật chức năng Bluetooth của điện thoại, sau đó chọn "Xiaomi Sound Outdoor" từ danh sách ghép nối Bluetooth và nhấp để ghép nối. Bạn sẽ nghe thấy thông báo nhắc khi ghép nối thành công.

Để ngắt kết nối loa, nhấn giữ nút ᛒ trong 2 giây và loa sẽ chuyển sang chế độ ghép nối Bluetooth.

Ghép nối stereo

Nhấn giữ nhanh nút trên mỗi loa, sau đó hai loa gần nhau sẽ tự động ghép nối và hoạt động như loa trái và loa phải tương ứng.

Để ngắt kết nối, nhấn giữ nhanh nút trên một trong hai loa.

Ghép nối nhiều loa

Nhấn và giữ nút trong 3 giây trên mỗi loa và tất cả các loa sẽ tự động ghép nối*. Tất cả các loa sẽ phát cùng một nội dung.

Để ngắt kết nối, nhấn và giữ nút trong 3 giây trên mỗi loa.

*Chức năng ghép nối nhiều loa có thể hỗ trợ tối đa 100 cặp loa ngoài trời Xiaomi Sound trong cùng một lúc.

Cuộc gọi

Nếu có cuộc gọi đến khi loa đang kết nối với điện thoại thông minh, loa sẽ tự động tạm dừng nhạc và phát nhạc chuông. Trong tình huống này, người dùng có thể trả lời cuộc gọi bằng cách nhấn và giữ nhanh nút ▶; nhấn và giữ nhanh nút ▶ một lần nữa để kết thúc cuộc gọi. Nhấn và giữ nút ▶ trong 2 giây để từ chối cuộc gọi. giữ nút " ᛒ " trong hơn 1 giây để chuyển đổi giữa điện thoại và loa.

Các tính năng khác

Nhấn và giữ nút + và nút ▶ trong 2 giây để xóa danh sách ghép nối và khôi phục âm lượng mặc định.

Đèn báo

1. Đèn báo nhấp nháy: Loa đang ở chế độ ghép nối Bluetooth. Loa đang sạc.
2. Đèn báo sáng: Loa đang được ghép nối với một thiết bị, ví dụ như điện thoại. Loa đã được sạc đầy
3. Đèn báo nhấp nháy nhanh: Hai loa đang tìm nhau cho chế độ TWS.
4. Đèn báo nhấp nháy chậm: Hai loa ghép nối thành công nhưng không được kết nối với điện thoại hoặc các thiết bị khác.

Thông tin an toàn quan trọng

Đọc tất cả thông tin an toàn bên dưới trước khi sử dụng thiết bị:

- Sử dụng cáp, bộ đổi nguồn hoặc pin loại không chính hãng có thể gây cháy, nổ hoặc gây ra các rủi ro khác.
- Chỉ sử dụng các phụ kiện được chính hãng uỷ quyền tương thích với thiết bị của bạn.
- Phạm vi nhiệt độ hoạt động của thiết bị là từ 0°C đến 40°C. Sử dụng thiết bị trong môi trường ngoài phạm vi nhiệt độ này có thể làm hỏng thiết bị.
- Nếu thiết bị của bạn có pin tích hợp, không tự thay pin để tránh làm hỏng pin hoặc thiết bị.
- Chỉ sạc thiết bị này bằng dây cáp và bộ đổi nguồn đi kèm hoặc loại được chính hãng uỷ quyền. Sử dụng các bộ đổi nguồn khác có thể gây cháy, điện giật, hư hỏng thiết bị và bộ đổi nguồn.
- Sau khi sạc xong, hãy rút dây cắm của bộ đổi nguồn khỏi thiết bị và ổ cắm điện. Không sạc thiết bị quá 12 giờ.
- Pin phải được tái chế hoặc thải bỏ riêng biệt với rác thải sinh hoạt. Xử lý pin không đúng cách có thể gây cháy hoặc nổ. Vứt bỏ hoặc tái chế thiết bị, pin và phụ kiện theo quy định tại địa phương của bạn.
- Không tháo, đập nát hoặc đốt pin. Nếu pin bị biến dạng hoặc hư hỏng, hãy ngừng sử dụng ngay lập tức.
- Không làm đoản mạch pin vì điều này có thể gây ra hiện tượng quá nhiệt, bỏng hoặc thương tích khác.
- Không đặt pin ở môi trường có nhiệt độ cao.
- Quá nhiệt có thể gây nổ.
- Không tháo rời, đập hoặc đập nát pin vì điều này có thể khiến pin bị rò rỉ, quá nhiệt hoặc phát nổ.
- Không đốt pin để tránh cháy hoặc nổ.
- Nếu pin bị biến dạng hoặc hư hỏng, hãy ngừng sử dụng ngay lập tức.
- Người dùng không được tháo hoặc thay đổi pin. Việc tháo hoặc sửa chữa pin chỉ được thực hiện bởi trung tâm sửa chữa được ủy quyền của nhà sản xuất.
- Giữ thiết bị của bạn khô ráo.
- Không được tự sửa thiết bị. Nếu có bất kỳ bộ phận nào của thiết bị hoạt động không bình thường, hãy liên hệ với bộ phận hỗ trợ khách hàng của Xiaomi hoặc mang thiết bị của bạn đến trung tâm sửa chữa được ủy quyền.
- Kết nối các thiết bị khác theo hướng dẫn sử dụng. Không kết nối các thiết bị không tương thích với thiết bị này.
- Đối với Bộ chuyển đổi AC/DC, ổ cắm điện phải được lắp đặt gần thiết bị và dễ tiếp cận.

THẬN TRỌNG

- THAY THẾ SAI LOẠI PIN CÓ THỂ DẪN ĐẾN NGUY CƠ PHÁT NỔ.
- THẢI BỎ PIN ĐÃ QUA SỬ DỤNG THEO HƯỚNG DẪN.

Thông số cơ bản

Số hiệu sản phẩm: MDZ-38-DB
Hỗ trợ: A2DP V1.4, AVRCP V1.6.2, HFP V1.8
Công suất đầu ra định mức: 1×20 W , 1×10 W
Pin: Lithium-ion, 7,4 V, 2.600 mAh
Thời lượng phát: khoảng 12 giờ (ở mức âm lượng 50%)
Công suất phát Bluetooth: <10 dBm

Thiết bị loa: 2 loa
Phiên bản Bluetooth: 5,4
Tỉ lệ tín hiệu/tạp âm: ≥80 dB
Sạc pin: 5 V⎓3 A, 2,5 giờ
Dải tần: 60 Hz đến 20 KHz
Module phát Bluetooth: GFSK, π/4-DQPSK, 8-DPSK

THÔNG BÁO CHÍNH SÁCH BẢO HÀNH

THÔNG BÁO BẢO HÀNH HỢP PHÁP NÀY CUNG CẤP THÔNG TIN CHO BẠN VỀ CÁC QUYỀN CỦA BẠN THEO CHẾ ĐỘ BẢO HÀNH HỢP PHÁP. ĐỂ HIỂU ĐẦY ĐỦ VỀ CÁC QUYỀN CỦA MÌNH, BẠN NÊN THAM KHẢO LUẬT PHÁP CỦA QUỐC GIA, TỈNH HOẶC TIỂU BANG CỦA BẠN.

Thời hạn và điều kiện liên quan đến bảo hành hợp pháp được luật pháp địa phương tương ứng quy định. Vui lòng tham khảo trang web chính thức của Xiaomi tại địa chỉ https://www.mi.com/global/support/warranty để biết thêm thông tin về các lợi ích của người tiêu dùng liên quan đến bảo hành. Nếu bạn đã trực tiếp mua Sản phẩm từ Xiaomi. Trong tất cả các trường hợp khác, vui lòng tham khảo ý kiến bên bán hàng. Xiaomi không đảm bảo rằng hoạt động của Sản phẩm sẽ không bị gián đoạn hoặc không có lỗi. Chúng tôi không chịu trách nhiệm cho những thiệt hại phát sinh từ việc không tuân thủ các hướng dẫn liên quan đến việc sử dụng Sản phẩm. Nếu phát hiện có lỗi phần cứng trong Thời hạn bảo hành, Sản phẩm sẽ được (1) sửa chữa, (2) thay thế, hoặc (3) hoàn tiền, tùy thuộc vào quyền của bạn theo luật địa phương. Những hao mòn thông thường, bất khả kháng, sự lạm dụng hoặc hư hỏng do sơ suất hoặc lỗi của người sử dụng đều không được bảo hành. Đối với dịch vụ sau bán hàng, bạn có thể liên hệ với bất kỳ ai trong mạng lưới dịch vụ được ủy quyền của Xiaomi, các nhà phân phối được ủy quyền của Xiaomi hoặc nhà cung cấp cuối cùng đã bán Sản phẩm cho bạn.

Bảo hành hiện tại không áp dụng tại Hồng Kông và Đài Loan.

Các sản phẩm không được Xiaomi chính thức nhập khẩu và/hoặc chính thức sản xuất và/hoặc không được Xiaomi hoặc bên bán hàng chính thức của Xiaomi mua lại hiện không được bảo hành. Theo luật hiện hành, bạn có thể được hưởng bảo hành từ nhà bán lẻ không chính thức đã bán Sản phẩm. Do đó, Xiaomi khuyên bạn nên liên hệ với nhà bán lẻ nơi bạn đã mua Sản phẩm.

Petunjuk

Indonesia

Menghidupkan/mematikan speaker

Tekan tahan tombol daya selama 2 detik untuk menghidupkan speaker dan memulai perpasangan Bluetooth, atau untuk mematikan speaker. Proses ini disertai perintah suara.

Koneksi Bluetooth

Saat speaker dalam mode perpasangan Bluetooth, hidupkan fungsi Bluetooth. Ponsel Anda, lalu pilih "Xiaomi Sound Outdoor" dari daftar perpasangan Bluetooth dan klik untuk memasangkannya. Anda akan mendengar pemberitahuan jika perpasangan berhasil.

Untuk mengakhiri koneksi speaker, tekan tombol selama 2 detik dan speaker akan beralih ke mode perpasangan Bluetooth.

Perpasangan stereo

Tekan tombol pada tiap dua speaker, dan kedua speaker di dekatnya akan dipasangkan secara otomatis serta masing-masing akan beroperasi sebagai saluran kiri dan kanan.

Untuk mengakhiri koneksi, tekan tombol pada salah satu speaker.

Perpasangan multi-speaker

Tekan tahan tombol 3 detik pada masing-masing speaker, untuk memasangkan semua speaker secara otomatis*.

Semua speaker akan memutar konten yang sama.

Untuk mengakhiri koneksi, tekan tahan tombol 3 detik pada masing-masing speaker.

*Fungsi perpasangan multi-speaker dapat mendukung maksimum 100 pasang Xiaomi Sound Outdoor sekaligus.

Panggilan

Jika ada panggilan masuk saat speaker tersambung ke smartphone, speaker akan menjeda musik secara otomatis dan memutar nada dering. Dalam hal ini, tekan tombol untuk menjawab; tekan lagi tombol untuk mengakhiri panggilan. Tekan tahan tombol selama 2 detik untuk menolak panggilan.

Tekan tahan "" di atas 1 detik untuk beralih antara ponsel dan speaker.

Other Features

Long press the and button 2s to clear the pairing list and restore the default volume.

Lampu Indikator

1. Lampu indikator berkedip: Speaker dalam mode perpasangan Bluetooth. Speaker mengisi daya.
2. Lampu indikator menyala: Speaker dipasangkan dengan sebuah perangkat, misalnya smartphone. Speaker selesai mengisi daya
3. Lampu indikator berkedip cepat: Kedua speaker saling mencari untuk TWS.
4. Lampu indikator berkedip pelan: Kedua speaker berhasil dipasangkan tetapi tidak tersambung ke smartphone atau perangkat lain.

Informasi Penting Terkait Keselamatan

Bacalah semua informasi keselamatan di bawah ini sebelum menggunakan perangkat Anda:

- Penggunaan kabel, adaptor daya, atau baterai non-resmi dapat menimbulkan risiko kebakaran, ledakan, serta risiko lainnya.
- Hanya gunakan aksesori resmi yang kompatibel dengan perangkat Anda.
- Rentang suhu pengoperasian perangkat ini adalah 0°C hingga 40°C. Penggunaan di luar rentang suhu ini dapat merusak perangkat.
- Jika perangkat Anda menggunakan baterai terintegrasi, untuk mencegah baterai atau perangkat rusak, jangan berusaha mengganti baterai sendiri.
- Isi daya perangkat ini dengan kabel dan adaptor daya yang disertakan atau resmi saja. Menggunakan adaptor lain bisa menyebabkan kebakaran, sengatan listrik, serta merusak perangkat dan adaptor.
- Setelah pengisian daya selesai, cabut adaptor dari perangkat maupun stopkontak daya. Jangan mengisi daya perangkat selama lebih dari 12 jam.
- Baterai wajib didaur ulang atau dibuang terpisah dari limbah rumah tangga. Kesalahan penanganan baterai dapat menyebabkan kebakaran atau ledakan. Buang atau daur ulang perangkat, baterai, dan aksesorinya sesuai dengan peraturan setempat.
- Jangan membongkar, memukul, meremuk, atau membakar baterai. Jika baterai terlihat sudah berubah bentuk atau rusak, segera hentikan penggunaan.
- Jangan mengorsletkan baterai karena dapat menyebabkan kepanasan, luka bakar, atau cedera lain.
- Jangan menyimpan baterai di tempat bersuhu tinggi.
- Kepanasan dapat menyebabkan ledakan.
- Jangan membongkar, memukul, atau meremuk baterai karena dapat menyebabkan baterai bocor, kepanasan, atau meledak.
- Jangan membakar baterai karena dapat menyebabkan kebakaran atau ledakan.
- Jika baterai terlihat berubah bentuk atau rusak, segera berhenti menggunakannya.
- Pengguna dilarang melepas atau mengganti baterai. Pekerjaan melepas atau memperbaiki baterai hanya boleh dilakukan oleh pusat perbaikan resmi produsen.
- Jaga perangkat tetap kering.
- Jangan berusaha memperbaiki perangkat sendiri. Jika ada bagian perangkat yang tidak bekerja dengan benar, hubungi dukungan pelanggan Mi atau bawa perangkat Anda ke pusat perbaikan resmi.
- Hubungkan perangkat lain sesuai petunjuk penggunaan terkait. Jangan menghubungkan perangkat yang tidak kompatibel ke perangkat ini.
- Untuk adaptor AC/DC, pasang stopkontak di dekat peralatan dan mudah dijangkau.

PERHATIAN

- BAHAYA LEDAKAN JIKA BATERAI DIGANTI DENGAN TIPE YANG SALAH.
- BUANGLAH BATERAI BEKAS SESUAI DENGAN PETUNJUK.

Spesifikasi Dasar

Nomor model produk: MDZ-38-DB
Mendukung: A2DP V1.4, AVRCP V1.6.2, HFP V1.8
Rating daya output: 1×20W , 1×10W
Daya pemancar Bluetooth: <10dBm
Modulasi pemancar Bluetooth: GFSK,π/4-DQPSK,8-DPSK
Durasi putar: sekitar 12 jam (pada tingkat volume 50%)
Unit speaker: 2 speaker
Versi Bluetooth: 5.4
Rasio sinyal terhadap derau: ≥80dB
Pengisian daya baterai: 5V ⎓ 3A, 2,5 jam
Rentang frekuensi: 60Hz hingga 20KHz
Baterai: Lithium-ion, 7,4V, 2600mAh

PEMBERITAHUAN GARANSI

PEMBERITAHUAN JAMINAN HUKUM INI MEMBERIKAN INFORMASI TENTANG HAK ANDA BERDASARKAN JAMINAN HUKUM INI. UNTUK MEMAHAMI HAK-HAK ANDA SECARA PENUH, LIHAT PERATURAN YANG BERLAKU DI NEGARA, PROVINSI ATAU NEGARA BAGIAN TEMPAT ANDA TINGGAL.

Durasi dan ketentuan yang terkait dengan jaminan hukum diberikan menurut hukum setempat. Untuk informasi selengkapnya tentang manfaat garansi konsumen, lihat situs web resmi Xiaomi https://www.mi.com/global/support/warranty. Jika Anda membeli Produk langsung dari Xiaomi. Dalam kasus lainnya, tanyakan kepada penjual. Tidak ada jaminan pengoperasian Produk bebas dari gangguan atau kesalahan. Garansi tidak mencakup kerusakan yang timbul dari ketidakpatuhan terhadap petunjuk terkait penggunaan Produk. Jika terdapat kerusakan perangkat keras selama Masa Garansi, Produk akan (1) diperbaiki, (2) diganti, atau (3) ditukar dengan pengembalian dana, bergantung pada hak Anda menurut hukum setempat. Keausan yang bersifat normal, keadaan kahar, kesalahan penggunaan atau kerusakan yang disebabkan oleh kelalaian atau kesalahan pengguna tidak tercakup dalam garansi. Hubungi langsung personel layanan purnajual di jaringan servis resmi Xiaomi, distributor resmi Xiaomi, atau vendor akhir yang menjual Produk kepada Anda.

Garansi ini tidak berlaku di Hong Kong dan Taiwan.

Produk yang tidak sepatutnya diimpor dan/atau tidak sepatutnya diproduksi oleh Xiaomi dan/atau tidak sepatutnya didapat dari Xiaomi atau penjual resmi Xiaomi, tidak tercakup dalam garansi yang ada. Sesuai hukum yang berlaku, Anda dapat memperoleh manfaat garansi dari peritel non-resmi yang menjual Produk. Oleh karena itu, Xiaomi menyarankan Anda untuk menghubungi peritel tempat Anda membeli Produk.

使用說明

中文繁体

電源開/關

長按電源按鈕⏻ 2 秒可開啟音箱並開始藍牙配對，或關閉音箱。此程序會有語音提示。

藍牙連線

當音箱處於藍牙配對模式時，開啟手機藍牙功能，從藍牙配對清單中選擇「藍牙喇叭 戶外版」後，點擊以進行配對。配對成功後，您會聽到提示音。

若要中斷連接音箱，請短按 ᛒ 按鈕2s，音箱將切換到藍牙配對模式。

立體聲配對

短按兩個音箱上的 ♾ 按鈕，此時兩個鄰近的音箱將自動配對並分別以左、右聲道運作。

若要中斷連接，請短按任一音箱上的 ♾ 按鈕。

多音箱配對

長按每個音箱上的 ♾ 按鈕 3 秒，所有音箱將自動配對*。

所有音箱將播放相同的內容。

若要中斷連接，請長按每個音箱上的按鈕 3 秒。

*多音箱配對功能最多可同時支援 100 組「藍牙喇叭 戶外版」配對。

通話

當音箱與智慧型手機連線時，若有來電，音箱將自動暫停音樂並播放鈴聲。此時短按 ▶ 按鈕可接聽；再次短按 ▶ 按鈕可結束通話。長按 ▶ 按鈕 2 秒可拒接來電。

長按「ᛒ」超過 1 秒可在手機與音箱之間切換。

其他功能

長按 ＋ 和 ▶ 按鈕 2 秒可清除配對清單並恢復預設音量。

指示燈

1. 指示燈閃爍：音箱處於藍牙配對模式。音箱正在充電。
2. 指示燈亮起：音箱已與裝置完成配對，例如，智慧型手機。音箱已完成充電。
3. 指示燈快速閃爍：兩個音箱正在互相尋找 TWS。
4. 指示燈慢速閃爍：兩個音箱已配對成功，但未連接到智慧型手機或其他裝置。

重要安全資訊

使用您的裝置前，請先閱讀以下所有安全資訊：

- 使用未經授權的纜線、變壓器或電池可能會導致火災、爆炸或造成其他風險。
- 請僅使用相容於您裝置的授權配件。
- 此裝置的運作溫度範圍為 0°C 至 40°C。若在超出此溫度範圍的環境中使用可能會損壞本裝置。
- 若裝置本身內建電池，請勿嘗試自行更換電池，以免損壞電池或裝置。
- 請僅使用隨附或授權的纜線和變壓器為裝置充電。使用其他變壓器可能會導致火災、觸電，以及損壞裝置和變壓器。
- 充電完成後，請將變壓器從裝置和電源插座拔除。請勿將裝置充電超過 12 小時。
- 電池必須回收，或與家庭廢棄物分開丟棄。處理不當可能導致火災或爆炸。請根據當地法規處置或回收裝置、電池及配件。
- 請勿拆解、撞擊、擠壓或燃燒電池。如果電池看似變形或損壞，請立即停止使用。
- 請勿讓電池短路，否則可能會導致過熱、灼傷或其他傷害。
- 請勿將電池放置於高溫環境下。
- 過熱可能導致爆炸。
- 請勿拆解、撞擊或擠壓電池，否則可能會造成電池漏液、過熱或爆炸。
- 請勿燃燒電池，否則可能會造成火災或爆炸。
- 如果電池看似已變形或損壞，請立即停止使用。
- 使用者不得拆卸或改裝電池。電池的移除或維修只能由製造商授權的維修中心進行。
- 保持裝置乾燥。
- 切勿嘗試自行維修裝置。如果裝置的任何部分無法正常運作，請聯絡 Mi 客戶支援，或將您的裝置送至授權維修中心。
- 連接其他裝置時，請依其說明手冊操作。切勿將不相容的裝置連接到此裝置。
- 針對 AC/DC 變壓器，應將插座安裝於設備附近，且便於使用。
- **本產品經過實驗室防尘 / 防水測試，達到 IP67 防水等級。需要特別注意的是，本產品不適於遊泳，潛水等活動，不適合在高溫、有腐蝕性酸 / 鹽水等環境下使用。日常磨損或拆卸可能會導致防水性能減弱。使用通程中避免摔落及磕碰，避免長時間充電，當不使用時需要定期進行充電以保證電池性能，避免長時間無人看管充電等若在產品使用或充電過程中發現異常，應立即停止使用，將產品置於安全位置，售後服務站進行檢測維修。**

警告

- 若更換的電池類型不正確，可能會有爆炸的風險。
- 請依指示棄置使用過的電池。

基本規格

產品型號： MDZ-38-DB
支援： A2DP V1.4、AVRCP V1.6.2、HFP V1.8
額定輸出功率： 1×20W、1×10W
藍牙傳輸器功率： <10dBm
藍牙傳輸器調變： GFSK、π/4-DQPSK、8-DPSK
電池： 鋰離子，7.4V、2600mAh
喇叭單元： 2 個單元
藍牙版本： 5.4
訊噪比： ⩾80dB
電池充電： 5V⎓3A，2.5 小時
頻率範圍： 60Hz 至 20KHz
播放期間： 約 12 小時（50% 音量時）

NCC 警語

取得審驗證明之低功率射頻器材，非經核准，公司、商號或使用者均不得擅自變更頻率、加大功率或變更原設計之特性及功能。低功率射頻器材之使用不得影響飛航安全及干擾合法通信；經發現有干擾現象時，應立即停用，並改善至無干擾時方得繼續使用。

前述合法通信，指依電信管理法規定作業之無線電通信。

低功率射頻器材須忍受合法通信或工業、科學及醫 療用電波輻射性電機設備之干擾。

保固聲明

本法律保固通告旨在告知您在法律保固下可享有之權利。如需完整瞭解您的權利，請查閱您國家 / 地區、省或州的法律。

法律保固之相關期間和條件由當地法律提供。如需更多有關消費者保固權益的資訊，請至小米官方網站 https://www.mi.com/global/support/warranty。如果您是直接從小米購買本產品。在其他所有情況下，請洽詢您的賣家。產品的運作不保證不中斷或不發生任何錯誤。因未遵守產品使用相關指示所造成的損害不在保固範圍內。保固期間若發現硬體瑕疵，我們將根據您在當地法律下的權利，為您的產品進行 (1) 維修、(2) 替換，或 (3) 退款。正常磨損、不可抗力、因使用者疏忽或錯誤而導致的濫用或損壞不在保固範圍內。售後服務的聯絡人員可能是小米授權服務網路內的任何人、小米授權經銷商，或將產品販售給您的最終廠商。

目前的保固不適用於香港和台灣。

目前保固範圍不涵蓋非以正當方式進口及 / 或由小米製造的產品，及 / 或非從小米或小米官方賣家正當取得的產品。根據適用法律規定，您可能享有銷售產品之非官方零售商所提供的保固。因此，小米建議您聯絡洽詢販售產品給您的零售商。

設備名稱：藍牙喇叭 戶外版
Equipment name

型號（型式）：MDZ-38-DB
Type designation (Type)

單元 Unit	限用物質及其化學符號 Restricted substances and its chemical symbols					
	鉛 Lead (Pb)	汞 Mercury (Hg)	鎘 Cadmium (Cd)	六價鉻 Hexavalent chromium (Cr^{+6})	多溴聯苯 Polybrominated biphenyls (PBB)	多溴二苯醚 Polybrominated diphenyl ethers (PBDE)
外殼	○	○	○	○	○	○
鋁鋼	–	○	○	○	○	○
印刷電路板	–	○	○	○	○	○
電纜	–	○	○	○	○	○
擴音裝置	○	○	○	○	○	○

備考 1.〝超出 0.1 wt %〞及〝超出 0.01 wt %〞係指限用物質之百分比含量超出百分比含量基準值。

Note 1：“Exceeding 0.1 wt %”and“exceeding 0.01 wt %”indicate that the percentage content of the restricted substance exceeds the reference percentage value of presence condition.

備考 2.〝○〞係指該項限用物質之百分比含量未超出百分比含量基準值。

Note 2：“○”indicates that the percentage content of the restricted substance does not exceed the percentage of reference value of presence.

備考 3.〝–〞係指該項限用物質為排除項目。

Note 3：The“–”indicates that the restricted substance corresponds to the exemption.

使用ガイド

日本語

電源オン / オフ
電源ボタン ⏻ を 2 秒間長押しすると、スピーカーの電源がオンになり、Bluetooth ペアリングが開始されます。このプロセスでは、音声ガイダンスが鳴ります。

Bluetooth 接続
スピーカーが Bluetooth ペアリングモードになると、スマートフォンの Bluetooth 機能がオンになります。Bluetooth ペアリングリストから「Xiaomi Sound Outdoor」を選択してクリックし、ペアリングを実行します。正常にペアリングが完了すると、通知音が鳴ります。
スピーカーの接続を解除するには、ᛒ ボタンを短く押します。押すと、Bluetooth ペアリングモードに切り替わります。

ステレオペアリング
ᘓボタンを短く押すと、近くの 2 つのスピーカーが自動でペアリングされ、それぞれ左チャンネルと右チャンネルとして動作します。
接続を解除するには、どちらかのスピーカーの) ᘓ ボタンを短く押します。

マルチスピーカーペアリング
各スピーカーの ᘓ ボタンを 3 秒間長押しすると、すべてのスピーカーが自動でペアリングされます *。
すべてのスピーカーが同じコンテンツを再生します。
接続を解除するには、各スピーカーのボタンを 3 秒間長押しします。
* マルチスピーカーペアリング機能は、同時に最大 100 台の Xiaomi Sound Outdoor ペアリングをサポート可能です。

通話
スピーカーとスマートフォンを接続しているときに着信があると、スピーカーは自動で音楽を一時停止し、着信音を鳴らします。このときに、▶ボタンを短く押すと応答できます。そのあともう 1 度 ▶ボタンを短く押すと、通話が終了します。▶ボタンを 2 秒間長押しすると、着信を拒否します。
“ᛒ”を 1 秒以上長押しすると、モバイルとスピーカーが切り替わります。

その他の機能
＋ボタンと▶ボタンを同時に 2 秒間長押しすると、ペアリングリストがクリアされ、音量がデフォルトに戻ります。

表示ランプ
1. 表示ランプが速く点滅：スピーカーは Bluetooth ペアリングモードです。スピーカーは充電中です
2. 表示ランプ オン：スピーカーはスマートフォンなどのデバイスとペアリングされています。スピーカーの充電が完了しています
3. 表示ランプが速く点滅： 2 つのスピーカーが、ステレオペアリングのためにお互いを検索中です。
4. 表示ランプがゆっくり点滅： 2 つのスピーカーのペアリングに成功しました。ただし、スマートフォンやその他のデバイスには接続されていません。

安全に関する重要情報

本デバイスを使う前に、下記の安全情報をすべてお読みください。
- 許可された以外のケーブル、電源アダプタ、バッテリーを使用すると、火災や爆発、その他の危険をもたらす恐れがあります。
- 本デバイスと互換性のある認定アクセサリを必ずご使用ください。
- 本デバイスの動作温度の範囲は 0℃ ～ 40℃ です。この温度範囲外の環境で本デバイスを使用すると、デバイスが損傷する恐れがあります。
- バッテリー内蔵デバイスの場合は、自分でバッテリーを交換しないでください。これを守らない場合には、バッテリーやデバイスが損傷する恐れがあります。
- 本デバイスを充電する際には、付属または認定済みのケーブルと電源アダプタのみを使用してください。それ以外のアダプタを使用すると、発火や感電、デバイスやアダプタの損傷につながる恐れがあります。
- 充電が完了したら、デバイスと電源コンセントの両方からアダプタを外してください。本デバイスを 12 時間以上充電しないでください。
- バッテリーはリサイクルするか、または、一般の家庭ゴミとは分けて処分する必要があります。バッテリーを正しく処分しない場合には、発火や爆発の恐れがあります。本デバイス、バッテリーおよびアクセサリの廃棄やリサイクルは、お住まいの自治体で指定された方法に従ってください。
- バッテリーを分解したり、叩いたり押しつぶしたり、燃やしたりしないでください。バッテリーに変形や損傷が見られる場合は、ただちに使用を中止してください。
- バッテリーをショートさせないでください。バッテリーが過熱し、火傷やその他の怪我をもたらす恐れがあります。
- 高温になる場所にバッテリーを置かないでください。
- バッテリーが過熱すると、爆発の恐れがあります。
- バッテリーを分解したり、叩いたり潰したりしないでください。液漏れ、発熱、破裂の原因となります。
- バッテリーを燃やさないでください。火災や爆発を招く恐れがあります。
- バッテリーに変形や損傷が見られる場合は、ただちに使用を中止してください。
- ユーザーの側で、勝手にバッテリーを取り外したり改造したりしないでください。バッテリーの取り外しや修理は、必ず、メーカーの認定修理センターに依頼しましょう。
- 本デバイスを濡らさないでください。
- 自分で勝手にデバイスを修理しないでください。本デバイスの動作に異常がある場合には、Mi カスタマーサポートにお問い合わせいただくか、認定修理センターに修理をご依頼ください。
- その他のデバイスと接続する際には、取扱い説明書の指示に従いましょう。適合しないデバイスとは接続しないでください。
- AC/DC アダプタを使用する際には、接続がしやすいよう、コンセントの付近にデバイスを置いてください。

注意
- 正しいタイプ以外のバッテリーに交換すると、爆発の恐れがあります。
- 使用済みのバッテリーは、お住まいの自治体の指示に従い適切に処分してください。

基本仕様

製品モデル番号：MDZ-38-DB
サポート：A2DP V1.4、AVRCP V1.6.2、HFP V1.8
定格出力：1×20W、1×10W
Bluetooth 送信出力：<10dBm
Bluetooth トランスミッターの変調方式：GFSK、π/4-DQPSK、8-DPSK
バッテリー：リチウムイオン、7.4V、2600mAh
再生時間：約 12 時間（音量 50% において）
スピーカーユニット：2 スピーカー
Bluetooth バージョン：5.4
信号対ノイズ比：≥80dB
バッテリー充電：5V ⎓ 3A、2.5 時間
周波数帯：60Hz ～ 20KHz

輸入者

会社名：小米技術日本株式会社
住所：東京都港区赤坂四丁目15番1号 赤坂ガーデンシティ17階

使用が終了した本製品の廃棄方法

Li-ion

本製品は小型家電リサイクル法 (使用済小型電子機器等の再資源化の促進に関する法律) の対象製品です。不要になった本製品は家庭ごみとして排出せず、各自治体等が行っている使用済小型電子機器等の回収方法に従って排出してください。

お問い合わせ先

Xiaomi　Japan カスタマーサービスセンター
フリーダイヤル：0120-767-378
受付時間：9:00 ～ 18:00(弊社規定休業日を除く)
Email：service.jp@support.mi.com
小米技術日本株式会社
東京都港区赤坂四丁目 15 番 1 号　赤坂ガーデンシティ 17 階
https://www.mi.com/jp

保証に関するお知らせ

この保証に関するお知らせは、保証についてのお客様の権利を明記したものです。保証に関連する期間および条件については、各地域に適用される法律により規定されています。
製品購入者向けの保証の詳細については、Xiaomi の公式ウェブサイト（https://www.mi.com/jp/service/warranty/）を参考してください。また、Xiaomi　Japan カスタマーサービスセンター（0120-300-521　9:00 ～ 18:00 弊社規定休業日を除く）にお問い合わせいただくこともできます。

사용 가이드

한국어

전원 켜기/끄기

전원 ⏻ 버튼을 2초간 길게 눌러 스피커를 켜고 블루투스 페어링을 시작하거나 스피커를 끕니다. 이 과정에는 음성 안내가 포함됩니다.

블루투스 연결

스피커가 블루투스 페어링 모드에 있을 때 휴대폰의 블루투스 기능을 켠 다음 블루투스 페어링 목록에서 "Xiaomi Sound Outdoor"를 선택하고 클릭하여 페어링합니다. 페어링이 되면 안내 메시지가 들립니다.
스피커 연결을 해제하려면 ᛒ 2s 버튼을 짧게 누르면 스피커가 블루투스 페어링 모드로 전환됩니다.

스테레오 페어링

두 스피커에서 각각 ᘓ 버튼을 짧게 누르면 주변의 두 스피커가 자동으로 페어링되어 각각 왼쪽과 오른쪽 채널로 작동합니다.
연결을 해제하려면 각 스피커에서 ᘓ 버튼을 짧게 누릅니다.

스피커 여러 개 페어링

각 스피커에서 ᘓ 버튼을 3초간 길게 누르면 모든 스피커가 자동으로 페어링됩니다*.
모든 스피커에서 동일한 콘텐츠가 재생됩니다.
연결을 해제하려면 각 스피커에서 버튼을 3초간 길게 누릅니다.
*멀티 스피커 페어링 기능은 동시에 최대 100개의 Xiaomi Sound Outdoor 페어링을 지원할 수 있습니다.

통화

스피커가 스마트폰과 연결되어 있을 때 전화가 오면, 스피커는 자동으로 음악을 일시 중지하고 벨소리를 울립니다. 이때 ▶ 버튼을 짧게 누르면 전화를 받고, 다시 짧게 누르면 ▶ 통화를 종료합니다. ▶ 버튼을 2초간 길게 누르면 전화를 거절할 수 있습니다.
"ᛒ"를 1초 이상 길게 누르면 모바일과 스피커 모드로 전환됩니다.

기타 기능

＋ 및 ▶ 버튼을 2초간 길게 누르면 페어링 목록이 지워지고 기본 볼륨이 복원됩니다.

표시등

1. 표시등이 깜박임: 스피커가 블루투스 페어링 모드에 있습니다. 스피커 충전 중.
2. 표시등이 켜짐: 스피커가 스마트폰과 같은 장치와 페어링되었습니다. 스피커 충전 완료
3. 표시등이 빠르게 깜박임: 스피커 두 개가 서로 TWS를 검색하고 있습니다.
4. 표시등이 천천히 깜박임: 스피커 두 개가 성공적으로 페어링되었지만 스마트폰 또는 기타 장치에 연결되지 않았습니다.

중요 안전 정보

장치를 사용하기 전 아래의 모든 안전 정보를 읽어 보시기 바랍니다.

- 승인되지 않은 케이블, 전원 어댑터 또는 배터리를 사용하면 화재, 폭발 또는 기타 위험이 발생할 수 있습니다.
- 장치와 호환되는 승인된 부속품만 사용하십시오.
- 본 장치의 작동 온도는 0° C~40° C입니다. 이 온도를 벗어난 환경에서 사용하면 장치가 손상될 수 있습니다.
- 장치에 내장 배터리가 포함된 경우 배터리나 장치의 손상을 막기 위해 직접 배터리를 교체하지 마십시오.
- 이 장치는 함께 제공되거나 인증된 케이블과 전원 어댑터로만 충전하십시오. 다른 어댑터를 사용하면 화재, 감전, 기기와 어댑터 손상의 원인이 될 수 있습니다.
- 충전이 완료되면 어댑터를 장치와 전기 콘센트에서 분리하십시오. 장치를 12시간 이상 충전하면 안 됩니다.
- 배터리는 반드시 가정용 쓰레기와 분리하여 재활용하거나 처분해야 합니다. 배터리를 잘못 다룰 경우 화재가 발생하거나 폭발할 수 있습니다. 장치와 배터리, 부속품을 지역 규정에 따라 처분하거나 재활용하십시오.
- 배터리를 분해하거나, 타격을 가하거나, 찌그러뜨리거나 태우지 마십시오. 배터리가 변형 혹은 손상된 것 같다면 즉시 사용을 중지하십시오.
- 배터리를 합선하지 마십시오. 과열, 화상 또는 기타 부상이 발생할 수 있습니다.
- 배터리를 높은 온도의 장소에 두지 마십시오.
- 과열 시 폭발할 수 있습니다.
- 배터리를 분해하거나, 타격을 가하거나 찌그러뜨리지 마십시오. 누수, 과열 또는 폭발할 수 있습니다.
- 배터리를 태우면 화재가 발생하거나 폭발할 수 있습니다.
- 배터리가 변형 혹은 손상된 것 같다면 즉시 사용을 중지하십시오.
- 배터리를 제거하거나 개조하면 안 됩니다. 배터리는 제조업체의 공인 수리 센터에서만 제거 또는 수리해야 합니다.
- 장치를 건조한 상태로 유지하십시오.
- 장치를 직접 수리하려고 하지 마십시오. 장치의 일부가 제대로 작동하지 않는 경우 Mi 고객 지원 센터에 문의하거나 공인 수리 센터에 장치를 맡기시기 바랍니다.
- 사용 설명서에 따라 기타 장치를 연결하십시오. 호환되지 않는 장치를 이 장치에 연결하지 마십시오.
- AC/DC 어댑터는 장치 근처에 콘센트가 설치되어 있어야 하고 접근하기 쉬워야 합니다.

주의 사항

- 배터리를 잘못된 유형으로 교체하면 폭발할 수 있습니다.
- 사용한 배터리를 지침에 따라 폐기하십시오.

기본 사양

제품 모델 번호: MDZ-38-DB
지원: A2DP V1.4, AVRCP V1.6.2, HFP V1.8
정격 출력 전력: 1×20W , 1×10W
블루투스 송신기 전력: <10dBm
블루투스 송신기 모듈레이션: GFSK, π/4-DQPSK, 8-DPSK
배터리: 리튬 이온, 7.4V, 2600mAh
스피커 유닛: 2 스피커
블루투스 버전: 5.4
신호 대 잡음비: ≥80dB
배터리 충전: 5V⎓3A, 2.5시간
주파수 범위: 60Hz~20KHz
플레이: 시간 약 12시간(50% 볼륨에서)

보증 안내

이 법적 보증 통지서는 법적 보증에 따른 사용자의 권리에 대해 설명합니다. 사용자의 권리를 완전히 이해하려면 해당 국가, 지방 또는 주의 법률을 참조하시기 바랍니다.

법적 보증에 관한 기간과 조건은 관련 현지 법률에 따라 제시됩니다. 소비자 보증 혜택에 관한 자세한 내용은 Xiaomi 공식 웹사이트(https://www.mi.com/global/support/warranty)를 참조하시기 바랍니다. 이는 Xiaomi에서 제품을 직접 구매한 경우에 해당합니다. 그 외의 모든 경우에는 판매자에게 문의하십시오. 제품의 중단 또는 오류 없는 작동은 보장되지 않습니다. 제품 사용과 관련된 지침을 준수하지 않아 발생하는 손상은 보증에서 제외됩니다. 보증 기간 안에 하드웨어 결함이 발견되는 경우 현지 법률에서 보장하는 소비자 권리에 따라 제품을 (1) 수리하거나 (2) 교체하거나 (3) 환불합니다. 일반적인 마모, 불가항력, 남용 또는 사용자의 실수나 부주의로 인해 발생한 손상은 보증에서 제외됩니다. 애프터서비스 담당자는 Xiaomi의 공인 서비스 네트워크 직원, Xiaomi의 공인 유통업체 직원 또는 사용자에게 제품을 판매한 최종 벤더의 직원일 수 있습니다.
홍콩 및 대만에는 본 보증이 적용되지 않습니다.
적법한 수입 절차를 거치지 않았거나 Xiaomi에서 제조한 제품이 아니거나 Xiaomi 또는 Xiaomi 공인 리셀러로부터 적법하게 취득하지 않은 제품에는 본 보증이 적용되지 않습니다. 관련법에 따라, 사용자는 제품을 판매한 비공식 리셀러가 제공하는 보증을 이용할 수 있습니다. 따라서 Xiaomi에서는 제품을 구입한 리셀러에게 문의하도록 안내합니다.

คำแนะนำ

ไทย

เปิด/ปิดเครื่อง

กดปุ่มเปิด/ปิดเครื่อง ⏻ ค้างไว้ 2 วินาทีเพื่อเปิดลำโพงและเริ่มจับคู่บลูทูธ หรือเพื่อปิดลำโพง กระบวนการนี้จะมีการเตือนด้วยเสียง

การเชื่อมต่อบลูทูธ

เมื่อลำโพงอยู่ในโหมดจับคู่บลูทูธ ให้เปิดฟังก์ชันบลูทูธของโทรศัพท์มือถือของคุณ จากนั้นให้เลือก “Xiaomi Sound Outdoor” จากรายชื่อการจับคู่บลูทูธแล้วคลิกเพื่อจับคู่ คุณจะได้ยินเสียงเตือนเมื่อการจับคู่เสร็จสมบูรณ์

หากต้องการตัดการเชื่อมต่อลำโพง ให้กดปุ่ม ᛒ ค้างไว้ 2 วินาที และลำโพงจะเปลี่ยนเป็นโหมดจับคู่บลูทูธ

จับคู่ลำโพงสเตอริโอ

กดปุ่ม ᘓ บนลำโพงสองตัวที่อยู่ใกล้กัน เพื่อให้ลำโพงทั้งสองจับคู่กันโดยอัตโนมัติและทำงานเป็นแชนแนลซ้ายและขวาตามลำดับ

หากต้องการตัดการเชื่อมต่อ ให้กดปุ่ม ᘓ บนลำโพงตัวใดก็ได้

จับคู่ลำโพงหลายตัว

กดปุ่ม ᘓ บนลำโพงแต่ละตัวค้างไว้ 3 วินาที จากนั้นลำโพงทั้งหมดจะจับคู่กันโดยอัตโนมัติ

ลำโพงทุกตัวจะเล่นเนื้อหาเดียวกัน

หากต้องการตัดการเชื่อมต่อ ให้กดปุ่มบนลำโพงแต่ละตัวค้างไว้ 3 วินาที

*ฟังก์ชันการจับคู่ลำโพงหลายตัวสามารถรองรับ Xiaomi Sound Outdoor ได้สูงสุดครั้งละ 100 ตัว

สายการโทร

หากมีสายเรียกเข้าขณะเชื่อมต่อลำโพงกับสมาร์ทโฟน ลำโพงจะหยุดเล่นเพลงลงชั่วคราวและเล่นเสียงเรียกเข้าโดยอัตโนมัติ เมื่อสถานการณ์นี้เกิดขึ้น ให้กดปุ่ม ▶ เพื่อรับสาย และกดปุ่ม ▶ อีกครั้งเพื่อวางสาย กดปุ่ม ▶ ค้างไว้ 2 วินาทีเพื่อปฏิเสธสายเรียกเข้า

กดปุ่ม “ ᛒ ” ค้างไว้เกิน 1 วินาทีเพื่อสลับระหว่างมือถือและลำโพง

คุณสมบัติอื่นๆ

กดปุ่ม ┼ และ ▶ ค้างไว้ 2 วินาทีเพื่อล้างรายชื่อการจับคู่และคืนค่าเป็นระดับเสียงเริ่มต้น

ไฟสถานะ

1. ไฟสถานะกะพริบ: ลำโพงอยู่ในโหมดจับคู่บลูทูธ ลำโพงกำลังชาร์จไฟ
2. ไฟสถานะติดสว่าง: ลำโพงได้รับการจับคู่กับอุปกรณ์ เช่น สมาร์ทโฟน ลำโพงชาร์จไฟเต็มแล้ว
3. ไฟสถานะกะพริบเร็ว: ลำโพงสองตัวกำลังค้นหากันเองสำหรับโหมด TWS
4. ไฟสถานะกะพริบช้าๆ: ลำโพงสองตัวจับคู่กันสำเร็จแล้ว แต่ไม่เชื่อมต่อกับสมาร์ทโฟนหรืออุปกรณ์อื่นๆ

ข้อมูลความปลอดภัยที่สำคัญ

อ่านข้อมูลความปลอดภัยทั้งหมดที่ด้านล่างนี้ก่อนใช้อุปกรณ์ของคุณ:

- การใช้สายชาร์จ อะแดปเตอร์แปลงไฟ หรือแบตเตอรี่ที่ไม่ได้รับอนุญาตอาจทำให้เกิดไฟไหม้ การระเบิด หรือเสี่ยงต่ออันตรายอื่นๆ ได้
- ใช้เฉพาะอุปกรณ์เสริมที่ได้รับอนุญาตซึ่งสามารถใช้ร่วมกับอุปกรณ์ของคุณได้เท่านั้น
- ช่วงอุณหภูมิการทำงานของอุปกรณ์นี้คือ 0°C ถึง 40°C การใช้อุปกรณ์นี้ในสภาพแวดล้อมที่อยู่นอกช่วงอุณหภูมินี้อาจทำให้อุปกรณ์เสียหายได้
- หากอุปกรณ์ของคุณมาพร้อมกับแบตเตอรี่ในตัว อย่าพยายามเปลี่ยนแบตเตอรี่เองเพื่อหลีกเลี่ยงความเสียหายที่อาจเกิดขึ้นกับแบตเตอรี่หรืออุปกรณ์
- ชาร์จอุปกรณ์นี้ด้วยสายชาร์จและอะแดปเตอร์แปลงไฟที่ให้มาหรือที่ได้รับอนุญาตเท่านั้น การใช้อะแดปเตอร์อื่นอาจทำให้เกิดไฟไหม้ ไฟฟ้าช็อต และทำให้อุปกรณ์และอะแดปเตอร์เสียหาย
- หลังจากชาร์จเสร็จแล้ว ให้ถอดอะแดปเตอร์ออกจากอุปกรณ์และปลั๊กไฟ ห้ามชาร์จอุปกรณ์นานเกิน 12 ชั่วโมง
- แบตเตอรี่ต้องถูกรีไซเคิลหรือทิ้งแยกจากขยะในครัวเรือน การใช้งานแบตเตอรี่อย่างไม่ถูกต้องอาจทำให้เกิดไฟไหม้หรือการระเบิดได้ ทิ้งหรือรีไซเคิลอุปกรณ์ แบตเตอรี่ และอุปกรณ์เสริมตามข้อบังคับในพื้นที่ของคุณ
- ห้ามถอดแยก ทุบ บดทำลาย หรือเผาแบตเตอรี่ หากแบตเตอรี่เสียรูปหรือเสียหาย ให้หยุดใช้งานทันที
- ห้ามลัดวงจรแบตเตอรี่ เพราะอาจทำให้แบตเตอรี่ร้อนเกินไป ไหม้ หรือเกิดการบาดเจ็บอื่นๆ ได้
- ห้ามวางแบตเตอรี่ในที่ที่มีอุณหภูมิสูง
- ความร้อนที่มากเกินไปอาจทำให้เกิดการระเบิดได้
- ห้ามถอดแยก ทุบ หรือบดทำลายแบตเตอรี่ เพราะอาจทำให้แบตเตอรี่รั่วซึม ร้อนเกินไป หรือระเบิดได้
- ห้ามเผาแบตเตอรี่ เพราะอาจทำให้เกิดไฟไหม้หรือระเบิดได้
- หากแบตเตอรี่เสียรูปหรือเสียหาย ให้หยุดใช้งานทันที
- ผู้ใช้จะต้องไม่ถอดหรือดัดแปลงแบตเตอรี่ การถอดหรือซ่อมแซมแบตเตอรี่ต้องดำเนินการโดยศูนย์ซ่อมที่ได้รับอนุญาตจากผู้ผลิตเท่านั้น
- เก็บอุปกรณ์ของคุณไว้ในที่แห้ง
- อย่าพยายามซ่อมแซมอุปกรณ์ด้วยตัวเอง หากส่วนใดส่วนหนึ่งของอุปกรณ์ทำงานไม่ถูกต้อง โปรดติดต่อฝ่ายบริการลูกค้าของ Mi หรือนำอุปกรณ์ของคุณไปยังศูนย์ซ่อมที่ได้รับอนุญาต
- เชื่อมต่ออุปกรณ์อื่นๆ ตามคู่มือการใช้งาน ห้ามเชื่อมต่ออุปกรณ์ที่เข้ากันไม่ได้กับอุปกรณ์นี้
- สำหรับอะแดปเตอร์แปลงไฟ AC/DC จะต้องมีเต้ารับติดตั้งอยู่ใกล้กับอุปกรณ์และเข้าถึงได้ง่าย

ข้อควรระวัง

- หากใส่แบตเตอรี่ผิดประเภท อาจทำให้เกิดการระเบิดได้
- ควรปฏิบัติตามคำแนะนำในการทิ้งทำลายแบตเตอรี่ที่ใช้แล้ว

ข้อมูลจำเพาะพื้นฐาน

หมายเลขรุ่นผลิตภัณฑ์: MDZ-38-DB

รองรับ: A2DP V1.4, AVRCP V1.6.2, HFP V1.8

พิกัดกำลังไฟฟ้าเอาต์พุต: 1×20W , 1×10W

กำลังของตัวส่งสัญญาณบลูทูธ: <10dBm

มอดูเลชั่นของตัวส่งสัญญาณบลูทูธ: GFSK, π/4-DQPSK, 8-DPSK

แบตเตอรี่: ลิเธียมไอออน, 7.4V, 2600mAh

ระยะเวลาการเล่น: ประมาณ 12 ชั่วโมง (ที่ระดับเสียง 50%)

ตัวลำโพง: 2, ลำโพง

เวอร์ชันบลูทูธ: 5.4

อัตราส่วนสัญญาณต่อสัญญาณรบกวน: ≥80dB

การชาร์จแบตเตอรี่: 5V ⎓ 3A, 2.5 ชั่วโมง

ช่วงความถี่: 60Hz ถึง 20KHz

ประกาศการรับประกัน

ประกาศการรับประกันฉบับนี้แจ้งให้คุณทราบถึงสิทธิของคุณภายใต้การรับประกันทางกฎหมาย เพื่อความเข้าใจที่ครบถ้วนสมบูรณ์ต่อสิทธิของคุณ โปรดตรวจสอบกับกฎหมายในประเทศ จังหวัด หรือรัฐของคุณ

ระยะเวลาและเงื่อนไขที่เกี่ยวข้องกับการรับประกันทางกฎหมายมีระบุอยู่ในกฎหมายของท้องถิ่นนั้นๆ สำหรับข้อมูลเพิ่มเติมเกี่ยวกับสิทธิประโยชน์ในการรับประกันของผู้บริโภค โปรดดูที่เว็บไซต์ทางการของ Xiaomi ที่ https://www.mi.com/global/support/warranty หากคุณซื้อผลิตภัณฑ์มาจาก Xiaomi โดยตรง ในกรณีอื่นๆ โปรดปรึกษากับผู้ขายของคุณ เราไม่ได้รับรองว่าการทำงานของผลิตภัณฑ์จะราบรื่นหรือไร้ข้อผิดพลาดความเสียหายที่เกิดจากการไม่ปฏิบัติตามคำแนะนำเกี่ยวกับการใช้งานผลิตภัณฑ์ถือเป็นข้อยกเว้น หากพบการชำรุดของฮาร์ดแวร์ภายในระยะการรับประกัน ผลิตภัณฑ์นั้นจะได้รับการ (1) ซ่อมแซม หรือ (2) เปลี่ยนทดแทน หรือ (3) คืนเงิน โดยขึ้นอยู่กับสิทธิของคุณภายใต้กฎหมายในท้องถิ่น การสึกหรอตามธรรมชาติ เหตุสุดวิสัย การใช้ในทางที่ผิด หรือความเสียหายที่เกิดจากความประมาทเลินเล่อหรือความผิดพลาดของผู้ใช้ จะไม่ได้รับการรับประกัน บุคคลในการติดต่อสำหรับบริการหลังการขายอาจเป็นใครก็ได้ในเครือข่ายบริการที่ได้รับอนุญาตของ Xiaomi, ผู้จัดจำหน่ายที่ได้รับอนุญาตของ Xiaomi หรือผู้ขายขั้นสุดท้ายที่จำหน่ายผลิตภัณฑ์ให้กับคุณ

การรับประกันที่ปรากฏไม่มีผลบังคับใช้ในฮ่องกงและไต้หวัน

การรับประกันฉบับปัจจุบันนี้ไม่ครอบคลุมถึงผลิตภัณฑ์ที่ไม่ได้นำเข้าอย่างถูกต้องและ/หรือไม่ได้ผลิตอย่างถูกต้องโดย Xiaomi และ/หรือไม่ได้มาจาก Xiaomi หรือผู้ขายที่เป็นทางการของ Xiaomi อย่างถูกต้อง ตามกฎหมายที่มีผลบังคับใช้ คุณอาจได้รับสิทธิประโยชน์ในการรับประกันจากผู้ค้าปลีกที่ไม่เป็นทางการซึ่งเป็นผู้ขายผลิตภัณฑ์ ดังนั้น Xiaomi จึงขอแนะนำให้คุณติดต่อผู้ค้าปลีกที่คุณซื้อผลิตภัณฑ์

Arahan

Bahasa Melayu

Hidupkan/Matikan

Tekan lama butang kuasa selama 2 saat untuk menghidupkan pembesar suara dan mula memasangkan Bluetooth atau untuk mematikan pembesar suara. Proses ini termasuk gesaan suara.

Sambungan Bluetooth

Apabila pembesar suara berada dalam mod berpasangan Bluetooth, hidupkan fungsi Bluetooth telefon mudah alih anda, kemudian pilih "Xiaomi Sound Outdoor" daripada senarai berpasangan Bluetooth dan klik untuk dipasangkan. Anda akan mendengar gesaan apabila berjaya berpasangan.
Untuk memutuskan sambungan pembesar suara, tekan cepat butang selama 2 saat dan pembesar suara akan bertukar kepada mod berpasangan Bluetooth.

Penggandingan stereo

Tekan cepat butang pada kedua-dua pembesar suara dan dua pembesar suara yang berdekatan akan berpasangan secara automatik dan masing-masing akan beroperasi sebagai saluran kiri dan kanan.
Untuk memutuskan sambungan, tekan cepat butang pada mana-mana pembesar suara.

Berpasangan dengan berbilang pembesar suara

Tekan lama butang selama 3 saat pada setiap pembesar suara dan semua pembesar suara akan berpasangan secara automatik*.
Semua pembesar suara akan memainkan kandungan yang sama.
Untuk memutuskan sambungan, tekan lama butang selama 3 saat pada setiap pembesar suara.
*Fungsi berpasangan berbilang pembesar suara boleh menyokong paling banyak 100 unit pasangan Xiaomi Sound Outdoor pada masa yang sama.

Panggilan

Jika panggilan masuk semasa pembesar suara disambungkan dengan telefon pintar, pembesar suara akan menjeda muzik secara automatik dan memainkan nada dering. Apabila keadaan ini berlaku, tekan cepat butang untuk menjawab panggilan; tekan cepat butang sekali lagi untuk menamatkan panggilan. Tekan lama butang selama 2 saat untuk menolak panggilan.
Tekan lama "" lebih dari 1 saat untuk bertukar antara telefon mudah alih dan pembesar suara.

Ciri Lain

Tekan lama butang dan selama 2 saat untuk mengosongkan senarai gandingan dan memulihkan kelantangan lalai.

Lampu Penunjuk

1. Lampu penunjuk berkelip-kelip: Pembesar suara berada dalam mod berpasangan Bluetooth. Pembesar suara sedang dicas.
2. Lampu penunjuk dihidupkan: Pembesar suara dipasangkan dengan peranti, seperti telefon pintar. Pembesar suara selesai dicas.
3. Lampu penunjuk berkelip pantas: Dua pembesar suara sedang mencari satu sama lain untuk TWS.
4. Lampu penunjuk berkelip perlahan: Dua pembesar suara berjaya dipasangkan tetapi tidak disambungkan kepada telefon pintar atau peranti lain.

Maklumat Penting Keselamatan

Baca semua maklumat keselamatan di bawah sebelum menggunakan peranti anda:

- Penggunaan kabel, penyesuai kuasa atau bateri yang tidak dibenarkan boleh menyebabkan kebakaran, letupan atau menimbulkan risiko lain.
- Gunakan aksesori yang dibenarkan sahaja, yang serasi dengan peranti anda.
- Julat suhu operasi peranti ini adalah dari 0°C hingga 40°C. Penggunaan peranti ini dalam persekitaran di luar julat suhu ini boleh merosakkan peranti ini.
- Jika peranti ini disediakan dengan bateri terbina dalam, jangan cuba menggantikan bateri dengan sendiri untuk mengelakkan kerosakan pada bateri atau peranti.
- Cas peranti ini hanya dengan kabel dan penyesuai kuasa yang disediakan atau yang dibenarkan. Penggunaan penyesuai lain boleh menyebabkan kebakaran, kejutan elektrik dan merosakkan peranti serta penyesuai.
- Selepas selesai dicas, cabut penyesuai daripada kedua-dua peranti dan salur kuasa. Jangan cas peranti melebihi 12 jam.
- Bateri mesti dikitar semula atau dilupuskan berasingan daripada bahan buangan rumah. Pengendalian bateri secara tidak betul boleh menyebabkan kebakaran atau letupan. Lupuskan atau kitar semula peranti, baterinya serta aksesori peranti mengikut peraturan setempat.
- Jangan buka pemasangan, ketuk, penyekkan atau bakar bateri. Jika bateri kelihatan cacat atau rosak, berhenti menggunakannya dengan serta-merta.
- Jangan litar pintaskan bateri, kerana ini boleh menyebabkan bateri terlebih panas, luka melecur atau kecederaan lain.
- Jangan letakkan bateri dalam persekitaran yang bersuhu tinggi.
- Pemanasan melampau boleh menyebabkan letupan.
- Jangan buka pemasangan, ketuk, atau penyekkan bateri, kerana ini boleh menyebabkan bateri terbocor, terlampau panas atau meletup.
- Jangan bakar bateri, kerana ini boleh menyebabkan kebakaran atau letupan.
- Jika bateri kelihatan cacat atau rosak, berhenti menggunakannya dengan serta-merta.
- Pengguna tidak boleh menanggalkan atau mengubah suai bateri. Penanggalan atau pembaikan bateri hendaklah dilakukan hanya oleh pusat pembaikan pengilang yang sah.
- Pastikan peranti anda kering.
- Jangan cuba untuk membaiki peranti dengan sendiri. Jika mana-mana bahagian peranti anda tidak berfungsi dengan betul, hubungi sokongan pelanggan Mi atau bawa peranti anda ke pusat pembaikan yang sah.
- Sambungkan peranti lain mengikut manual arahan peranti. Jangan sambungkan peranti yang tidak serasi dengan peranti ini.
- Bagi Penyesuai AC/DC, soket alur keluar mestilah dipasangkan berdekatan peralatan dan dapat diakses dengan mudah.

AWAS

- RISIKO LETUPAN JIKA BATERI DIGANTI DENGAN JENIS YANG SALAH.
- LUPUSKAN BATERI YANG TELAH DIGUNAKAN MENGIKUT ARAHAN.

Spesifikasi Asas

No. model produk: MDZ-38-DB
Sokongan: A2DP V1.4, AVRCP V1.6.2, HFP V1.8
Kuasa output terkadar: 1×20W , 1×10W
Kuasa pemancar Bluetooth: <10dBm
Modulasi pemancar Bluetooth: GFSK, π/4-DQPSK, 8-DPSK
Tempoh main: kira-kira 12 jam (pada kelantangan 50%)
Unit pembesar suara: 2 pembesar suara
Versi Bluetooth: 5.4
Nisbah isyarat ke bunyi: ≥80dB
Pengecasan bateri: 5V⎓3A, 2.5 jam
Julat frekuensi: 60Hz hingga 20KHz
Bateri: Ion Litium, 7.4V, 2600mAh

NOTIS WARANTI

NOTIS WARANTI UNDANG-UNDANG INI MEMAKLUMKAN KEPADA ANDA TENTANG HAK ANDA MENURUT WARANTI UNDANG-UNDANG. UNTUK PEMAHAMAN PENUH TENTANG HAK ANDA, KAMI MENASIHATKAN AGAR ANDA MERUJUK UNDANG-UNDANG NEGARA, WILAYAH ATAU NEGERI ANDA.

Tempoh dan syarat berkaitan waranti undang-undang disediakan oleh undang-undang tempatan masing-masing. Untuk maklumat lanjut tentang manfaat waranti pengguna, sila rujuk https://www.mi.com/global/support/warranty yang merupakan laman web rasmi Xiaomi. Jika anda telah membeli Produk terus daripada Xiaomi. Bagi semua kes lain, sila rujuk penjual anda. Tiada jaminan bahawa operasi Produk tidak akan terganggu atau bebas ralat. Kerosakan yang timbul akibat ketidakpatuhan arahan berkaitan dengan penggunaan Produk adalah dikecualikan. Jika kecacatan perkakasan didapati dalam tempoh Waranti, Produk akan sama ada (1) dibaiki, (2) digantikan atau (3) diberikan bayaran balik, bergantung pada hak anda mengikut undang-undang tempatan. Keadaan haus dan lusuh yang biasa, force majeure, penyalahgunaan atau kerosakan yang disebabkan oleh kecuaian atau kesalahan pengguna tidak ditanggung menurut waranti. Orang hubungan untuk perkhidmatan pascajualan boleh merupakan sesiapa sahaja dalam rangkaian perkhidmatan yang dibenarkan oleh Xiaomi, pengedar yang dibenarkan oleh Xiaomi atau vendor akhir yang menjual Produk tersebut kepada anda.
Waranti yang sedia ada tidak terpakai di Hong Kong dan Taiwan.
Produk yang tidak diimport sewajarnya dan/atau tidak dibuat sewajarnya oleh Xiaomi dan/atau tidak diperoleh sewajarnya daripada Xiaomi atau penjual rasmi Xiaomi tidak akan diliputi dalam waranti undang-undang ini. Mengikut undang-undang yang berkaitan, anda mungkin boleh mendapatkan waranti daripada penjual tidak rasmi yang menjual Produk berkenaan. Oleh itu, Xiaomi meminta anda untuk menghubungi penjual yang anda beli Produk daripadanya.

التعليمات

العربية

التشغيل/إيقاف التشغيل

اضغط مطولاً على زر الطاقة ⏻ لمدة ثانيتين لتشغيل مكبّر الصوت وبدأ الإقران عبر Bluetooth، أو لإيقاف تشغيل مكبّر الصوت. تتضمن هذه العملية رسائل توجيه صوتية.

الاتصال عبر Bluetooth

عندما يكون مكبّر الصوت في وضع الإقران عبر Bluetooth، شغّل خاصية Bluetooth بهاتفك الجوّال، ثم حدد "Xiaomi Sound Outdoor" من قائمة الإقران عبر Bluetooth وانقر للإقران. ستسمع صوت رسالة توجيه عند نجاح الإقران.

لفصل مكبّر الصوت، اضغط لمدة قصيرة على الزر ᛒ لمدة 2 ثوانٍ. وسيتم تبديل مكبّر الصوت إلى وضع الإقران عبر Bluetooth.

إقران مجسّم الصوت

اضغط مطولاً على الزر ⧖ على كل مكبر من مكبّري الصوت، وسيتم إقران مكبّري الصوت القريبين تلقائيًا ويعملان كقناتين يسرى ويمنى على التوالي.

لفصل الاتصال، اضغط لمدة قصيرة على الزر ⧖ على أي من مكبّري الصوت.

إقران مكبّرات صوت متعددة

اضغط مطولاً على الزر ⧖ لمدة 3 ثوانٍ على كل مكبّر صوت وسيتم إقران جميع مكبّرات الصوت تلقائيًا*.

ستشغّل جميع مكبّرات الصوت المحتوى ذاته.

لفصل الاتصال، اضغط مطولاً على الزر لمدة 3 ثوانٍ في كل مكبّر صوت.

*من الممكن أن تدعم وظيفة إقران مكبّرات الصوت المتعددة إقران 100 مكبّر Xiaomi Sound Outdoor بحد أقصى في الوقت ذاته.

المكالمات

إذا وردت مكالمة عند اتصال مكبّر الصوت بهاتف ذكي، فسيوقف مكبّر الصوت الموسيقى تلقائيًا بشكل مؤقت ويُشغّل نغمة الرنين. وعند حدوث هذا، اضغط لمدة قصيرة على الزر ▶ للرد؛ واضغط لمدة قصيرة على الزر ▶ مرة أخرى لإنهاء المكالمة.

اضغط مطولاً على الزر ▶ لمدة ثانيتين لرفض المكالمة.

اضغط مطولاً على " ᛒ " لأكثر من ثانية واحدة للتبديل بين الجوّال ومكبّر الصوت.

ميزات أخرى

اضغط مطولاً على + والزر ▶ لمدة ثانيتين لمسح قائمة الإقران واستعادة مستوى الصوت الافتراضي.

ضوء المؤشر

1. ضوء المؤشر يومض: مكبّر الصوت في وضع الإقران عبر Bluetooth.مكبّر الصوت قيد الشحن.
2. ضوء المؤشر قيد التشغيل: تم إقران مكبّر الصوت بجهاز، مثل هاتف ذكي.انتهى شحن مكبّر الصوت.
3. ضوء المؤشر يومض بسرعة: مكبّرا صوت يبحث بعضهما عن بعض لاستخدام تقنية TWS.
4. ضوء المؤشر يومض ببطء: اقترن مكبّرا الصوت بنجاح لكنهما غير متصلين بهاتف ذكي أو أجهزة أخرى.

معلومات مهمة عن السلامة

اقرأ كل المعلومات التالية عن السلامة قبل استخدام جهازك:

- قد يؤدي استخدام كابلات أو محوّلات طاقة أو بطاريات غير معتمدة إلى نشوب حريق أو حدوث انفجار أو التعرض لمخاطر أخرى.
- استخدم فقط الملحقات المعتمدة المتوافقة مع جهازك.
- يتراوح نطاق درجة حرارة تشغيل هذا الجهاز بين 0 و40 درجة مئوية. وقد يؤدي استخدام هذا الجهاز في بيئة خارج نطاق درجة الحرارة هذا إلى إلحاق ضرر بالجهاز.
- إذا كان الجهاز مزودًا ببطارية مدمجة فيه، فلا تحاول استبدال البطارية بنفسك لتجنب إلحاق ضرر بها أو بالجهاز.
- اشحن هذا الجهاز بواسطة الكابل ومحوّل الطاقة المضمّنَين أو المعتمدَين فقط. قد يؤدي استخدام محوّلات أخرى إلى نشوب حريق وحدوث صدمة كهربائية وإلحاق ضرر بالجهاز والمحوّل.
- بعد اكتمال الشحن، افصل المحوّل عن كل من الجهاز والمقبس الكهربائي. لا تشحن الجهاز لأكثر من 12 ساعة.
- يجب إعادة تدوير البطارية أو التخلص منها بشكل منفصل عن النفايات المنزلية. وقد يؤدي سوء استخدام البطارية إلى نشوب حريق أو حدوث انفجار. تخلص من الجهاز والبطارية والملحقات أو أعد تدويرها وفقًا للوائح المحلية.• تجنب فك البطارية أو صدمها بأي شيء أو سحقها أو حرقها. إذا كانت البطارية تبدو مشوهة أو تالفة، فتوقف عن استخدامها على الفور.
- لا تُحدِث ماسًا كهربائيًا في البطارية، إذ قد يؤدي ذلك إلى سخونة مفرطة أو التعرض لحروق أو إصابات أخرى.
- لا تضع البطارية في بيئة ذات درجة حرارة عالية.
- قد تؤدي السخونة المفرطة إلى حدوث انفجار.
- تجنب فك البطارية أو صدمها بأي شيء أو سحقها، إذ قد يؤدي ذلك إلى تسرّب مواد منها أو زيادة سخونتها بشكل مفرط أو انفجارها.
- لا تحرق البطارية، فقد يؤدي ذلك إلى نشوب حريق أو حدوث انفجار.
- إذا كانت البطارية تبدو مشوهة أو تالفة، فتوقف عن استخدامها على الفور.
- لا يجوز للمستخدم إزالة البطارية أو تغييرها. ويجب ألا تتم إزالة البطارية أو إصلاحها إلا من قبل مركز إصلاح معتمد من الشركة المصنّعة.
- حافظ على جهازك جافًا.
- لا تحاول إصلاح الجهاز بنفسك. إذا لم يعمل أي جزء من الجهاز بشكل صحيح، فاتصل بفريق دعم عملاء Mi أو أحضر جهازك إلى مركز إصلاح معتمد.
- قم بتوصيل أجهزة أخرى وفقًا لأدلة التعليمات الخاصة بها. لا تقم بتوصيل أجهزة غير متوافقة بهذا الجهاز.
- بالنسبة لمحوّلات التيار المتردد/المستمر، يجب أن يكون المقبس الكهربائي قريبًا من الجهاز وسهل الوصول إليه.

تنبيه

- قد يحدث انفجار إذا تم استبدال البطارية بنوع غير صحيح.
- تخلص من البطاريات المستخدمة وفقًا للتعليمات.
- التخلص من البطارية في النار أو في فرن ساخن، أو سحق البطارية أو قطعها ميكانيكيا او فتحها، قد يؤدي إلى انفجارها.
- ترك البطارية في بيئة شديدة الحرارة يمكن أن تؤدي إلى انفجار أو تسرب سائل أو غاز قابل للاشتعال.
- تعرض البطارية لضغط هواء منخفض جدا قد يؤدي إلى انفجارها أو تسرب سائل أو غاز قابل للاشتعال.

المواصفات الأساسية

رقم طراز المنتج: MDZ-38-DB

يدعم: A2DP V1.4، وAVRCP V1.6.2، وHFP V1.8

طاقة الإخراج المقدّرة: 1×20 واط ، 1×10 واط

قوة إرسال Bluetooth: GFSK, π/4-DQPSK, 8-DPSK

تعديل إرسال Bluetooth: <10 dBm

البطارية: ليثيوم أيون، 7.4 فولت، 2600 ملّي أمبير في الساعة

مدة التشغيل: حوالي 12 ساعة (عند مستوى صوت 50%)

وحدة مكبّر الصوت: مكبّرا صوت

إصدار Bluetooth: 5.4

نسبة الإشارة إلى الضجيج: ≥80 ديسيبل

شحن البطارية: 5 فولت ⎓ 3 أمبير، ساعتان ونصف

نطاق التردد: من 60 هرتز إلى 20 كيلوهرتز

إشعار الضمان

يحيطك إشعار الضمان القانوني هذا علمًا بحقوقك بموجب الضمان القانوني. ندعوك للاطّلاع على قوانين بلدك أو مقاطعتك أو ولايتك كي تكون على دراية كاملة بحقوقك.

تنص القوانين المحلية ذات الصلة على المدة والشروط المتعلقة بالضمانات القانونية. للحصول على مزيد من المعلومات عن الفوائد الخاصة بضمان المستهلك، يُرجى مراجعة الموقع الإلكتروني الرسمي لشركة Xiaomi على الرابط https://www.mi.com/global/support/warranty. إذا كنت قد اشتريت المنتج مباشرةً من Xiaomi. في كل الحالات الأخرى، يُرجى استشارة البائع. لا يمكن ضمان تشغيل المنتج من دون انقطاع أو من دون حدوث أخطاء. يتم استثناء الأضرار الناجمة عن عدم الامتثال للتعليمات المتعلقة باستخدام المنتج. إذا تم العثور على عيب في الأجهزة خلال فترة الضمان، فسيتم (1) إصلاح المنتج أو (2) استبداله أو (3) ردّ المبلغ الذي دفعته إليك، وفقًا لحقوقك بموجب القوانين المحلية. لا يتم تطبيق الضمان على التلف الناتج من الاستخدام العادي والضرر الناتج من القوة القاهرة أو سوء الاستخدام أو إهمال المستخدم أو خطئه. يمكن أن تكون جهة الاتصال الخاصة بخدمة ما بعد البيع أي شخص في شبكة الخدمة المعتمدة من Xiaomi أو الموزعين المعتمدين من Xiaomi أو البائع النهائي الذي اشتريت منه المنتجات.

لا ينطبق الضمان الحالي في هونغ كونغ وتايوان.

لا تشمل الضمانات الحالية المنتجات التي لم تُستورد و/أو لم يتم تصنيعها من قبل شركة Xiaomi و/أو لم يتم الحصول عليها من شركة Xiaomi أو بائع رسمي تابع لها حسب الأصول. وفقًا للقانون المعمول به، قد تستفيد من الضمانات من البائع بالتجزئة غير الرسمي الذي باع المنتج. لذلك، تدعوك شركة Xiaomi إلى التواصل مع بائع التجزئة الذي اشتريت منه المنتج.

הוראות

עברית

הפעלה/כיבוי
לחץ ממושכות על לחצן ההפעלה ⏻ במשך 2 שניות כדי להפעיל את הרמקול ולהתחיל לבצע צימוד ברשת Bluetooth, או כדי לכבות את הרמקול. התהליך כולל הנחיות קוליות.

חיבור רשת Bluetooth
כאשר הרמקול נמצא במצב צימוד ברשת Bluetooth, הפעל את תפקודי Bluetooth של הטלפון ולאחר מכן בחר "Xiaomi Sound Outdoor" מרשימת הצימוד של Bluetooth והקלק כדי לבצע את הצימוד. כאשר הצימוד יצליח, תושמע הנחיה.
כדי לנתק את הרמקול, לחץ לחיצה קצרה על לחצן ✱ במשך 2 שניות והרמקול יחזור למצב צימוד ברשת Bluetooth.

צימוד סטראו
לחץ לחיצה קצרה על לחצן ☯ בכול אחד משני הרמקולים ושני הרמקולים הקרובים יצומדו אוטומטית בתפקודי ערוץ שמאל וערוץ ימין בהתאמה.
כדי לנתק, לחץ לחיצה קצרה על הלחצן ☯ באחד הרמקולים.

צימוד רב-רמקולים
לחץ ממושכות על הלחצן ☯ של כל רמקול במשך 3 שניות, כול הרמקולים יצומדו אוטומטית*. כל הרמקולים ישמיעו את אותו תוכן.
כדי לנתק, לחץ ממושכות על הלחצן של כול רמקול במשך 3 שניות.
צימוד רב-רמקולים יכול לתמוך ב-100 יחידות של צימוד ב"צליל חוץ Xiaomi" בו-זמנית.

שיחות
אם נכנסת שיחה כאשר הרמקול מחובר לטלפון החכם, הרמקול יפסיק אוטומטית להשמיע את המוזיקה וישמיע רינגטון. כאשר זה קורה, לחיצה קצרה על לחצן ▶ כדי לענות, לחץ שנית לחיצה קצרה על לחצן ▶ כדי לסיים את השיחה. לחץ ממושכות על לחצן ▶ במשך 2 שניות כדי לדחות את השיחה.
לחץ ממושכות על " ✱ " מעל שנייה 1 כדי לדלג בין הנייד והרמקול.

מנגנונים אחרים
לחץ ממושכות על + וגם על הלחצן ▶ במשך 2 שניות כדי לנקות את רשימות הצימודים ולשחזר את ברירת המחדל של עוצמת הקול.

נורית חיווי
1. נורית חיווי מהבהבת: הרמקול במצב צימוד. הרמקול בטעינה
2. נורית חיווי מאירה ביציבות: הרמקול מצומד להתקן, כגון טלפון חכם. הרמקול סיים את הטעינה
3. נורית חיווי מהבהבת במהירות: שני רמקולים מחפשים זה את זה לצורך חיבור סטראו אלחוטי (TWS).
4. נורית חיווי מהבהבת באטיות: הרמקולים צומדו בהצלחה אבל אינם מחוברים לטלפון חכם או התקן אחר.

מידע חשוב בנושאי בטיחות

קרא את כול המידע הבטיחותי שלהלן לפני השימוש בהתקן:
- השימוש בכבלים, במתאמי מתח או בסוללות לא מורשים עלול להביא לפריצת שרפה, לפיצוץ או לגרור סיכונים אחרים.
- יש להשתמש אך ורק באביזרים מורשים התואמים להתקן.
- טווח טמפרטורת התפעול של ההתקן הוא: 0°C עד 40°C. שימוש בהתקן בסביבה שבה הטמפרטורה חורגת מהטווח שצוין לעיל, עלול לגרום נזק להתקן.
- אם ההתקן מצויד בסוללה מובנית, כדי למנוע נזק לסוללה או להתקן, אל תנסה להחליף את הסוללה בכוחות עצמך.
- טען את ההתקן אך ורק באמצעות הכבל ומתאם המתח המורשים שנכללים באריזה. שימוש במתאמים אחרים עלול להביא לפריצת שרפה, הלם חשמלי ונזק להתקן ולמתאם.
- עם השלמת הטעינה, נתק את המתאם מהתקן וגם משקע החשמל. אל תטען את ההתקן מעל 12 שעות.
- סוללה ישנה יש למסור למחזור או להשליך אותה לאשפה בנפרד מאשפה ביתית. טיפול לקוי בסוללה עלול להביא לפריצת שרפה או לפיצוץ. השלך לאשפה או מסור למחזור את ההתקן, הסוללה שלו ואביזריו על פי התקנות המקומיות המחייבות במקום מגוריך.
- אל תפרק, תהלום, תרסק או תשרוף את הסוללה. אם נראה שהסוללה איבדה את צורתה או ניזוקה, הפסק מייד את השימוש בה.
- אל תקצר את הקטבים של הסוללה, הדבר עלול להביא להתחממות יתר, כוויות או פגיעה אחרת.
- אל תניח את הסוללה בסביבה של טמפרטורה גבוהה.
- התחממות יתר עלולה להביא לפיצוץ.
- אל תפרק, תהלום או תרסק את הסוללה, הדבר עלול לגרום דליפה של הסוללה, התחממות יתר או פיצוץ.
- אל תשרוף את הסוללה, הדבר עלול להביא לפריצת שרפה או לפיצוץ.
- אם נראה שהסוללה איבדה את צורתה או ניזוקה, הפסק מייד את השימוש בה.
- משתמש אינו אמור להוציא או להחליף סוללה. הוצאה או תיקון של סוללה יבוצעו אך ורק במרכז תיקונים מורשה על ידי היצרן.
- שמור על התקן יבש.
- אל תנסה לתקן את ההתקן בכוחות עצמך. אם חלק כלשהו בהתקן אינו מתפקד כראוי, פנה לתמיכת הלקוחות של Xiaomi או הבא את ההתקן למרכז תיקונים מורשה.
- התחבר להתקנים אחרים בהתאם להוראות במדריך למשתמש שלהם. אל תחבר להתקן התקנים שאינם תואמים.
- לחיבור מתאמי מתח AC/DC, יש להתקין את השקע בקיר סמוך לציוד ועם גישה קלה.

זהירות
- סכנת פיצוץ כאשר הסוללה מוחלפת בסוללה מטיפוס לא נכון.
- השלך סוללות משומשות לאשפה בהתאם להוראות.
- השלכה של סוללה לאש או לתוך תנור חם, או ריסוק מכני או חיתוך של סוללה עלולים להביא לפיצוץ;
- השארת סוללה בטמפרטורת סביבה גבוהה באופן קיצוני עלולה לגרום לפיצוץ או לדליפה של נוזל או גז;
- חשיפה של הסוללה ללחץ אוויר נמוך במידה קיצונית עלולה להביא להתפוצצות או לדליפה של נוזל או גז דליקים.

מפרטים בסיסיים

מס' דגם המוצר: MDZ-38-DB
רמקולים נתמכים: A2DP V1.4, AVRCP V1.6.2, HFP V1.8
הספק פלט נקוב: 1×20W, 1×10W
סוללה: יון-ליתיום, 7.4V, 2600mAh
משך נגינה: 12 שעות בקירוב (בעוצמת שמע 50%)
הספק משדר Bluetooth: <10 dBm
אפנון משדר Bluetooth: GFSK, π/4-DQPSK,8-DPSK
יחידות רמקול: תמיכה בשני רמקולים
גרסת Bluetooth: 5.4
יחס אות-רעש: ≥80 dB
טעינת סוללה: 3A ⎓ 5V, 2.5 שעות
טווח תדרים: 60Hz עד 20KHz

כתב אחריות

כתב אחריות זה נועד ליידע אותך מהן הזכויות שלך במסגרת האחריות המשפטית הזו. להבנה מלאה של זכויותיך, אנו מזמינים אותך לעיין בחוקים החלים במדינה או במחוז שלך.

משך הזמן והתנאים הקשורים לסעיפי האחריות המשפטית מצוינים בחוקים המקומיים הרלוונטיים. כדי לקבל מידע נוסף על הטבות האחריות לצרכנים, ניתן לעיין באתר הרשמי של Xiaomi בכתובת https://www.mi.com/global/support/warranty. אם רכשת את המוצר ישירות מ-Xiaomi. בכל המקרים האחרים, יש לפנות למוכר. אין כל ערובה לכך שהמוצר יפעל ללא הפרעות או ללא שגיאות. נזקים הנובעים מאי עמידה בהוראות לגבי השימוש במוצר אינם כלולים באחריות. אם יימצא פגם בחומרה בתקופת האחריות, המוצר (1) יתוקן או (2) יוחלף או (3) שיינתן בגינו החזר כספי, בהתאם לזכויותיך על פי החוקים המקומיים. בלאי רגיל, כוח עליון, שימוש לרעה או נזק שנגרם עקב רשלנות או כשל של המשתמש אינם מכוסים במסגרת האחריות. איש הקשר בנושאי מתן שירות לאחר המכירה יכול להיות כל אדם ברשת השירות המורשית של Xiaomi, המפיצים המורשים של Xiaomi או הספק הסופי שמכר לך את המוצרים.
האחריות הנוכחית אינה חלה בהונג קונג ובטייוואן.
מוצרים שלא יובאו כדין ו/או שלא יוצרו כדין בידי Xiaomi ו/או שלא נרכשו כדין מ-Xiaomi או ממוכר רשמי של Xiaomi אינם מכוסים במסגרת האחריות הנוכחית. בהתאם לדינים החלים, באפשרותך ליהנות מאחריות מצד המוכר הלא-רשמי שמכר את המוצר. אי לכך, חברת Xiaomi מזמינה אותך לפנות לקמעונאי שממנו רכשת את המוצר.

הערות

תאימות להנחיה להגבלת חומרים מסוכנים (RoHS) – האיחוד האירופי
מוצרי Xiaomi הנמכרים באיחוד האירופי עונים על דרישות ההנחיה 2011/65/EU ועל התיקונים העוקבים להנחיה 2015/863 (EU) בנוגע להגבלת השימוש בחומרים מסוכנים מסוימים בציוד חשמלי ואלקטרוני

הצהרת תאימות מפושטת של האיחוד האירופי
Beijing Xiaomi Electronics Co.,Ltd מכריזה בזאת שציוד הרדיו מסוג צליל חוץ Xiaomi עומד בדרישות הנחיה 2014/53/EU.
הטקסט המלא של הצהרת התאימות של האיחוד האירופי זמין בכתובת האינטרנט הבאה:
http://www.mi.com/global/service/support/declaration.html

תדרי רדיו והספק
מכשיר זה מספק את תחומי התדרים הבאים באזורי האיחוד האירופי בלבד, בהספק מרבי של תדר רדיו Bluetooth: 20 dBm
למטרת מיחזור, כדי לקדם נצילות יעילה של משאבים, בעת סילוק מוצר זה יש להחזיר את המשאב למרכז איסוף מורשה סמוך, למתקן פירוק או מיחזור רשום.
משמעות סמל פח האשפה על גלגלים: סמל זה אומר שאין להשליך פסולת אלקטרונית אל פחי איסוף האשפה העירוניים. זאת מכיוון שפסולת זו מוסכנת מטבעה, ויש למחזר אותה בדרך מיוחדת.

הערה: ציוד זה נבדק ונמצא עומד בדרישות ההגבלות של מכשיר דיגיטלי מסוג Class B, בהתאם לחלק 15 של כללי ה-FCC. ההגבלות הללו נועדו לספק הגנה סבירה כנגד הפרעה מזיקה במסגרת התקנה בסביבה ביתית. ציוד זה מייצר אנרגיה בתדרי רדיו, משתמש בה ויכול להקרין אנרגיה כזו, ואם התקנתו והשימוש בו אינם בהתאם להוראות, הוא עלול לגרום להפרעה לתקשורת רדיו. אולם אין כל אחריות לכך שההפרעה לא תתרחש בהתקנה מסוימת. אם ציוד זה אכן גורם להפרעה מזיקה לקליטת רדיו או טלוויזיה, מצב שניתן לקבוע על ידי כיבוי והדלקת הציוד, אנו מממליצים למשתמש לנסות ולתקן את ההפרעה על ידי הפעלת אחד או יותר מהאמצעים הבאים:
- כוון מחדש או מקם מחדש את אנטנת הקליטה.
- הגדל את המרווח בין הציוד למקלט.
- חבר את הציוד לשקע חשמלי המחובר למעגל שונה מזה שאליו מחובר המקלט.
- לעזרה, התייעץ עם המפיץ או עם טכנאי רדיו, טלוויזיה מנוסה

שינויים או תיקונים שלא אושרו במפורש על ידי הגורם האחראי לעמידה בדרישות עלולים לגרום לביטול האישור שניתן למשתמש להפעיל את הציוד.
התקן זה עומד בדרישות סעיף 15 של כללי הוועדה הפדרלית לתקשורת (FCC). התפעול כפוף לשני התנאים שלהלן: (1) ההתקן אינו רשאי לגרום הפרעה מזיקה, וכן (2) ההתקן חייב לקבל כל הפרעה שנקלטה, לרבות הפרעה שעלולה לגרום לפעולה לא רצויה.
ההתקן מצויד במשדרים או מקלטים פטורים מרישיון שעומדים בדרישות פיתוח חדשני, מדעי וכלכלי עבור פטור מרישיון RSS של קנדה. התפעול כפוף לשני התנאים שלהלן: (1) ההתקן אינו רשאי לגרום הפרעות. (2) ההתקן חייב לקלוט כל הפרעה, כולל הפרעות שעלולות לגרור תפעול לקוי של ההתקן עצמו.

Pokyny

Čeština

Zapnutí/vypnutí

Dlouhým stisknutím tlačítka napájení ⏻ po dobu 2 sekund reproduktor zapnete a zahájíte párování Bluetooth nebo reproduktor vypnete. Tento proces zahrnuje hlasové výzvy.

Připojení Bluetooth

Když je reproduktor v režimu párování Bluetooth, zapněte funkci Bluetooth ve svém mobilním telefonu, poté vyberte „Xiaomi Sound Outdoor" ze seznamu pro párování Bluetooth a klikněte pro spárování. Po úspěšném spárování uslyšíte hlášení.

Pro odpojení reproduktoru krátce stiskněte tlačítko ᛒ po dobu 2 sekund a reproduktor se přepne do režimu párování Bluetooth.

Stereofonní pár

Krátce stiskněte tlačítko ∞ pro připojení každého ze dvou reproduktorů a oba blízké reproduktory se automaticky spárují a budou fungovat jako levý, respektive pravý kanál.

Pro odpojení krátce stiskněte tlačítko ∞ na kterémkoli z reproduktorů.

Spárování více reproduktorů

Dlouze stiskněte tlačítko ∞ po dobu 3 s na každém reproduktoru a všechny reproduktory se automaticky spárují*. Všechny reproduktory budou přehrávat stejný obsah.

Pro odpojení dlouze stiskněte tlačítko po dobu 3 s na každém reproduktoru.

* Funkce párování více reproduktorů může podporovat maximálně 100 ks Xiaomi Sound Outdoor páru najednou.

Hovory

Pokud při připojení reproduktoru k chytrému telefonu přijde hovor, reproduktor automaticky pozastaví přehrávání hudby a přehraje vyzváněcí tón. Pokud se tak stane, krátkým stisknutím tlačítka ▶ hovor přijmete; dalším krátkým stisknutím tlačítka ▶ hovor ukončíte. Dlouhým stisknutím tlačítka ▶ na dobu 2 sekund hovor odmítnete.

Dlouhým stisknutím „ ᛒ " po dobu delší než 1 s přepnete mezi mobilním telefonem a reproduktorem.

Další funkce

Dlouhým stisknutím tlačítek + a ▶ po dobu 2 s vymažete seznam párování a obnovíte výchozí nastavení hlasitosti.

Kontrolka

1. Kontrolka bliká: Reproduktor je v režimu Bluetooth párování. Reproduktor se nabíjí.
2. Kontrolka svítí: Reproduktor je spárován se zařízením, například s chytrým telefonem. Dokončení nabíjení reproduktoru
3. Kontrolka bliká rychle: Dva reproduktory se navzájem hledají pro TWS.
4. Kontrolka bliká pomalu: Oba reproduktory se úspěšně spárovaly, ale nebyly připojeny k chytrému telefonu ani k jiným zařízením.

Důležité bezpečnostní informace

Před použitím zařízení se seznamte s následujícími bezpečnostními pokyny:

- Použití neschválených kabelů, napájecích adaptérů nebo baterií může způsobit požár, výbuch nebo představovat jiné riziko.
- Používejte pouze příslušenství schválené pro použití s vaším zařízením.
- Rozsah provozních teplot tohoto zařízení je 0–40 °C. Používání zařízení mimo tento rozsah teplot může způsobit jeho poškození.
- Pokud se zařízení dodává s vestavěnou baterií, nepokoušejte se ji vyměnit sami, hrozí poškození baterie nebo samotného zařízení.
- Nabíjejte zařízení pouze pomocí přiloženého nebo schváleného napájecího adaptéru a kabelu. Použití jiných napájecích adaptérů může způsobit požár, úraz elektrickým proudem nebo poškození zařízení či napájecího adaptéru.
- Po skončení nabíjení odpojte napájecí adaptér od zařízení i z elektrické zásuvky. Nenabíjejte zařízení déle než 12 hodin.
- Baterii je třeba recyklovat nebo likvidovat odděleně od směsného komunálního odpadu. Nesprávné zacházení s baterií může způsobit požár nebo výbuch. Zařízení, baterii a příslušenství recyklujte nebo likvidujte podle platných místních předpisů.
- Baterii nerozbírejte, nemačkejte a chraňte ji před nárazy a vysokými teplotami. Pokud se zdá, že je baterie deformovaná nebo poškozená, ihned ji přestaňte používat.
- Baterii nezkratujte, mohlo by dojít k jejímu přehřátí a k následnému popálení nebo jinému zranění osob.
- Chraňte baterii před vysokými teplotami.
- Přehřátí může způsobit explozi.
- Baterii nerozbírejte, nemačkejte a chraňte ji před nárazy, abyste předešli úniku chemikálií, přehřátí nebo explozi.
- Baterii chraňte před horkem a otevřeným ohněm, aby nedošlo k požáru nebo explozi.
- Pokud se zdá, že je baterie deformovaná nebo poškozená, ihned ji přestaňte používat.
- Baterii nedemontujte ani neupravujte. Demontáž nebo opravu baterie může provádět pouze autorizované servisní středisko výrobce.
- Udržujte zařízení v suchu.
- Nepokoušejte se zařízení sami opravit. Pokud kterákoli součást zařízení nefunguje správně, obraťte se na zákaznickou podporu Xiaomi nebo odneste zařízení do autorizovaného servisního střediska.
- Další zařízení připojujte podle jejich návodů k použití. K tomuto zařízení nepřipojujte žádná nekompatibilní zařízení.
- Při použití napájecího adaptéru by měla být elektrická zásuvka poblíž zařízení a měla by být snadno přístupná.

POZOR

- PŘI VÝMĚNĚ BATERIE ZA NESPRÁVNÝ TYP HROZÍ RIZIKO VÝBUCHU.
- POUŽITÉ BATERIE ZLIKVIDUJTE V SOULADU S PŘEDPISY.
- vhození baterie do ohně nebo horké pece nebo mechanické drcení či řezání baterie, které může vést k výbuchu;
- ponechání baterie v prostředí s extrémně vysokou teplotou, což může zapříčinit výbuch nebo únik hořlavé kapaliny či plynu;
- baterie vystavená extrémně nízkému tlaku vzduchu, což může zapříčinit výbuch nebo únik hořlavé kapaliny či plynu.

Základní technické údaje

Model produktu č.: MDZ-38-DB

Podporuje: A2DP V1.4, AVRCP V1.6.2, HFP V1.8

Jmenovitý výstupní výkon: 1×20W, 1×10W

Baterie: lithium-iontová, 7,4 V, 2 600 mAh

Doba přehrávání: přibližně 12 hodin (při 50 % hlasitosti)

Výkon vysílače Bluetooth: < 10 dBm

Modulace vysílače Bluetooth: GFSK, π/4-DQPSK, 8-DPSK

Počet jednotek reproduktoru: 2 reproduktory

Verze Bluetooth: 5.4

Poměr signálu a ruchu: ≥ 80 dB

Nabíjení baterie: 5 V ⎓ 3 A, 2,5 hodiny

Kmitočtový rozsah: 60 Hz až 20 KHz

ZÁRUČNÍ INFORMACE

TYTO ZÁRUČNÍ INFORMACE SE VZTAHUJÍ NA VAŠE PRÁVA VYPLÝVAJÍCÍ ZE ZÁKONNÉ ZÁRUKY. ABYSTE SI BYLI PLNĚ VĚDOMI SVÝCH PRÁV, DOPORUČUJEME VÁM PROSTUDOVAT SI PRÁVNÍ PŘEDPISY SVÉ ZEMĚ, REGIONU NEBO STÁTU.

Dobu trvání a podmínky zákonné záruky stanoví příslušné místní právní předpisy. Více informací o záručních výhodách pro spotřebitele naleznete na oficiálních webových stránkách společnosti Xiaomi: https://www.mi.com/global/support/warranty. V případě, že jste výrobek zakoupili přímo od společnosti Xiaomi. V ostatních případech se obraťte na příslušného prodejce. Nezaručujeme, že bude provoz výrobku nepřerušovaný či bezchybný. Vady vyplývající z nedodržení pokynů týkajících se používání výrobku jsou z rozsahu záruky vyloučeny. Pokud bude během záruční doby zjištěna závada hardwaru, bude v závislosti na vašich právech vyplývajících z místních právních předpisů výrobek buď (1) opraven, (2) vyměněn, nebo (3) vám za něj budou vráceny peníze. Na běžnou míru opotřebení, zásah vyšší moci, zneužití nebo poškození způsobené nedbalostí nebo chybou uživatele se záruka nevztahuje. Kontaktní osobou pro poprodejní služby může být kterákoli osoba v síti autorizovaných servisů společnosti Xiaomi, autorizovaní distributoři společnosti Xiaomi nebo konečný prodejce, který vám výrobky prodal.

Tato záruka se nevztahuje na Hongkong a Tchaj-wan.
Tyto záruky se nevztahují na výrobky, které nebyly řádně importovány nebo nebyly řádně vyrobeny společností Xiaomi nebo nebyly zakoupeny u společnosti Xiaomi nebo jejího oficiálního prodejce. V souladu s platnými právními předpisy můžete uplatňovat záruky neoficiálního prodejce, který výrobek prodal. Proto vám společnost Xiaomi doporučuje, abyste se obrátili na prodejce, od kterého jste si výrobek zakoupili.

Poznámky

Splnění požadavků směrnice RoHS – Evropská unie
Výrobky společnosti Xiaomi prodávané v Evropské unii splňují požadavky směrnice 2011/65/EU a následné doplňující směrnice (EU) 2015/863 týkající se omezení některých nebezpečných látek v elektrických a elektronických zařízeních

Zjednodušené prohlášení o shodě pro EU
Společnost Beijing Xiaomi Electronics Co., Ltd tímto prohlašuje, že rádiové zařízení typu Xiaomi Sound Outdoor je v souladu se směrnicí 2014/53/EU.
Úplné znění prohlášení o shodě pro EU je k dispozici na následující internetové adrese:
http://www.mi.com/global/service/support/declaration.html

Rádiová frekvence a výkon
Toto zařízení podporuje na území EU jen následující frekvenční pásma s uvedeným maximálním vysílacím výkonem Bluetooth: 20 dBm
Pro účely recyklace a usnadnění efektivního využívání zdrojů prosím vraťte tento výrobek při likvidaci na nejbližší sběrné místo, předejte jej registrované společnosti zajišťující likvidaci takových zařízení nebo do recyklačního zařízení.
Co znamená symbol popelnice na kolečkách: Symbol znamená, aby se elektroodpad nevyhazoval do popelnic na běžný komunální odpad. Důvodem je to, že tyto odpady jsou nebezpečné pro přírodu a je potřeba je speciálně recyklovat.

POZNÁMKA: Toto zařízení bylo testováno a certifikováno, pokud jde o limity pro digitální zařízení třídy B podle části 15 pravidel FCC. Tyto limity jsou určeny pro zajištění rozumné ochrany před škodlivým elektromagnetickým rušením v obytných prostorách. Toto zařízení generuje, využívá a může vyzařovat energii v pásmu rádiových vln a pokud nebude instalováno a používáno v souladu s pokyny, může způsobit škodlivé rušení rádiové komunikace. Nelze však zaručit, že k takovému rušení v konkrétních podmínkách nedojde. Pokud toto zařízení způsobí nežádoucí rušení příjmu rozhlasu nebo televize, což lze ověřit vypnutím a zapnutím zařízení, doporučuje se rušení omezit provedením jednoho nebo několika z následujících opatření:
- Změňte orientaci či pozici antény.
- Zvětšete vzdálenost mezi zařízením a přijímačem.
- Připojte zařízení do zásuvky v jiném okruhu, než do kterého je připojen přijímač.
- Poraďte se s prodejcem nebo servisním technikem v oblasti příjmu rozhlasu a televize

Změny a úpravy, které výslovně neschválila strana odpovědná za shodu s předpisy, mohou omezit oprávnění uživatele zařízení používat.
Toto zařízení splňuje část 15 pravidel FCC. Provoz je omezen následujícími dvěma podmínkami: (1) Toto zařízení nesmí způsobovat škodlivé rušení a (2) toto zařízení musí přijmout jakékoli vnější rušení, včetně takového, které by mohlo způsobit provozní potíže.
Toto zařízení obsahuje vysílač(e)/přijímač(e) osvobozené od licence, které jsou v souladu s licencí osvobozenou od RSS kanadského úřadu pro inovace, vědu a hospodářský rozvoj. Provoz je omezen následujícími dvěma podmínkami: (1) Toto zařízení nesmí způsobovat rušení. (2) Toto zařízení musí přijmout jakékoli vnější rušení, včetně takového, které by mohlo způsobit provozní potíže.

Beijing Xiaomi Electronics Co., Ltd
Room 802, Floor 8, Building 5, No.15 KeChuang 10th Road, Beijing Economic and Technological Development Zone, Beijing City, China.

Manufacturer's Authorized EU Representative
Name: Xiaomi Technology Netherlands B.V
Address: Prinses Beatrixlaan 582, 2595BM, The Hague, The Netherlands.
Email: contact@support.mi.com

Manufacturer's Authorized UK Representative
Name: Xiaomi Technology UK Limited
Address: Davidson House, Forbury Square, Reading, Berkshire RG1 3EU.

The Bluetooth® word mark and logos are registered trademarks of the Bluetooth SIG and any use of such marks by Beijing Xiaomi Electronics Co., Ltd. is under license. Other trademarks and trade names are the property of their respective owners.

22
PAP

FCC ID: 2AIMRMDZ38DB
IC: 25940-MDZ38DBD
HVIN: MDZ-38-DB-DHD

Scatola	Manuale	Neto	Borsa
PAP 20	PAP 22	PAP 20	CPE 7
Carta	Carta	Carta	Plastica
RACCOLTA DIFFERENZIATA			
Verifica le disposizioni del tuo Comune. Separa le componenti e conferiscile in modo corretto.			

XXXXXXXXXXXXX

xiaomi

系列-版本及项目代号：

海外通用版

物料名称：

说明书

设计师/设计公司：

王子墅

材质及工艺要求：

80g 书纸，骑马钉

印刷页从封面开始到封底结束，共48P

颜色要求：

Pantone Cool Gray 11C

尺寸要求：

成型：120×60mm

展开：120×120mm

语言需求（按顺序）：

英语、法语、德语、意语、西语、荷兰语、葡萄牙语、
土耳其语、俄语、乌克兰语、越语、印尼语、中文繁体、
日语、韩语、泰语、马来语、阿拉伯语、希伯来、捷克语

其他备注信息：

打印区域排版仅做参考，各工厂根据实际区域大小可以调整，调整后请发给小米审核确认。
文案内容按照文件标注修改。
小米包装设计人员仅确认排版、颜色、字体等美术设计相关信息，具体文案内容以各部门输出为准。

注意：泛欧版包材，需使用不含矿物油的油墨。

比例：1:1　　单位：mm