SILVERCREST®

FRS/GMRS Two-Way Radio Set SFG 8000 B2
Radios de 2 vías FRS/GMRS SFG 8000 B2

US-EN
Operating and Safety Instructions

US-ES
Manual del Usuario e Instrucciones de seguridad

Distributed by LIDL US LLC.,
Arlington, VA 22202

Document version
Última actualización de la información:
09 / 2017 - Ident.-No.: SFG 8000 B2 092017-1

IAN 295396

BC

IAN 295396

US

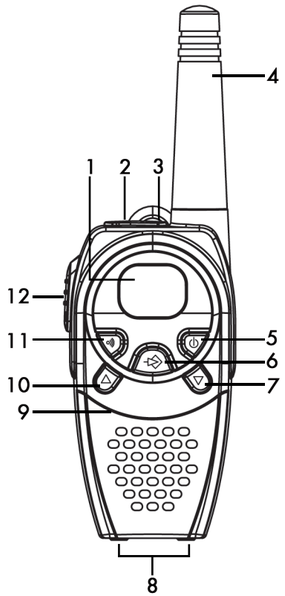
1
2
3
4
5
6
7
8
9
10
11
12

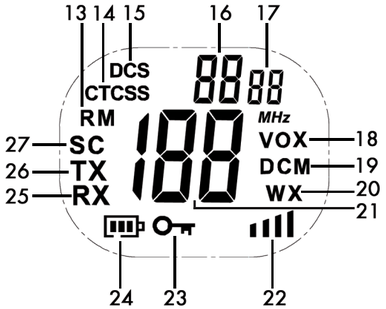
13
14
15
16
17
DCS
CTCSS
RM
MHz
27
SC
26
TX
25
RX
VOX
18
DCM
19
WX
20
21
24
23
22

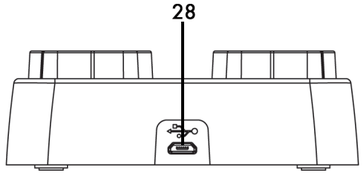
28

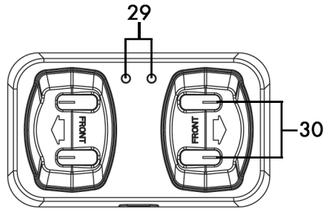
29
FRONT
FRONT
30

English **2**

Español **31**

V 1.6

Contents

1. General information 4
1.1. Read and keep the operating instructions 4
1.2. Explanation of the used symbols 4
1.3. FCC compliance 5
2. Important safety instructions 5
3. Introduction 9
4. Intended use 9
5. Package contents 10
6. Technical specifications 10
7. Copyright 13
8. Overview 13
8.1. Handheld transceiver 14
8.2. Display items 14
8.3. Charger cradle 15
9. Before you start 15
9.1. Inserting the rechargeable/conventional batteries 15
9.2. Charging the batteries 16
9.2.1. Preparing the charging cradle 16
9.2.2. Charging the batteries 16
9.3. Installing/removing the belt clip 17
9.3.1. Installing the belt clip 17
9.3.2. Removing the belt clip 17
9.4. Connecting the earphones 17
10. Getting started 18
10.1. Powering the handheld transceivers on/off 18
10.1.1. Powering the handheld transceiver on 18
10.1.2. Powering the handheld transceiver off 18
10.2. Adjusting the volume 18

10.3. Setting a different channel 18
10.4. Reception 19
10.5. Transmission 19
10.6. Battery status indicator 19
11. Advanced operation 19
11.1. CTCSS (Continuous Tone Coded Squelch System)/DCS (Digital Coded Squelch) code 20
11.1.1. Setting the CTCSS code 20
11.1.2. Setting the DCS code 20
11.1.3. Disabling the CTCSS/DCS code 20
11.2. Channel monitoring 21
11.3. Voice-controlled send function (VOX) 21
11.4. Channel scan 21
11.4.1. Searching for an active channel 22
11.4.2. Searching for a CTCSS code 22
11.4.3. Searching for a DCS code 22
11.5. Dual scan 23
11.6. Call tones 23
11.6.1. Selecting the call tone 23
11.6.2. Sending the call tone 23
11.7. Setting the roger beep on/off 23
11.8. Setting the button sound on/off 24
11.9. RM (Room Monitor) 24
11.10. Button lock 25
11.11. Chronometer 25
11.12. Display backlight 25
11.13 Weather channel 26
12. Troubleshooting 27
13. Maintenance/cleaning 27
13.1. Maintenance 27
13.2. Cleaning 28
14. Environmental information and disposal 28

Congratulations!

By purchasing the SilverCrest SFG 8000 B2 handheld radio transceiver set you have opted for a quality product.

1. General information

1.1. Read and keep the operating instructions

Before first using it, familiarize yourself with the way the handheld radio transceiver set works and read these operating instructions through carefully. Be careful to follow the safety instructions and only use the handheld radio transceiver set as described in the operating instructions and for the applications given.

Keep these operating instructions in a safe place. If you pass the handheld radio transceiver set on to someone else, make sure to give them all the relevant documents with it.

1.2. Explanation of the used symbols

The following symbols and signal words are used in these operating instructions, on the handheld radio transceiver set and on the packaging:

⚠ DANGER	This symbol / signal word indicates a danger with a high degree of risk, which can lead to death or serious injuries if not avoided.
⚠ WARNING	This symbol / signal word indicates a danger with a medium risk, which can lead to death or serious injuries if not avoided.
⚠ CAUTION	This symbol / signal word indicates a danger with a low risk, which can lead to minor or moderate injuries if not avoided.
NOTICE	This signal word warns against possible property damage.
i	This symbol denotes further information on the topic.
	Risk of fire! This symbol warns that fires could start if the warning is left unheeded.
	Risk of burns! This symbol warns of hot surfaces.

1.3. FCC compliance

This device complies with part 15 of the FCC Rules. Operation is subject to the following two conditions: (1) This device may not cause interference, and (2) this device must accept any interference received, including interference that may cause undesired operation.

This equipment has been tested and found to comply with the limits for a Class B digital device, pursuant to part 15 of the FCC Rules. These limits are designed to provide reasonable protection against harmful interference in a residential installation. This equipment generates, uses and can radiate radio frequency energy and, if not installed and used in accordance with the instructions, may cause harmful interference to radio communications. However, there is no guarantee that interference will not occur in a particular installation. If this equipment does cause harmful interference to radio or television reception, which can be determined by turning the equipment off and on, you are encouraged to try to correct the interference by one or more of the following measures:

- reorient or relocate the receiving antenna;
- increase the separation between the equipment and receiver;
- consult the dealer or an experienced radio/TV technician for help.

For body-worn operation, this handheld radio transceiver set has been tested and meets the FCC RF exposure guidelines when used with the SilverCrest accessories supplied or designated for this product. Use of other accessories may not ensure compliance with FCC RF exposure guidelines.

⚠WARNING Changes or modifications to this equipment not expressly approved by the party responsible for compliance could void the user's authority to operate this equipment.

FCC GMRS License

The handheld radio transceiver set operates on the General Mobile Radio Service (GMRS) frequencies which require a Federal Communications Commission license to operate. For licensing information **Channels 1-7 & channels 15-22 are GMRS channels** and application form, visit the FCC online at https://www.fcc.gov/fcc-form-605 or call the FCC hotline at 1- 800-418-3676. If you have any questions you can contact the FCC direct at 1-888-225-5322.

2. Important safety instructions

Before using this device for the first time, read the following User Manual and heed all warnings, even if you are familiar with handling electronic devices. Keep this User Manual in a safe place for future reference. If you sell the device or pass it on, it is essential that you also hand over this manual.

Children and persons with disabilities

⚠WARNING **Warning, risk of suffocation!**

- Packaging material is not a toy. Do not allow children to play with plastic bags. There is a risk of suffocation.
- Small parts can represent choking hazards. Please also note that there is a risk of suffocation if airways are blocked by the packaging films.

Electrical devices should not be operated by children or people with mental or physical disabilities. Do not allow these people to use electrical devices when not under supervision. They may fail to understand that they can be dangerous.

General safety instructions

⚠WARNING **Risk of electric shock!**

- This product has a polarized plug (one blade is wider than the other blade). To reduce the risk of electric shock, this plug is designed to fit into a polarized outlet only one way. If the plug does not fit fully into the outlet, reverse the plug. If it still does not fit, contact a qualified electrician. Do not attempt to modify the plug in any way.
- Do not open the handheld radio transceiver set component housings - they contain no serviceable parts. Opening the housing can expose you to the risk of electric shock.
- Make sure that the power adapter's power cord cannot be damaged by sharp edges or hot spots.
- Make sure that the power adapter's power cord cannot become crushed or squashed.
- When disconnecting the power adapter from the wall outlet, always pull on the power adapter housing and never on the cord itself.
- If you notice visible damage to any of the handheld radio transceiver set components, switch off the device, disconnect the power adapter from the wall outlet, and contact customer service (see "Warranty information" on page 29).
- Only connect the handheld radio transceiver set to a properly installed, easily accessible wall outlet with the same voltage as detailed on the rating plate. After connecting the device, the wall outlet must still be easily accessible so that you can disconnect the power adapter quickly in the event of an emergency.
- Please only use the supplied power adapter (manufacturer: O Real / model number: TGE050P055) for the charging cradle.

- Unplug all cables by holding the plugs and never pull on the cables themselves. Never place pieces of furniture or other heavy objects on the cables and take care that they do not become damaged, especially at the plugs and sockets. Never tie knots in a cable and do not tie them to other cables. All cables must be laid so that nobody can trip over them or be obstructed by them.
- A damaged power adapter or cord can cause fire or an electric shock. Check the power adapter and cables from time to time. Never use adapter plugs or extension cords that do not comply with the current safety regulations, and do not modify the power adapter or power cord yourself.

Never immerse the charging cradle, the power adapter or the handheld radio transceivers in water or other liquids. If liquid does penetrate the devices, disconnect the power adapter from the wall outlet immediately and contact the hotline (see "Warranty information" on page 29).

WARNING **Conventional and rechargeable batteries**

- Insert the batteries/rechargeable batteries with the correct polarity. Refer to the diagram inside the battery compartment.
- Do not attempt to recharge non-rechargeable batteries and do not dispose of the batteries in a fire.
- Use only batteries/rechargeable batteries of the same type.
- Do not mix old and new batteries.
- Do not mix alkaline, standard (carbon-zinc), or rechargeable (NiCd, NiMh, etc.) batteries
- Remove the batteries/rechargeable batteries when the device is not going to be used for a long time.
- Batteries/rechargeable batteries must be disposed of at specific collection points. For more information about battery/rechargeable battery disposal, please see the "Environmental information and disposal" chapter.

WARNING **Danger of explosion!**

- Never replace any batteries/rechargeable batteries in an explosion-sensitive environment. While inserting or removing the batteries (or rechargeable batteries), a spark may be produced causing an explosion.
- Power your handheld radio transceiver set off when in a potentially explosive environment. Sparks in such an environment may cause explosion or fire. In addition, injury or even death may occur.
- Explosion-sensitive areas are normally (but not always) labeled. These include fuel storage areas such as below deck on a boat, fuel line or tank areas, environments where the air contains inflammable substances (e.g. cereals, metal dust or powder) and any areas where you should

normally switch off your car engine.

- Do not throw any batteries or rechargeable batteries into a fire, as they may explode.
- Don't try to charge conventional (non-rechargeable) batteries. Only use batteries/rechargeable batteries of the same type. Always use three batteries/rechargeable batteries of the same type and capacity. You will find this information in the "Technical specifications" chapter.

NOTICE **Warning about property damage**

- Position the handheld radio transceiver set on a stable, flat surface and do not place any heavy objects on the components.
- Keep the handheld radio transceiver set away from moisture. Do not place any receptacles containing liquids (beverages, vases, etc.) next to or on the components. Avoid vibrations, heat and direct sunlight so that the handheld radio transceiver set is not damaged.
- The handheld radio transceiver set is not designed for use in environments with high temperatures or humidity (e.g. bathrooms) or above-average levels of dust. Operating temperature and operating humidity: 32 to 86 °F (0 to 30 °C), max. 85% relative humidity.
- If the handheld radio transceiver set is exposed to wide temperature fluctuations, condensation can form and create moisture, which can in turn cause a short circuit. If this occurs, use the handheld radio transceiver set only after it has reached the ambient temperature.
- Make sure that no fire hazards (e.g. burning candles) are placed on or near the handheld radio transceiver set.

WARNING **Risk of burns**

- Never touch the antenna if you find that the antenna insulation is damaged. When the antenna comes in contact with the skin, minor burns may occur while transmitting.
- Batteries and rechargeable batteries may cause material damage and burns if any conductors such as jewelry, keys or chains touch the battery terminals. The conductive material may close an electrical circuit causing a short circuit and become very hot. Handle any batteries and rechargeable batteries carefully, especially when storing them in a pocket, purse or other receptacle containing metal objects.

⚠WARNING **Risk of injury**

- If you notice any smoke, unusual noises or strange smells, switch off the device immediately and disconnect the power adapter from the wall outlet. If this occurs, do not continue to use the device and have it checked out by an expert. Never inhale smoke from a possible device fire. If you do inadvertently inhale smoke, seek medical attention. Smoke inhalation can be damaging to your health.
- Do not place the product within the action radius of your vehicle's airbag. Airbags inflate very quickly. If a handheld radio transceiver is placed within the airbag deployment radius, the handheld radio transceiver may be hurled across the vehicle and cause injury to the occupants.
- Keep the radio transceivers at least 6 inches (15 cm) away from any pacemakers.
- Power your handheld radio transceiver off if you observe any interference caused to medical equipment.

⚠WARNING **Risks associated with high noise levels**

- Caution when using earphones (not supplied). Listening at a high volume can damage your hearing.

3. Introduction

Your SilverCrest SFG 8000 B2 consists of two portable handheld radio transceivers with a maximum range of 26,000 feet (8 km). You can choose from 22 channels for communicating between the two stations. The handheld transceivers are protected against light rain.

You can use your handheld radio transceiver set anywhere you need to communicate with other people. For instance, you can keep in touch with your children while they are playing in the garden. Once you have found an interference-free channel, communication will be limited only by obstacles and the maximum range.

4. Intended use

This handheld radio transceiver set is a consumer electronics device. The SilverCrest SFG 8000 B2 handheld radio transceiver set has been designed for communicating with other people. The handheld radio transceiver set may be used only for private purposes, and not for industrial or commercial purposes. It may not be used in tropical climates. Only cables and external devices that comply with safety standards and the electromagnetic compatibility and shielding quality of this device may be used.

The manufacturer shall not be liable for any damage or malfunctions resulting from any modifications. Only use accessories recommended by the manufacturer. Any use other than that mentioned above does not correspond to the intended use.

Observe the regulations and laws in the country of use.

Power your handheld radio transceiver set off when on an aircraft and the cabin attendants instruct you to do so. You must follow the airline flight and cabin crew instructions when using the product.

Power the product off wherever you encounter any signs indicating you must do so. Hospitals and medical facilities may use devices that are sensitive to RF fields.

In some countries it is forbidden to use a handheld radio transceiver while driving a vehicle, in which case stop your vehicle beside the road before using it.

Do not touch the antenna while transmitting, as this may result in decreased range.

5. Package contents

Take all supplied devices and accessories out of the packaging and inspect them for any damaged or missing items:

- 2 SFG 8000 B2 handheld radio transceivers
- 2 belt clips
- 1 charger cradle
- 1 power adapter
- 6 rechargeable AAA-sized Ni-MH batteries
- Operating instructions with safety instructions

If you find any items missing or damaged, please phone our hotline. You will find the phone number in the last chapter, “Warranty information”.

Remove the protective film from the displays (1) of both transceivers.

6. Technical specifications

Brand	SilverCrest
Model name	SFG 8000 B2
Channels	22

Subcode	CTCSS 38/DCS 83
Frequency	462.5500 – 467.7125 MHz
Range	Up to 26,000 feet (8 km) in open field
Conventional/rechargeable batteries	Per handheld transceiver: 3 x AAA-sized batteries or 3 x rechargeable AAA-sized NiMH batteries (1.2V/600mAh)
Transmission power	≤ 1 W ERP
Modulation type	FM – F3E
Channel separation	12.5 kHz

Power adapter for dual charging cradle	Manufacturer: O Real Type: TGE050P055 Input: 100 – 240 V AC, 50/60 Hz Output: 5 V / 550 mA Power: max. 2.75 W
Dimensions	Handheld transceiver: 2.2 x 4.1 x 1.4 inch (55 x 103 x 36 mm) Charger cradle: 4.1 x 2.4 x 1.4 inch (102 x 60 x 35 mm)
Weight (without batteries/rechargeable batteries)	Handheld transceiver: 3.17 oz (90 g) Charger cradle: 2.12 oz (60 g) Power adapter: 1.94 oz (55 g)
Environment	Operation: 32 to 86 °F (0 to 30 °C), max. 85% relative humidity Storage: -4 to 131 °F (-20 to 55 °C), max. 90% relative humidity
IP standard	IPX2 protection against water drops

Frequency chart

Channel	Frequency (MHz)	Channel	Frequency (MHz)	Channel	Frequency (MHz)	Channel	Frequency (MHz)
1	462.5625	7	462.7125	13	467.6875	18	462.6250
2	462.5875	8	467.5625	14	467.7125	19	462.6500
3	462.6125	9	467.5875	15	462.5500	20	462.6750
4	462.6375	10	467.6125	16	462.5750	21	462.7000
5	462.6625	11	467.6375	17	462.6000	22	462.7250
6	462.6875	12	467.6625				

CTCSS codes

Code	Frequency (Hz)	Code	Frequency (Hz)	Code	Frequency (Hz)	Code	Frequency (Hz)
0	Disabled	10	94.8	20	131.8	30	186.2
1	67.0	11	97.4	21	136.5	31	192.8
2	71.9	12	100.0	22	141.3	32	203.5
3	74.4	13	103.5	23	146.2	33	210.7
4	77.0	14	107.2	24	151.4	34	218.1
5	79.7	15	110.9	25	156.7	35	225.7
6	82.5	16	114.8	26	162.2	36	233.6
7	85.4	17	118.8	27	167.9	37	241.8
8	88.5	18	123.0	28	173.8	38	250.3
9	91.5	19	127.3	29	179.9		

DCS codes

No.	DCS code	No.	DCS code	No.	DCS code	No.	DCS code	No.	DCS code
1	23	18	125	35	245	52	412	69	624
2	25	19	131	36	251	53	413	70	627
3	26	20	132	37	261	54	423	71	631
4	31	21	134	38	263	55	431	72	632

5	32	22	143	39	265	56	432	73	654
6	43	23	152	40	271	57	445	74	662
7	47	24	155	41	306	58	464	75	664
8	51	25	156	42	311	59	465	76	703
9	54	26	162	43	315	60	466	77	712
10	65	27	165	44	331	61	503	78	723
11	71	28	172	45	343	62	506	79	731
12	72	29	174	46	346	63	516	80	732
13	73	30	205	47	351	64	532	81	734
14	74	31	223	48	364	65	546	82	743
15	114	32	226	49	365	66	565	83	754
16	115	33	243	50	371	67	606		
17	116	34	244	51	411	68	612		

NOAA Weather channels

Channel	Frequency
1	162.550 MHz
2	162.400 MHz
3	162.475 MHz
4	162.425 MHz
5	162.450 MHz
6	162.500 MHz
7	162.525 MHz

7. Copyright

All the contents of this user manual are protected by copyright and provided to the reader for information only.

Copying data and information without the prior explicit written consent of the author is strictly forbidden. This also applies to any commercial use of the contents and information.

All texts and diagrams are up-to-date as of the date of printing. Subject to change without notice.

8. Overview

These operating instructions have a fold-out cover. On the inside of the cover the various components are shown with numbers indicated. The meanings of the numbers are as follows:

8.1. Handheld transceiver

1 Display
2 Power adapter socket (with rubber cover)
3 Earphones connector (with rubber cover)
4 Antenna
5 On/Off button ⏻
6 Menu button
- To open the menu settings

7 Down button ▼
- To reduce the speaker volume
- To select the previous menu item

8 Charging contacts
9 Microphone
10 Up button ▲
- To increase the speaker volume
- To select the next menu item

11 Call button
12 PTT button

8.2. Display items

13 RM indicator
14 CTCSS indicator
15 DCS indicator
16 CTCSS/DCS code/chronometer seconds/menu item value
17 Chronometer 1/100 second
18 VOX icon
19 DCM icon
20 WX icon
21 Channel/menu item indication
22 Speaker volume
23 Button lock icon
24 Battery level indicator
25 Reception icon (RX)

26 Transmission icon (TX)
27 Scan icon

8.3. Charger cradle

28 Power adapter socket
29 Battery level indicator
30 Charging contacts

9. Before you start

9.1. Inserting the rechargeable/conventional batteries

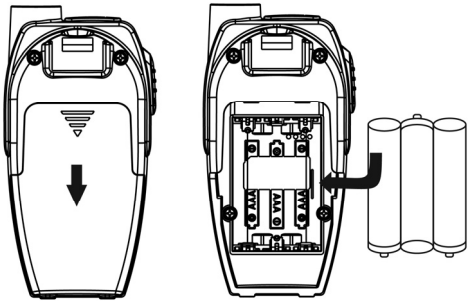

(The figure is representational)

- If necessary, remove the belt clip (see the chapter “Removing the belt clip”).
- Press the ribbed area of the battery compartment cover and slide it downwards. Then lift the battery compartment cover upwards.
- Insert three AAA-sized batteries/rechargeable batteries into the battery compartment by respecting the correct polarity. Note the + and – icons on the batteries and inside the battery compartment.
- Close the battery compartment. Insert the battery compartment cover into the corresponding notch on the radio transceiver housing and then slide the battery compartment cover upwards until it clicks into place.
- Replace the belt clip (see “Installing the belt clip”).

9.2. Charging the batteries

If you use rechargeable batteries to power your SilverCrest SFG 8000 B2 handheld radio transceiver set, read this chapter carefully.

9.2.1. Preparing the charging cradle

- Place the charging cradle on a stable, flat surface.
- Plug the power adapter plug into the power receptacle [28] of the charging cradle.
- Plug the power adapter into a wall outlet.

⚠CAUTION

Make sure that the wall outlet is nearby and easily accessible so that you can unplug the power adapter quickly in case of an emergency. Otherwise a short circuit or fire can occur.

The charging cradle's power adapter consumes power even if there is no handheld radio transceiver placed onto it. It is therefore recommended that you unplug the power adapter from the wall outlet to completely separate it from the wall outlet and avoid any unnecessary power consumption.

9.2.2. Charging the batteries

Charge the battery packs of both handheld radio transceivers completely before using them for the first time. Charging takes approx. 12 hours.

Place the handheld transceivers onto the charging cradle as shown.

The charging indicator [29] located on top of the charging cradle illuminates when a transceiver has been inserted properly and its battery is being charged. Charging takes approx. 12 hours. The charging indicator [29] is still illuminated when the batteries are fully charged.

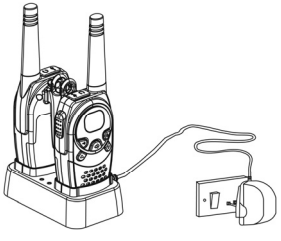

(The figure is representational)

You can also charge a handheld transceiver without the cradle. To do so, insert the power adapter plug into the power adapter socket [2] of the handheld transceiver. To do this, open the rubber cover that protects the power adapter socket [2].

The handheld transceivers cannot be used while they are charging.

9.3. Installing/removing the belt clip

9.3.1. Installing the belt clip

Insert the belt clip into the guide located at the handheld transceiver back panel. The belt clip must click into place.

9.3.2. Removing the belt clip

To remove the belt clip from the handheld transceiver, use your finger to release the belt clip lock (see the arrow). Once unlocked, slide the belt clip upwards out of the guide.

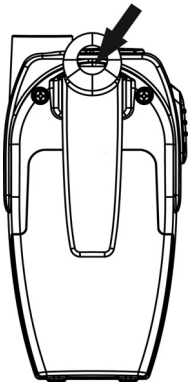

(The figure is representational)

9.4. Connecting the earphones

You can use your handheld transceivers with suitable earphones (not supplied). The earphones receptacle [3] is located behind a protective cover.

WARNING **Risks associated with high noise levels**

Before connecting the earphones, you must reduce the sound volume (see page 18), otherwise you risk damaging your hearing due to the high earphones level.

1. To connect the earphones, open the rubber cover that protects the earphones receptacle [3].
2. Insert a 2.5 mm jack-type earphones plug into the earphones receptacle [3].

NOTICE When using the earphones, the IPX2 protection against vertically falling drops of water with tilted enclosure is not guaranteed.

10. Getting started

In order to be able to communicate using two transceivers, they must be set to the same channel and the same CTCSS or DCS code. Furthermore, they must be located within range (max. 8 km in open field).

RF communications take place on a free (unscrambled) channel, i.e. other people who have a radio transceiver or receiver for the set channel will be able to listen to your messages. You can choose from 22 different channels.

This User Manual's display illustrations show only the information relevant to the functions or settings being described.

10.1. Powering the handheld transceivers on/off

10.1.1. Powering the handheld transceiver on

Press and hold the On/Off button ⏻ [5] for at least three seconds. An acoustic signal can be heard and the currently set channel will appear on the display [1].

The handheld transceiver will be in receive mode as long as it is powered on and not transmitting (idle mode).

10.1.2. Powering the handheld transceiver off

Press and hold the On/Off button ⏻ [5] for at least three seconds. An acoustic signal can be heard and the display [1] will turn blank.

10.2. Adjusting the volume

- Press the Up ▲ button [10] to raise the audio volume. The speaker volume will be indicated by the number of bars [22] (one bar = low volume, four bars = high volume).
- Press the Down ▼ button [7] to reduce the audio volume.

10.3. Setting a different channel

When setting a different channel, this needs to be done on both handheld radio transceivers for you to be able to communicate with the remote station.

- Press the Menu button [6] once. The current channel number will flash on the display.
- Press the Up ▲ [10] or Down ▼ [7] button to set a different channel.
- Press the PTT button [12] to confirm the setting.

If no button is pressed for five seconds while changing a setting, the handheld transceiver will return to idle mode and use the previously adjusted setting.

10.4. Reception

The handheld transceiver will be in receive mode as long as it is powered on and not transmitting (idle mode).

10.5. Transmission

- Keep the PTT button [12] pressed. The TX icon will appear on the display [1].
- Speak into the microphone [9]. Hold the handheld transceiver vertically and approx. 10 cm (4 inches) from your mouth.
- Release the PTT button [12] when you are done with your message.

10.6. Battery status indicator

When the transceiver is powered on, the number of bars on the battery status indicator [24] will appear on the display [1] to show the level of the rechargeable or inserted batteries.

Rechargeable batteries/batteries fully charged

Rechargeable batteries/batteries two-thirds charged

Rechargeable batteries/batteries one-third charged

Rechargeable batteries/batteries empty

When the rechargeable or inserted batteries are exhausted, an acoustic signal will be heard, in which case replace the batteries or recharge them if using rechargeable batteries.

11. Advanced operation

The Menu button [6] allows you to customize your handheld radio transceiver. For more information about the functions, see the following pages.

If no button is pressed for five seconds while changing a setting, the handheld transceiver will return to idle mode and use the previously adjusted setting.

11.1. CTCSS (Continuous Tone Coded Squelch System)/DCS (Digital Coded Squelch) code

If many handheld transceivers are being used in your vicinity, it is likely that other people will be using the same channel. To avoid receiving the signals of other parties, CTCSS or DCS codes can be used.

The three-digit CTCSS or DCS code is a tone frequency that the handheld radio transceiver will transmit. Two stations that have been set to the same channel and the same CTCSS or DCS code can listen to each other. No other stations will be heard on the same channel, unless these stations use the same CTCSS or DCS code. Your SilverCrest SFG 8000 B2 supports 38 analogue CTCSS (1 to 38) and 83 digital DCS (1 to 83) codes.

Any receiver tuned to the same channel and using the same CTCSS or DCS code can listen to your conversation.

Using a CTCSS or DCS code does not prevent your conversations from being intercepted by other parties: any radio transceiver or receiver tuned into the same channel that is not using a CTCSS or DCS code will be able to listen to all transmissions on this channel.

11.1.1. Setting the CTCSS code

- Press the Menu button [6] twice. The indication “CTCSS” and the current CTCSS code will flash on the display.
- Press the Up ▲ [10] or Down ▼ [7] button to set a different CTCSS code.
- Press the PTT button [12] to confirm the setting.

11.1.2. Setting the DCS code

- Press the Menu button [6] three times. The indication “DCS” and the current DCS code will flash on the display.
- Press the Up ▲ [10] or Down ▼ [7] button to set a different DCS code.
- Press the PTT button [12] to confirm the setting.

11.1.3. Disabling the CTCSS/DCS code

To disable the CTCSS or DCS code, select the code “00”. “OF” will appear on the menu.

11.2. Channel monitoring

You can use this function to search the current channel for any weak signals.

- Press and hold the Menu button [6] and the Down ▼ button [7] simultaneously to enable channel monitoring.
- Press the Menu button [6] to stop channel monitoring.

During channel monitoring you can listen to any communications over the current channel, independently of the set CTCSS or DCS code.

11.3. Voice-controlled send function (VOX)

This function is similar to the hands-free feature of your mobile phone. The handheld radio transceiver will start transmitting as soon as it detects your voice (or any other noise). This allows you to send a message without pressing the PTT button [12]. Using this function is not recommended when you are located in a noisy or windy environment.

- Press the Menu button [6] four times. The indication “VOX” and the current VOX setting will flash on the display.
- Press the Up ▲ button [10] to enable the VOX function or to raise the VOX sensitivity.
- Press the Down ▼ button [7] to reduce the VOX sensitivity or to disable the VOX function (“OF”).
- Press the PTT button [12] to confirm the setting.

11.4. Channel scan

Channel scan will search all available channels (1 to 22) for any active stations in a loop.

If an active channel is found, you can search for the CTCSS or DCS code that a station is using on the channel.

11.4.1. Searching for an active channel

- Press the Menu button [6] five times. The indication "SC" and the current channel number will flash on the display.
- Press the Up ▲ [10] or Down ▼ [7] button to launch the channel search.

The scan will stop automatically once an active channel has been found. Then you can listen to the transmissions. Once the transmission on the active channel is terminated, the channel search continues.

Pressing the PTT button [12] while listening to a found channel, the handheld transceiver will use that channel and return to idle mode.

11.4.2. Searching for a CTCSS code

If an active channel is found, press the PTT button [12] to use the found channel. Next you can search for the CTCSS or DCS code being used.

- Press the Menu button [6] six times. The indications "SC" and "CTCSS 00" will flash on the display. The current channel number will also be displayed.
- Press the Up ▲ [10] or Down ▼ [7] button to scan the selected channel.

Once a transmission is detected on the selected channel, its CTCSS code (if any) is detected and displayed.

Pressing the PTT button [12] will cause the handheld transceiver to use that code and return to idle mode.

11.4.3. Searching for a DCS code

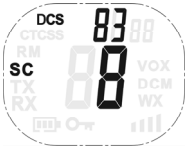

- Press the Menu button [6] seven times. The indications "SC" and "DCS 00" will flash on the display. The current channel number will also be displayed.
- Press the Up ▲ [10] or Down ▼ [7] button to scan the selected channel.

Once a transmission is detected on the selected channel, its DCS code (if any) is detected and displayed.

Pressing the PTT button [12] will cause the handheld transceiver to use that code and return to idle mode.

11.5. Dual scan

Your handheld radio transceiver will normally receive one channel only (with or without CTCSS or DCS code). The dual scan function allows the monitoring of a second channel with CTCSS or DCS code.

While dual scan is enabled, your handheld radio transceiver will toggle between the two channels.

- Press the Menu button [6] eleven times. The indication "DCM OF" will flash on the display.
- Press the Up ▲ [10] or Down ▼ [7] button to switch to a different channel.
- Press the Menu button [6] to confirm the selected channel and continue to CTCSS selection. Press the Menu button [6] again to go to DCS selection.
- Press the Up ▲ [10] or Down ▼ [7] button to set a different CTCSS or DCS code.
- Press the PTT button [12] to confirm the setting and return to idle mode.

To disable this function, select "OF" when choosing the DCM channel.

11.6. Call tones

The call tone is an audible signal that alerts other stations that you want to transmit a message. The SilverCrest SFG 8000 B2 supports 15 call tones.

11.6.1. Selecting the call tone

- Press the Menu button [6] eight times. The indication "CA" will appear on the display, the number of the current call tone will flash and the call tone can be heard.
- Press the Up ▲ [10] or Down ▼ [7] button to set a different call tone.

11.6.2. Sending the call tone

Briefly press the Call button [11] to send the call tone over the current channel.

11.7. Setting the roger beep on/off

If you release the PTT button [12] after transmitting your message, the unit will send a roger beep to indicate the end of the transmission. If necessary, you can disable this roger beep.

- Press the Menu button [6] nine times. The indication “rO” will be shown and the current status will flash on the display.
- Press the Up ▲ button [10] to enable (ON) or the Down ▼ button [7] to disable (OF) the roger beep.
- Press the PTT button [12] to confirm the setting and return to idle mode.

11.8. Setting the button sound on/off

An acoustic signal can normally be heard each time you press a button. This feature does not apply to the On/Off button ⏻ [5] or the PTT button [12]. If necessary, you can disable the button sound.

- Press the Menu button [6] ten times. The indication “tO” will be shown and the current status will flash on the display.
- Press the Up ▲ button [10] to enable (ON) or the Down ▼ button [7] to disable (OF) the button sound.
- Press the PTT button [12] to confirm the setting and return to idle mode.

11.9. RM (Room Monitor)

You can use this function to monitor a room. While this function is enabled, the handheld transceiver will transmit as long as voices or other noises are detected and without having to press the PTT button [12]. This lets you hear these voices or noises on the second handheld transceiver.

When using this function, use the handheld transceivers in different rooms. Otherwise a loud whistle (feedback) may occur.

- Press the Menu button [6] twelve times. The indication “RM OF” will be shown and the current status will flash on the display.
- Press the Up ▲ button [10] to enable the Room Monitor.
- Press the Down ▼ button [7] to disable the function (“RM OF”).
- Press the Menu button [6] to confirm the setting.
- To exit the Room Monitor function, press the Menu button [6] eleven times and then press the Down ▼ button [7] as many times as necessary until "RM OF" is shown. Press the Menu button [6] to confirm.

11.10. Button lock

- Press and hold the Menu button [6] for three seconds to activate the button lock. The button lock icon is displayed on the screen.
- To disable the button lock, press and hold the Menu button [6] again for three seconds. The button lock icon will go off.

The following buttons will still work while the button lock is enabled: PTT button [12], Call button [11] and On/Off button [5].

11.11. Chronometer

The SilverCrest SFG 8000 B2 includes a chronometer function for time measurement. The chronometer can count to 59'59''99.

- Press and hold the Call button [11] for three seconds to activate the chronometer. The chronometer appears on the display.
- Press the Up ▲ button [10] to start time measurement.
- Press the Up ▲ button [10] to stop time measurement.
- Press the Down ▼ button [7] to reset time measurement.
- Press and hold the Call button [11] for three seconds to exit the chronometer.

The chronometer is not available while channel monitoring is enabled.

11.12. Display backlight

The handheld radio transceiver display [1] has a backlight to facilitate operating the device in darkness. The backlight will switch on automatically when pressing any button except the PTT button [12] and the Call button [11]. The On/Off button [5] activates the backlight only when powering the unit on.

The backlight will switch off automatically after six seconds.

11.13 Weather channel

You can tune-in the NOAA weather channels available in your state to receive up-to-date weather information and forecasts. The following weather channel frequencies are available:

Channel	Frequency
1	162.550 MHz
2	162.400 MHz
3	162.475 MHz
4	162.425 MHz
5	162.450 MHz
6	162.500 MHz
7	162.525 MHz

- While the handheld transceiver is powered on, briefly press the On/Off button [5] to enable the weather channel function.
- Press the Up ▲ [10] or Down ▼ button [7] to select the desired weather channel (1 to 7).
- Press the Menu button [6] to confirm the setting.
- To exit the weather channel function, briefly press the On/Off button [5].

12. Troubleshooting

You can solve most common problems yourself using the table below. If the problem persists after checking the suggested solutions, contact our Service Hotline. You will find the phone number in the last chapter, "Warranty information". Do not attempt to repair the product yourself.

Problem	**Solution**
Unable to power the handheld radio transceiver on	• Press and hold the On/Off button [5] for at least three seconds. • Charge the batteries of your handheld radio transceiver or insert new batteries.
No transmission	• Set both radio transceivers to the same channel and if applicable the same CTCSS or DCS code. • Press and hold the PTT button [12] fully down while speaking. • If there is interference in the transmission, switch to a different channel.
Short range, communications interference	• The range depends on the environment. Steel constructions, concrete buildings or use of the unit in a vehicle may reduce the range. If possible, try moving to a place where you have free sight to the receiving station.
Reception interference	• Move away from any electromagnetic sources (high-voltage power lines, machines with electric motors, etc.). • The sending and receiving units are placed too close together. Keep at least 1.5 m between the two units. • Try to see if the communication quality is better on a different channel.

13. Maintenance/cleaning

13.1. Maintenance

- Repairs are required when the handheld radio transceiver set has been damaged in any way, such as when liquid has entered the product, the product has been exposed to rain or moisture, the product does not work normally or the product has been dropped.

- If you notice smoke or unusual noises or smells, unplug the charger cradle immediately or remove the rechargeable battery or conventional batteries from the radio transceivers. In these cases the product should not be used further and should be inspected by authorized service personnel.
- All servicing work must be carried out by qualified specialist personnel.
- Never open the housing of the handheld transceiver, as you may damage it.
- Do not attempt to repair the product yourself.

⚠ DANGER A damaged power adapter or cord can cause fire or an electric shock.

13.2. Cleaning

- Disconnect the handheld radio transceiver set from the wall outlet before cleaning it.
- Use a soft, lint-free cloth for cleaning.
- Do not use any cleaners, detergents or solvents, as these may enter the housing and cause permanent damage to the product.
- For more stubborn dirt, use a slightly damp cloth.
- Clean the battery terminals from time to time with a dry, lint-free cloth.
- If a handheld transceiver gets wet, power it off immediately and remove the rechargeable or conventional batteries. Dry the battery compartment with a soft cloth. Leave the battery compartment open until the humidity has completely evaporated. Do not use the product until it is completely dry.

14. Environmental information and disposal

Disposal of packaging

Sort the packaging prior to disposal. Dispose of the packaging material with your local collection service.

Disposal of batteries

Do not dispose of batteries together with household waste or throw them into a fire! Please note that batteries must be disposed of fully discharged. If disposing of batteries which are not fully discharged, take precautions to prevent short circuits. To prevent any short circuits cover the battery poles with insulating tape.

Disposal of used appliances

Do not dispose of used appliances together with household waste! If at any time in the future you should not use this product anymore, please dispose of them in compliance with the applicable regulation in your

state or country. Remove the batteries from the appliance and dispose of the batteries separately according to the regulations.

This ensures professional recycling of used appliances and excludes negative consequences for the environment.

Make sure that the disposal is in compliance with local regulations and EPA recommendations (www.epa.gov).

Questions?

- call customer service at 1 (844) 543-5872
- visit the Website Customer Service Platform at www.lidl.com/contact-us

15. Warranty information

3 years limited warranty

What does this warranty cover?

The warranty covers:

- Damage, breakage or inoperability due to defect.
- Damage not caused by normal wear and tear or failure to follow the safety and maintenance instructions provided in the user manual.

What is not covered by the warranty?

The warranty does not cover damage caused by:

- Normal wear and tear of the product, including fragile parts (such as switches, glass, etc.);
- Improper use or transport;
- Disregarding safety and maintenance instructions;
- Accidents or acts of nature (e.g. lightning, fire, water, etc.);
- Tampering with the product (such as removing cover, unscrewing screws etc.)

Consequential and incidental damages are also not covered under this warranty. However, some states do not allow the exclusion or limitation of incidental or consequential damages, so this limitation or exclusion may not apply to you.

What is the period of coverage and warranty resolution?

The warranty is for 3 years from the date of purchase. At our discretion, product will either be refunded or replaced.

What will we not do?

We will not:

- Start a new warranty period upon product exchange;
- Repair product.

How to process the warranty?

To initiate, please:

- Call customer service at 1 (844) 543-5872
- Visit the Website Customer Service Platform at www.lidl.com/contact-us

or

- Visit a LIDL store for further assistance

To ensure the quickest warranty return process, please have the following available:

- The original sales receipt that includes the date purchased;
- The product and manual in the original package;
- A statement of the problem.

What must you do to keep the warranty in effect?

- Retain the original receipt;
- Follow all product instructions;
- Do not repair or modify the product.

How does state law relate to this warranty?

This warranty gives you specific legal rights, and you may also have other rights which vary from state to state. All implied warranties are limited by the duration and terms of this warranty. Some states do not allow limitations on how long an implied warranty lasts, so the above limitation may not apply to you.

Country of origin: China

Índice

1. Información general 34
1.1. Lea y conserve estas instrucciones de operación 34
1.2. Explicación de los símbolos usados en estas instrucciones 34
1.3. Cumplimiento FCC 35
2. Instrucciones de seguridad importantes 35
3. Introducción 40
4. Uso previsto 40
5. Contenido del paquete 40
6. Especificaciones técnicas 41
7. Derechos de autor 44
8. Descripción general 44
8.1. Transceptor portátil 44
8.2. Elementos de la pantalla 45
8.3. Cargador 45
9. Antes de empezar 46
9.1. Insertar las baterías convencionales o recargables 46
9.2. Cargar las baterías 46
9.2.1. Preparar el cargador 46
9.2.2. Cargar las baterías 47
9.3. Instalar/retirar el clip de fijación para cinturón 48
9.3.1. Instalar el clip de fijación para cinturón 48
9.3.2. Retirar el clip de fijación para cinturón 48
9.4. Conectar los auriculares 48
10. Forma de empezar 49
10.1. Encender y apagar los transceptores de radio 49
10.1.1. Encender el transceptor de radio portátil 49
10.1.2. Apagar el transceptor de radio portátil 49

10.2. Ajustar el volumen 49
10.3. Cambiar de canal 50
10.4. Recepción 50
10.5. Transmisión 50
10.6. Indicador de estado de las baterías 50
11. Funciones avanzadas 51
11.1. Código CTCSS (Continuous Tone Coded Squelch System) / DCS (Digital Coded Squelch) 51
11.1.1. Ajustar un código CTCSS 51
11.1.2. Ajustar un código DCS 52
11.1.3. Desactivar el código CTCSS/DCS 52
11.2. Vigilancia de canal 52
11.3. Transmisión controlada por voz (VOX) 52
11.4. Búsqueda de canales 53
11.4.1. Buscar un canal con actividad 53
11.4.2. Buscar un código CTCSS 53
11.4.3. Buscar un código DCS 54
11.5. Vigilancia de segundo canal 54
11.6. Tonos de llamada 55
11.6.1. Seleccionar el tono de llamada 55
11.6.2. Enviar el tono de llamada 55
11.7. Activar/desactivar el sonido de confirmación de cambio 55
11.8. Activar/desactivar el sonido de los botones 55
11.9. RM (Room Monitor - vigilancia de una habitación) 56
11.10. Bloqueo de los botones 56
11.11. Cronómetro 57
11.12. Retroiluminación 57
11.13 Canales meteorológicos 57
12. Resolución de problemas 58

13. Mantenimiento y limpieza 59
13.1. Mantenimiento 59
13.2. Limpieza 59
14. Medio ambiente y eliminación de productos usados 60
15. Información de garantía 61

¡Felicidades!

Con la adquisición de este conjunto Transceptor de radio portátil SilverCrest SFG 8000 B2 ha obtenido un producto de calidad.

1. Información general

1.1. Lea y conserve estas instrucciones de operación

Antes de ponerlo en funcionamiento, es necesario que se familiarice con su manejo y que lea este manual del usuario detenidamente. Respete todas las instrucciones de seguridad y emplee el conjunto Transceptor de radio portátil solamente tal y como se describe en el manual y solo para los fines que aquí se detallan.

Mantenga estas instrucciones de operación en un lugar seguro. Si traspasa el conjunto Transceptor de radio portátil a otra persona, acompáñelo siempre de la documentación pertinente.

1.2. Explicación de los símbolos usados en estas instrucciones

En estas instrucciones de operación, en el conjunto Transceptor de radio portátil y en el empaque aparecen los símbolos y las palabras de advertencia siguientes:

⚠ PELIGRO	Esta palabra, símbolo o señal de advertencia le indica que hay peligro de alto riesgo, que puede provocar la muerte o lesiones graves si no se le evita.
⚠ ADVERTENCIA	Esta palabra, símbolo o señal de advertencia le indica que hay peligro de riesgo medio, que puede provocar la muerte o lesiones graves si no se le evita.
⚠ ATENCIÓN	Este palabra, símbolo o señal de advertencia le indica que hay peligro de riesgo bajo, que puede provocar lesiones menores o moderadas si no se le evita.
AVISO	Esta palabra le advierte de posibles daños a la propiedad.
i	Este símbolo le indica que hay más información sobre el tema.
	¡Riesgo de incendio! Este símbolo le advierte de que se puede provocar un incendio si no se respetan las instrucciones.
	¡Riesgo de quemaduras! Este símbolo advierte de superficies calientes.

1.3. Cumplimiento FCC

Este equipo cumple el apartado 15 de la normativa FCC. Su operación está sujeto a las siguientes condiciones: (1) El aparato debe causar interferencias y (2) debe resistir la recepción de interferencias, incluidas las que pueden causar efectos indeseados.

Este equipo ha sido comprobado y cumple los límites de los dispositivos digitales de Clase B, según el Apartado 15 de las Reglas FCC. Estos límites están pensados para proporcionar una protección razonable contra interferencias en instalaciones residenciales. Este equipo genera, usa y puede radiar energía de radiofrecuencia y, si no se instala y usa de acuerdo a las instrucciones, puede causar interferencias en las comunicaciones de radio. Sin embargo, esto no garantiza que las interferencias no puedan ocurrir en una determinada instalación. Si este equipo causa interferencias significativas en la recepción de radio o televisión, lo cual puede determinarse apagando y encendiendo el equipo, el usuario debe intentar corregir la interferencia mediante una de las siguientes medidas:

- Reoriente o cambie de lugar la antena receptora.
- Aumente la distancia entre el equipo y el receptor.
- Consulte al vendedor o a un técnico experimentado en radio/TV para obtener ayuda.

Este conjunto Transceptor de radio portátil ha sido comprobado en cuanto operación próxima al cuerpo humano y se ha verificado que cumple con los requisitos de la FCC en cuanto exposición a radiofrecuencia, siempre y cuando se emplee con los accesorios de SilverCrest incluidos y diseñados para este producto. Si emplea otros accesorios no está garantizado el cumplimiento de las directivas de la FCC en cuanto exposición a radiofrecuencia.

⚠ ADVERTENCIA

Cualquier cambio o modificación en este aparato que no hayan sido expresamente autorizados por la entidad responsable del cumplimiento de la normativa puede conllevar la cancelación de la autorización de operación del mismo.

Licencia GMRS de la FCC

El conjunto Transceptor de radio portátil funciona en la banda de frecuencias GMRS (General Mobile Radio Service) y, por lo tanto, se requiere una licencia operativa por parte de la Federal Communications Commission (FCC) para utilizarlo. Para obtener información sobre esta licencia y el formulario de solicitud, visite a la FCC en línea en https://www.fcc.gov/fcc-form-605 o llame a la hotline de la FCC al 1-800-418-3676. Para cualquier pregunta, puede ponerse en contacto con la FCC al 1-888-225-5322

2. Instrucciones de seguridad importantes

Antes de usar este dispositivo por primera vez, lea detenidamente todo el Manual del usuario y siga todas las advertencias, incluso si está acostumbrado a manejar aparatos electrónicos. Conserve este manual en un lugar seguro para cualquier referencia futura. Si vende o traspasa el producto, acompáñelo siempre del presente manual.

Niños y personas discapacitadas

⚠ADVERTENCIA **Atención: ¡hay riesgo de asfixia!**

- El material de empaque no es un juguete. No permita que los niños jueguen con las bolsas de plástico. Hay riesgo de asfixia.
- Existe peligro de asfixia con las piezas pequeñas. Nótese que también hay peligro de asfixia si las vías respiratorias se bloquean con los plásticos y bolsas del embalaje.

Los aparatos eléctricos no deben ser manejados por niños ni por personas con discapacidades mentales o físicas. No permita que estas personas utilicen equipos eléctricos sin supervisión. Este grupo de personas no siempre es consciente de los posibles peligros.

Instrucciones generales de seguridad

⚠ADVERTENCIA **¡Riesgo de choque eléctrico!**

- Este producto tiene un enchufe polarizado (una hoja es más ancha que la otra hoja). Para reducir el riesgo de choque eléctrico, este enchufe está diseñado para encajar en una toma de corriente polarizada de una sola manera. Si el enchufe no encaja completamente en la toma de corriente, invierta el enchufe. Si todavía no encaja, póngase en contacto con un electricista cualificado. No intente modificar el enchufe de ninguna manera.
- No abra las carcasas del conjunto Transceptor de radio portátil dado que no contienen ninguna pieza que requiera un mantenimiento por parte del usuario. Al abrir la carcasa puede exponerse al riesgo de descarga eléctrica.
- Asegúrese de que el cable del adaptador de alimentación no pueda sufrir daños por bordes afilados o puntos calientes.
- Asegúrese de que el cable del adaptador de alimentación no quede atrapado ni aplastado.
- Al desconectar el adaptador de alimentación de la toma de corriente, estire siempre del enchufe y nunca del cable.

- Si percibe daños visibles en los componentes del conjunto Transceptor de radio portátil, apague el aparato, desconecte el adaptador de alimentación de la toma de corriente y póngase en contacto con el servicio de atención al cliente (consulte la sección "Información de garantía" en la página 61).
- Solo conecte el conjunto Transceptor de radio portátil a una toma de corriente debidamente instalada y fácilmente accesible; además, la tensión de la red eléctrica debe coincidir con la indicada en la etiqueta de características. Después de conectar el producto, la toma de corriente debe permanecer fácilmente accesible de manera que pueda desenchufar el adaptador de alimentación rápidamente en caso de emergencia.
- Utilice solo el adaptador de alimentación incluido (fabricante: O Real / número de modelo: TGE050P055) para el cargador.
- Al desconectar un cable, sujételo siempre en el enchufe y nunca en el cable. No coloque objetos pesados o muebles encima de los cables y procure que los cables no sean doblados (sobre todo en el enchufe) ni dañados. No haga nudos con el cable y no lo ate junto con otros cables. Instale los cables de forma que nadie pueda tropezar y que no obstruyan el camino.
- Un adaptador o cable de alimentación dañado puede producir incendios o sacudidas eléctricas. Inspeccione el adaptador de alimentación y los cables regularmente. No utilice adaptadores o cables de extensión que no cumplan las normas de seguridad vigentes. No modifique ninguna instalación eléctrica o el adaptador o cable de alimentación por su cuenta.

No sumerja el cargador, el adaptador de alimentación o los transceptores de radio portátiles en agua u otros líquidos. Si entran líquidos en los dispositivos, desconecte el adaptador de alimentación de la toma de corriente inmediatamente y póngase en contacto con el Servicio posventa (véase "Información de garantía" en la página 61).

ADVERTENCIA **Baterías convencionales y recargables**

- Inserte las baterías / baterías recargables respetando la polaridad. Consulte el diagrama en el interior del compartimento de las baterías.
- No intente recargar baterías no recargables y no las arroje al fuego.
- Utilice solo baterías/baterías recargables del mismo tipo.
- No mezcle baterías nuevas con baterías viejas.
- No mezcle baterías de tipo alcalino con baterías estándar (carbono-zinc), o con baterías recargables (NiCd, NiMh etc.).
- Retire las baterías/baterías recargables cuando no vaya a utilizar el dispositivo durante un tiempo prolongado.

- Las baterías convencionales o recargables gastadas deben depositarse en centros de recogida habilitados. Para más información sobre el desecho de baterías convencionales o recargables, consulte el capítulo "Medio ambiente y eliminación de productos usados".

⚠ ADVERTENCIA **¡Peligro de explosión!**

- No cambie las baterías (convencionales o recargables) en un entorno susceptible a explosión. A la hora de insertar o retirar las baterías (convencionales o recargables) se pueden producir chispas capaces de causar una explosión.
- Apague su transceptor de radio cuando se encuentre en una atmósfera susceptible a explosión. Cualquier chispa que se descargue en dicho tipo de entorno puede causar explosiones o incendios. Además, pueden causar lesiones o incluso la muerte.
- Generalmente, las áreas susceptibles a explosión vienen señalizadas como tales. Entre ellas se encuentran instalaciones de almacenamiento de combustible como bajo cubierta en un barco, instalaciones con depósitos o tuberías de combustible, entornos donde el aire contiene sustancias inflamables (p.ej. cereales, polvo metálico etc.) y áreas en las que normalmente está obligado a apagar el motor de su vehículo.
- No vierta las baterías convencionales o recargables al fuego, dado que pueden explotar.
- No intente cargar las baterías convencionales (no recargables). Utilice solo baterías/baterías recargables del mismo tipo. Utilice solo tres baterías/baterías recargables del mismo tipo y de la misma capacidad. Para más información, consulte el capítulo "Datos técnicos".

AVISO **Advertencia sobre daños a la propiedad**

- Coloque el conjunto Transceptor de radio portátil en una superficie estable y no coloque objetos pesados sobre él.
- Mantenga su conjunto Transceptor de radio portátil alejado de la humedad. No coloque recipientes con líquidos (p.ej. bebidas, jarrones, etc.) cerca ni encima de los componentes. Evite vibraciones, calor y la radiación solar directa para prevenir daños en el conjunto Transceptor de radio portátil.
- El conjunto Transceptor de radio portátil no ha sido diseñado para entornos con altas temperaturas o humedad (p. ej. cuartos de baño) y debe mantenerse libre de polvo. Temperatura y humedad de funcionamiento: 32 a 86 °F (0 a 30 °C), 85% de humedad relativa máx.
- Si expone su conjunto Transceptor de radio portátil a fluctuaciones de temperatura considerables, es posible que en su interior condense agua y cause cortocircuitos. Si esto ocurre, espere hasta que

su conjunto Transceptor de radio portátil adquiera la temperatura ambiente antes de ponerlo en funcionamiento.

- No coloque fuentes incandescentes (p. ej. velas encendidas) encima o al lado del conjunto Transceptor de radio portátil.

⚠ ADVERTENCIA **Peligro de quemaduras**

- No toque la antena cuando encuentre que su aislamiento esté dañado. Si la antena llega a tener contacto con la piel, puede causar quemaduras leves durante la transmisión.
- Las baterías o baterías recargables pueden causar quemaduras y daños materiales cuando objetos conductores como joyas, llaves o cadenas toquen los bornes. Dichos conductores cerrarán un circuito eléctrico causando un cortocircuito y pueden llegar a calentarse mucho. Maneje las baterías o baterías recargables con precaución, especialmente si las guarda en el bolsillo, la cartera o cualquier bolso que contenga objetos metálicos.

⚠ ADVERTENCIA **Riesgo de lesiones**

- Si nota humo, ruidos inusuales u olores extraños, apague el aparato inmediatamente y desconecte el adaptador de alimentación de la toma de corriente. Si esto ocurre, no continúe usando el aparato y haga que lo revise un experto. Nunca inhale el humo de un posible incendio del aparato. Si inhala humo involuntariamente, busque atención médica. La inhalación de humo puede ser perjudicial para su salud.
- No instale el producto dentro del radio de acción del airbag de su vehículo. Los airbags se inflan con mucha rapidez. Su un transceptor de radio se coloca dentro del radio de acción del airbag, éste puede catapultarse dentro del vehículo y causar lesiones a sus ocupantes.
- Mantenga los transceptores de radio a más de 6 pulgadas (15 cm) de marcapasos.
- Si observa que su transceptor causa cualquier interferencia a equipos sanitarios, apáguelo inmediatamente.

⚠ ADVERTENCIA **Peligros asociados con altos niveles de ruido**

- Tenga precaución al usar unos auriculares (no incluidos): la audición a volumen elevado puede dañar los oídos.

3. Introducción

El SilverCrest SFG 8000 B2 consiste en dos transceptores de radio portátiles con un alcance máximo de 26,000 pies (8 km). Puede escoger entre 22 canales para la comunicación entre ambas estaciones. Los transceptores portátiles están protegidos contra la lluvia de poca intensidad.

Puede utilizar su juego de transceptores de radio en todos los lugares donde tenga que comunicarse con otras personas. Así, por ejemplo, podrá comunicarse con sus hijos cuando estén jugando en el jardín. En el momento en que haya encontrado un canal libre de interferencias, la comunicación solo quedará limitada por el alcance máximo y posibles obstáculos geográficos.

4. Uso previsto

Este conjunto Transceptor de radio portátil es un dispositivo electrónico del grupo de la electrónica de consumo. El conjunto Transceptor de radio portátil SilverCrest SFG 8000 B2 ha sido diseñado para que pueda comunicarse con otras personas. El conjunto Transceptor de radio portátil solo está destinado al uso privado y no es para uso industrial ni comercial. No debe ser empleado en climas tropicales. Solo debe emplear cables y equipos periféricos que cumplan la normativa en cuanto a seguridad y compatibilidad electromagnética y que garanticen un blindaje suficiente.

El fabricante no será responsable de ningún daño ni del mal funcionamiento causado por dichas modificaciones. Emplee solo complementos y accesorios recomendados por el fabricante. Cualquier empleo diferente al mencionado no corresponde a su uso destinado.

Deberán cumplirse las normas y las leyes del país donde se usan.

Si se encuentra a bordo de una aeronave y la tripulación de cabina se lo pide, apague su transceptor de radio. Siga las instrucciones de los pilotos y de la tripulación de cabina antes de utilizar el producto.

Apague el producto siempre que vea señales que lo indiquen. En los hospitales y las dependencias sanitarias pueden encontrarse aparatos sensibles a las ondas de radiofrecuencia.

En algunos países está prohibido usar un transceptor de radio mientras esté conduciendo un vehículo. En este caso, detenga el vehículo antes de usar el dispositivo.

No toque la antena durante la transmisión, dado que ello puede reducir el alcance.

5. Contenido del paquete

Extraiga todos los equipos y componentes suministrados del paquete e inspecciónelos para verificar que estén completos y no hayan sido dañados durante el transporte.

- 2 transceptores portátiles SFG 8000 B2
- 2 clips de fijación para cinturón
- 1 cargador
- 1 adaptador de alimentación
- 6 baterías recargables Ni-MH de tamaño AAA
- Manual del usuario con instrucciones de seguridad

Si alguno de los artículos faltara o estuviera dañado, póngase en contacto con nuestra Línea Directa. Encontrará el número de teléfono en el último capítulo "Información de garantía".

Retire la película protectora de las pantallas (1) de ambos transceptores.

6. Especificaciones técnicas

Marca	SilverCrest
Modelo	SFG 8000 B2
Canales	22
Subcódigo	CTCSS 38/DCS 83
Frecuencia	462.5500 – 467.7125 MHz
Alcance	Hasta un máx. de 26,000 pies (8 km) en campo abierto
Baterías convencionales/recargables	Cada transceptor portátil: 3 baterías de tamaño AAA o 3 baterías recargables de tamaño AAA de NiMH (1.2 V / 600 mAh)
Potencia de transmisión	≤ 1 W PRE
Tipo de modulación	FM - F3E
Separación de canales	12.5 kHz

Adaptador de alimentación para cargador doble	Fabricante: O Real Tipo: TGE050P055 Entrada: 100 – 240 V c.a., 50 / 60 Hz Salida: 5 V / 550 mA Potencia: máx. 2,75 W
Dimensiones	Transceptor portátil: 2.2 x 4.1 x 1.4 pulgadas (55 x 103 x 36 mm) Cargador: 4.1 x 2.4 x 1.4 pulgadas (102 x 60 x 35 mm)
Peso (sin baterías/baterías recargables)	Transceptor portátil: 3.17 oz (90 g) Cargador: 2.12 oz (60 g) Adaptador de alimentación: 1.94 oz (55 g)
Condiciones ambientales	Operación: 32 a 86 °F (0 a 30 °C), 85% de humedad relativa máx. Almacenamiento: -4 a 131 °F (-20 a 55 °C), 90% de humedad relativa máx.
Estándar IP	Protección IPX2 contra gotas de agua

Tabla de frecuencias

Canal	Frecuencia (MHz)	Canal	Frecuencia (MHz)	Canal	Frecuencia (MHz)	Canal	Frecuencia (MHz)
1	462.5625	7	462.7125	13	467.6875	18	462.6250
2	462.5875	8	467.5625	14	467.7125	19	462.6500
3	462.6125	9	467.5875	15	462.5500	20	462.6750
4	462.6375	10	467.6125	16	462.5750	21	462.7000
5	462.6625	11	467.6375	17	462.6000	22	462.7250
6	462.6875	12	467.6625				

Códigos CTCSS							
Código	Frecuencia (Hz)	Código	Frecuencia (Hz)	Código	Frecuencia (Hz)	Código	Frecuencia (Hz)
0	Desactivada	10	94.8	20	131.8	30	186.2
1	67.0	11	97.4	21	136.5	31	192.8
2	71.9	12	100.0	22	141.3	32	203.5
3	74.4	13	103.5	23	146.2	33	210.7
4	77.0	14	107.2	24	151.4	34	218.1
5	79.7	15	110.9	25	156.7	35	225.7
6	82.5	16	114.8	26	162.2	36	233.6
7	85.4	17	118.8	27	167.9	37	241.8
8	88.5	18	123.0	28	173.8	38	250.3
9	91.5	19	127.3	29	179.9		

Códigos DCS									
N°	Código DCS	N°	Código DCS	N°	Código DCS	N°	Código DCS	N°	Código DCS
1	23	18	125	35	245	52	412	69	624
2	25	19	131	36	251	53	413	70	627
3	26	20	132	37	261	54	423	71	631
4	31	21	134	38	263	55	431	72	632
5	32	22	143	39	265	56	432	73	654
6	43	23	152	40	271	57	445	74	662
7	47	24	155	41	306	58	464	75	664
8	51	25	156	42	311	59	465	76	703
9	54	26	162	43	315	60	466	77	712
10	65	27	165	44	331	61	503	78	723
11	71	28	172	45	343	62	506	79	731
12	72	29	174	46	346	63	516	80	732
13	73	30	205	47	351	64	532	81	734
14	74	31	223	48	364	65	546	82	743
15	114	32	226	49	365	66	565	83	754
16	115	33	243	50	371	67	606		
17	116	34	244	51	411	68	612		

Canales meteorológicos NOAA

Canal	Frecuencia
1	162.550 MHz
2	162.400 MHz
3	162.475 MHz
4	162.425 MHz
5	162.450 MHz
6	162.500 MHz
7	162.525 MHz

7. Derechos de autor

Todo el contenido del presente Manual del usuario está protegido por derechos de autor y se ofrece al lector con fines informativos exclusivamente.

Queda prohibida la copia de datos e información sin el previo consentimiento expreso por escrito por parte del autor. Esto también incluye todo uso comercial del contenido e información.

Todos los textos, diagramas y gráficas están al día al momento de su impresión. Quedan sujetos a cambios sin previo aviso.

8. Descripción general

Las instrucciones de operación tienen una cubierta plegadiza. En el interior de la cubierta, se muestran los diferentes componentes con los siguientes números. Los significados de los números son los siguientes:

8.1. Transceptor portátil

1 Pantalla

2 Entrada para adaptador de alimentación (detrás de la tapa de goma)

3 Entrada para auriculares (detrás de la tapa de goma)

4 Antena

5 Botón de encendido/apagado ⏻

6 Botón de menú

- Para abrir el menú de ajustes

7 Botón Abajo ▼

- Para reducir el volumen del altavoz
- Para seleccionar la opción de menú anterior

8 Contactos de carga
9 Micrófono
10 Botón Arriba ▲
- Para incrementar el volumen del altavoz
- Para seleccionar la opción de menú siguiente

11 Botón de llamada •))
12 Botón PTT

8.2. Elementos de la pantalla

13 Indicador RM
14 Indicador CTCSS
15 Indicador DCS
16 Código CTCSS/DCS/segundos del cronómetro/valor de la opción de menú
17 Cronómetro 1/100 de segundo
18 Icono VOX (transmisión controlada por voz)
19 Icono DCM
20 Icono WX
21 Indicador de canal/opción de menú
22 Volumen del altavoz
23 Icono de bloqueo de teclas
24 Indicador del nivel de carga de la batería
25 Icono de recepción (RX)
26 Icono de transmisión (TX)
27 Icono de búsqueda

8.3. Cargador

28 Toma para adaptador de alimentación
29 Indicador del nivel de carga de la batería
30 Contactos de carga

9. Antes de empezar

9.1. Insertar las baterías convencionales o recargables

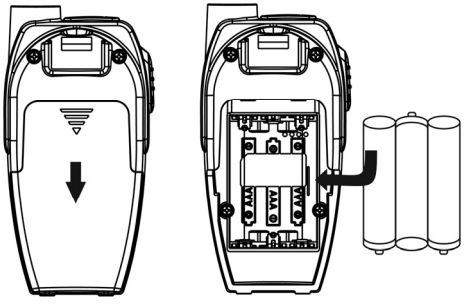

(La figura no es más que una representación)

- Si fuera necesario, retire el clip de fijación para cinturón (véase el capítulo “Retirar el clip de fijación para cinturón”).
- Presione en el área arrugada de la tapa del compartimento de baterías y deslícela hacia abajo. A continuación, levante la tapa del compartimento de baterías.
- Inserte tres baterías / baterías recargables de tamaño AAA en el compartimiento respetando la polaridad. La polaridad viene indicada con iconos + y - en las baterías y en el interior del compartimento.
- Cierre el compartimento de baterías. Inserte la tapa del compartimento de baterías en la ranura correspondiente de la carcasa del transceptor de radio y luego deslice la tapa hacia arriba hasta que encaje y quede bien cerrada.
- Reinserte el clip de fijación para cinturón (véase “Instalar el clip de fijación para cinturón”).

9.2. Cargar las baterías

Si desea alimentar al conjunto Transceptor de radio portátil SilverCrest SFG 8000 B2 con baterías recargables, léase este capítulo detenidamente.

9.2.1. Preparar el cargador

- Coloque el cargador en una superficie plana y estable.
- Conecte el adaptador de alimentación a la entrada [28] de alimentación del cargador.

- Conecte el adaptador de alimentación a una toma de corriente.

⚠ATENCIÓN

Asegúrese de que la toma de corriente quede cerca y sea fácilmente accesible para que en caso de emergencia pueda desconectar el adaptador de alimentación rápidamente. De lo contrario pueden producirse cortocircuitos o incendios.

El adaptador de alimentación del cargador incluso consume electricidad cuando no tenga insertado ningún transceptor de radio. Por lo tanto, se recomienda que desconecte el adaptador de alimentación de la toma de corriente para aislar los equipos completamente de la red eléctrica y evitar un consumo innecesario de energía.

9.2.2. Cargar las baterías

Cargue las baterías de ambos transceptores de radio por completo antes de utilizarlos por primera vez. El proceso de carga dura unas 12 horas.

Coloque los transceptores de radio en el cargador (véase la figura).

El indicador de carga [29] ubicado arriba en el cargador se encenderá cuando haya insertado un transceptor debidamente y su batería se esté cargando. El proceso de carga dura unas 12 horas. El indicador de carga [29] seguirá encendido cuando las baterías estén completamente cargadas.

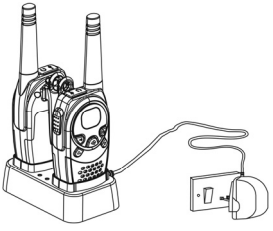

(La figura no es más que una representación)

También es posible cargar un transceptor de radio sin el cargador. Para ello, inserte el conector del adaptador de alimentación en la entrada para adaptador de alimentación [2] del transceptor. Para hacerlo, abra la tapa de goma que protege a la entrada para adaptador de alimentación [2].

Los transceptores no se pueden emplear mientras sus baterías se estén cargando.

9.3. Instalar/retirar el clip de fijación para cinturón

9.3.1. Instalar el clip de fijación para cinturón

Inserte el clip de fijación para cinturón en la guía ubicada en la parte posterior del transceptor de radio portátil. El clip debe encajar audiblemente y quedar fijado.

9.3.2. Retirar el clip de fijación para cinturón

Para separar el clip de fijación para cinturón del transceptor, utilice su dedo para desbloquearlo (véase la flecha). Una vez desbloqueado, deslice el clip de fijación para cinturón hacia arriba hacia que se libere de la guía.

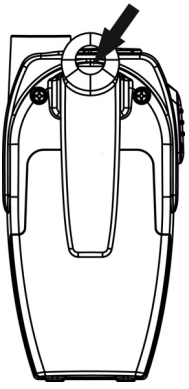

(La figura no es más que una representación)

9.4. Conectar los auriculares

Puede emplear sus transceptores con unos auriculares apropiados (no suministrados). La toma para auriculares [3] se encuentra detrás de una tapa protectora.

⚠ADVERTENCIA **Peligros asociados con altos niveles de ruido**

Antes de conectar los auriculares tiene que bajar el volumen (véase página 49). De lo contrario corre el riesgo de dañar su oído debido al elevado nivel sonoro por los auriculares.

1. Para conectar los auriculares, abra la tapa de goma que protege a la toma para auriculares [3].
2. Inserte un conector de tipo clavija de 2.5 mm en la toma para auriculares [3].

AVISO

Al conectar los auriculares, la protección IPX2 contra la caída vertical de gotas de agua con la carcasa inclinada ya no queda garantizada.

10. Forma de empezar

Para poder comunicarse con dos transceptores de radio, éstos deben estar sintonizados en el mismo canal y emplear el mismo código CTCSS o DCS. Además, deben encontrarse a menos del alcance máximo (máx. 8 km en campo abierto).

La comunicación tiene lugar en un canal libre (no cifrado), eso es, toda persona que tenga un transceptor o receptor de radio sintonizado en el mismo canal podrá escuchar su mensaje. Puede escoger entre 22 canales diferentes.

Las figuras de la pantalla en este manual solamente mostrarán los datos pertinentes a las funciones o ajustes que se describen en cada momento.

10.1. Encender y apagar los transceptores de radio

10.1.1. Encender el transceptor de radio portátil

Mantenga pulsado el botón de encendido/apagado ⏻ [5] durante tres segundos como mínimo. Se escuchará una señal acústica y en la pantalla [1] se mostrará el canal actualmente sintonizado.

El transceptor de radio portátil permanecerá a la escucha (recepción) mientras esté encendido y no esté transmitiendo.

10.1.2. Apagar el transceptor de radio portátil

Mantenga pulsado el botón de encendido/apagado ⏻ [5] durante tres segundos como mínimo. Se escuchará una señal acústica y la pantalla [1] se apagará.

10.2. Ajustar el volumen

- Pulse el botón Arriba ▲ [10] para incrementar el volumen sonoro. El volumen del altavoz se indica con el número de barras [22] (una barra = volumen bajo, cuatro barras = volumen alto).
- Pulse el botón Abajo ▼ [7] para reducir el volumen sonoro.

10.3. Cambiar de canal

Cuando desee cambiar de canal, recuerde que debe realizar el cambio en ambos transceptores para que pueda seguir comunicándose con la otra estación.

- Pulse el botón de menú [6] una vez. En la pantalla parpadeará el número del canal actual.
- Pulse el botón Arriba ▲ [10] o Abajo ▼ [7] para seleccionar un canal diferente.
- Pulse el botón PTT [12] para confirmar los ajustes.

Si al efectuar un ajuste no pulsa ningún botón durante cinco segundos, el transceptor de radio portátil regresará al modo de recepción y no se efectuará ningún cambio.

10.4. Recepción

El transceptor de radio portátil permanecerá a la escucha (recepción) mientras esté encendido y no esté transmitiendo.

10.5. Transmisión

- Mantenga pulsado el botón PTT [12]. El icono TX aparecerá en pantalla [1].
- Hable en el micrófono [9]. Sujete el transceptor de radio portátil en vertical y a aprox. 4 pulgadas (10 cm) de su boca.
- Suelte el botón PTT [12] cuando haya terminado.

10.6. Indicador de estado de las baterías

Cuando tenga el transceptor de radio encendido, en la pantalla [1] aparecerá el indicador de estado de las baterías [24]. Éste indicará el nivel de carga restante de las baterías o baterías recargables insertadas.

Baterías / baterías recargables totalmente cargadas

Baterías / baterías recargables cargadas a dos tercios

Baterías / baterías recargables cargadas a un tercio

Baterías / baterías recargables vacías

Cuando las baterías o baterías recargables estén descargadas, sonará una señal acústica. En tal caso, sustituya las baterías o recárguelas si utiliza baterías recargables.

11. Funciones avanzadas

El botón de menú [6] le permite personalizar su transceptor de radio portátil. Para más información sobre las diferentes funciones, lea las páginas siguientes.

Si al efectuar un ajuste no pulsa ningún botón durante cinco segundos, el transceptor de radio portátil regresará al modo de recepción y no se efectuará ningún cambio.

11.1. Código CTCSS (Continuous Tone Coded Squelch System) / DCS (Digital Coded Squelch)

Si cerca de Ud. se emplean muchos transceptores de radio, es posible que otras personas hablen en el mismo canal. Para evitar que reciba las señales de otros, puede emplear los códigos CTCSS o DCS.

El código CTCSS o DCS de tres dígitos es un tono de una frecuencia determinada que su transceptor emite. Dos estaciones que estén sintonizadas en el mismo canal y empleen el mismo código CTCSS o DCS podrán escucharse mutuamente. No se escucharán más estaciones en ese canal, a no ser que éstas utilicen el mismo código CTCSS o DCS. Su SilverCrest SFG 8000 B2 admite 38 códigos CTCSS analógicos (del 1 al 38) y 83 códigos DCS digitales (del 1 al 83).

Cualquier receptor que esté sintonizado en el mismo canal y emplee el mismo código CTCSS o DCS podrá escuchar su conversación.

El código CTCSS o DCS no evita que sus comunicaciones puedan ser escuchadas por otras personas: Cualquier transceptor o receptor de radio sintonizado en el mismo canal que no emplee ningún código CTCSS o DCS podrá oír todas las transmisiones realizadas sobre este canal.

11.1.1. Ajustar un código CTCSS

- Pulse el botón de menú [6] dos veces. En la pantalla aparecerá la indicación “CTCSS” y el código CTCSS actual parpadeará.
- Pulse el botón Arriba ▲ [10] o Abajo ▼ [7] para seleccionar un código CTCSS diferente.
- Pulse el botón PTT [12] para confirmar los ajustes.

11.1.2. Ajustar un código DCS

- Pulse el botón de menú ➔ [6] tres veces. En la pantalla aparecerá la indicación “DCS” y el código DCS actual parpadeará.
- Pulse el botón Arriba ▲ [10] o Abajo ▼ [7] para seleccionar un código DCS diferente.
- Pulse el botón PTT [12] para confirmar los ajustes.

11.1.3. Desactivar el código CTCSS/DCS

Para desactivar el código CTCSS o DCS, seleccione el código “00”. En el menú aparecerá la indicación “OF”.

11.2. Vigilancia de canal

Puede emplear esta función para verificar la presencia de estaciones débiles en el canal actual.

- Mantenga pulsados simultáneamente el botón de menú ➔ [6] y el botón Abajo ▼ [7] para activar la vigilancia del canal.
- Pulse el botón de menú ➔ [6] para detener la vigilancia del canal.

Con la vigilancia de canal activada, podrá escuchar las comunicaciones que se mantienen en el canal actual, independientemente del código CTCSS o DCS que haya establecido.

11.3. Transmisión controlada por voz (VOX)

Esta función es similar a la de manos libres de su teléfono móvil. El transceptor comenzará a emitir en cuanto detecte su voz (o cualquier otro ruido). De esta forma podrá transmitir un mensaje sin tener que pulsar el botón PTT [12]. No se recomienda utilizar esta función en entornos ruidosos o con mucho viento.

- Pulse el botón de menú ➔ [6] cuatro veces. En la pantalla aparecerá la indicación “VOX” y el ajuste actual de la transmisión controlada por voz parpadeará.
- Pulse el botón Arriba ▲ [10] para activar la función VOX o incrementar su sensibilidad.
- Pulse el botón Abajo ▼ [7] para reducir la sensibilidad de la función VOX o desactivarla por completo (“OF”).
- Pulse el botón PTT [12] para confirmar los ajustes.

11.4. Búsqueda de canales

La búsqueda de canales sirve para vigilar todos los canales (1 al 22) en bucle para buscar cualquier estación activa.

Si en un canal se registra actividad, podrá buscar el código CTCSS o DCS que alguna de las estaciones esté utilizando.

11.4.1. Buscar un canal con actividad

- Pulse el botón de menú [6] cinco veces. En la pantalla aparecerá la indicación "SC" y el número del canal actual parpadeará.
- Pulse el botón Arriba ▲ [10] o Abajo ▼ [7] para iniciar la búsqueda de canales.

La búsqueda se detendrá automáticamente tan pronto como en un canal registre actividad. Después podrá escuchar las transmisiones correspondientes. Cuando la transmisión en el canal activo haya terminado, la búsqueda de canales continuará.

Si mientras está a la escucha en un canal encontrado pulsa el botón PTT [12], el transceptor de radio permanecerá en dicho canal y regresará al modo de recepción.

11.4.2. Buscar un código CTCSS

Cuando se haya encontrado un canal activo, pulse el botón PTT [12] para utilizar dicho canal. A continuación podrá buscar el código CTCSS o DCS que las estaciones activas estén utilizando.

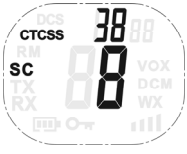

- Pulse el botón de menú [6] seis veces. En la pantalla parpadearán las indicaciones "SC" y "CTCSS 00". Además, también se mostrará el número del canal actual.
- Pulse el botón Arriba ▲ [10] o Abajo ▼ [7] para iniciar la búsqueda en el canal seleccionado.

Tan pronto como en el canal seleccionado se detecte una transmisión, se buscará y se mostrará el código CTCSS correspondiente (si lo hubiere).

Si pulsa el botón PTT [12], el transceptor de radio utilizará dicho código y regresará al modo de recepción.

11.4.3. Buscar un código DCS

- Pulse el botón de menú ➔ [6] siete veces. En la pantalla parpadearán las indicaciones “SC” y “DCS 00”. Además, también se mostrará el número del canal actual.
- Pulse el botón Arriba ▲ [10] o Abajo ▼ [7] para iniciar la búsqueda en el canal seleccionado.

Tan pronto como en el canal seleccionado se detecte una transmisión, se buscará y se mostrará el código DCS correspondiente (si lo hubiere).

Si pulsa el botón PTT [12], el transceptor de radio utilizará dicho código y regresará al modo de recepción.

11.5. Vigilancia de segundo canal

Normalmente, su transceptor de radio portátil solo recibirá un único canal (con o sin código CTCSS o DCS). La función de vigilancia de un segundo canal sirve para vigilar un segundo canal con código CTCSS o DCS.

Cuando la vigilancia del segundo canal esté activada, el transceptor alternará entre los dos canales.

- Pulse el botón de menú ➔ [6] once veces. En la pantalla parpadeará la indicación “DCM OF”.
- Pulse el botón Arriba ▲ [10] o Abajo ▼ [7] para cambiar a un canal diferente.
- Pulse el botón de menú ➔ [6] para confirmar el canal seleccionado y continuar con la selección del código CTCSS. Pulse de nuevo el botón de menú ➔ [6] para pasar a la selección del código DCS.
- Pulse el botón Arriba ▲ [10] o Abajo ▼ [7] para seleccionar un código CTCSS o DCS diferente.
- Pulse el botón PTT [12] para confirmar los ajustes y regresar al modo de recepción.

Para desactivar esta función, seleccione “OF” cuando vaya a seleccionar el canal DCM.

11.6. Tonos de llamada

El tono de llamada es una señal acústica que advierte a otras estaciones que usted desea transmitir un mensaje. El SilverCrest SFG 8000 B2 admite 15 tonos de llamada.

11.6.1. Seleccionar el tono de llamada

- Pulse el botón de menú ➔ [6] ocho veces. En pantalla aparecerá la indicación “CA”, el número del tono de llamada actual parpadeará y el tono de llamada se escuchará.
- Pulse el botón Arriba ▲ [10] o Abajo ▼ [7] para seleccionar un tono de llamada diferente.

11.6.2. Enviar el tono de llamada

Pulse brevemente el botón de llamada •))) [11] para transmitir el tono de llamada por el canal actual.

11.7. Activar/desactivar el sonido de confirmación de cambio

Si después de transmitir su mensaje suelta el botón PTT [12], la unidad enviará un sonido de confirmación para indicar que ha dejado de transmitir. Si lo desea, puede desactivar este sonido de confirmación.

- Pulse el botón de menú ➔ [6] nueve veces. En la pantalla aparecerá la indicación “rO” y el estado actual parpadeará.
- Pulse el botón Arriba ▲ [10] para activar (ON) o el botón Abajo ▼ [7] para desactivar (OF) el sonido de confirmación de cambio.
- Pulse el botón PTT [12] para confirmar los ajustes y regresar al modo de recepción.

11.8. Activar/desactivar el sonido de los botones

Normalmente se escucha una señal acústica cada vez que pulse un botón. No obstante, esta función no es aplicable al botón de encendido/apagado ⏻ [5] ni al botón PTT [12]. Si lo desea, puede desactivar este sonido de los botones.

- Pulse el botón de menú ➔ [6] diez veces. En la pantalla aparecerá la indicación “tO” y el estado actual parpadeará.
- Pulse el botón Arriba ▲ [10] para activar (ON) o el botón Abajo ▼ [7] para desactivar (OF) el sonido de los botones.
- Pulse el botón PTT [12] para confirmar los ajustes y regresar al modo de recepción.

11.9. RM (Room Monitor - vigilancia de una habitación)

Esta función sirve para vigilar una habitación. Cuando esta función está activada, el transceptor emitirá mientras detecte voces u otros ruidos y sin que tenga pulsar el botón PTT [12]. De esta manera podrá escuchar las voces y los ruidos en el otro transceptor.

Cuando emplee esta función, coloque los transceptores de radio en habitaciones diferentes. De lo contrario puede producirse un fuerte silbido (retroalimentación).

- Pulse el botón de menú ➔ [6] doce veces. En la pantalla aparecerá la indicación “RM OF” y el estado actual parpadeará.
- Pulse el botón Arriba ▲ [10] para activar la función de vigilancia de habitación.
- Pulse el botón Abajo ▼ [7] para desactivar la función (“RM OF”).
- Pulse el botón de menú ➔ [6] para confirmar el ajuste.
- Para salir de la función de vigilancia de habitación, pulse once veces el botón de menú ➔ [6] y luego el botón Abajo ▼ [7] tantas veces como sea necesario hasta que aparezca la indicación "RM OF". Pulse el botón de menú ➔ [6] para confirmar.

11.10. Bloqueo de los botones

- Mantenga pulsado el botón de menú ➔ [6] durante tres segundos para activar el bloqueo de los botones. En pantalla aparecerá el icono de bloqueo.
- Mantenga pulsado el botón de menú ➔ [6] de nuevo durante tres segundos para desactivar el bloqueo de los botones. El icono de bloqueo desaparecerá.

Los botones siguientes seguirán funcionando aunque tenga el bloqueo de los botones activado:
botón PTT [12], botón de llamada •))) [11] y botón de encendido/apagado ⏻ [5].

11.11. Cronómetro

El SilverCrest SFG 8000 B2 incluye una función de cronometraje para que pueda medir el tiempo. El cronómetro puede contar hasta 59'59''99.

- Mantenga pulsado el botón de llamada •))) [11] durante tres segundos para activar el cronómetro. En pantalla aparecerá el cronómetro.
- Pulse el botón Arriba ▲ [10] para iniciar la medición del tiempo.
- Pulse el botón Arriba ▲ [10] para detener la medición del tiempo.
- Pulse el botón Abajo ▼ [7] para resetear la medición del tiempo.
- Mantenga pulsado el botón de llamada •))) [11] durante tres segundos para salir del cronómetro.

Mientras tenga activada la vigilancia de canal, el cronómetro no está disponible.

11.12. Retroiluminación

La pantalla [1] de su transceptor de radio portátil lleva una retroiluminación para facilitar el manejo del equipo en la oscuridad. La retroiluminación se enciende automáticamente si pulsa cualquier botón excepto el botón PTT [12] y el botón de llamada •))) [11]. El botón de encendido/apagado ⏻ [5] solamente activará la retroiluminación de la pantalla al encender la unidad.

La retroiluminación se apagará automáticamente al cabo de seis segundos.

11.13 Canales meteorológicos

Puede sintonizar los canales meteorológicos NOAA disponibles en su Estado y recibir información y previsiones meteorológicas. Se pueden recibir las siguientes frecuencias de canales meteorológicos:

Canal	**Frecuencia**
1	162.550 MHz
2	162.400 MHz
3	162.475 MHz
4	162.425 MHz
5	162.450 MHz
6	162.500 MHz
7	162.525 MHz

- Mientras que el transceptor de radio portátil está encendido, pulse el botón de encendido/apagado [5] para activar la función de canales meteorológicos.
- Pulse el botón Arriba ▲ [10] o Abajo ▼ [7] para seleccionar el canal meteorológico seleccionado (del 1 al 7).
- Pulse el botón de menú [6] para confirmar el ajuste.
- Para salir de la recepción de canales meteorológicos, pulse de nuevo el botón de encendido/apagado [5].

12. Resolución de problemas

Los problemas más frecuentes los puede resolver Usted mismo orientándose en la tabla siguiente. Si no consigue resolver el problema con las soluciones sugeridas, póngase en contacto con nuestra Línea Directa. Encontrará el número de teléfono en el último capítulo "Información de garantía". Nunca intente reparar el producto usted mismo.

Problema	**Solución**
El transceptor de radio portátil no se deja encender.	• Mantenga pulsado el botón de encendido/apagado [5] durante tres segundos como mínimo. • Recargue las baterías o inserte baterías cargadas en el transceptor.
El equipo no transmite.	• Sintonice el mismo canal y, opcionalmente, el mismo código CTCSS o DCS, en los dos transceptores de radio. • Mantenga pulsado el botón PTT [12] completamente mientras esté hablando. • Si la transmisión se ve interferida, cambie a otro canal.
Poco alcance, comunicación interferida	• El alcance depende del entorno. Las construcciones de acero, los edificios de hormigón o el empleo de una unidad en un vehículo pueden reducir el alcance. Si es posible, desplácese hacia un lugar donde exista una vista libre y no obstruida hacia la estación receptora.

Problema	Solución
Recepción interferida	• Aléjese de cualquier fuente electromagnética (líneas de alta tensión, máquinas con motores eléctricos, etc.). • El transmisor y el receptor están demasiado juntos entre sí. Mantenga una distancia de al menos 1.5 m entre ambas unidades. • Pruebe si la calidad de comunicación es mejor en otro canal.

13. Mantenimiento y limpieza

13.1. Mantenimiento

- Una reparación o un mantenimiento serán necesarios cuando el conjunto Transceptor de radio portátil sufra problemas como, por ejemplo, haya entrado líquido en una unidad, si el producto ha sido expuesto a la lluvia o humedad, si no funciona normalmente o si se ha caído.
- Si observa humo, ruidos u olores extraños, desconecte el cargador inmediatamente de la red eléctrica o retire las baterías convencionales o recargables de los transceptores de radio. En estos casos, deje de utilizar el producto y déjelo comprobar por un técnico autorizado.
- Toda reparación o mantenimiento deben ser efectuados por técnicos autorizados.
- No abra nunca la carcasa del transceptor de radio, dado que esto podría dañarlo.
- No intente reparar el producto por su cuenta.

⚠ PELIGRO Un adaptador o cable de alimentación dañado puede producir incendios o sacudidas eléctricas.

13.2. Limpieza

- Desconecte el conjunto Transceptor de radio portátil de la toma de corriente antes de limpiarlo.
- Para limpiarlo, emplee un paño suave y libre de pelusas.
- No emplee agentes de limpieza ni detergentes o disolventes, dado que pueden penetrar en la carcasa y producir daños permanentes en el producto.
- Si está muy sucio, utilice un paño ligeramente humedecido.
- Limpie los bornes de las baterías regularmente con un paño seco y libre de pelusas.

- Si el transceptor de radio se moja, apáguelo inmediatamente y retire las baterías convencionales o recargables. Seque el compartimiento de baterías con un paño suave. Deje el compartimento de baterías abierto hasta que la humedad se haya evaporado completamente. No emplee el producto hasta que esté totalmente seco.

14. Medio ambiente y eliminación de productos usados

Eliminación del material de empaque

Clasifique los materiales de empaque antes de desecharlos. Deseche el material de empaque con su servicio local de recolección.

Eliminación de las baterías

¡No deseche baterías junto con la basura doméstica, ni las tire al fuego! Las baterías deben desecharse estando totalmente descargadas. Si desea desechar baterías que no están totalmente descargadas, debe tomar medidas para evitar los cortocircuitos. Para evitar cortocircuitos, tape los polos de las baterías con cinta aislante.

Eliminación de aparatos usados

¡No deseche el aparato usado junto con la basura doméstica! Si en el futuro usted ya no va a usar este aparato, por favor deséchelo de acuerdo con las regulaciones aplicables en su estado o país. Saque las baterías del aparato y deséchelas en forma separada, de acuerdo con los reglamentos.

Esto asegura el reciclado profesional de aparatos usados y evita las consecuencias negativas para el medio ambiente.

Asegúrese de que la eliminación de los desechos va de acuerdo con las regulaciones locales y con las recomendaciones de la EPA (www.epa.gov).

Para preguntas:

- Llame a Servicio a Clientes al 1 (844) 543-5872
- Visite la plataforma de Servicio a Clientes en nuestra página web en www.lidl.com/contact-us

15. Información de garantía

Garantía limitada de 3 años

Lo que cubre la presente garantía

La garantía incluye:

- Daños, quebraduras o incapacidad para funcionar debido a defectos.
- Daños que no hayan sido causados por el desgaste propio del uso o por no seguir las instrucciones de seguridad y mantención incluidas en el manual para el usuario.

Lo que no cubre esta garantía

La garantía no cubre daños causados por:

- El desgaste propio del uso del producto, incluidas las partes frágiles (como interruptores, piezas de vidrio, etc.).
- Uso o transporte no indicado del producto.
- Desatención a las instrucciones de seguridad y mantención.
- Accidentes o causas de fuerza mayor (e.g. relámpagos, incendio, inundación, etc.).
- Manipulación mal intencionada del producto (retirar la cubierta, tornillos, etc.).

La presente garantía tampoco cubre daños indirectos o emergentes. Sin embargo algunos estados no permiten la exclusión o limitación de daños indirectos o emergentes, por lo que dicha exclusión o limitación pudiera no aplicarse en su caso.

Período de cobertura y resolución de la garantía

La garantía es válida por 3 años a partir de la fecha de compra. La empresa, según lo estime conveniente, devolverá el dinero o repondrá el producto.

La empresa no:

- Dará inicio a un nuevo período de garantía al hacerse el cambio del producto.
- Reparará el producto.

¿Cómo se tramita la garantía?

Recomendamos que primero usted:

- Llame al Servicio de atención al cliente al 1 (844) 543-5872.
- Visite el Portal de atención al cliente en www.lidl.com/contact-us
- Visite una de nuestras tiendas LIDL en caso de cualquier inquietud.

A fin de acelerar el trámite de la garantía, tenga a bien contar con lo siguiente:

- Recibo de venta original que incluya la fecha de compra.

- Producto y manual en su empaque original.
- Descripción del problema.

¿Qué debe hacer usted para mantener la garantía vigente?

- Guardar el recibo original.
- Seguir todas las instrucciones para el uso del producto.
- No realizar ninguna reparación ni alteración al producto.

¿De qué manera influyen las leyes estatales con esta garantía?

La presente garantía le otorga derechos legales específicos, y pudiera usted contar con otros derechos los cuales varían de un estado a otro. Todas las garantías implícitas se encuentran limitadas a la duración y términos de la presente garantía. Algunos estados no permiten limitaciones al período de tiempo y términos de la garantía implícita, por lo que dichas limitaciones pudieran no aplicarse en su caso.

País de origen: China